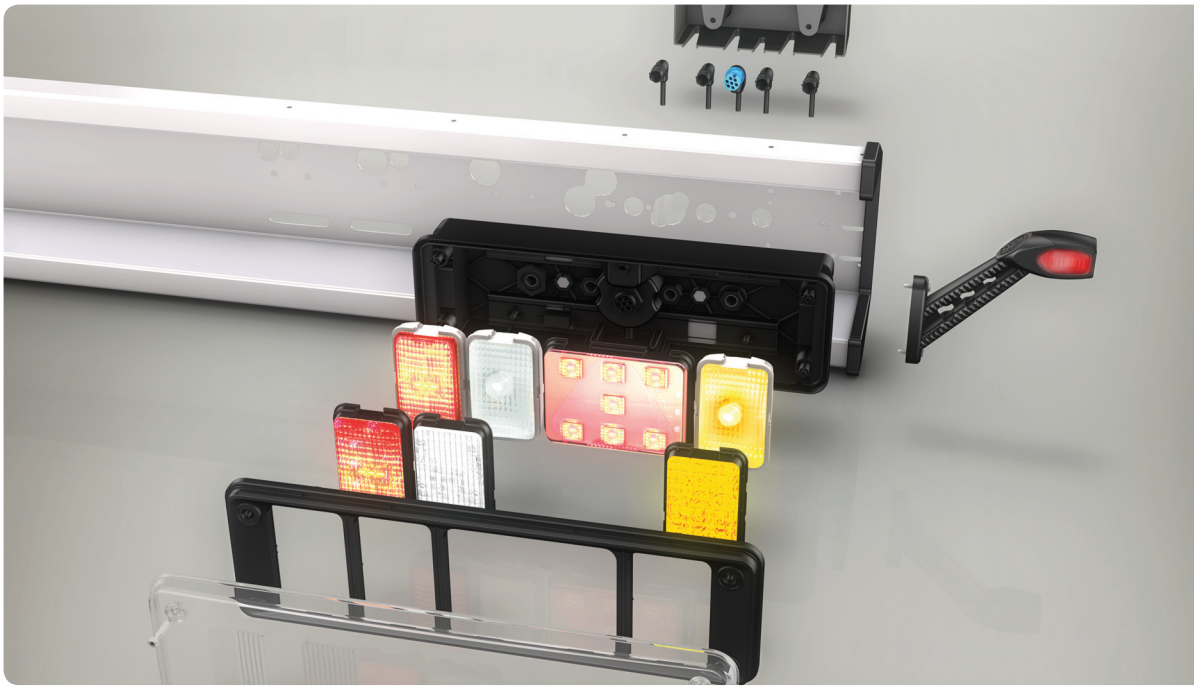

INFORMACIÓN DE PRODUCTO

EasyConn NextGeneration 9XX 340 369-011
Kit de conversión para remolques 24 V

→ Función de luz de situación y de luz de freno en tecnología LED
→ Sencilla conversión

CARACTERÍSTICAS DEL PRODUCTO

- → Juego completo de conversión para los sistemas de iluminación de remolques 24 V que existen en el mercado.
- → Sistema de cableado de última generación (EasyConn NextGeneration).
- → Instalación sencilla gracias a las plantillas de orificios que se suministran conjuntamente (plantillas de plástico flexibles y transparentes), a las instrucciones de montaje y al reportaje para su instalación.
- → Muchos vehículos ya llevan su caja distribuidora y por ello no se incluye en el suministro al hacer el pedido. En caso necesario, la caja distribuidora puede pedirse por separado con el nº de artículo 8JE 340 151-001. La caja distribuidora permite conectar distintos grupos de cables – incluso los de otros sistemas.
- → Las funciones especiales, como p.ej., el elevador de eje, deben tenerse en cuenta en la instalación.
- → Para el usuario, todas estas características representan numerosas ventajas: Gran fiabilidad, costes y tareas de mantenimiento reducidos y bajo consumo de energía.

automechanika
greendirectory

EasyConn NextGeneration de HELLA fue seleccionado para el premio ecológico "Green Directory" de la feria Automechanika 2012.

INFORMACIÓN TÉCNICA

Plano de dimensiones

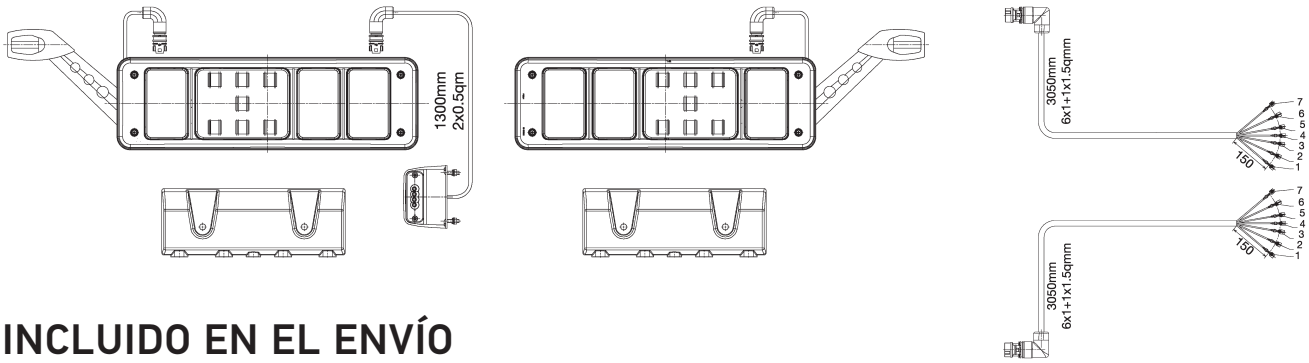

INCLUIDO EN EL ENVÍO

El kit de conversión EasyConn NextGeneration 9XX 340 369-011 incluye los siguientes componentes:

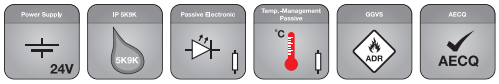

Estos productos LED presentan las siguientes características
Otras características adicionales se muestran por separado (**+**)

Imagen del producto	Descripción	Nº Artículo	Cantidad
	Piloto trasero de remolque, derecho, situación-captafaros triangular-freno-intermitente-antiniebla-marcha atrás y gálibo. Las funciones de situación-freno y gálibo se realizan con LED; las restantes funciones, con lámpara incandescente.	**2VP 340 961-121**	1
	Piloto trasero de remolque, izquierdo, situación-captafaros triangular-freno-intermitente-antiniebla-marcha atrás y gálibo. Las funciones de situación-freno y gálibo se realizan con LED; las restantes funciones, con lámpara incandescente.	**2VP 340 961-111**	1
+	Piloto de matrícula LED con cable de 1,35 m y conector de codo EasyConn.	**2KA 010 278-071**	1
	Tapa de cierre montada en la conexión que queda libre del piloto derecho o izquierdo. Las conexiones libres pueden utilizarse para conectar otras funciones lumínicas adicionales.	**9HV 340 812-007**	2 montadas
	Cubierta para piloto trasero	**8XS 340 092-011**	2
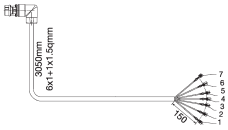	1 cable der./1 cable izq. de 3,05 m con conector de codo, de 7 polos, para conectar a los pilotos traseros, y 7 terminales hembra plano de 6,3 para conectar a la caja distribuidora 8JE 340 151-001 que puede pedirse por separado si se necesita.	**der. = 340 826-22** **izq. = 340 826-23**	1 1
	Plantilla para instalar los pilotos traseros derecho e izquierdo y el piloto de matrícula.	**340 666-03**	1 de cada
	Se suministra CD con instrucciones de montaje (460 890-32) y reportaje para su instalación.		1
	Grupo de accesorios de material de fijación	**340 248-13**	1

© HELLA KGaA Hueck & Co., Lippstadt, 01.13