PRODUCT-INFO

Waarschuwingslamp KL 7000 LED

→ Roterende LED-lichtfunctie
→ Vlak en compact design
→ Eenvoudig ombouw van bestaande 700 en 7000 versies
→ Laag stroomverbruik, hoog rendement

PRODUCTKENMERKEN

Lange levensduur
De meest moderne LED-techniek combineert een optimaal signaal aan een laag stroomverbruik mogelijk.

Roterend waarschuwingssignaal
Innovatief elektronicaconcept maakt de zwaalichtfunctie zonder bewegende onderdelen mogelijk.

Montage
De verschillende varianten volgens DIN 14620, garanderen een opbouwoplossing voor iedere toepassing. De variant voor vaste montage is van onderaf en van bovenaf te monteren.

Kostenbesparing
Omdat LED's onderhoudsvrij zijn, zijn er geen geen extra kosten voor reserveonderdelen en onderhoud. Stilstand wordt tot een minimum beperkt.

Compacte design
De combinatie van thermomanagement en optiek in één module maakt een opvallend compacte constructie mogelijk.

Upgrade naar LED
Bestaande halogeen versies kunnen zonder extra materiaal worden omgebouwd naar LED.

Vlak design
Zelfs vrachtwagens met slaapcabine opbouw blijven onder de (op de openbare weg) maximaal toegestane voertuighoogte van 4m.

Thermomanagement
LED's zijn warmtegevoelig. Bij te hoge temperaturen in en om de LED's kunnen de dioden hun lichtsterkte verliezen en in het ergste geval zelfs helemaal niet meer werken. HELLA zorgt, door de keuze van warmtegeleidende materialen en de plaatsing van de componenten, voor een efficiënte wamtegeleiding: dit zgn. thermomanagement zorgt voor de noodzakelijke warmte-afvoer bij de LED.

Slagvast lampglas
Het slagvaste en vuilbestendige gladde lampglas zorgt voor een optimale waarschuwende werking.

TECHNISCHE DETAILS

Technische gegevens		
Nominale spanning (U_N)	12 V	24 V
Bedrijfsspanning (U_B)	10 – 32 V	
Stroomverbruik	0,8 A	0,4 A
Opgenomen vermogen	10 W	
Lampkap	PMMA	
Montage	Staand	
Beschermingsgraad	IP 5KX, IP X4K en IP X9K	
Typegoedkeuring Radio-ontstoring (CISPR25) Goedkeuring EMC-bescherming	Klasse 5 (kabelgevoerd) GGVSE / ADR e1 036194 ECE-R10 036194	
Lichttechnische homologatie	TA1 E1	65 00 3397 10 03 6194

Technische tekening

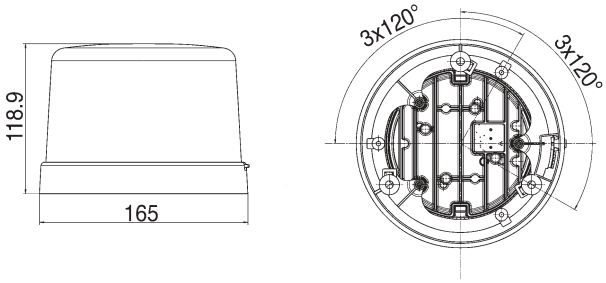

KL7000 LED F

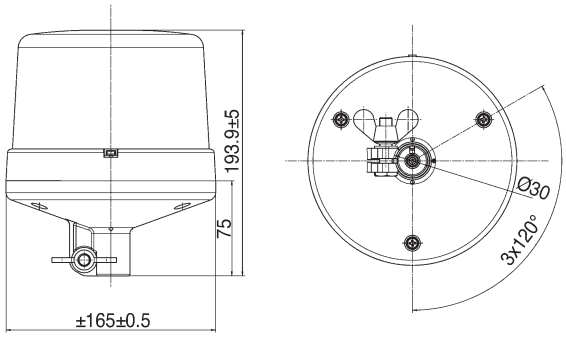

KL7000 LED R

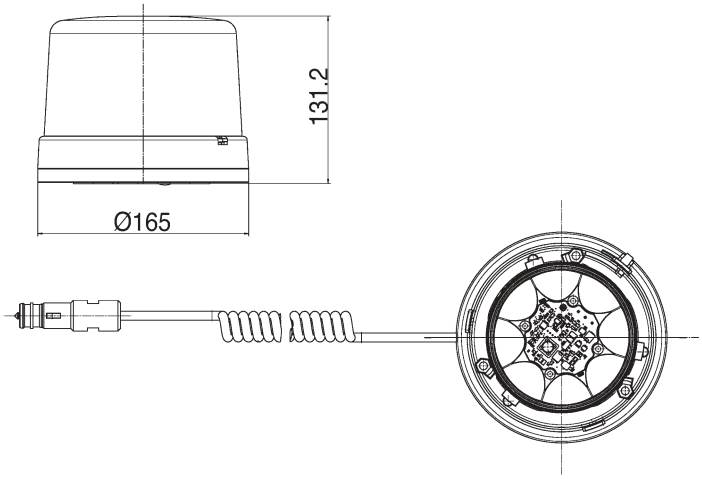

KL7000 LED M

PROGRAMMA OVERZICHT

Afbeelding	Beschrijving	Artikelnummer	VPE
	KL7000 LED F	**2RL 011 484-001**	1
	KL7000 LED R	**2RL 011 484-011**	1
	KL7000 LED M	**2RL 011 484-021**	1

© HELLA KGaA Hueck & Co., Lippstadt 2.12