INFORMATION PRODUIT

Gyrophare KL 7000 LED

→ Technologie d'éclairage à éclats ou rotative à LED
→ Design plat et compact
→ Facilité de conversion d'halogène à LED
→ Faible consommation de courant, rendement élevé

CARACTÉRISTIQUES PRODUIT

Le KL 7000 LED d'HELLA est un gyrophare plat disponible avec la technologie d'éclairage à éclats ou rotative. Gestion thermique active : grâce à l'utilisation de matériaux à conductivité thermique et à la disposition spécifique des composants, la chaleur est dirigée loin des LED et leur durée de vie est améliorée. Un concept électronique novateur permet la technologie d'éclairage sans pièce en mouvement. Le cabochon résistant aux chocs et insensible aux salissures assure à tout moment une efficacité de signalisation optimale. Il est possible de passer en toute facilité des modèles précédents KL 700 halogène ou KL 7000 halogène au modèle KL 7000 LED. Les trois options de montage différentes garantissent une solution adaptée pour chaque intervention : un montage en applique fixe (par le haut et par le bas) suivant DIN 14620 forme B1 (Ø 130 mm) et SAE (Ø 150 mm), une fixation magnétique et une version tubulaire suivant DIN 14620.

Tension de service 10 – 32 V

Protection contre les inversions de polarité - Il n'existe aucun danger pour l'électronique en cas d'inversion des câbles de raccordement.

IP 5K4K – Protection contre la poussière et les projections d'eau sous pression élevée

Nettoyage haute pression - Protection contre la pénétration d'eau lors de nettoyages haute pression ou avec jets de vapeur.

Montage flexible - Possibilité de montage en applique fixe par le haut et par le bas

DÉTAILS TECHNIQUES

Caractéristiques techniques	
Tension nominale (U_N)	Multivoltage
Tension de service (U_B)	10 – 32 V
Consommation totale de courant rotative à éclats	 env. 0,8 A (12 V), env. 0,4 A (24 V) env. 0,7 A (12 V), env. 0,35 A (24 V)
Puissance absorbée rotative à éclats	 env. 10 W env. 12 W
Cabochon	PMMA
Position du feu	vertical
Plage de température	-40 °C à +60 °C
Protection contre les inversions de polarité	Oui
Indice de protection	IP 5K4K et IP X9K

Homologation			
Antiparasitage (CISPR25)	Conduit classe 3		
Homologation	GGVSE / ADR		
Technologie d'éclairage rotative :			
Homologation photométrique, orange	TA1	E1	R10 046194 R65 003397
Homologation photométrique, bleu	TB1	E1	R10 046194 R65 003502
Fonction d'éclairage à éclats :			
Homologation photométrique, orange	TA1	E1	R10 057696 R65 004186
Homologation photométrique, bleu	TB1	E1	R10 057696 R65 004187

Plan d'encombrement

KL 7000 LED F

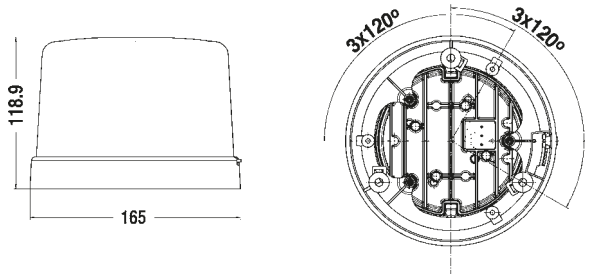

KL 7000 LED FL

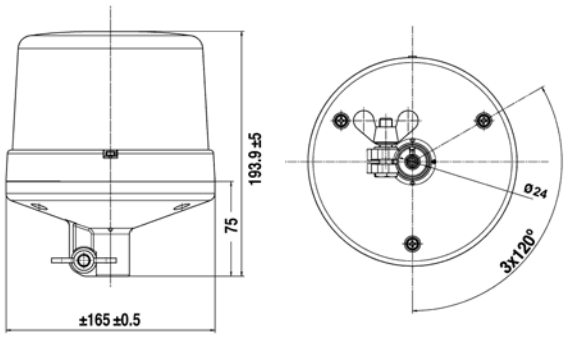

KL 7000 LED M

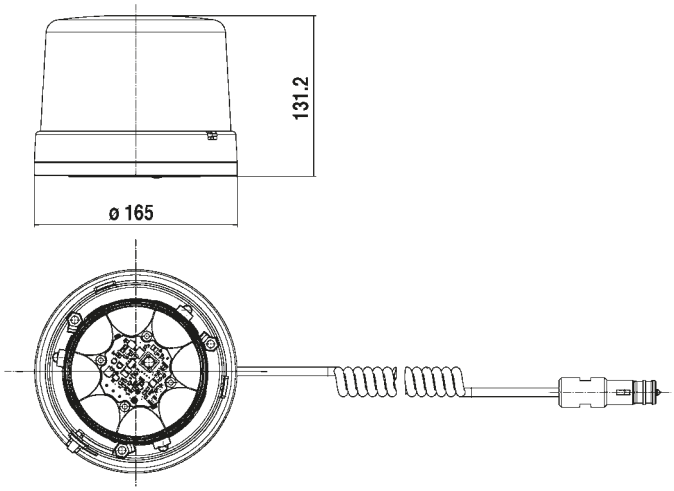

VUE D'ENSEMBLE DE LA GAMME

Illustration du produit	Référence, rotatif	Référence, à éclats	Description
	2RL 011 484-001	**2XD 012 972-001**	Gyrophare KL 7000 LED F, orange
	2RL 011 448-101	**2XD 012 972-101**	Gyrophare KL 7000 LED F, bleu
	Sur demande	**Sur demande**	Gyrophare KL 7000 LED F, rouge
	2RL 011 484-011	**2XD 012 972-011**	Gyrophare KL 7000 LED FL, orange
	2RL 011 484-111	**2XD 012 972-111**	Gyrophare KL 7000 LED FL, bleu
	Sur demande	**Sur demande**	Gyrophare KL 7000 LED FL, rouge
	2RL 011 484-021	**2XD 012 972-021**	Gyrophare KL 7000 LED M, orange
	2RL 011 484-121	**2XD 012 972-121**	Gyrophare KL 7000 LED M, bleu
	Sur demande	**Sur demande**	Gyrophare KL 7000 LED M, rouge

* Non homologué ECE - Utilisation uniquement sous réserve de conformité aux dispositions légales. Non autorisé pour la circulation routière en Allemagne, en Autriche et en Suisse.

Accessoires

9EL 190 025-001	Cabochon (PMMA), orange
9EL 190 025-011	Cabochon (PMMA), bleu
9EL 190 025-021	Cabochon (PMMA), rouge

HELLA S.A.S.
B.P. 7
11 av Albert Einstein
93151 Le Blanc Mesnil Cedex
Téléphone: 0149395959
Télécopie: 0148674052
E-Mail: infofrance@hella.com
Internet: www.hella.fr

© HELLA KGaA Hueck & Co., Lippstadt
J01142/02.16

Sous réserve de modifications matérielles et tarifaires.

EXEMPLE D'APPLICATION