SCHEDA PRODOTTO

Proiettore abbagliante supplementare Luminator Compact LED ad alte prestazioni

CARATTERISTICHE DEL PRODOTTO

Proiettore abbagliante supplementare a LED
100% "Made in Germany"

- A tenuta stagna per l'uso fuori strada (capacità di guado in 0,5 m di acqua e immersione fino a 5 minuti in acqua pulita)
- Versione Heavy Duty anche con tubo flessibile di sfiato da 2.500 mm, per capacità di guado in acqua fangosa
- Risparmio energetico del 75% rispetto alla tecnologia allo xeno
- Funzione di lampeggio fari con luce immediata senza ritardi
- LED ad alte prestazioni per una vasta portata
- Illuminazione della sede stradale grazie alla tecnologia a doppio riflettore progettata al computer
- Sostituzione delle lampadine non più necessaria
- Elettronica integrata e alette di raffreddamento per la dispersione termica passiva, ventilatore non più necessario
- Montabile in posizione ritta o appeso
- Robusto corpo esterno in metallo e supporto solido
- 12 V / 11 W, 24 V / 11 W (Multitensione)
- Luce abbagliante con numero di riferimento 45, omologata ECE Ⓔ1 3738
- Peso 2.130 g

PANORAMICA DEI PRODOTTI

- Proiettore abbagliante a LED con cavo di collegamento a 2 poli da 3.000 mm montato (con estremità aperte)
- Versione Heavy Duty anche con tubo flessibile di sfiato da 2.500 mm e raccordo a T (per l'aerazione di un 2° proiettore)
- Supporto montato
- Istruzioni di montaggio

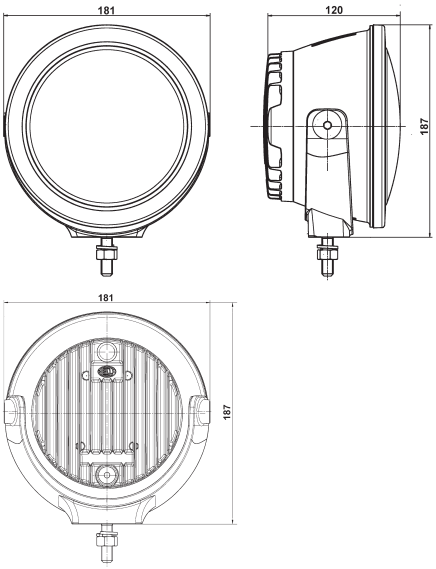

Luminator Compact LED (Rif. ECE 45) Multitensione 12/24 V	
Proiettore abbagliante con cornice decorativa cromata	**1F3 011 815-001**
Proiettore abbagliante con cornice decorativa nera	**1F3 011 815-011**
Proiettore abbagliante (Heavy Duty) con cornice decorativa nera, con tubo flessibile di sfiato e raccordo a T	**1F3 011 815-031**
Ricambi	
Trasparente frontale con cornice decorativa cromata	**9AG 195 614-001**
Trasparente frontale con cornice decorativa color nero opaco	**9AG 195 614-011**
Accessori	
Calotta protettiva per Luminator Compact LED	**8XS 199 170-011**

DISTRIBUZIONE DELLA LUCE

Luminator Compact LED, proiettore abbagliante con numero di riferimento 45

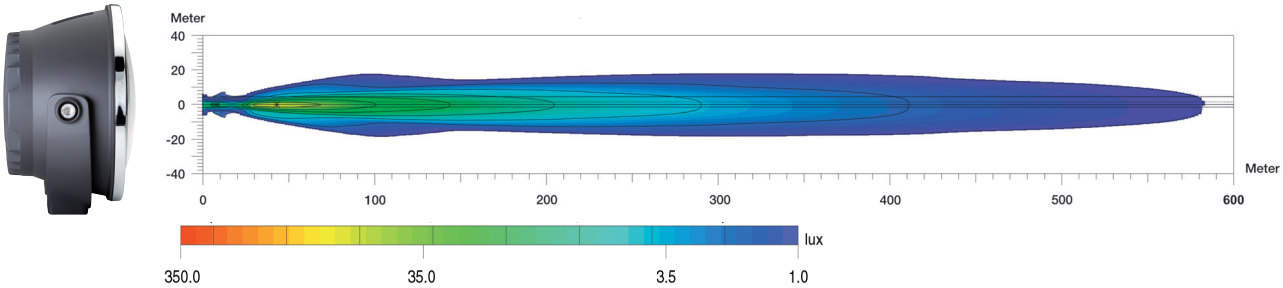

Lux è l'unità di misura dell'illuminamento.
Indica il fascio luminoso che dalla sorgente luminosa cade su una determinata superficie. Esempio: una postazione di lavoro in ufficio deve essere illuminata con almeno 500 lux, mentre con 1 lux l'occhio umano è ancora in grado di leggere senza problemi un giornale.
I valori indicati sotto la scala dei lux permettono di individuare sui diagrammi di distribuzione della luce l'illuminamento nei vari punti.

Rif. 50, 45, 40, 37,5, 17,5 e 12,5:
Il numero di riferimento (rif.) è un valore che si riferisce ai proiettori abbaglianti. In base alla normativa ECE questo numero di riferimento non può superare il limite massimo di 100 per veicolo. Per il calcolo si sommano i valori dei due proiettori abbaglianti di serie (proiettore principale sinistro e destro) più i valori degli altri proiettori abbaglianti montati. Il valore è riportato sul trasparente dei proiettori omologati.

www.hella.com/eliver

Sperimentate la luce.
Proiettori supplementari HELLA. La luce giusta per ogni tipo di utilizzo. Fate una prova adesso online!

www.hella.com/upc **www.hella.com/truck** **www.hella.com/offroad** **www.hella.com/eliver**

© HELLA KGaA Hueck & Co., Lippstadt J00712/12.13 Con riserva di modifiche ai prezzi e ai contenuti.