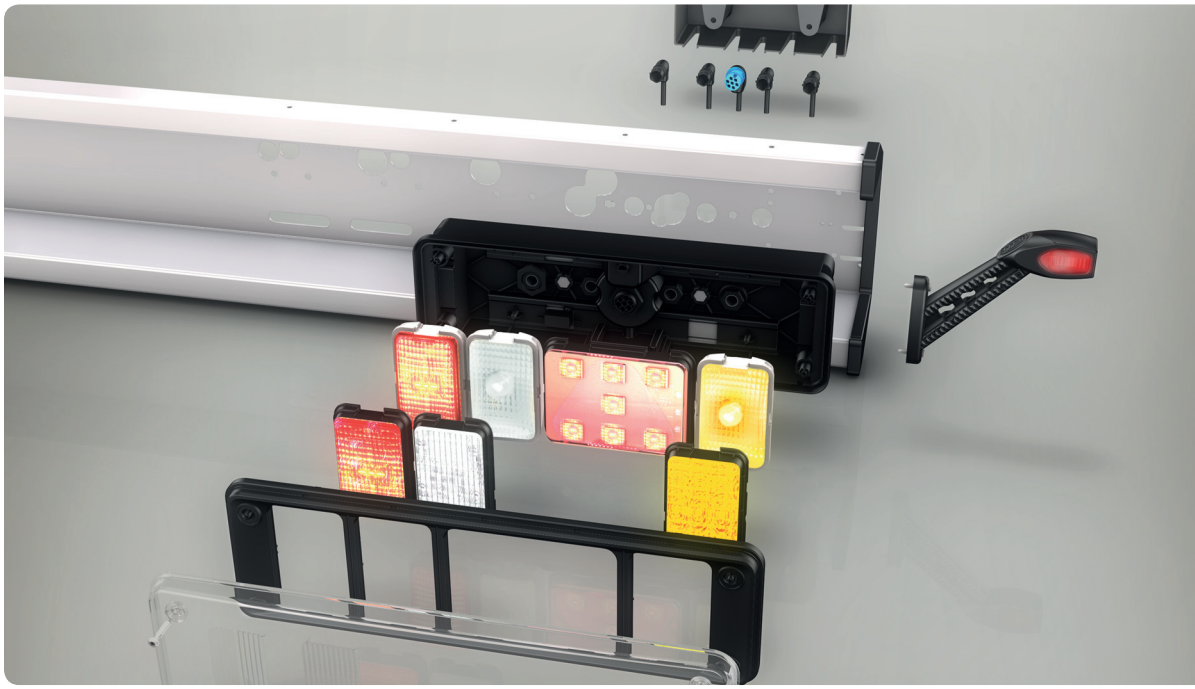

KURZ-INFO

EasyConn NextGeneration 9XX 340 369-011 Umrüstkit für 24 V Trailer

→ Dauerlichtfunktion und Bremslicht in LED Technologie
→ Einfache Umrüstung

PRODUKTMERKMALE

- → Komplettset zur Umrüstung im Markt befindlicher 24 V Trailerbeleuchtungssysteme.
- → Kabelsystem der neuesten Generation (EasyConn NextGeneration).
- → Einfache Handhabung und Installation durch beigelegte Bohrschablonen aus flexiblem, transparenten Kunststoff, Montageanleitung und Einbaustory.
- → Bei vielen Fahrzeugen ist die Verteilerbox bereits vorhanden, deshalb haben wir diese nicht mit in den Lieferumfang aufgenommen. Bei Bedarf ist die Verteilerbox unter der Artikelnummer 8JE 340 151-001 separat bestellbar. Die Verteilerbox ermöglicht die Aufnahme unterschiedlicher Leitungsgruppen – auch die anderer Systeme.
- → Sonderfunktionen wie z. B. Achslift, müssen beim Einbau berücksichtigt werden.
- → Für den Verbraucher entstehen so viele Vorteile: Hohe Zuverlässigkeit, der geringe Wartungsaufwand und der verringerte Energieverbrauch.

automechanika
greendirectory

EasyConn NextGeneration von HELLA ist für den Umweltaward „Green Directory“ auf der automechanika 2012 ausgewählt.

TECHNISCHE DETAILS

Maßskizze

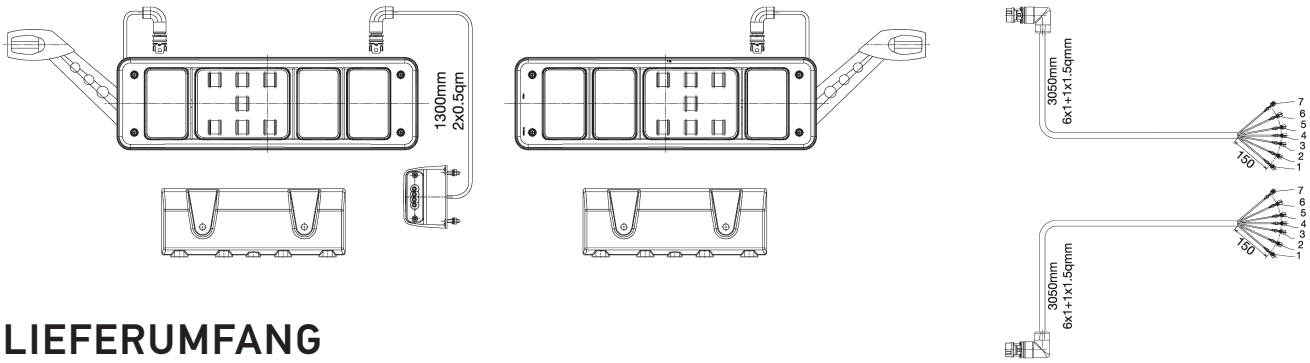

LIEFERUMFANG

Das Umrüstkit EasyConn NextGeneration 9XX 340 369-011 beinhaltet folgende Komponenten:

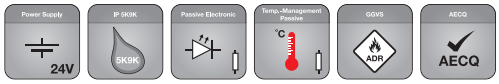

Diese LED-Produkte besitzen folgende Eigenschaften
Zusatzmerkmale sind separat zugeordnet (**+**)

Produktbild	Beschreibung	Artikelnummer	Anzahl
	Trailer-Heckleuchte rechts Schluss-Dreieck-Rückstrahler-Brems-Blink-Nebelschluss-Rückfahr- und Umrisslicht. Die Funktionen Schluss-Brems- und Umrisslicht sind mit LED, die restlichen Funktionen mit Glühlampen.	**2VP 340 961-121**	1
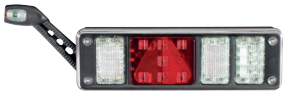	Trailer-Heckleuchte links Schluss-Dreieck-Rückstrahler-Brems-Blink-Nebelschluss-Rückfahr- und Umrisslicht. Die Funktionen Schluss-Brems- und Umrisslicht sind mit LED, die restlichen Funktionen mit Glühlampen.	**2VP 340 961-111**	1
+	Kennzeichenleuchte in LED mit 1,35 m langer Leitung und 2 pol. EasyConn-Winkelstecker.	**2KA 010 278-071**	1
	Verschlusskappe montiert jeweils auf den freien Anschluss bei der rechten bzw. linken Leuchte. Freie Anschlüsse benutzbar für den Anschluss zusätzlicher Einfunktionsleuchten.	**9HV 340 812-007**	2 montiert
	Abdeckhaube für Heckleuchte	**8XS 340 092-011**	2
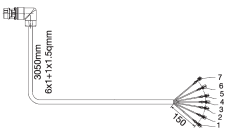	1 x rechts / 1 x links 3,05 m lange Leitung mit 7 pol. Winkelstecker für den Anschluss an die obigen Trailer-Heckleuchten und je 7 x 6,3er Flachsteckhülsen für den Anschluss an den Verteiler 8JE 340 151-001, der bei Bedarf separat zu bestellen ist.	**re = 340 826-22** **li = 340 826-23**	1 1
	Bohrschablone für die Heckleuchten rechts und links und die Kennzeichenleuchte.	**340 666-03**	je 1
	Montageanleitung (460 890-32) und Einbaustory auf CD beigelegt.		1
	Zubehörgruppe Befestigungsmaterial	**340 248-13**	1

© HELLA KGaA Hueck & Co., Lippstadt 9Zx xxx xxx-xxx KB/xx.12/x.x Printed in Germany