© Hella KGaA Hueck & Co., Lippstadt | Q4 / 2012 | 1-3

Luci di marcia diurna a LED da 2PT 980 680-101 a - 861 con montaggio semplificato

Indicazioni generali

In Europa e nel resto del mondo il tema "luci di marcia diurna" assume un ruolo sempre più importante. I Ministeri dei Trasporti, gli Automobil Club e gli automobilisti hanno riconosciuto gli evidenti vantaggi che queste luci offrono per la sicurezza. Da febbraio 2011 tutte le vetture nuove (i veicoli commerciali da metà del 2012) devono essere dotate in fabbrica di apposite luci di marcia diurna. Dato che i principali costruttori di automobili già oggi equipaggiano di serie i loro veicoli con luci di marcia diurna, aumenta la volontà di dotare il proprio veicolo di questa tecnica orientata al futuro.

Struttura e funzionamento

Questa luce di marcia diurna si contraddistingue per le ridotte dimensioni in fatto di altezza e profondità (v. dis.).

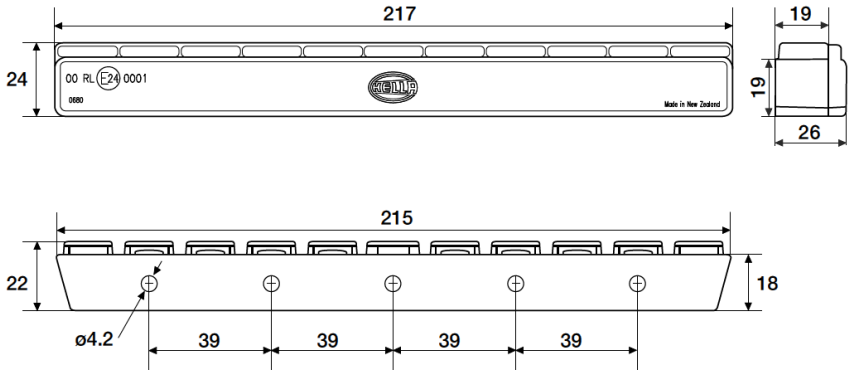

Come sorgente luminosa vengono utilizzati 12 LED, con un assorbimento di corrente pari a 2 Watt per luce. Di norma funzionano per l'intera vita utile del veicolo. I LED sono componenti fissi delle luci e quindi non necessitano di essere sostituiti. 12 ottiche di precisione distribuiscono la luce

emessa dai LED nel rispetto delle indicazioni di legge. Il trasparente frontale in nylon trasparente, realizzato con la tecnica Grilamid® brevettata in Svizzera, offre un'elevata resistenza agli urti ed è resistente alle radiazioni UV e ai prodotti chimici.

Montaggio nel veicolo

Durante lo sviluppo di queste luci di marcia diurna un'attenzione particolare è stata rivolta alla realizzazione di un montaggio semplice e senza complicazioni. A tal fine i listelli di fissaggio vengono montati sul veicoli nei punti appositi (ad es. griglia di ventilazione) mediante 2 viti ognuno. Le cavità per le luci devono essere appositamente realizzate a seconda della parte frontale del veicolo.

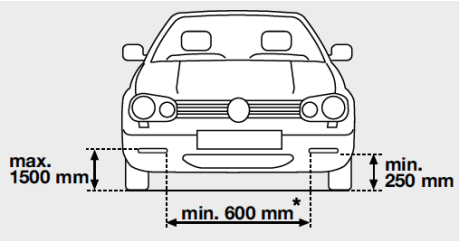

*Sui veicoli di larghezza < 1300 mm, la distanza deve essere di almeno 400 mm

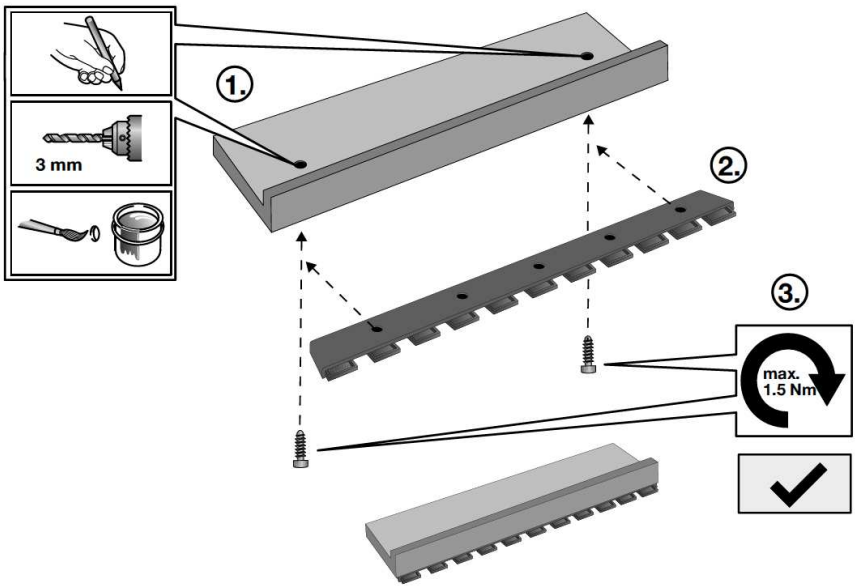

Infine le luci vengono agganciate e bloccate nei listelli di fissaggio.

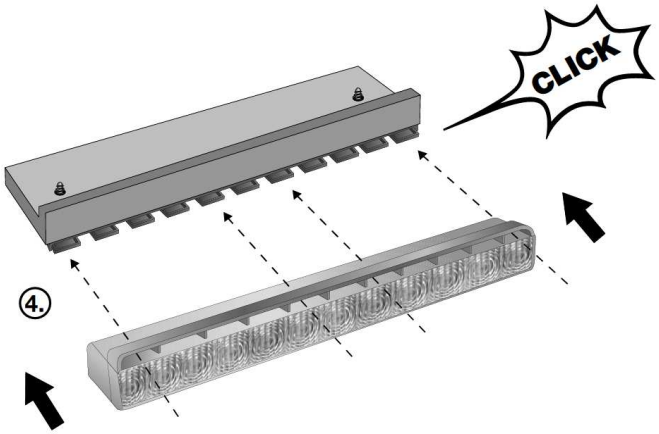

Collegamento elettrico
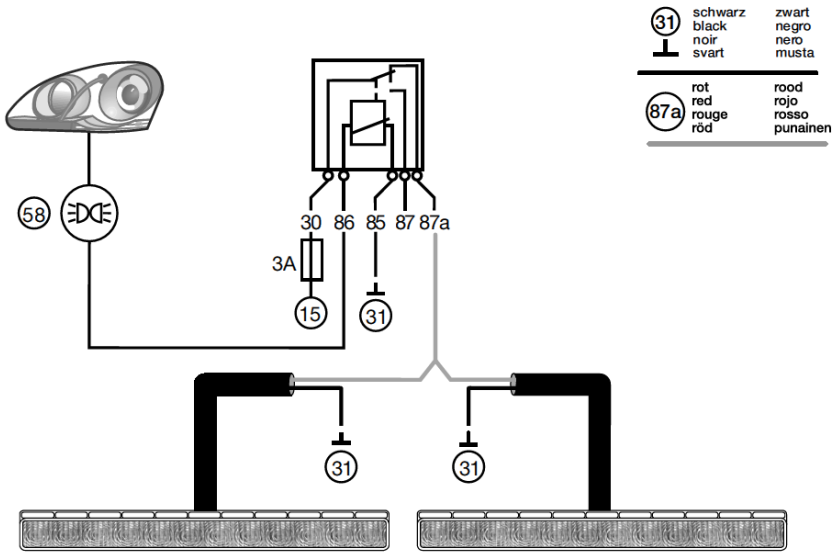
Il collegamento avviene mediante i morsetti 15 (positivo dell'accensione), il morsetto 58 (luce di posizione) e il morsetto 31 (massa). Dato che le luci non sono dotate di una propria elettronica di comando, è necessario un relè con contatti in scambio per assicurare un funzionamento corretto.