© Hella KGaA Hueck & Co., Lippstadt | 2 november 2004 | 1-1

Mercedes Benz C-klasse (W202)

Airbaglampje (SRS) brandt voortdurend

De bovenstaande storing kan worden veroorzaakt door een losgeraakte stekkerverbinding. Door onjuiste gelegde kabels kunnen bij het verstellen van de stoelen de stekkerverbindingen (D) op de contactstrip links (X55/3) of rechts (X55/4) onder de stoel (afb. 1) losraken. In dit geval moeten de kabels opnieuw worden gelegd. Ook kunnen de foutcodes 5 of 6 zijn geregistreerd.

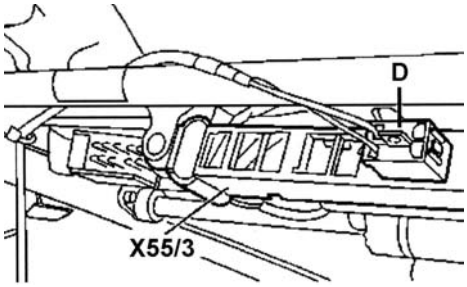

Afb. 1

Werkwijze:

- Kabelstekkers lostrekken van de contactstrippen.
- Kabellengten van de stekkers tot het begin van de vloerbekleding meten.
- Kabellengten indien nodig corrigeren (afb. 2).
- Na het controleren resp. corrigeren van de kabels, moeten deze weer met kabelbinders in de kabelschacht worden vastgemaakt.
- Storingsgeheugen wissen.

300 mm:
kabel voor elektrische stoelverstelling

360 mm:
kabel voor gordelslot

380 mm:
kabel voor stoelverwarming

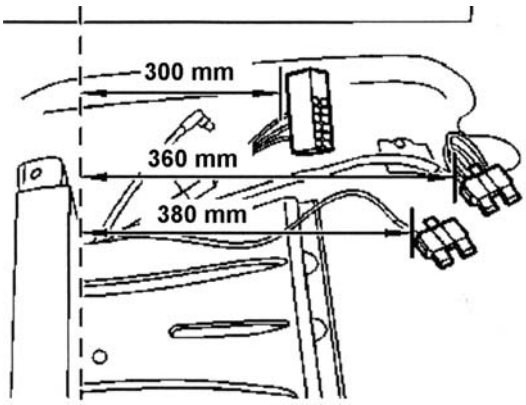

Afb. 2

Flits-info