© Hella KGaA Hueck & Co., Lippstadt | 14. September 2005 | 1-1

# Chrysler Voyager, todos los modelos con motor de gasolina fabricados entre 01.96 y 08.99

## Programador de velocidad defectuoso

Si se detecta el fallo arriba mencionado, la causa podría radicar en una válvula de retención interna sucia. Esta válvula se encuentra en el recipiente de vacío del sistema de regulación de la velocidad. La velocidad real disminuye unos 8-11 km/h al circular por una cuesta por debajo de la velocidad ajustada.
En este caso es preciso sustituir el recipiente de vacío.
Proceder de la manera siguiente:

- Desembornar y desmontar completamente la batería.
- Extraer el tubo de vacío en el recipiente de vacío del sistema de regulación de la velocidad.
- Conectar una bomba de vacío en el manguito superior del tubo (gris) del recipiente de vacío (véase imagen).
- Aplicar un vacío de 680 mbar al recipiente de vacío.
- Si dentro de 5 minutos el vacíe cae 68 mbar o más, deberá montarse un recipiente a presión modificado.

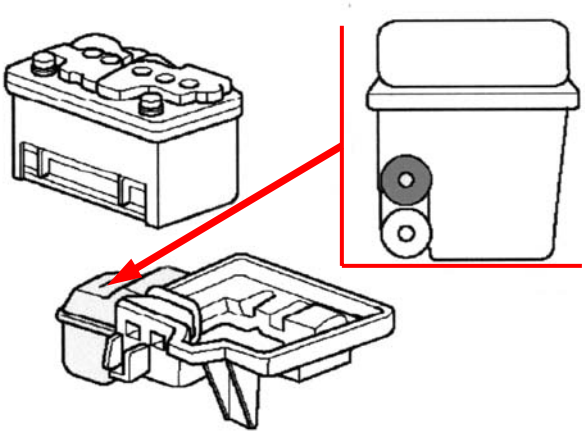

Boletín informativo