HELLA PAGID

BRAKE SYSTEMS

DISQUES DE FREIN À HAUTE TENEUR EN CARBONE

www.hella-pagid.com

NOUVEAU DESIGN

DISQUES DE FREIN À HAUTE TENEUR EN CARBONE

HELLA PAGID
BRAKE SYSTEMS

Le partenariat HELLA PAGID tire son succès de sa qualité première monte, de sa gamme très large et de ses solutions innovantes.
L'expansion de notre gamme avec des disques de frein à haute teneur en carbone fait progresser ce concept réussi de manière impressionnante. Les disques de frein à haute teneur en carbone font déjà partie de l'équipement standard de nombreux équipementiers de première monte.

HELLA PAGID a anticipé ce développement en réagissant à l'évolution des tendances plus rapidement que les autres. Par conséquent, l'entreprise propose dorénavant des disques de frein à haute teneur en carbone au réseau de distribution de la rechange indépendante.
La gamme de disques de frein a été développée spécifiquement pour les véhicules haut de gamme et de haute performance des constructeurs européens.

La haute teneur en carbone de ce type de disques de frein permet de résister aux charges les plus difficiles et de gérer toutes les situations avec la meilleure puissance de freinage tout en offrant un confort exceptionnel à la conduite et au freinage. Aucun doute : HELLA PAGID apporte un tout nouveau design avec les disques de frein à haute teneur en carbone pour livrer un produit de première classe répondant aux exigences les plus élevées.

UNE IMPRESSIONNANTE DIVERSITÉ
LES AVANTAGES EN UN COUP D'ŒIL

Réduction des bruits de freinage
Les meilleures propriétés acoustiques grâce à une plus haute teneur en carbone.

Diminution du fading
Une puissance optimale et constante au freinage, même dans des situations extrêmes, grâce à une évacuation plus rapide de la chaleur par la fonte.

Moins de voilage du disque
Une meilleure conductivité thermique du matériau à haute teneur en carbone réduit la déformation. Résultat : moins de vibration. Freinage plus silencieux.

Protection du revêtement plus sûre
Le vernissage protège le bol et l'anneau extérieur contre la corrosion et résiste mieux aux nettoyants pour jantes.

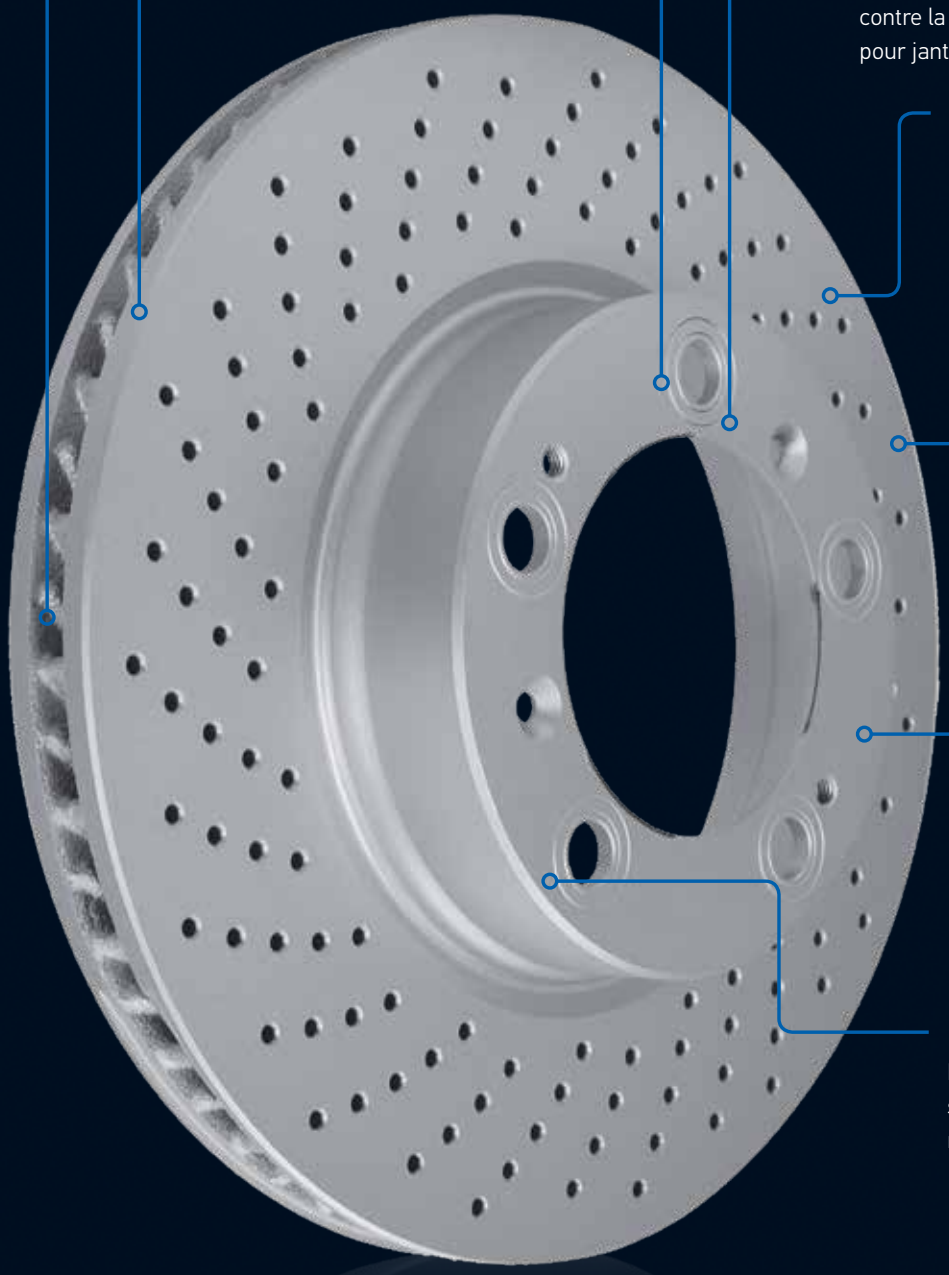

Normes première monte
Les matériaux à haute teneur en carbone correspondent à la qualité première monte.

Augmentation du confort au freinage
Les tolérances idéales rendent le freinage plus sûr et plus direct.

Montage plus rapide
Grâce au revêtement, il n'est pas nécessaire d'enlever l'huile de protection. Le disque de frein est donc prêt pour un montage immédiat.

Revêtement écologique
Le revêtement se compose d'un vernis spécial à base d'eau qui ne pose aucun risque écologique.

HELLA PAGID
BRAKE SYSTEMS

LE CARBONE : INDISPENSABLE À LA VIE

Sans carbone, notre existence serait impossible. Puisque tout tissu vivant se compose de carbone, celui-ci est la base de toute vie sur la Terre. En tant qu'élément libre ou pur, le carbone prend diverses formes, du diamant (dur) jusqu'au graphite (souple).

En raison de la configuration particulière de ses électrons, il est également capable de former des molécules plus complexes. L'élément C se caractérise par sa forte conductivité thermique, son extrême dureté et son extraordinaire souplesse. Ce sont justement ces propriétés excellentes et en partie contradictoires qui font que les disques de frein en carbone HELLA PAGID, se caractérisent par une haute teneur en carbone, un produit tout à fait unique.

Afin d'obtenir un coefficient de frottement optimal, il faut toujours changer les disques de frein à haute teneur en carbone HELLA PAGID en même temps que les plaquettes de frein HELLA PAGID.

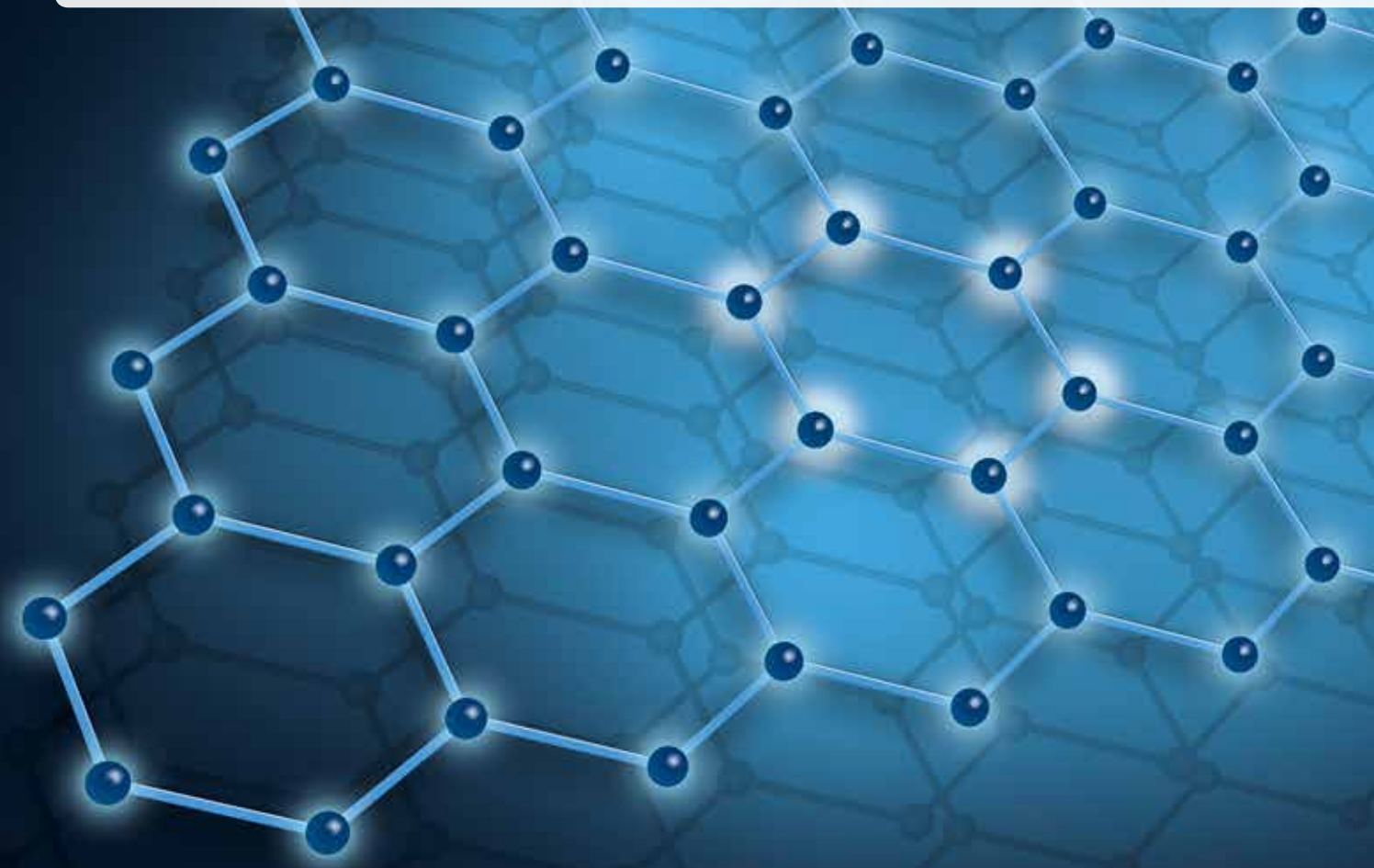

LE MEILLEUR, SINON RIEN
CARACTÉRISTIQUES EXCEPTIONNELLES ET AVANTAGES

Par l'amélioration et l'évolution de sa gamme de produits, HELLA PAGID prouve constamment que les besoins du marché et les intérêts de nos partenaires spécialistes de la rechange sont déterminants. Cette ligne directrice prend précisément le premier plan également pour l'évolution de la gamme de disques de frein à haute teneur en carbone. Certes, il s'agit de produits pour des véhicules haut de gamme et de haute performance très spécifiques. Mais en même temps, nous enrichissons notre offre au plus haut niveau, suivant les tendances actuelles pour la première monte : avantages sur mesure en matière de confort de conduite et de freinage, et qualité de première monte pour les matériaux et la réalisation. Qui plus est, les disques de frein à haute teneur en carbone HELLA PAGID offrent aux conducteurs de véhicules haut de gamme de marques européennes, ce qui est très important aux yeux de ce groupe cible, la puissance maximale, l'élégance et l'exclusivité prestigieuse grâce au vernis unique des disques.

Une conductivité thermique optimale, des caractéristiques d'amortissement de tout premier ordre et un vernis protecteur respectueux de l'environnement font partie des propriétés et caractéristiques distinctives des disques de frein à haute teneur en carbone. Des tolérances d'usinage mécaniques sans compromis les complètent judicieusement la gamme.
Les disques de frein à haute teneur en carbone HELLA PAGID ont les meilleures notes de leur catégorie en ce qui concerne les écarts d'épaisseur des disques, la concentricité et les écarts de poids. Il en résulte un maximum de confort, de puissance de freinage et de sécurité.

La gamme actuelle de disques de frein vernis à haute teneur en carbone est conçue pour les véhicules haut de gamme et de sport de marques européennes circulant sur nos routes actuellement. Il va sans dire qu' HELLA PAGID étend continuellement son offre en tenant compte des tendances actuelles de la première monte.

Les disques de frein à haute teneur en carbone s'installent principalement sur le train avant. Chaque fois que cela s'avère nécessaire, HELLA PAGID fournit les disques de frein à haute teneur en carbone tout en incluant les vis de fixation. Tout est inclus, pour un montage plus facile.

HELLA PAGID
BRAKE SYSTEMS

L'ASSURANCE QUALITÉ
UNE ASSURANCE GRACE AUX TESTS DE RÉSISTANCE

La différence entre les termes "de premier ordre" et "médiocre" ne peut pas mieux être définie que par le mot "Qualité".
Pour HELLA PAGID, c'est une évidence de répondre aux exigences qualité les plus élevées et de respecter clairement les caractéristiques produits définies. Performance en toute sécurité, expérimentation et fiabilité sont les garanties Qualité que nous assurons pour l'ensemble de nos produits.

L'utilisation de procédés d'essai éprouvés dans nos propres centres de recherche et de développement assurent que nos produits correspondent aux réglementations, normes ainsi qu'aux cahiers des charges des constructeurs. Il s'agit d'une garantie de sécurité et du confort de freinage.

Exemple : Essai au brouillard salin neutre (suivant DIN EN ISO 9227). Cette procédure d'essai normalisée sert à vérifier et évaluer la protection anticorrosion de revêtements ou de peintures spécifiques. Cet essai compare aussi notre disque de frein à haute teneur en carbone au disque de frein standard sans revêtement. Une atmosphère très favorable à la formation de rouille est générée dans un compartiment spécial. Une solution de chlorure de sodium asperge les disques de frein pour une période de 72 à 96 heures. La protection antirouille particulière des disques de frein à haute teneur en carbone se distingue déjà au bout de 24 heures. Le vernis écologique et innovant du disque de frein à haute teneur en carbone offre une protection optimale contre la formation de rouille aussi bien au niveau du bol que sur la surface d'appui. Il garantit ainsi un look parfait et prouve à nouveau les hautes exigences de qualité auxquelles répond HELLA PAGID.

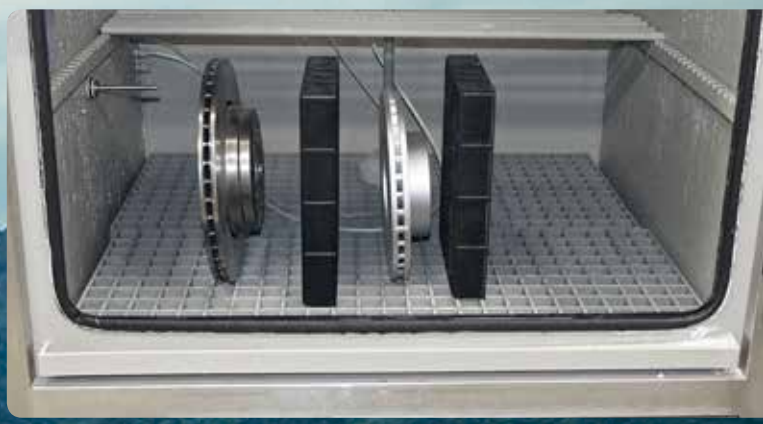

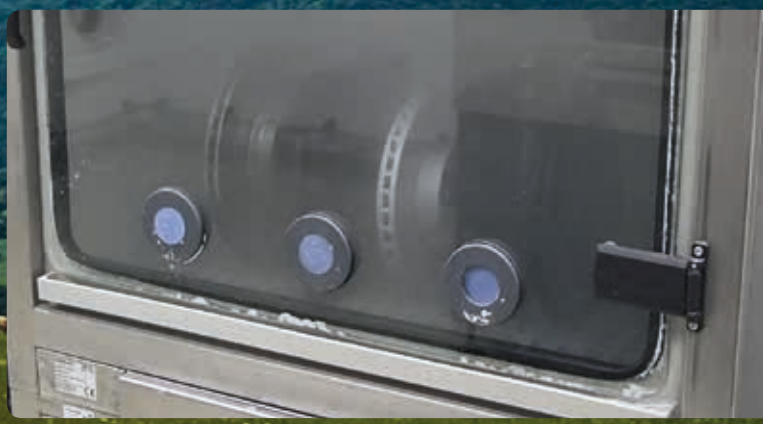

Mise en place avant et pendant l'essai

HELLA S.A.S.
B.P. 7
11 av Albert Einstein
93151 Le Blanc Mesnil Cedex
Téléphone: 0149395959
Télécopie: 0148674052
E-Mail: infofrance@hella.com
Internet: www.hella.fr
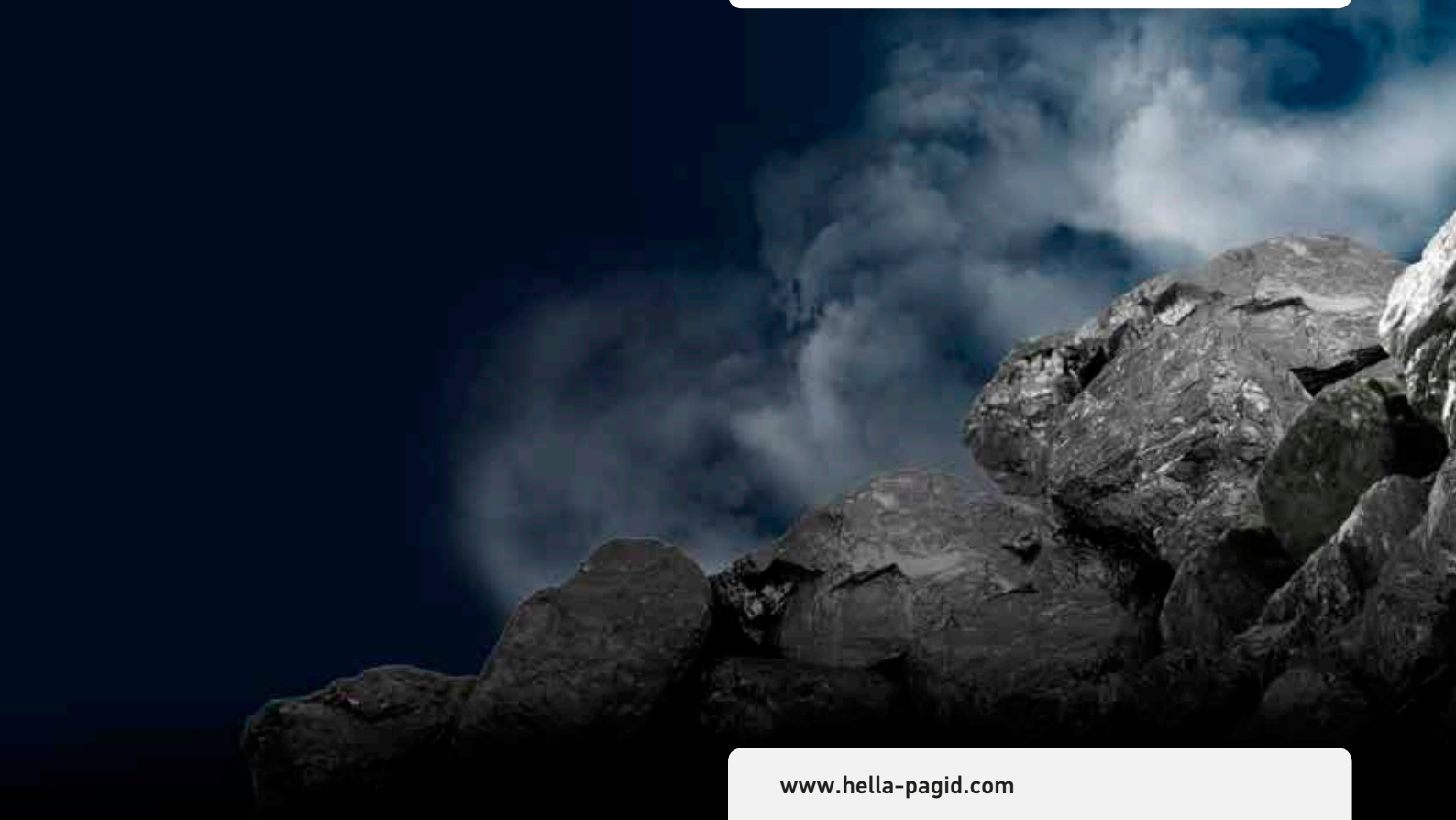
HELLA PAGID GmbH
Lüschershofstraße 80
45356 Essen, Germany
www.hella-pagid.com
service@hella-pagid.com
© HELLA PAGID GmbH
J01491/08.18
Sous reserve de modifications materielles et tarifaires
Printed in Germany