HELLA PAGID
BRAKE SYSTEMS

FIRST TO MARKET

BREMSSCHEIBE FÜR DEN FIAT DUCATO

Hella Pagid Brake Systems ist einer der führenden Bremssystemanbieter am freien Teilemarkt mit einem umfassenden Sortiment. Unsere exzellente Technologie für höchste Ansprüche werden wir als erster Hersteller im Markt auch für den FIAT DUCATO anbieten. Hier erhalten Sie einen schnellen Überblick über die entsprechenden Teilenummern und Modellverwendungen.

Artikelnummer lang	Artikelnummer kurz	Produkt	Fahrzeug	Baujahr
8DD 355 134-991	56449PRO	Bremsscheibe HA	DUCATO (250_)	07/21 –

RELIANCE. TRUST. PERFORMANCE.

BREMSSCHEIBE HA

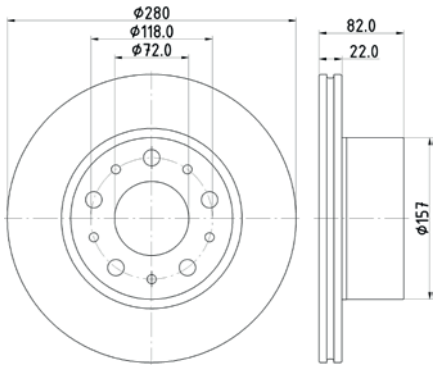

HELLA PAGID zeichnet sich durch eine große Programmvielfalt von mehr als 14.000 Artikeln aus und ist mit den vier Säulen Bremshydraulik, Verschleißteile, Flüssigkeiten & Chemikalien sowie Zubehör breit aufgestellt. Alle unsere Artikel überzeugen durch ein Höchstmaß an Sicherheit, Komfort und Langlebigkeit.

Dass nahezu 100 Prozent des europäischen Fahrzeugbestandes durch HELLA PAGID Scheibenbremsbeläge und Bremsscheiben abgedeckt werden, spricht für uns, unseren Perfektionsanspruch und die Qualität unserer Produkte.

Und weil Sicherheit an erster Stelle steht, wenn es um das Thema Bremsen geht, arbeiten wir intensiv daran, unser Produktprogramm ständig auszubauen und den technologischen Entwicklungen eine Nasenlänge voraus zu sein.

OE-Referenzen:
52161295, 52161296

MARKE	MODELL	BAUJAHR
FIAT	**DUCATO Bus (250_)**	**07/21 –**
	140 Multijet 2,2 D	07/21 –
	DUCATO Kasten (250_)	**07/21 –**
	120 Multijet 2,2 D	07/21 –
	140 Multijet 2,2 D	07/21 –
	160 Multijet 2,2 D	07/21 –
	180 Multijet 2,2 D	07/21 –
	DUCATO Pritsche/Fahrgestell (250_)	**09/21 –**
	120 Multijet 2,2 D	09/21 –
	140 Multijet 2,2 D	09/21 –
	160 Multijet 2,2 D	09/21 –
	180 Multijet 2,2 D	09/21 –