HELLA PAGID

BRAKE SYSTEMS

BREMSBELÄGE FÜR DEN TESLA MODEL 3 UND FÜR WEITERE MODELLE

NEW

TO MARKET

Hella Pagid Brake Systems ist einer der führenden Bremssystemanbieter am freien Teilemarkt mit einem umfassenden Sortiment. Unsere exzellente Technologie für höchste Ansprüche bieten wir nun auch für den TESLA MODEL 3. Hier erhalten Sie einen schnellen Überblick über die entsprechenden Teilenummern und Modellverwendungen.

Artikelnummer lang	Artikelnummer kurz	Produkt	Fahrzeug NEU / New-to-market	Baujahr
8DB 355 040-901	T2897	Bremsbeläge VA	MODEL 3 (5YJ3); MODEL Y (5YJY)	01/17 –

RELIANCE. TRUST. PERFORMANCE.

BREMSBELÄGE VA

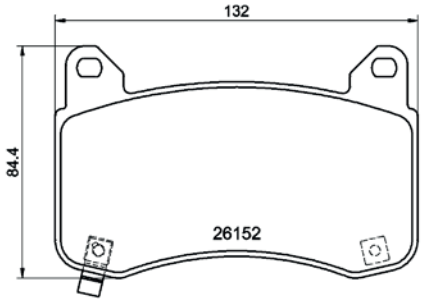

HELLA PAGID zeichnet sich durch eine große Programmvielfalt von mehr als 14.000 Artikeln aus und ist mit den vier Säulen Bremshydraulik, Verschleißteile, Flüssigkeiten & Chemikalien sowie Zubehör breit aufgestellt.

Alle unsere Artikel überzeugen durch ein Höchstmaß an Sicherheit, Komfort und Langlebigkeit. Dass nahezu 100 Prozent des europäischen Fahrzeugbestandes durch HELLA PAGID Scheibenbremsbeläge und Bremsscheiben abgedeckt werden, spricht für uns, unseren Perfektionsanspruch und die Qualität unserer Produkte.

Und weil Sicherheit an erster Stelle steht, wenn es um das Thema Bremsen geht, arbeiten wir intensiv daran, unser Produktprogramm ständig auszubauen und den technologischen Entwicklungen eine Nasenlänge voraus zu sein.

OE-Referenzen:
800824200A; 800824200C; 800824200D

MARKE	MODELL	BAUJAHR
TESLA	**MODEL 3 (5YJ3)**	**01/17 –**
	EV	01/17 –
	EV AWD	06/18 –
	EV Performance AWD	06/18 –
	MODEL Y (5YJY)	
	EV	03/19 –
	EV AWD	03/19 –
	EV Performance	03/19 –