KURZ-INFO

Bi-LED-Abblend- und Fernscheinwerfer SlimLine

- Erste Generation eines rechteckigen Bi-LED-Moduls von HELLA mit hochentwickelter Beleuchtung / Elektronik
- Außerordentlich schlanke Bauform und Technologiefreiheit durch modulares System
- Für unterschiedlichste Anwendungen und maximale Ansprüche

PRODUKTMERKMALE

Der SlimLine Bi-LED Scheinwerfer kombiniert Abblend- und Fernlicht in einem Modul. Es bietet eine hervorragende Lichtleistung und ist das erste eckige Modul im HELLA Portfolio. Die Montage des SlimLine Moduls erfolgt waagerecht.

Dank des soliden Gehäuses und der robusten Konstruktion kann die SlimLine in rauen Umgebungen und für schwere Anwendungen eingesetzt werden. Neben der hohen Schwingungsfestigkeit, die dieses Produkt ideal für den Einsatz bei Baumaschinen macht, ist das Bi-LED-Modul mit der Schutzart IP 6K9K besonders staubdicht und widerstandsfähig gegenüber Hochdruckreinigung.

Durch den eingebauten Verpolungsschutz wird die Lampe auch bei versehentlichem Vertauschen des Anschlusses nicht beschädigt. Zusätzlich führt das Thermomanagement des Moduls zu einer Maximierung der Lebensdauer. Eine volle Funktionalität wird bei Temperaturen bis zu -40 °C und +60 °C gewährleistet.

Dank der hohen Farbtemperatur von 5.500 Kelvin erscheint die Ausleuchtung tageslichtähnlich, sodass der Fahrer wesentlich besser sieht und nicht so schnell ermüdet. Das Fahren wird damit wesentlich sicherer und komfortabler.

ANWENDUNGSBEISPIELE

Der Bi-LED-Abblend- und Fernscheinwerfer Slim-Line eignet sich für den Einsatz an Land- und Baumaschinen, Lkw, Bussen, Wohnmobilen, im Powersports-Bereich sowie Pkw und Sportwagen.

Individueller Fahrzeugcharakter
Die Scheinwerferblende kann farblich kundenspezifisch gestaltet werden und unterstreicht so das individuelle Erscheinungsbild des Fahrzeugs.

Perfekte Kombination – Beeindruckender Stil!
Zusammen mit unserer LEDayFlex III LED Kombinationsleuchte bietet das neue rechteckige Modul attraktive Gestaltungsmöglichkeiten:

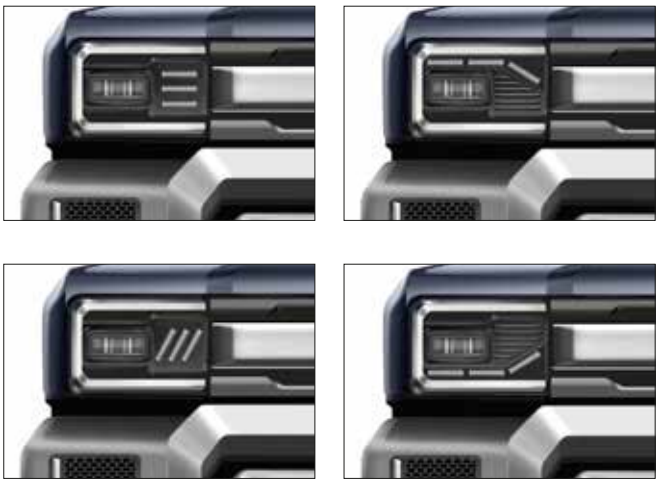

TECHNISCHE DETAILS

Technische Daten	
Betriebsspannungs-bereich	Multivolt (9 – 32 V)
Nennspannung	12 V und 24 V
Stromverbrauch	Abblendlicht: 1,6 A (12 V) Fernlicht: 1,24 A (12 V) Abblend- und Fernlicht: 2,84 A (12 V)
Leistungsaufnahme	Abblendlicht: 19,2 W Fernlicht: 14,9 W Abblend- und Fernlicht: 34,1 W
Lichtfunktion	Abblendlicht, Fernlicht
Lichtquelle	LED
Material	ALGD (Aluminium-Druckguss-Kühlele-ment / 2K-Linse (schwarz / transparent))
Gewicht	1.037 g
Temperaturbereich	- 40 °C bis + 60 °C
Schutzart	IP6Kx, IPx9K, IPx4K
Geprüft	ECE-R10, ECE-R10 06, ECE ES / LES: R149 Klasse B, FMVSS 108
Konform	CISPR 25 Klasse 5
Befestigung	Siehe Montageanleitung
Anschluss	DEUTSCH DT-Stecker, 4-polig (3 Pins genutzt)

Maßskizze

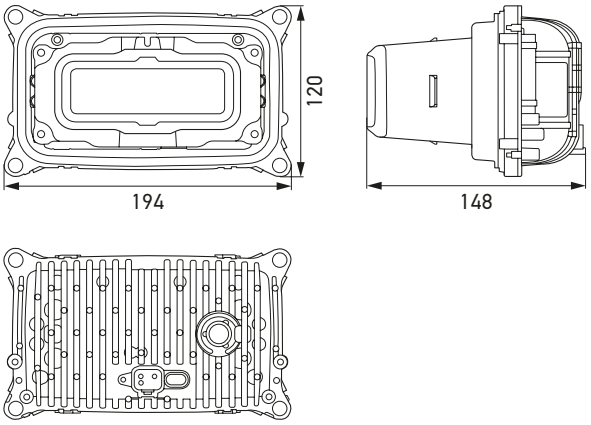

LICHTVERTEILUNG

Abblendlicht

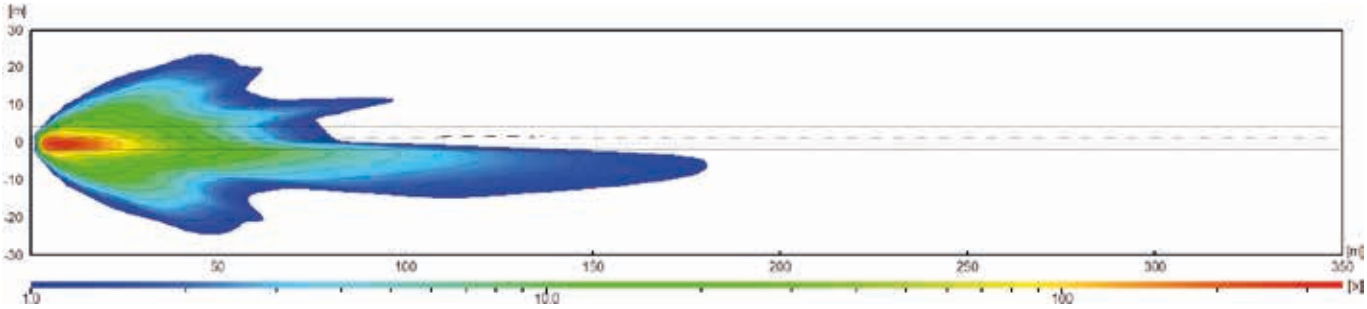

Fernlicht (inkl. Abblendlicht)

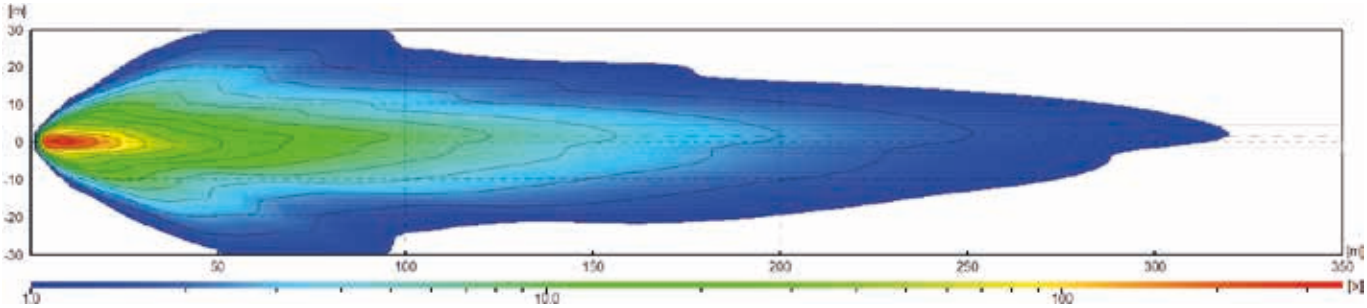

PROGRAMMÜBERSICHT

Produktbild	Zulassung	Variante	Anbauart	Artikelnummer	VPE*
	ECE	Rechtsverkehr	Einbau	**1AL 016 330-001**	1
		Linksverkehr	Einbau	**1LL 016 330-011**	1
	SAE – FMVSS 108	–	Einbau	**1AL 016 330-021**	1

* Verpackungseinheit

ZUBEHÖR

Produktbild	Beschreibung	Artikelnummer
	Tragrahmen	**9AW 258 522-101**
	Befestigungsset (4 Stück)	**9NS 258 539-001**
	Leuchtweitenregler-Zubehörset	**9NS 258 539-011**
	Befestigungsset Leuchtweitenregulierungsmotor (Bügel für linksseitige Montage inkludiert)	**6NM 007 282-221**
	Leuchtweitenregler 24 V	**6NM 008 299-501**
	Bügel für linksseitige Montage	**8HG 138 620-007**
	Bügel für rechtsseitige Montage	**8HG 138 619-007**
	Steckergehäuse, 4-polig	**8JA 201 022-042**
	Verriegelung / Keilschloss, 4-polig	**9NB 201 024-042**
	Kontakthülse (0,5 - 1,5 mm²), 4-polig	**8KW 201 025-112**
	Dummy-Stecker	**9NB 201 026-012**
	Setverpackung für 4-polig	**8JA 201 022-821**

ANBAUART UND ERFORDERLICHES ZUBEHÖR JE PRODUKT

Ohne Montagerahmen	Mit Montagerahmen	Leuchtweitenregler 12 V Rechts- oder Linksmontage	Leuchtweitenregler 24 V Rechts- oder Linksmontage
Heavy Duty: 4 x Befestigungsschrauben Standardanforderungen: 3 x Befestigungsschrauben	Heavy Duty: 4 x Befestigungsschrauben 1 x Tragrahmen Standardanforderungen: 3 x Befestigungsschrauben 1 x Tragrahmen	2 x Befestigungsschrauben 1 x Tragrahmen 1 x Leuchtweitenregler-Set 1 x Leuchtweitenregler 12 V 1 x Bügel für links- oder rechtsseitige Montage	2 x Befestigungsschrauben 1 x Tragrahmen 1 x Leuchtweitenregler-Set 1 x Leuchtweitenregler 24 V 1 x Bügel für links- oder rechtsseitige Montage

Vier Befestigungsschrauben werden bei Heavy Duty Anwendungen (z. B. Land- und Baumaschinen) benötigt.

Für Standardanforderungen werden nur zwei Befestigungsschrauben und ein Leuchtweitenregler benötigt.

© HELLA GmbH & Co. KGaA, Lippstadt J02230/KB/01.24 Sachliche und preisliche Änderungen vorbehalten.