KURZ-INFO

LED-Umrissleuchte mit Gummiarm

- Für Anhänger, Sattelauflieger und Sonderfahrzeuge
- Der Leuchtenkopf ist besonders durch Gummiumrandung geschützt
- Lichtscheibe glasklar aus bruchsicherem PMMA

PRODUKTMERKMALE

Hohe Vibrationsfestigkeit
Aufgrund der Bauweise hat diese Gummiarm-Umrissleuchte eine sehr hohe Vibrations- und Stoßunempfindlichkeit. Der Gummiarm stellt sich selbst bei Stößen immer wieder auf die „0-Position“ zurück und lässt die Leuchte auch bei höheren Geschwindigkeiten stabil bleiben.

Besonders geschützt
Der Leuchtenkopf ist durch Gummiumrandung besonders vor Beschädigungen geschützt.

Geringer Stromverbrauch
Im Vergleich zu Glühlampen-Versionen zeichnen sich diese LED-Versionen durch geringen Stromverbrauch sowie eine längere Lebensdauer aus.

Kontaktierung
Die Kontaktierung kann nach allen gängigen Steckverbindungen erfolgen. Verschiedene Kabellängen runden das Programm ab, so dass diese Leuchte für vielfältige Anwendungen genutzt werden kann.

LED-LICHTTECHNOLOGIE

Als Innovationsführer in der automobilen Erstausrüstung setzt FORVIA HELLA Maßstäbe durch LED-Lichttechnologie.

Die Vorteile moderner LED-Lichttechnologie im Überblick:
Extrem niedriger Energieverbrauch
Durch die Kombination effizienter Leuchtdioden (LEDs) und Präzisionsoptiken erreichen die FORVIA HELLA Leuchten die gesetzlich vorgeschriebene Lichtverteilung – und das mit 85 % weniger Leistung im Vergleich zu Glühlampenleuchten!

Kein Leuchtmittelwechsel, keine Wartung und extrem lange Betriebsdauer durch kompetentes Thermo Management
Zur Verlängerung der Lebensdauer der Leuchte sind alle Bauteile temperaturoptimiert angeordnet. Bei extrem hohen Temperaturen wird somit eine Überhitzung der LEDs vermieden. Dieses Thermo Management führt zu einer Maximierung der Lebensdauer.

Die Lebensdauer der LEDs entspricht der Lebensdauer des Fahrzeugs.

TECHNISCHE DETAILS

Technische Daten	
Nennspannung	12 V und 24 V
Leistungsaufnahme	1,8 W
Lichtfunktion	Umrisslicht
Lichtquelle	4 LEDs
Temperaturbereich	- 40 °C bis + 50 °C
Schutzart	IP 6K9K
Geprüft	ECE-R7, ECE-R91, ECE-R10, ADR / GGVSEB
Schutz	Überspannungsschutz
Anschluss	EasyConn 2-pol, Quicklink-Verbinder, AMP-SUPERSEAL-Stecker, 6,3 mm Flachsteckhülsen oder offene Leitungsenden

Maßskizze

Vertikale Montage

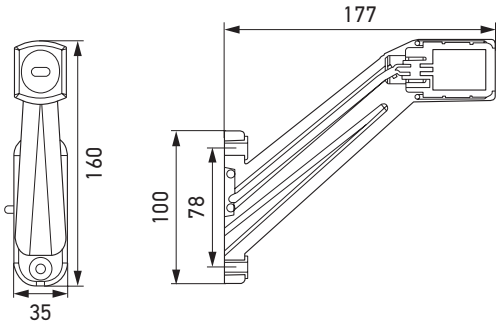

Kurze Version

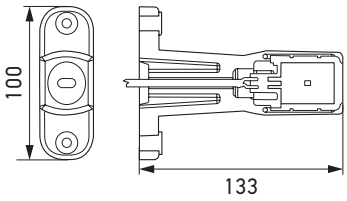

Horizontale Montage

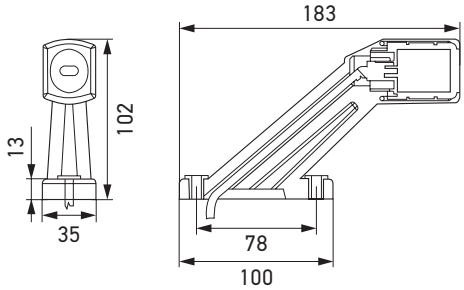

Lochbild

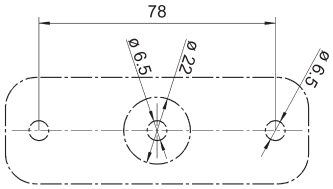

PROGRAMMÜBERSICHT

Produktbild	Anschluss	Anbauart *	Leitungslänge	Artikelnummer
vertikal	EasyConn 2-pol. Steckergehäuse, gewinkelt	links	500 mm	**2XS 011 744-011/7**
		rechts		**2XS 011 744-021/7**
	EasyConn 2-pol. Steckhülsengehäuse	rechts	500 mm	**2XS 011 744-101/7**
		links		**2XS 011 744-111/7**
	Quicklink-Verbinder	links	500 mm	**2XS 011 744-071/7**
		rechts		**2XS 011 744-081/7**
	Quicklink-Verbinder	rechts	1.000 mm	**2XS 011 744-181**
		links		**2XS 011 744-191**
	AMP-SUPERSEAL-Stecker	links	2.000 mm	**2XS 011 744-051/7**
		rechts		**2XS 011 744-061/7**
	AMP-SUPERSEAL-Stecker	rechts	800 mm	**2XS 011 744-201/7**
		links		**2XS 011 744-211/7**
	Flachsteckhülse 6,3 mm	links	3.000 mm	**2XS 011 744-031/7**
		rechts		**2XS 011 744-041/7**
	Flachsteckhülse 6,3 mm	rechts	150 mm	**2XS 011 744-161/7**
		links	300 mm	**2XS 011 744-171/7**
horizontal	EasyConn 2-pol. Steckhülsengehäuse	links	500 mm	**2XS 011 769-011/7**
		rechts		**2XS 011 769-021/7**
	Quicklink-Verbinder	links	670 mm	**2XS 011 769-091**
		rechts		**2XS 011 769-101**
	EasyConn 2-pol. Steckergehäuse, gewinkelt	links	500 mm	**2XS 011 769-617**
		rechts		**2XS 011 769-627**
	Flachsteckhülse 6,3 mm	links	3.000 mm	**2XS 011 769-707**
		rechts		**2XS 011 769-687**
	Offene Leitungsenden	links	300 mm	**2XS 011 769-697**
		rechts	150 mm	**2XS 011 769-677**
kurz	EasyConn 2-pol. Steckergehäuse, gewinkelt	–	500 mm	**2XS 011 768-011/7**
	EasyConn 2-pol. Steckhülsengehäuse	–	500 mm	**2XS 011 768-021/7**
	Quicklink-Verbinder	–	500 mm	**2XS 011 768-001/7**
	AMP-SUPERSEAL-Stecker	-	2.000 mm	**2XS 011 768-031**
	Flachsteckhülse 6,3 mm	rechts	3.000 mm	**2XS 011 768-061/7**
		links	2.000 mm	**2XS 011 768-071/7**
	DEUTSCH-Stecker 2-pol.	–	485 mm	**2XS 011 768-117**
	Offene Leitungsenden	rechts	150 mm	**2XS 011 768-647**
		links	300 mm	**2XS 011 768-657**

* Alle Varianten können auf beiden Seiten angebracht werden (umgedreht). Die angegebene Anbauart ist lediglich die gängigste.

© HELLA GmbH & Co. KGaA, Lippstadt J02005/03.24 Sachliche und preisliche Änderungen vorbehalten.