KURZ-INFO

Horn M28

→ Ideal für alle Arten von leichten Nutzfahrzeugen und Pkws
→ Langlebiges Horn mit innovativer Technologie
→ Kompakte Größe und geringes Gewicht
→ Breitspannungshorn im Sortiment verfügbar
→ Eliminierung von mechanischem Verschleiß durch elektronisches Design

PRODUKTMERKMALE

Anwendung
Die Signalhörner werden durch den Batteriestromimpuls gespeist, der normalerweise über einen vom Lenkrad gesteuerten Spannungsimpuls übertragen wird. Das Stromsignal wird zu einem Relais geleitet, das den gesamten Regelstrom sendet, sodass keine Spannungseinbrüche auftreten.

Da das Signalhorn durch elektrischen Strom gespeist wird, entsteht ein Magnetfeld, das einen Metallkern (Welle) zusammen mit einer Stahlmembran anzieht. Dieser Magnetismus bewirkt, dass die Vibrationen, die durch unterschiedliche Resonanzen umgewandelt werden, tiefe oder hohe Töne erzeugen.

Aufbau und Funktion
Signalhörner sind ein obligatorischer Bestandteil der Sicherheitsausrüstung eines Fahrzeugs.

Ein besonders gut wahrnehmbares Geräusch ist notwendig, um andere Verkehrsteilnehmer in Gefahrensituationen optimal warnen zu können. Unsere Signalhörner bieten Ihnen eine hohe Funktionssicherheit.

TECHNISCHE DETAILS

Technische Daten	
Durchmesser	80 mm
Betriebsspannung	9 – 15 V
Nominalspannung	12 V
Prüfspannung	13 ± 0.1 V
Stromaufnahme	3,5 A max.
Leistungsaufnahme	60 W
Betriebstemperatur	-40 °C bis +80 °C
Schutzart	IP 67
Material Gehäuse	Metall schwarz
Frequenzbereich	340 ± 20 Hz (tiefer Ton) 415 ± 20 Hz (hoher Ton)
Schalldruckpegel bei 2 m	105 – 118 dB(A)
Lebensdauer	500.000 Zyklen
Typprüfung	ECE R28 (Lebensdauer) ECE R10 (EMC)

Technische Zeichnung

3AL 007 425-427

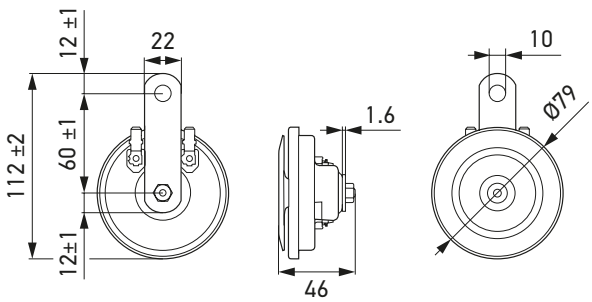

Pinbelegung

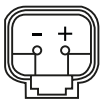

Spritzwassergeschützter DEUTSCH-Stecker DT 06-25.

VARIANTENÜBERSICHT

Produktbild	Beschreibung	Artikelnummer	Verpackungseinheit
	12 V, 335 Hz ± 20 Hz, tiefer Ton, Flachstecker	**3AL 007 425-427**	32

© HELLA GmbH & Co. KGaA, Lippstadt J01715/10.22 Sachliche und preisliche Änderungen vorbehalten..