BELEUCHTUNG
FAHRZEUGSPEZIFISCH
2018-19

HELLA PRINT- UND ONLINE-KATALOGE
HELLA LIVE ERLEBEN IM INTERNET

Der schnelle Weg zur Produktidentifikation: Mit unseren Print- und Online-Katalogen

FAHRZEUGSPEZIFISCHE TEILE

www.hella.com/catalogue

Fahrzeugspezifische Teile von HELLA finden Sie in unseren aktuellen Printkatalogen sowie im HELLA Online Katalog

Im HELLA Online Katalog erhalten Sie einen umfassenden Überblick über die für Ihr Fahrzeug passenden Produkte aus den Bereichen Beleuchtung, Elektrik/Elektronik, Thermo Management und Bremsen.
Von welcher Ausgangsposition Sie die Produktanfrage auch starten: Das Suchsystem bringt Sie auf dem schnellsten Weg zur richtigen Antwort. Aktuell und flexibel.

Je nach Bedarf kann über das Fahrzeug oder über eine Auswahl verschiedener Kriterien, wie z. B. Artikelnummer, OE-Nummer oder weitere Referenzen, der Weg zum passenden Teil gewählt werden. Neben ausführlichen Basisfakten bietet Ihnen der Online-Katalog zusätzliche Informationen und Verknüpfungen zu weiteren Dokumenten.

UNIVERSALTEILE

www.hella.com/upc

HELLA Universalteile finden Sie in unseren aktuellen Printkatalogen sowie im Universalteilekatalog-Online.

Der Universalteilekatalog-Online bietet eine schnelle und aktuelle Übersicht über Produkte aus den Bereichen Beleuchtung, Elektrik und Thermo Management für viele Fahrzeuge wie Pkw, Truck, Trailer, Land- und Baumaschinen sowie für Busse und Caravan.

TOOLS

www.hella-gutmann.com

Beste Tools. Effiziente Reparatur

Zur fachgerechten Reparatur und Wartung stellen wir professionelle Werkzeuge und Diagnose-Geräte, umfangreiche Fahrzeugdaten und verlässliche Werkstattgeräte zur Verfügung, wie z.B. Werkzeuge und Geräte aus den Bereichen Licht-Service (Scheinwerfer-Einstellgeräte), Batterie-Service (Batterietester und Batterieladegeräte) sowie Hand-, Inspektions- und Werkstattleuchten.

HELLA live erleben

www.hella.com/onlineservices

Weitergehende Informationen zu den Produkten aus dem umfangreichen Sortiment von HELLA finden Sie unter ONLINE SERVICES

Alles auf einen Blick, übersichtlich und kompakt erhalten Sie hier eine Auswahl wichtiger und interaktiver Informationen: Online-Tools, -Konfiguratoren und -Kataloge sowie zielgruppenspezifische Microsites.

Mit dem zusätzlichen App-Angebot bieten wir interaktive Produkterlebnisse und praktischen Service für unterwegs.

Willkommen in der mobilen Welt von HELLA! **www.hella.com/apps**

Scheinwerfer und Leuchten für Pkw	1.01-1.335	1
Scheinwerfer und Leuchten für Transporter	2.01-2.35	2
Scheinwerfer und Leuchten für Nkw und Busse	3.01-3.125	3
Glühlampen	4.01-4.25	4
Übersichten	5.01-5.43	5

Inhaltsübersicht - Hersteller/Seite	**1.02 - 1.06**
Scheinwerfer und Leuchten - Verwendungsübersicht für Pkw	**1.07 - 1.335**

Übersicht Hersteller/Seite

Hersteller	Baujahr	Seite
Alfa Romeo		
145, 146 (930)	07/94->01/01	1.07
Audi		
A1 (8X1, 8XF, 8XA, 8XK)	05/10->	1.07 - 1.08
A2 (8Z0)	02/00->08/05	1.08
A3 (8L1)	09/96->05/03	1.09 - 1.10
A3 (8P1, 8PA, 8P7)	05/03->06/08	1.10 - 1.11
A3 (8V1, 8VA, 8VS, 8V7)	04/12->	1.12 - 1.14
A4 (8D2, 8D5, B5)	01/99->09/01	1.14
A4 (8E2, 8E5, B6)	11/00->12/04	1.15
A4 (8EC, 8ED, B7)	11/04->11/07	1.15
A4 (8K2, 8K5, 8KH, B8)	11/11->12/15	1.16 - 1.19
A4 (8W2, 8W5, 8WH, B9)	05/15->	1.19 - 1.20
A5 (8T3, 8F7, 8TA)	11/11->	1.20 - 1.21
A6 (4A, C4)	06/94->12/97	1.21 - 1.22
A6 (4B2, 4B5, C5)	01/97->01/05	1.22 - 1.24
A6 Allroad (4BH, C5)	05/00->08/05	1.25
A6 (4F2, 4F5, C6)	05/04->10/08	1.25 - 1.28
A6 Allroad (4FH, C6)	05/06->10/08	1.28 - 1.30
A6 (C7)	03/11->	1.31 - 1.33
A7 Sportback (4GA)	10/10->	1.33 - 1.34
A8 (4D2, 4D8)	99->	1.34
A8 (4E_)	10/02->05/05	1.34 - 1.35
A8 (4H_)	02/14->	1.36
Cabriolet (B4)	05/91->08/00	1.36 - 1.37
Coupé (89, 8B)	10/88->12/96	1.37 - 1.38
Q3 (8U)	06/11->	1.38
Q5 (8R)	11/08->00/00	1.38
Q7 (4L)	03/06->04/09	1.39
TT (8N3, 8N9)	10/98->06/06	1.39
80 (89, 89Q, 8A, B3)	06/86->10/91	1.39 - 1.40
80 (8C, B4)	09/91->01/96	1.40 - 1.41
90 (89, 89Q, 8A, B3)	04/87->09/91	1.41
100 (44, 44Q, C3)	08/82->11/90	1.42
100 (4A, C4)	12/90->07/94	1.42 - 1.44
200 (44, 44Q)	06/83->12/91	1.44
BMW		
X1 (E84)	03/09->06/15	1.44 - 1.45
X1 (F48)	11/14->	1.45
X3 (E83)	01/03->12/11	1.45
X3 (F25)	09/10->	1.45 - 1.46
X4 (F26)	05/13->	1.46
X5 (E53)	12/03->02/07	1.46 - 1.47
X5 (E70)	04/10->06/13	1.47
X5 (F15)	12/12->	1.47
X6 (E71, E72)	06/07->09/09	1.48
X6 (F16)	08/14->	1.48
Z3 (E36)	10/95->01/03	1.48
Z4 (E85, E86)	02/03->12/09	1.49
Z4 (E89)	05/09->03/13	1.49
1 (E81, E87)	09/04->01/13	1.49 - 1.50
1 (E82, E88) Coupé, Cabriolet	03/11->12/13	1.50 - 1.51
1 (F20, F21)	11/10->	1.52 - 1.53
2 (F22, F23) Coupé, Cabriolet	10/13->	1.53
2 Active Tourer (F45)	11/13->	1.53
2 Gran Tourer (F46)	07/14->	1.54
3 (E30)	09/82->06/94	1.54
3 (E36)	09/90->08/00	1.55
3 (E46) Lim., Touring	02/98->02/05	1.56 - 1.57
3 (E46) Cabriolet, Coupé	06/00->12/07	1.57 - 1.58
3 (E46) Compact	06/01->02/05	1.58
3 (E90/E91) Lim., Touring	01/05->09/08	1.58 - 1.60
3 (E92/E93) Coupé, Cabriolet	06/06->12/13	1.61
3 (F30/F31/F35) Lim., Touring	10/11->00/06	1.61 - 1.62
3 Gran Turismo (F34)	03/13->	1.63
4 (F32/F33/F36)	07/13->	1.63
5 (E28)	06/81->12/87	1.63
5 (E34)	01/88->01/97	1.63 - 1.64
5 (E39)	11/95->06/04	1.65 - 1.69
5 (E60, E61)	07/03->09/07	1.70 - 1.74
5 (F10, F11)	03/10->	1.74 - 1.77
5 Gran Turismo (F07GT)	07/13->	1.77
6 (E24)	10/75->04/89	1.77
6 (E63/E64)	01/04->07/07	1.78
7 (E23)	05/77->04/88	1.78
7 (E32)	09/86->09/94	1.78 - 1.79
7 (E38)	10/94->11/01	1.79
7 (E65, E66)	11/01->12/09	1.79 - 1.81
7 (F01, F02, F03, F04)	02/08->06/12	1.81 - 1.82

Übersicht Hersteller/Seite

Hersteller	Baujahr	Seite
Chrysler		
PT Cruiser	06/00->	1.82
Citroën		
Berlingo (MF, M_)	11/02->12/09	1.82
C2 (JM_)	09/03->12/09	1.82 - 1.83
C3 II	11/09->02/13	1.83
C3 Picasso	02/09->	1.83
C3 Picasso II		1.83
C4 I (LC_)	11/04->07/11	1.83 - 1.84
C4 II (B7)	01/15->	1.84
C4 Coupé (LA_)	11/04->08/08	1.85
C4 Picasso I (UD_,UA_)	09/10->08/13	1.85 - 1.87
C4 Picasso II	09/13->	1.87
C5 III (RD_/TD_)	02/08->	1.87 - 1.88
DS3	11/09->07/15	1.88
Fiat		
Multipla (186)	04/99->09/04	1.89
Punto (176)	09/93->09/99	1.89
126, 127, 128	09/72->09/00	1.90
Ford		
C-MAX (DM2)	02/07->09/10	1.90
Courier	02/96->	1.90
Escort V, VI	07/90->09/96	1.91
Escort VII	01/95->10/02	1.91
Fiesta III (GFJ)	01/89->12/95	1.91
Fiesta IV (JA_, JB_)	08/95->09/99	1.91
Fiesta Kasten (J5_, J3_, JV_)	02/96->	1.92
Fiesta V (JH_, JD_)	11/01->06/08	1.92
Fiesta VI	01/13->	1.93 - 1.94
Focus	10/98->11/04	1.94 - 1.97
Focus II (DA_)	07/04->02/08	1.97 - 1.102
Focus III	07/10->	1.102 - 1.105
Focus C-MAX	10/03->03/07	1.106
Fusion (JU_)	08/02->11/05	1.106 - 1.107
Galaxy (WGR)	03/95->05/06	1.107 - 1.108
Galaxy (WA6)	03/10->06/15	1.108
Kuga I	03/08->11/12	1.109
Maverick (UDS, UNS)	02/93->06/96	1.109
Mondeo II	01/98->11/00	1.109
Mondeo III	11/00->03/07	1.110

Hersteller	Baujahr	Seite
Ford		
Mondeo IV (BA7)	11/10->01/15	1.111 - 1.113
S-MAX (WA6)	05/10->12/14	1.113 - 1.114
Hyundai		
i30, i30cw (FD, FDH)	04/09->12/11	1.114
Jaguar		
XE (X760)	03/15->	1.115
XF (_J05_, CC9)	08/11->04/15	1.115
Lancia		
Ypsilon (843)	10/03->08/06	1.116
Land Rover		
Discovery Sport (LC_)	12/14->	1.116
Freelander II (FA_)	10/12->12/14	1.116 - 1.118
Range Rover III (LM)	05/05->04/09	1.118 - 1.119
Range Rover Evoque (LV)	06/11->	1.119 - 1.120
Range Rover Sport (LS)	02/05->07/09	1.120 - 1.121
Mazda		
121 III (JASM, JBSM)	03/96->09/99	1.121
Mercedes-Benz		
A-Klasse (W 176)	06/12->	1.122
C-Klasse (W/S 202)	03/93->03/01	1.123
C-Klasse (W/S 203)	05/00->08/05	1.124 - 1.125
C-Klasse Sportcoupé (CL 203)	03/01->09/04	1.125 - 1.127
C-Klasse (W/S 204)	02/08->08/14	1.127
CLK (C 208)	06/97->06/02	1.127 - 1.128
CLK (C 209)	06/02->06/07	1.128 - 1.129
CLS (C 219)	10/04->12/10	1.130
E-Klasse (W/S 124)	02/93->03/98	1.131 - 1.132
E-Klasse (W/S 210)	06/95->03/03	1.132 - 1.134
E-Klasse (W/S 211)	03/02->07/09	1.134 - 1.138
E-Klasse (W/S 212)	03/13->	1.139 - 1.141
E-Klasse Coupé/Cabrio (C 207)	06/13->	1.141 - 1.143
E-Klasse (W/S 213)	01/16->	1.143 - 1.144
G-Klasse (W 460)	03/79->07/93	1.144 - 1.145
G-Klasse (W 461)	09/89->	1.145 - 1.146
G-Klasse (W 463)	09/89->	1.146 - 1.147
GL-Klasse (X 164)	09/06->07/09	1.147 - 1.148
M-Klasse (W 163)	02/98->06/05	1.148 - 1.149

Übersicht Hersteller/Seite

Hersteller	Baujahr	Seite
Mercedes-Benz		
M-Klasse (W 164)	07/05->07/08	1.149 - 1.151
R-Klasse (W 251, V 251)	01/06->06/07	1.152 - 1.153
S-Klasse Coupé (C 215)	03/99->06/05	1.153 - 1.154
S-Klasse Coupé (C 216)	05/06->06/07	1.154
SL (R 230)	10/01->03/08	1.154
SLK (R 170)	06/96->04/04	1.154 - 1.155
SLK (R 171)	03/04->04/08	1.155 - 1.156
Vaneo (414)	02/02->07/05	1.156
Viano (W 639)	09/10->	1.156 - 1.157
V-Klasse (W 447)	03/14->	1.158
190 (W 201)	10/82->08/93	1.158
200 - 300 (W 123)	02/76->12/85	1.159 - 1.160
200 - 500 (W 124)	12/84->06/93	1.160 - 1.162
Mini		
Mini (F54, F55, F56, F57)	04/13->	1.162 - 1.163
Mini Countryman (F60)	07/16->	1.163
Nissan		
Navara (D40)	04/10->	1.163
Pathfinder (R51)	01/05->	1.164
Primera (P12, WP12)	01/02->	1.164
Qashqai I (J10, JJ10)	01/10->12/13	1.164 - 1.166
Terrano II (R20)	10/92->03/05	1.166
Tiida (C11)	05/04->06/13	1.167
Opel		
Adam	10/12->	1.167 - 1.168
Astra F	09/91->03/01	1.168
Astra G	02/98->10/05	1.169 - 1.171
Astra H	03/04->02/07	1.171 - 1.173
Astra J	10/10->	1.174 - 1.176
Calibra	06/90->07/97	1.177
Combo II		1.177
Corsa C		1.177
Corsa D	01/11->	1.177 - 1.178
Corsa E	11/14->	1.178 - 1.179
Insignia A	08/13->05/17	1.179 - 1.182
Meriva A	05/03->05/10	1.183
Meriva B	06/10->	1.183 - 1.184
Omega A	09/86->05/94	1.184
Omega B	03/94->07/03	1.185 - 1.186

Hersteller	Baujahr	Seite
Opel		
Signum	05/03->08/05	1.187 - 1.188
Vectra A	04/88->11/95	1.188
Vectra C	00/00->	1.188 - 1.190
Zafira A (F75_)	04/99->06/05	1.190 - 1.191
Zafira B (A05)	07/05->	1.191
Peugeot		
207	02/06->08/09	1.191 - 1.192
208	03/12->	1.192
308 II	09/13->	1.193
308 CC	04/09->03/15	1.193
407 Coupé (6C_)	10/05->	1.193 - 1.194
508 RXH	11/10->	1.194
2008	03/13->	1.195
Partner (5)	11/02->	1.195
Porsche		
Cayenne (3PA)	09/02->01/07	1.195
Cayenne (92A)	06/14->	1.195
Panamera (970)	04/13->	1.196
911	65->86	1.196
944	85->07/91	1.196
Puch		
G-Klasse (W 460)	03/79->07/93	1.196 - 1.197
G-Klasse (W 461)	02/90->	1.197 - 1.198
G-Klasse (W 463)	09/89->	1.198 - 1.199
Renault		
Avantime (DE0)	09/01->05/03	1.199
Clio II (B/C/B0/1_)	09/98->05/09	1.200 - 1.202
Clio III (C/BR1J, C/BR1Q)	06/05->12/07	1.202
Clio IV (BH_)	09/16->	1.202
Espace III (JE0_)	11/96->10/02	1.202
Espace IV (JK0/1_)	11/02->04/06	1.203
Espace V (JR_)	02/15->	1.204
Grand Scénic II (JM0/1_)	04/04->07/06	1.204 - 1.206
Grand Scénic IV (R9_)	09/16->	1.207
Kadjar (HA_, HL_)	06/15->	1.207
Kangoo (KC0/1_)	08/97->01/08	1.207 - 1.208
Laguna I (B56_, 556_, K56_)	11/93->08/02	1.208
Laguna II (BG0/1_, KG0/1_)	03/01->11/04	1.208

Übersicht Hersteller/Seite

Hersteller	Baujahr	Seite
Renault		
Mastermaxi (FH/HH/UH)	04/98->11/04	1.208 - 1.209
Mégane I	01/96->08/03	1.209
Mégane II	08/03->12/09	1.209 - 1.210
Mégane IV BA9A/M_)	11/15->	1.210
Safrane I (B54_)	04/92->10/97	1.210
Safrane II (B54_)	07/96->12/00	1.210
Scénic I (JA0/1_)	09/99->08/03	1.211
Scénic II (JM0/1_)	06/03->07/06	1.211 - 1.213
Scénic IV (J9_)	10/16->	1.213
Thalia I (LB0/1/2_)	08/00->05/09	1.214 - 1.215
Twingo I (C06_/S06_)	03/93->	1.215
Twingo II (CN0_)	01/12->	1.215 - 1.216
Twingo III /BCM_)	09/14->	1.216
Vel Satis (BJ0)	06/02->11/04	1.216 - 1.217
19 II	04/92->12/95	1.217
Seat		
Alhambra (7V8, 7V9)	04/96->06/00	1.217
Alhambra (710, 711)	06/10->	1.218
Altea (5P1)	03/04->03/09	1.218
Altea XL (5P5/5P8)	10/06->03/09	1.218 - 1.219
Arosa (6H)	05/97->06/04	1.219
Ateca (KH7)	04/16->	1.219
Cordoba I (6K1, 6K2)	02/93->10/99	1.220
Cordoba II (6K2)	06/99->10/02	1.220
Cordoba II Vario (6K5)	06/99->12/02	1.220
Cordoba III (6L2)	09/02->11/09	1.221
Exeo (3R2, 3R5)	12/08->	1.221
Ibiza II (6K1)	03/93->08/99	1.221 - 1.222
Ibiza III (6K1)	06/99->02/02	1.222 - 1.223
Ibiza IV (6L1)	02/02->11/09	1.223 - 1.224
Ibiza V (6J_,, 6P_)	04/12->	1.224
Inca (6K9)	11/95->06/03	1.225
Leon (1M1)	11/99->06/06	1.225
Leon (1P1)	05/05->03/09	1.225 - 1.226
Leon (5F1/5F5/5F8)	09/12->	1.227
Mii (KF1_)	10/11->	1.228
Toledo I (1L)	09/95->03/99	1.228
Toledo II (1M2)	10/98->05/06	1.228 - 1.229
Toledo III (5P2)	04/04->05/09	1.229
Toledo IV (KG3)	07/12->	1.229 - 1.230

Hersteller	Baujahr	Seite
Skoda		
Citigo	12/11->	1.230 - 1.231
Fabia I (6Y2, 6Y3, 6Y5)	08/99->	1.231 - 1.233
Fabia II (542, 545)	03/10->12/14	1.233 - 1.235
Fabia III (NJ3, NJ5)	08/14->	1.236
Felicia I (6U1, 6U5)	10/94->03/98	1.236
Felicia II (6U1, 6U5)	01/98->06/01	1.236 - 1.237
Kodiaq (NS7)	03/17->	1.237
Octavia I (1U2, 1U5)	09/96->08/00	1.237 - 1.238
Octavia II (1Z3, 1Z5)	02/04->12/08	1.239 - 1.241
Octavia III (5E3, 5E5)	11/12->	1.241 - 1.242
Rapid (NH3)	07/12->	1.243
Roomster (5J)	03/10->05/15	1.243 - 1.246
Superb I (3U4)	12/01->03/08	1.246 - 1.247
Superb II (3T4, 3T5)	06/13->05/15	1.247 - 1.249
Superb III (3V3, 3V5)	03/15->	1.249 - 1.250
Yeti (5L)	05/09->10/13	1.250
Volkswagen		
Amarok (2H_, S1B)	09/10->	1.251
Beetle (5C1, 5C2, 5C7, 5C8)	04/11->	1.251 - 1.252
Bora (1J2, 1J6)	10/98->09/05	1.252 - 1.253
Caddy I (14)	08/82->07/92	1.253
Caddy II (9KA9, 9K9B, 9U7)	11/95->12/00	1.253 - 1.254
Caddy III (2K_, 2C_)	09/10->12/04	1.254 - 1.256
Caddy IV (SA_)	05/15->	1.256 - 1.257
CC (358)	11/11->	1.257
Saveiro	12->13	1.257
Eos (1F7, 1F8)	11/10->08/15	1.258 - 1.260
Fox (5Z1, 5Z3)	04/05->	1.260
Fox (Brasilien)	08/14->	1.260
Gol	06/08->	1.261
Golf I (17, 155)	07/74->08/93	1.261 - 1.262
Golf II (19E, 1G1)	08/83->12/92	1.262
Golf III (1H1, 1H5, 1E7)	08/91->06/02	1.263 - 1.267
Golf IV (1J1, 1J5)	08/97->06/06	1.267 - 1.270
Golf V (1K1)	10/03->02/09	1.270 - 1.272
Golf V Variant (1K5)	06/07->07/09	1.272 - 1.273
Golf VI (5K1)	11/10->11/13	1.273 - 1.276
Golf VI Variant (AJ5)	11/10->07/13	1.276 - 1.277
Golf VI Cabriolet (517)	03/11->	1.277 - 1.278
Golf VII	08/12->	1.279 - 1.280

Übersicht Hersteller/Seite

Hersteller	Baujahr	Seite
Volkswagen		
Golf Plus (5M1, 521)	01/05->02/09	1.281 - 1.282
Golf Sportsvan (AM1)	02/14->	1.282
Jetta II (19E, 1G2)	01/84->07/92	1.282 - 1.283
Jetta III (1K2)	08/05->10/10	1.283 - 1.284
Jetta IV (162, 163)	04/10->14/00	1.284 - 1.285
Load Up	12/11->	1.285 - 1.286
Lupo (6X1, 6E1)	09/98->07/05	1.286
Passat (3A2, 3A5, 35I)	02/88->05/97	1.286 - 1.288
Passat (3B2, 3B5)	08/96->11/00	1.288 - 1.289
Passat (3B3, 3B6)	11/00->08/05	1.289
Passat (3C2, 3C5)	03/05->11/10	1.290
Passat (362, 365)	08/10->12/14	1.291 - 1.292
Passat (3G2, 3G5)	08/14->00/05	1.292 - 1.293
Polo II (86C, 80)	10/81->09/94	1.293 - 1.294
Polo III (6N1)	10/94->10/99	1.295 - 1.297
Polo III (6N2)	10/99->10/01	1.297 - 1.298
Polo IV (9N_)	10/01->11/09	1.299 - 1.301
Polo V (6R, 6C)	05/10->	1.301 - 1.305
Saveiro	09/09->	1.306
Scirocco (137, 138)	08/14->	1.306
Sharan (7M8, 7M9, 7M6)	09/95->05/08	1.307 - 1.308
Sharan (7N)	05/10->	1.308
Tiguan (5N_)	06/11->	1.309 - 1.312
Tiguan (AD1)	01/16->	1.312
Touareg (7LA, 7L6, 7L7)	10/02->05/10	1.313
Touareg (7P5)	01/10->	1.314 - 1.316
Touran (1T1, 1T2)	02/03->10/06	1.316 - 1.318
Touran (1T3)	05/10->	1.318 - 1.319
Up	12/11->	1.319 - 1.320
Vento (1H2)	11/91->09/98	1.320 - 1.321
Voyage	05/12->	1.322
1200 - 1500 (Käfer)	->08/07	1.322 - 1.323
Transporter (T2)	08/71->07/79	1.323
Transporter (T3)	05/79->07/92	1.324
Transporter (T4)	09/90->04/03	1.324 - 1.325
Multivan (T5)	05/11->10/09	1.326 - 1.328
Multivan (T6)	04/15->	1.328 - 1.329
Volvo		
C70	03/97->09/02	1.329
S40 I (VS)	07/95->12/03	1.329 - 1.330

Hersteller	Baujahr	Seite
Volvo		
S70 (P80_)	11/96->11/00	1.330 - 1.331
S80 I (TS, XY)	05/98->12/00	1.331
V40 (VW)	07/95->06/04	1.331 - 1.332
V70 I (P80_)	11/96->05/00	1.332
V70 IIII (BW)	08/07->	1.333
XC70 II	04/07->	1.333 - 1.334
XC90 I	08/06->09/14	1.334
850 (LS, LW)	08/93->10/97	1.334 - 1.335

Hersteller Modell	Baujahr	Bestell-Nr.	Vp.	Erläuterungen
Alfa Romeo				
145, 146 (930)		**1EL 006 970-191**	1	**DE-H1-Hauptscheinwerfer, links, mit elektr. LWR-Steller, mit Glühlampen**
145, 146 (930)	01/99->01/01	**1EL 006 970-201**	1	**DE-H1-Hauptscheinwerfer, rechts, mit elektr. LWR-Steller, mit Glühlampen**
				Ersatzteile:
		8GH 002 089-133	1	2x12V55W (H1) UV-Cut
		8GP 003 594-121	1	1x12V5W (W5W)
145 (930)	07/94->01/01	**2BA 007 042-031**	1	**Blinkleuchte (weiß), links**
		2BA 007 042-041	1	**Blinkleuchte (weiß), rechts**
146 (930)	12/94->01/01			
				Zubehör:
		8GA 006 841-121	1	1x12V21W (PY21W)
Audi				
A1 (8X1, 8XF, 8XA, 8XK)		**5DV 009 935-031**	1	**Xenon-Vorschaltgerät**
A1 (8X1, 8XF)	05/10->			
A1 Sportback (8XA, 8XK)	11/11->			
A1 (8X1, 8XF), A1 Sportback (8XA, 8XK)	12/14->	**1NE 010 832-171**	1	**FF-H8-Nebelscheinwerfer, links, mit Glühlampe**
		1NE 010 832-181	1	**FF-H8-Nebelscheinwerfer, rechts, mit Glühlampe**
(-) S-Line				
für PR-Nr. 2JB (Standard-Stossfänger)				**Ersatzteile:**
		8GH 008 356-121	1	1x12V35W (H8)
A1 (8X1, 8XF), A1 Sportback (8XA, 8XK)	12/14->	**1NE 010 832-191**	1	**FF-H8-Nebelscheinwerfer, links, mit Glühlampe**
		1NE 010 832-201	1	**FF-H8-Nebelscheinwerfer, rechts, mit Glühlampe**
(+) S-Line				
für PR-Nr. 2JD (Sport-Stossfänger)				**Ersatzteile:**
		8GH 008 356-121	1	1x12V35W (H8)

Hersteller Modell	Baujahr	Bestell-Nr.	Vp.	Erläuterungen
Audi				
A1 (8X1, 8XF, 8XA, 8XK)		**2SK 010 436-091**	1	**Heckleuchte, links, mit Nebelschluss- und Rückfahrlicht, mit Glühlampen**
A1 (8X1, 8XF)	05/10->11/14			
A1 Sportback (8XA, 8XK)	11/11->11/14	**2SK 010 436-101**	1	**Heckleuchte, rechts, mit Nebelschluss- und Rückfahrlicht, mit Glühlampen**
(-) LED				
				Ersatzteile:
		8GA 002 073-121	1	3x12V21W (P21W)
		8GA 008 246-001	1	2x12V16W (W16W)
A1 (8X1, 8XF)	05/10->11/14	**2SK 010 437-091**	1	**LED-Heckleuchte, links, mit Nebelschluss- und Rückfahrlicht, mit Glühlampen**
A1 Sportback (8XA, 8XK)	11/11->11/14	**2SK 010 437-101**	1	**LED-Heckleuchte, rechts, mit Nebelschluss- und Rückfahrlicht, mit Glühlampen**
(+) LED (-) S1				
				Ersatzteile:
		8GA 008 246-001	1	2x12V16W (W16W)
A1 (8X1, 8XF), A1 Sportback (8XA, 8XK)	12/14->	**2SK 011 735-051**	1	**LED-Heckleuchte, links, mit Nebelschluss- und Rückfahrlicht, mit Glühlampe**
(+) LED (-) S1		**2SK 011 735-061**	1	**LED-Heckleuchte, rechts, mit Nebelschluss- und Rückfahrlicht, mit Glühlampe**
				Ersatzteile:
		8GA 008 246-001	1	1x12V16W (W16W)
A2 (8Z0)		**6NM 007 878-041**	1	**Stellelement, Leuchtweitereglung**
A2 (8Z0)	02/00->12/03			
A2 (8Z0)	02/00->08/05	**9EL 270 107-011**	1	**Lichtgehäuse für Zusatz-Blinkleuchte (weiß)**
				Zubehör:
		8GP 003 594-121	1	1x12V5W (W5W)

Hersteller Modell	Baujahr	Bestell-Nr.	Vp.	Erläuterungen
Audi				
A3 (8L1)		**1AF 963 030-291**	1	**FF-H7/H1-Hauptscheinwerfer, links, ohne Nebellicht**
A3 (8L1) (-) S3	09/96->08/00	**1AF 963 030-301**	1	**FF-H7/H1-Hauptscheinwerfer, rechts, ohne Nebellicht**
				Zubehör:
		6NM 007 878-531	1	Stellelement, Leuchtweitereglung
		8GH 007 157-121	1	1x12V55W (H7)
		8GH 002 089-133	1	1x12V55W (H1)
		8GP 003 594-121	1	1x12V5W (W5W)
		1EF 963 030-271	1	**FF-H7/H4-Hauptscheinwerfer, links, mit H4-Nebellicht**
		1EF 963 030-281	1	**FF-H7/H4-Hauptscheinwerfer, rechts, mit H4-Nebellicht**
				Zubehör:
		6NM 007 878-531	1	Stellelement, Leuchtweitereglung
		8GH 007 157-121	1	1x12V55W (H7)
		8GJ 002 525-131	1	1x12V60/55W (H4)
		8GP 003 594-121	1	1x12V5W (W5W)
A3 (8L1) (-) S3	09/96->08/00	**6NM 007 878-531**	1	**Stellelement, Leuchtweitereglung**
A3 (8L1) (-) S3	09/96->08/00	**9EL 963 111-011**	1	**Lichtgehäuse für Blinkleuchte (glasklar), links**
		9EL 963 112-011	1	**Lichtgehäuse für Blinkleuchte (glasklar), rechts**
				Zubehör:
		8GA 006 841-121	1	1x12V21W (PY21W)
A3 (8L1)	09/00->05/03	**1EL 008 306-031**	1	**DE-H1/H7-Hauptscheinwerfer, links, mit Blinklicht, ohne LWR-Steller, mit Glühlampen**
		1EL 008 306-041	1	**DE-H1/H7-Hauptscheinwerfer, rechts, mit Blinklicht, ohne LWR-Steller, mit Glühlampen**
				Zubehör:
		6NM 007 878-541	1	Stellelement, Leuchtweitereglung
				Ersatzteile:
		8GH 002 089-133	1	1x12V55W (H1)
		8GH 007 157-121	1	1x12V55W (H7)
		8GP 003 594-121	1	1x12V5W (W5W)
		8GA 006 841-121	1	1x12V21W (PY21W)

Hersteller Modell	Baujahr	Bestell-Nr.	Vp.	Erläuterungen
Audi				
A3 (8L1)		**1EL 008 307-011**	1	**Xenon/H7-Hauptscheinwerfer, links, mit Blinklicht, mit elektr. LWR-Steller, mit Xenon-Vorschaltgerät, mit Gasentladungslampe, mit Glühlampen**
A3 (8L1)	09/00->05/03			
(+) Xenonlicht		**1EL 008 307-021**	1	**Xenon/H7-Hauptscheinwerfer, rechts, mit Blinklicht, mit elektr. LWR-Steller, mit Xenon-Vorschaltgerät, mit Gasentladungslampe, mit Glühlampen**
				Ersatzteile:
		5DD 008 319-501	1	Zündgerät, Gasentladungslampe
		8GS 007 949-261	1	1x35W (D2S)
		8GH 007 157-121	1	1x12V55W (H7)
		8GP 003 594-121	1	1x12V5W (W5W)
		8GA 006 841-121	1	1x12V21W (PY21W)
A3 (8L1)	09/96->08/00	**6NM 007 878-531**	1	**Stellelement, Leuchtweitereglung**
A3 (8L1)	09/00->05/03	**6NM 007 878-541**	1	**Stellelement, Leuchtweitereglung**
A3 (8L1)	01/99->05/03	**9EL 270 107-011**	1	**Lichtgehäuse für Zusatz-Blinkleuchte (weiß)**
				Zubehör:
		8GP 003 594-121	1	1x12V5W (W5W)
A3 (8P1, 8PA, 8P7)		**1EJ 009 648-011**	1	**FF-H7-Hauptscheinwerfer, links, mit Blinklicht, mit Tagfahrlicht, mit elektr. LWR-Steller, mit Glühlampen**
A3 (8P1)	07/08->08/12			
A3 Sportback (8PA)	07/08->03/13	**1EJ 009 648-021**	1	**FF-H7-Hauptscheinwerfer, rechts, mit Blinklicht, mit Tagfahrlicht, mit elektr. LWR-Steller, mit Glühlampen**
A3 Cabriolet (8P7)	04/08->05/13			
				Ersatzteile:
		6NM 008 830-601	1	Stellelement, Leuchtweitereglung
		8GH 007 157-121	1	2x12V55W (H7) 1x12V19W (P24W) 1x12V24W (PY24W)
		8GP 003 594-121	1	1x12V5W (W5W)

Hersteller Modell	Baujahr	Bestell-Nr.	Vp.	Erläuterungen
Audi				
A3 (8P1, 8PA, 8P7)		**1EL 009 648-391**	1	**Bi-Xenon-Hauptscheinwerfer, links, mit Blinklicht, mit LED-Tagfahrlicht, ohne Kurvenlicht, mit elektr. LWR-Steller, ohne Xenon-Vorschaltgerät, ohne Gasentladungslampe, mit Glühlampen**
A3 (8P1)	07/08->08/12			
A3 Sportback (8PA)	07/08->03/13	**1EL 009 648-401**	1	**Bi-Xenon-Hauptscheinwerfer, rechts, mit Blinklicht, mit LED-Tagfahrlicht, ohne Kurvenlicht, mit elektr. LWR-Steller, ohne Xenon-Vorschaltgerät, ohne Gasentladungslampe, mit Glühlampen**
A3 Cabriolet (8P7)	04/08->05/13			
(+) Bi-Xenonlicht (-) Kurvenlicht				
				Zubehör:
		5DV 009 935-031	1	Xenon-Vorschaltgerät
		8GS 009 028-311	1	1x35W (D3S)
				Ersatzteile: 1x12V24W (P24W) 1x12V24W (PSY24W)
		8GP 003 594-121	1	1x12V5W (W5W)
A3 (8P1)	07/08->08/12	**6NM 008 830-601**	1	**Stellelement, Leuchtweitereglung (für Halogen-Hauptscheinwerfer)**
A3 Sportback (8PA)	07/08->03/13			
A3 Cabriolet (8P7)	04/08->05/13			
A3 (8P1)	07/08->08/12	**5DV 009 935-031**	1	**Xenon-Vorschaltgerät**
A3 Sportback (8PA)	07/08->03/13			
A3 Cabriolet (8P7)	04/08->05/13			
A3 (8P1)	05/03->06/08	**1N0 247 003-011**	1	**FF-H7-Nebelscheinwerfer, links, mit Glühlampe**
A3 Sportback (8PA)	09/04->06/08	**1N0 247 003-021**	1	**FF-H7-Nebelscheinwerfer, rechts, mit Glühlampe**
für PR-Nr. 2JB, 2JW (Standard-Stossfänger, nicht lackiert)				**Ersatzteile:**
		8GH 007 157-121	1	1x12V55W (H7)

Hersteller Modell	Baujahr	Bestell-Nr.	Vp.	Erläuterungen
Audi				
A3 (8V1, 8VA, 8VS, 8V7)		**1EJ 010 740-071**	1	**FF-H7/H15-Hauptscheinwerfer, links, mit Blinklicht, mit Tagfahrlicht, mit elektr. LWR-Steller, mit Glühlampen**
A3 (8V1)	04/12->05/16			
		1EJ 010 740-081	1	**FF-H7/H15-Hauptscheinwerfer, rechts, mit Blinklicht, mit Tagfahrlicht, mit elektr. LWR-Steller, mit Glühlampen**
A3 Sportback (8VA)	09/12->05/16			
A3 Limousine (8VS)	05/13->05/16			
				Ersatzteile:
A3 Cabriolet (8V7)	10/13->05/16	6NM 010 553-601	1	Stellelement, Leuchtweitereglung
				Ersatzteile:
		8GH 007 157-201	1	1x12V55W (H7) Long Life
		8GJ 168 119-001	1	1x12V55/15W (H15) 1x12V5W (W5W) Long Life
A3 (8V1)	04/12->05/16	**1EL 010 740-571**	1	**Bi-Xenon-Hauptscheinwerfer, links, mit Blinklicht, mit LED-Tagfahrlicht, ohne Kurvenlicht, ohne LED-Steuergeräte, mit elektr. LWR-Steller, ohne Xenon-Vorschaltgerät, ohne Gasentladungslampe, mit Glühlampe**
A3 Sportback (8VA)	09/12->05/16			
A3 Limousine (8VS)	05/13->05/16			
A3 Cabriolet (8V7)	10/13->05/16	**1EL 010 740-581**	1	**Bi-Xenon-Hauptscheinwerfer, rechts, mit Blinklicht, mit LED-Tagfahrlicht, ohne Kurvenlicht, ohne LED-Steuergeräte, mit elektr. LWR-Steller, ohne Xenon-Vorschaltgerät, ohne Gasentladungslampe, mit Glühlampe**
(+) Bi-Xenonlicht (-) Kurvenlicht				
				Zubehör:
		8GS 009 028-311	1	1x35W (D3S)
				Ersatzteile: 1x12V24W (PSY24W)
A3 (8V1)	04/12->05/16	**1EL 010 740-311**	1	**Bi-Xenon-Hauptscheinwerfer (dunkel), links, mit Blinklicht, mit LED-Tagfahrlicht, ohne Kurvenlicht, ohne LED-Steuergeräte, mit elektr. LWR-Steller, ohne Xenon-Vorschaltgerät, ohne Gasentladungslampe, mit Glühlampe**
A3 Sportback (8VA)	09/12->05/16			
A3 Limousine (8VS)	05/13->05/16			
A3 Cabriolet (8V7)	10/13->05/16	**1EL 010 740-321**	1	**Bi-Xenon-Hauptscheinwerfer (dunkel), rechts, mit Blinklicht, mit LED-Tagfahrlicht, ohne Kurvenlicht, ohne LED-Steuergeräte, mit elektr. LWR-Steller, ohne Xenon-Vorschaltgerät, ohne Gasentladungslampe, mit Glühlampe**
(+) Bi-Xenonlicht (-) Kurvenlicht				
				Zubehör:
		8GS 009 028-311	1	1x35W (D3S)
				Ersatzteile: 1x12V24W (PSY24W)

Hersteller Modell	Baujahr	Bestell-Nr.	Vp.	Erläuterungen
Audi				
A3 (8V1, 8VA, 8VS, 8V7)		**1ZS 010 740-651**	1	**Bi-Xenon/H8-Hauptscheinwerfer, links, mit Blinklicht, mit LED-Tagfahrlicht, mit Kurvenlicht, ohne LED-Steuergeräte, mit elektr. LWR-Steller, ohne AFS-Steuergerät, ohne Xenon-Vorschaltgerät, ohne Gasentladungslampe, mit Glühlampen**
A3 (8V1)	04/12->05/16			
A3 Sportback (8VA)	09/12->05/16			
A3 Limousine (8VS)	05/13->05/16	**1ZS 010 740-661**	1	**Bi-Xenon/H8-Hauptscheinwerfer, rechts, mit Blinklicht, mit LED-Tagfahrlicht, mit Kurvenlicht, ohne LED-Steuergeräte, mit elektr. LWR-Steller, ohne AFS-Steuergerät, ohne Xenon-Vorschaltgerät, ohne Gasentladungslampe, mit Glühlampen**
A3 Cabriolet (8V7)	10/13->05/16			
(+) Bi-Xenonlicht (+) Kurvenlicht				
				Zubehör:
		8GS 009 028-311	1	1x35W (D3S)
				Ersatzteile:
		8GH 008 356-121	1	1x12V35W (H8) 1x12V24W (PSY24W)
A3 (8V1)	04/12->05/16	**1EX 010 740-871**	1	**LED-Hauptscheinwerfer, links, mit Blinklicht, mit Tagfahrlicht, mit Kurvenlicht, ohne LED-Steuergeräte, ohne AFS-Steuergerät**
A3 Sportback (8VA)	09/12->05/16			
A3 Limousine (8VS)	05/13->05/16	**1EX 010 740-881**	1	**LED-Hauptscheinwerfer, rechts, mit Blinklicht, mit Tagfahrlicht, mit Kurvenlicht, ohne LED-Steuergeräte, ohne AFS-Steuergerät**
A3 Cabriolet (8V7)	10/13->05/16			
(+) LED (+) Kurvenlicht				
A3 (8V1)	04/12->05/16	**6NM 010 553-601**	1	**Stellelement, Leuchtweitereglung**
A3 Sportback (8VA)	09/12->05/16			
A3 Limousine (8VS)	05/13->05/16			
A3 Cabriolet (8V7)	10/13->05/16			
A3 (8V1)	04/12->	**1NE 010 832-091**	1	**FF-H8-Nebelscheinwerfer, links, mit Glühlampe**
A3 Sportback (8VA)	09/12->	**1NE 010 832-101**	1	**FF-H8-Nebelscheinwerfer, rechts, mit Glühlampe**
(-) S-Line				
				Ersatzteile:
für PR-Nr. 2JB (normaler Stoßfänger)		8GH 008 356-121	1	1x12V35W (H8)

Hersteller Modell	Baujahr	Bestell-Nr.	Vp.	Erläuterungen
Audi				
A3 (8V1, 8VA, 8VS, 8V7)		**1NE 010 832-111**	1	**FF-H8-Nebelscheinwerfer, links, mit Glühlampe**
A3 (8V1)	04/12->	**1NE 010 832-121**	1	**FF-H8-Nebelscheinwerfer, rechts, mit Glühlampe**
A3 Sportback (8VA)	09/12->			**Ersatzteile:**
A3 Cabriolet (8V7)	10/13->	8GH 008 356-121	1	1x12V35W (H8)
(+) S-Line				
für PR-Nr. 2JD (Sport-Stoßfänger)				
A3 Limousine (8VS)	05/13->	**1NE 010 832-131**	1	**FF-H8-Nebelscheinwerfer, links, mit Glühlampe**
A3 Cabriolet (8V7)	10/13->	**1NE 010 832-141**	1	**FF-H8-Nebelscheinwerfer, rechts, mit Glühlampe**
(-) S-Line				**Ersatzteile:**
für PR-Nr. 2JB (normaler Stoßfänger)		8GH 008 356-121	1	1x12V35W (H8)
A4 (8D2, 8D5, B5)		**6NM 007 878-041**	1	**Stellelement, Leuchtweitereglung (für Halogen-Hauptscheinwerfer)**
A4 (8D2, 8D5, B5)	01/99->09/01			
ab Fahrgestell-Nr. 8D-X-200 001				
A4 (8D2, 8D5, B5)	01/99->09/01	**6NM 007 878-041**	1	**Stellelement, Leuchtweitereglung (für Xenon-Hauptscheinwerfer)**
Fahrgestell-Nr. 8D-X-200 001 -> 8D-1-200 000				
A4 (8D2, 8D5, B5)	05/99->09/01	**9EL 270 107-011**	1	**Lichtgehäuse für Zusatz-Blinkleuchte (weiß)**
				Zubehör:
		8GP 003 594-121	1	1x12V5W (W5W)

Hersteller Modell	Baujahr	Bestell-Nr.	Vp.	Erläuterungen
Audi				
A4 (8E2, 8E5, B6)		**6NM 007 878-041**	1	**Stellelement, Leuchtweitereglung (für Halogen-Hauptscheinwerfer)**
A4 (8E2, 8E5, B6) bis Fahrgestell-Nr. 8E-5-400 000	11/00->12/04			
A4 (8E2, 8E5, B6) (-) Avant, S4	11/00->12/04	**9EL 153 923-021**	1	**Lichtgehäuse für Heckleuchte, links, mit Nebelschluss- und Rückfahrlicht**
		9EL 153 924-021	1	**Lichtgehäuse für Heckleuchte, rechts, mit Nebelschluss- und Rückfahrlicht**
				Zubehör:
		8GA 002 071-121	1	1x12V5W (R5W)
		8GA 002 073-121	1	1x12V21W (P21W)
		8GA 006 841-121	1	1x12V21W (PY21W)
		8GD 002 078-121	1	1x12V21/5W (P21/5W)
A4 (8EC, 8ED, B7)		**2VP 965 037-051**	1	**Heckleuchte Außenteil, links, mit Rückfahrlicht, mit Glühlampen**
A4 (8EC, 8ED, B7) (-) Avant für PR-Nr. A8S, K8B	11/04->11/07	**2VP 965 037-061**	1	**Heckleuchte Außenteil, rechts, mit Rückfahrlicht, mit Glühlampen**
				Ersatzteile:
		8GA 002 073-121	1	4x12V21W (P21W)
A4 (8EC, 8ED, B7) (-) Avant für PR-Nr. A8S, K8B	11/04->11/07	**2SA 965 038-031**	1	**Heckleuchte Innenteil, links, mit Schluss- und Nebelschlusslicht, mit Glühlampe**
		2SA 965 038-041	1	**Heckleuchte Innenteil, rechts, mit Schluss- und Nebelschlusslicht, mit Glühlampe**
				Ersatzteile:
		8GA 002 073-121	1	1x12V21W (P21W)

Hersteller Modell	Baujahr	Bestell-Nr.	Vp.	Erläuterungen
Audi				
A4 (8K2, 8K5, 8KH, B8)		**5DV 009 935-031**	1	**Xenon-Vorschaltgerät**
A4 (8K2, 8K5, 8KH, B8)	11/07->12/15			
A4 Allroad (8KH, B8)	04/09->05/16			
A4 (8K2, B8)	11/07->10/11	**1N0 271 648-011**	1	**H11-Nebelscheinwerfer, links**
		1N0 271 648-021	1	**H11-Nebelscheinwerfer, rechts**
(-) Avant				
				Zubehör:
A4 Allroad (8KH, B8)	04/09->05/16	8GH 008 358-121	1	1x12V55W (H11)
A4 (8K2, 8K5, B8)	11/11->12/15	**1NE 010 832-051**	1	**FF-H8-Nebelscheinwerfer, links, mit Glühlampe**
für PR-Nr. 2K1, 2K2		**1NE 010 832-061**	1	**FF-H8-Nebelscheinwerfer, rechts, mit Glühlampe**
(-) Allroad (-) S-Line				**Ersatzteile:**
		8GH 008 356-121	1	1x12V35W (H8)
A4 (8K2, 8K5, B8)	11/11->12/15	**1NE 010 832-071**	1	**FF-H8-Nebelscheinwerfer, links, mit Glühlampe**
für PR-Nr. 2K3, 2K4, 2K5, 2K6, 2K7, 2K8		**1NE 010 832-081**	1	**FF-H8-Nebelscheinwerfer, rechts, mit Glühlampe**
				Ersatzteile:
(-) Allroad (+) S-Line		8GH 008 356-121	1	1x12V35W (H8)

Hersteller Modell	Baujahr	Bestell-Nr.	Vp.	Erläuterungen
Audi				
A4 (8K2, 8K5, 8KH, B8)		**2VA 009 686-091**	1	**Heckleuchte Außenteil, links, mit Glühlampen**
A4 (8K2, B8) (-) Avant, Allroad für PR-Nr. A8S, K8B, 8SA (-) LED	11/07->10/11	**2VA 009 686-101**	1	**Heckleuchte Außenteil, rechts, mit Glühlampen**
				Ersatzteile:
		8GA 002 073-121	1	2x12V21W (P21W)
A4 (8K2, B8) (-) Avant, Allroad für PR-Nr. A8S, K8B, 8SA (-) LED	11/07->10/11	**2TZ 009 687-091**	1	**Heckleuchte Innenteil, links, mit Schluss-, Nebelschluss- und Rückfahrlicht, mit Glühlampen**
		2TZ 009 687-101	1	**Heckleuchte Innenteil, rechts, mit Schluss-, Nebelschluss- und Rückfahrlicht, mit Glühlampen**
				Ersatzteile:
		8GA 008 246-001	1	1x12V16W (W16W)
		8GA 002 073-121	1	2x12V21W (P21W)
A4 (8K2, B8) (-) Avant, Allroad für PR-Nr. A8S, K8B, 8SK (+) LED	11/07->10/11	**2VA 010 085-091**	1	**LED-Heckleuchte Außenteil, links**
		2VA 010 085-101	1	**LED-Heckleuchte Außenteil, rechts**
				Zubehör:
		8GA 002 073-121	1	1x12V21W (P21W)
A4 (8K2, B8) (-) Avant, Allroad für PR-Nr. A8S, K8B, 8SK (+) LED	11/07->10/11	**2TP 010 086-091**	1	**LED-Heckleuchte Innenteil, links, mit Schluss-, Nebelschluss- und Rückfahrlicht**
		2TP 010 086-101	1	**LED-Heckleuchte Innenteil, rechts, mit Schluss-, Nebelschluss- und Rückfahrlicht**
				Zubehör:
		8GA 008 246-001	1	1x12V16W (W16W)
		8GH 008 417-001	1	1x12V21W (H21W)

Hersteller Modell	Baujahr	Bestell-Nr.	Vp.	Erläuterungen
Audi				
A4 (8K2, 8K5, 8KH, B8)		**2VA 010 914-091**	1	**Heckleuchte Außenteil, links, mit Glühlampen**
A4 (8K2, B8)	11/11->12/15	**2VA 010 914-101**	1	**Heckleuchte Außenteil, rechts, mit Glühlampen**
(-) Avant, Allroad				**Ersatzteile:**
für PR-Nr. A8S, A8U, 8SA		8GA 002 073-121	1	2x12V21W (P21W)
ab Fahrgestell-Nr. 8K-D-000001				
(-) LED				
A4 (8K2, B8)	11/11->12/15	**2TZ 010 915-091**	1	**Heckleuchte Innenteil, links, mit Schluss-, Nebelschluss- und Rückfahrlicht, mit Glühlampen**
(-) Avant, Allroad		**2TZ 010 915-101**	1	**Heckleuchte Innenteil, rechts, mit Schluss-, Nebelschluss- und Rückfahrlicht, mit Glühlampen**
für PR-Nr. 8SA				**Ersatzteile:**
ab Fahrgestell-Nr. 8K-D-000001		8GA 008 246-001	1	1x12V16W (W16W)
		8GA 002 073-121	1	2x12V21W (P21W)
(-) LED				
A4 (8K2, B8)	11/11->12/15	**2SK 010 916-091**	1	**LED-Heckleuchte Außenteil, links, mit Rückfahrlicht, mit Glühlampe**
(-) Avant, Allroad		**2SK 010 916-101**	1	**LED-Heckleuchte Außenteil, rechts, mit Rückfahrlicht, mit Glühlampe**
für PR-Nr. A8S, A8U, 8SK, 8SL				**Ersatzteile:**
		8GA 008 246-001	1	1x12V16W (W16W)
ab Fahrgestell-Nr. 8K-D-000001				
(+) LED				

Hersteller Modell	Baujahr	Bestell-Nr.	Vp.	Erläuterungen
Audi				
A4 (8K2, 8K5, 8KH, B8)		**2SD 010 917-091**	1	**LED-Heckleuchte Innenteil, links, mit Nebelschlusslicht**
A4 (8K2, B8)	11/11->12/15	**2SD 010 917-101**	1	**LED-Heckleuchte Innenteil, rechts, mit Nebelschlusslicht**
(-) Avant, Allroad				
für PR-Nr. A8S, A8U, 8SK, 8SL				
ab Fahrgestell-Nr. 8K-D-000001				
(+) LED				
A4 (8W2, 8W5, 8WH, B9)		**2SK 012 248-051**	1	**Heckleuchte Außenteil, links, mit Rückfahrlicht, mit Glühlampen**
A4 (8W2, B9)	05/15->	**2SK 012 248-061**	1	**Heckleuchte Außenteil, rechts, mit Rückfahrlicht, mit Glühlampen**
(-) Avant, Allroad				
(-) LED				**Ersatzteile:**
		8GA 008 246-001	1	1x12V16W (W16W) 2x12V21W (P21W) Long Life
		8GA 006 841-121	1	1x12V21W (PY21W)
A4 (8W2, B9)	05/15->	**2SA 012 249-071**	1	**Heckleuchte Innenteil, links, mit Schluss- und Nebelschlusslicht, mit Glühlampen**
(-) Avant, Allroad				
(-) LED		**2SA 012 249-081**	1	**Heckleuchte Innenteil, rechts, mit Schlusslicht, mit Glühlampe**
				Ersatzteile:
		8GA 008 246-001	1	1x12V16W (W16W)
		8GH 008 417-001	1	1x12V21W (H21W)
A4 (8W2, B9)	05/15->	**2SD 012 246-051**	1	**LED-Heckleuchte Außenteil, links, mit Schluss-, Brems- und Blinklicht**
(-) Avant, Allroad		**2SD 012 246-061**	1	**LED-Heckleuchte Außenteil, rechts, mit Schluss-, Brems- und Blinklicht**
(+) LED				

Hersteller Modell	Baujahr	Bestell-Nr.	Vp.	Erläuterungen
Audi				
A4 (8W2, 8W5, 8WH, B9)		**2SV 012 247-071**	1	**LED-Heckleuchte Innenteil, links, mit Schluss-, Blink-, Nebelschluss- und Rückfahrlicht**
A4 (8W2, B9)	05/15->	**2SV 012 247-081**	1	**LED-Heckleuchte Innenteil, rechts, mit Schluss-, Blink- und Rückfahrlicht**
(-) Avant, Allroad				
(+) LED				
A5 (8T3, 8F7, 8TA)		**5DV 009 935-031**	1	**Xenon-Vorschaltgerät**
A5 Coupé (8T3)	06/07->			
A5 Cabriolet (8F7)	03/09->			
A5 Sportback (8TA)	09/09->			
A5 Coupé (8T3), A5 Cabriolet (8F7), A5 Sportback (8TA)	11/11->	**1NE 010 832-011**	1	**FF-H8-Nebelscheinwerfer, links, mit Glühlampe**
		1NE 010 832-021	1	**FF-H8-Nebelscheinwerfer, rechts, mit Glühlampe**
für PR-Nr. 2K1, 2K2				**Ersatzteile:**
		8GH 008 356-121	1	1x12V35W (H8)
(-) S-Line				
A5 Coupé (8T3), A5 Cabriolet (8F7), A5 Sportback (8TA)	11/11->	**1NE 010 832-031**	1	**FF-H8-Nebelscheinwerfer, links, mit Glühlampe**
		1NE 010 832-041	1	**FF-H8-Nebelscheinwerfer, rechts, mit Glühlampe**
für PR-Nr. 2K3, 2K4, 2K7, 2K8				**Ersatzteile:**
		8GH 008 356-121	1	1x12V35W (H8)
(+) S-Line				

Hersteller Modell	Baujahr	Bestell-Nr.	Vp.	Erläuterungen
Audi				
A5 (8T3, 8F7, 8TA)		**1NE 010 832-071**	1	**FF-H8-Nebelscheinwerfer, links, mit Glühlampe**
A5 Coupé (8T3), A5 Cabriolet (8F7), A5 Sportback (8TA)	11/11->	**1NE 010 832-081**	1	**FF-H8-Nebelscheinwerfer, rechts, mit Glühlampe**
				Ersatzteile:
für PR-Nr. 2K5, 2K6		8GH 008 356-121	1	1x12V35W (H8)
A6 (4A, C4)		**1AL 007 270-171**	1	**DE-H1-Hauptscheinwerfer, links, ohne DE-H3-Nebelscheinwerfer, mit Vorrichtung für Leuchtweitereglung, mit Glühlampen**
A6 (4A, C4)	06/94->12/97	**1AL 007 270-181**	1	**DE-H1-Hauptscheinwerfer, rechts, ohne DE-H3-Nebelscheinwerfer, mit Vorrichtung für Leuchtweitereglung, mit Glühlampen**
		1EL 007 270-151	1	**DE-H1-Hauptscheinwerfer, links, mit DE-H3-Nebelscheinwerfer, mit Vorrichtung für Leuchtweitereglung, mit Glühlampen**
		1EL 007 270-161	1	**DE-H1-Hauptscheinwerfer, rechts, mit DE-H3-Nebelscheinwerfer, mit Vorrichtung für Leuchtweitereglung, mit Glühlampen**
				Zubehör:
		6NM 007 282-211	1	Stellelement, Leuchtweitereglung
				Ersatzteile:
		9ES 145 599-001	1	Streuscheibe, links
		9ES 145 600-001	1	Streuscheibe, rechts
		8GH 002 089-133	1	2x12V55W (H1) UV-Cut
		8GH 002 090-133	1	1x12V55W (H3)
		8GP 003 594-121	1	1x12V5W (W5W)
A6 (4A, C4)	06/94->12/97	**6NM 007 282-211**	1	**Stellelement, Leuchtweitereglung**
A6 (4A, C4)	06/94->12/97	**9EL 145 833-021**	1	**Lichtgehäuse für Blinkleuchte (weiß), links**
		9EL 145 834-021	1	**Lichtgehäuse für Blinkleuchte (weiß), rechts**
				Zubehör:
		8GA 006 841-121	1	1x12V21W (PY21W)
A6 (4A, C4)	06/94->12/97	**2BM 003 647-021**	1	**Zusatz-Blinkleuchte (gelb)**
				Zubehör:
		8GP 003 594-121	1	1x12V5W (W5W)

Hersteller Modell	Baujahr	Bestell-Nr.	Vp.	Erläuterungen
Audi				
A6 (4A, C4)		**9EL 138 567-061**	1	**Lichtgehäuse für Heckleuchte, links, Außenteil**
A6 (4A, C4)	06/94->10/97	**9EL 138 568-061**	1	**Lichtgehäuse für Heckleuchte, rechts, Außenteil**
(-) Avant				**Zubehör:**
		8GD 002 078-121	1	1x12V21/5W (P21/5W)
		8GA 002 073-121	1	1x12V21W (P21W)
A6 (4A, C4) Avant	06/94->12/97	**9EL 140 063-021**	1	**Lichtgehäuse für Heckleuchte, links, Außenteil**
		9EL 140 064-021	1	**Lichtgehäuse für Heckleuchte, rechts, Außenteil**
				Zubehör:
		8GD 002 078-121	1	1x12V21/5W (P21/5W)
		8GA 002 073-121	1	1x12V21W (P21W)
A6 (4A, C4)	06/94->10/97	**9EL 145 997-021**	1	**Lichtgehäuse für Heckleuchte, links, Innenteil, mit Nebelschluss- und Rückfahrlicht**
(-) S6				
A6 (4A, C4) Avant	06/94->12/97	**9EL 145 998-021**	1	**Lichtgehäuse für Heckleuchte, rechts, Innenteil, mit Nebelschluss- und Rückfahrlicht**
(-) S6				**Zubehör:**
		8GA 002 073-121	1	2x12V21W (P21W)
A6 (4B2, 4B5, C5)		**1EL 007 821-091**	1	**DE-H1/FF-H7-Hauptscheinwerfer, links, mit Blinklicht, mit Glühlampen**
A6 (4B2, 4B5, C5)	01/97->08/99	**1EL 007 821-101**	1	**DE-H1/FF-H7-Hauptscheinwerfer, rechts, mit Blinklicht, mit Glühlampen**
(-) 8-Zyl.				**Zubehör:**
		6NM 007 878-531	1	Stellelement, Leuchtweitereglung
				Ersatzteile:
		8GH 002 089-133	1	1x12V55W (H1)
		8GH 007 157-121	1	1x12V55W (H7)
		8GP 003 594-121	1	1x12V5W (W5W)
		8GA 006 841-121	1	1x12V21W (PY21W)
A6 (4B2, 4B5, C5)	01/97->08/99	**1EL 007 823-051**	1	**Xenon/H7-Hauptscheinwerfer, links, mit Blinklicht, ohne Xenon-Vorschaltgerät, ohne Gasentladungslampe, ohne Glühlampen**
(-) 8-Zyl.				
(+) Xenonlicht		**1EL 007 823-061**	1	**Xenon/H7-Hauptscheinwerfer, rechts, mit Blinklicht, ohne Xenon-Vorschaltgerät, ohne Gasentladungslampe, ohne Glühlampen**
				Zubehör:
		8GS 007 949-261	1	1x35W (D2S)
		8GH 007 157-121	1	1x12V55W (H7)
		8GP 003 594-121	1	1x12V5W (W5W)
		8GA 006 841-121	1	1x12V21W (PY21W)

Hersteller Modell	Baujahr	Bestell-Nr.	Vp.	Erläuterungen
Audi				
A6 (4B2, 4B5, C5)		**1EL 008 309-071**	1	**DE-H1/FF-H7-Hauptscheinwerfer, links, mit Blinklicht**
A6 (4B2, 4B5, C5) (-) 8-Zyl.	09/99->05/01	**1EL 008 309-081**	1	**DE-H1/FF-H7-Hauptscheinwerfer, rechts, mit Blinklicht**
				Zubehör:
		6NM 007 878-531	1	Stellelement, Leuchtweitereglung
		8GH 002 089-133	1	1x12V55W (H1)
		8GH 007 157-121	1	1x12V55W (H7)
		8GP 003 594-121	1	1x12V5W (W5W)
		8GA 006 841-121	1	1x12V21W (PY21W)
A6 (4B2, 4B5, C5) (-) 8-Zyl. (+) Xenonlicht	09/99->05/01	**1EL 008 310-071**	1	**Xenon/H7-Hauptscheinwerfer, links, mit Blinklicht, ohne Xenon-Vorschaltgerät, ohne Gasentladungslampe, ohne Glühlampen**
		1EL 008 310-081	1	**Xenon/H7-Hauptscheinwerfer, rechts, mit Blinklicht, ohne Xenon-Vorschaltgerät, ohne Gasentladungslampe, ohne Glühlampen**
				Ersatzteile:
		5DD 008 319-501	1	Zündgerät, Gasentladungslampe
				Zubehör:
		8GS 007 949-261	1	1x35W (D2S)
		8GH 007 157-121	1	1x12V55W (H7)
		8GP 003 594-121	1	1x12V5W (W5W)
		8GA 006 841-121	1	1x12V21W (PY21W)
A6 (4B2, 4B5, C5) (-) 8-Zyl.	06/01->01/05	**1EL 008 472-011**	1	**DE-H7/FF-H7-Hauptscheinwerfer, links, mit Blinklicht, mit elektr. LWR-Steller, mit Glühlampen**
		1EL 008 472-021	1	**DE-H7/FF-H7-Hauptscheinwerfer, rechts, mit Blinklicht, mit elektr. LWR-Steller, mit Glühlampen**
				Ersatzteile:
		6NM 007 878-521	1	Stellelement, Leuchtweitereglung
		8GH 007 157-121	1	2x12V55W (H7)
		8GP 003 594-121	1	1x12V5W (W5W)
		8GA 006 841-121	1	1x12V21W (PY21W)
A6 (4B2, 4B5, C5) (-) 8-Zyl. (+) Bi-Xenonlicht	06/01->01/05	**1EL 008 473-071**	1	**Bi-Xenon/FF-H7-Hauptscheinwerfer, links, mit Blinklicht, mit LWR-Steller, ohne Xenon-Vorschaltgerät, ohne Gasentladungslampe, ohne Glühlampen**
		1EL 008 473-081	1	**Bi-Xenon/FF-H7-Hauptscheinwerfer, rechts, mit Blinklicht, mit LWR-Steller, ohne Xenon-Vorschaltgerät, ohne Gasentladungslampe, ohne Glühlampen**
				Ersatzteile:
		5DD 008 319-501	1	Zündgerät, Gasentladungslampe
				Zubehör:
		8GS 007 949-261	1	1x35W (D2S)
		8GH 007 157-121	1	1x12V55W (H7)
		8GP 003 594-121	1	1x12V5W (W5W)
		8GA 006 841-121	1	1x12V21W (PY21W)
A6 (4B2, 4B5, C5) (-) 8-Zyl. (-) Allroad	01/97->05/01	**6NM 007 878-531**	1	**Stellelement, Leuchtweitereglung**

Hersteller Modell	Baujahr	Bestell-Nr.	Vp.	Erläuterungen
Audi				
A6 (4B2, 4B5, C5)		**6NM 007 878-521**	1	**Stellelement, Leuchtweitereglung (für Halogen-Hauptscheinwerfer)**
A6 (4B2, 4B5, C5) (-) Allroad	05/01->05/03			
A6 (4B2, 4B5, C5) (-) 8-Zyl.	01/97->08/99	**1NL 007 906-031** **1NL 007 906-041**	1 1	**DE-H3-Nebelscheinwerfer, links** **DE-H3-Nebelscheinwerfer, rechts**
A6 8-Zyl.	11/98->01/05	8GH 002 090-133	1	**Zubehör:** 1x12V55W (H3)
A6 (4B2, 4B5, C5) (-) 8-Zyl.	06/01->01/05	**1N0 246 039-011** **1N0 246 039-021**	1 1	**FF-H7-Nebelscheinwerfer, links, mit Glühlampe** **FF-H7-Nebelscheinwerfer, rechts, mit Glühlampe**
		8GH 007 157-121	1	**Ersatzteile:** 1x12V55W (H7)
A6 (4B2, 4B5, C5)	01/99->01/05	**9EL 270 107-011**	1	**Lichtgehäuse für Zusatz-Blinkleuchte (weiß)**
		8GP 003 594-121	1	**Zubehör:** 1x12V5W (W5W)
A6 (4B2, 4B5, C5) (-) Avant	01/97->05/01	**9EL 148 141-021** **9EL 148 142-021**	1 1	**Lichtgehäuse für Heckleuchte (grau/rot), links, mit Rückfahrlicht** **Lichtgehäuse für Heckleuchte (grau/rot), rechts, mit Rückfahrlicht**
		8GD 002 078-121 8GA 002 073-121	1 1	**Zubehör:** 1x12V21/5W (P21/5W) 2x12V21W (P21W)
A6 (4B2, C5) (-) Avant	06/01->01/05	**2VP 008 468-051** **2VP 008 468-061**	1 1	**Heckleuchte, links, mit Rückfahrlicht, mit Glühlampen** **Heckleuchte, rechts, mit Rückfahrlicht, mit Glühlampen**
		8GD 002 078-121 8GA 002 073-121	1 1	**Ersatzteile:** 1x12V21/5W (P21/5W) 2x12V21W (P21W)

Hersteller Modell	Baujahr	Bestell-Nr.	Vp.	Erläuterungen
Audi				
A6 Allroad (4BH, C5)		**1EL 008 314-071**	1	**Xenon/H9-Hauptscheinwerfer, links, mit Blinklicht, mit elektr. LWR-Steller, mit Xenon-Vorschaltgerät, mit Gasentladungslampe, mit Glühlampen**
A6 Allroad (4BH, C5)	05/00->08/05			
(+) Xenonlicht		**1EL 008 314-081**	1	**Xenon/H9-Hauptscheinwerfer, rechts, mit Blinklicht, mit elektr. LWR-Steller, mit Xenon-Vorschaltgerät, mit Gasentladungslampe, mit Glühlampen**
				Ersatzteile:
		8GS 007 949-261	1	1x35W (D2S)
		8GH 008 357-001	1	1x12V65W (H9)
		8GP 003 594-121	1	1x12V5W (W5W)
		8GA 006 841-121	1	1x12V21W (PY21W)
A6 Allroad (4BH, C5)	05/00->08/05	**9EL 270 107-011**	1	**Lichtgehäuse für Zusatz-Blinkleuchte (weiß)**
				Zubehör:
		8GP 003 594-121	1	1x12V5W (W5W)
A6 (4F2, 4F5, C6)		**1EE 008 880-011**	1	**FF-H7/H1-Hauptscheinwerfer, links, mit Blinklicht, mit elektr. LWR-Steller, mit Glühlampen**
A6 (4F2, 4F5, C6)	05/04->10/08			
(-) S6, RS6		**1EE 008 880-021**	1	**FF-H7/H1-Hauptscheinwerfer, rechts, mit Blinklicht, mit elektr. LWR-Steller, mit Glühlampen**
				Ersatzteile:
		8GH 007 157-121	1	1x12V55W (H7)
		8GH 002 089-133	1	1x12V55W (H1)
		8GA 006 841-121	1	1x12V21W (PY21W)
		8GP 003 594-121	1	1x12V5W (W5W)
A6 (4F2, 4F5, C6)	05/04->10/08	**1EL 008 881-411**	1	**Bi-Xenon-Hauptscheinwerfer, links, mit Blinklicht, mit Tagfahrlicht, mit LWR-Steller, ohne Xenon-Vorschaltgerät, ohne Gasentladungslampe, mit Glühlampen**
(-) S6, RS6				
(+) Bi-Xenonlicht (-) Kurvenlicht		**1EL 008 881-421**	1	**Bi-Xenon-Hauptscheinwerfer, rechts, mit Blinklicht, mit Tagfahrlicht, mit LWR-Steller, ohne Xenon-Vorschaltgerät, ohne Gasentladungslampe, mit Glühlampen**
				Zubehör:
		5DV 008 290-004	1	Xenon-Vorschaltgerät
		8GS 007 949-261	1	1x35W (D2S)
				Ersatzteile:
		8GA 002 073-121	1	1x12V21W (P21W)
		8GA 006 841-121	1	1x12V21W (PY21W)
		8GP 003 594-121	1	1x12V5W (W5W)

Hersteller Modell	Baujahr	Bestell-Nr.	Vp.	Erläuterungen
Audi				
A6 (4F2, 4F5, C6)		**1ZS 009 701-111**	1	**Bi-Xenon-Hauptscheinwerfer, links, mit Blinklicht, mit Tagfahrlicht, mit dynam. Kurvenlicht, ohne AFS-Steuergerät, mit dynam. LWR-Steller, ohne Xenon-Vorschaltgerät, ohne Gasentladungslampe, mit Glühlampen**
A6 (4F2, 4F5, C6) (-) S6, RS6 (+) Bi-Xenonlicht (+) Kurvenlicht	05/04->10/08	**1ZS 009 701-121**	1	**Bi-Xenon-Hauptscheinwerfer, rechts, mit Blinklicht, mit Tagfahrlicht, mit dynam. Kurvenlicht, ohne AFS-Steuergerät, mit dynam. LWR-Steller, ohne Xenon-Vorschaltgerät, ohne Gasentladungslampe, mit Glühlampen**
		Zubehör:		
		5DV 008 290-004	1	Xenon-Vorschaltgerät
		8GS 007 949-261	1	1x35W (D2S)
		Ersatzteile:		
		8GA 002 073-121	1	1x12V21W (P21W)
		8GA 006 841-121	1	1x12V21W (PY21W)
		8GP 003 594-121	1	1x12V5W (W5W)
A6 (4F2, 4F5, C6) (-) S6, RS6 für PR-Nr. 8BD, AV1	10/08->08/11	**1EJ 009 925-011**	1	**FF-H7/H15-Hauptscheinwerfer, links, mit Blinklicht, mit Tagfahrlicht, mit elektr. LWR-Steller, mit Glühlampen**
		1EJ 009 925-021	1	**FF-H7/H15-Hauptscheinwerfer, rechts, mit Blinklicht, mit Tagfahrlicht, mit elektr. LWR-Steller, mit Glühlampen**
		Ersatzteile:		
		6NM 008 830-601	1	Stellelement, Leuchtweitereglung
		8GH 007 157-201	1	1x12V55W (H7) Long Life
		8GJ 168 119-001	1	1x12V55/15W (H15)
		8GA 006 841-121	1	1x12V21W (PY21W)
		8GP 003 594-121	1	1x12V5W (W5W)
A6 (4F2, 4F5, C6) (-) S6, RS6 (+) Bi-Xenonlicht (-) Kurvenlicht für PR-Nr. 8BP, 8Q3, AV1	10/08->08/11	**1EL 009 925-511**	1	**Bi-Xenon/H7-Hauptscheinwerfer, links, mit Blinklicht, mit LED-Tagfahrlicht, ohne Kurvenlicht, mit elektr. LWR-Steller, ohne Xenon-Vorschaltgerät, ohne Gasentladungslampe, mit Glühlampen**
		1EL 009 925-521	1	**Bi-Xenon/H7-Hauptscheinwerfer, rechts, mit Blinklicht, mit LED-Tagfahrlicht, ohne Kurvenlicht, mit elektr. LWR-Steller, ohne Xenon-Vorschaltgerät, ohne Gasentladungslampe, mit Glühlampen**
		Zubehör:		
		8GS 009 028-311	1	1x35W (D3S)
		Ersatzteile:		
		8GH 007 157-121	1	1x12V55W (H7) 1x12V21W (PY21W) Silver Vision
A6 (4F2, 4F5, C6) (-) S6, RS6 (+) Bi-Xenonlicht (+) Kurvenlicht für PR-Nr. 8BP, 8Q6, AV1, FM0	10/08->08/11	**1ZS 009 925-411**	1	**Bi-Xenon/H8-Hauptscheinwerfer, links, mit Blinklicht, mit LED-Tagfahrlicht, mit dynam. Kurvenlicht, ohne AFS-Steuergerät, mit elektr. LWR-Steller, ohne Xenon-Vorschaltgerät, ohne Gasentladungslampe, mit Glühlampen**
		1ZS 009 925-421	1	**Bi-Xenon/H8-Hauptscheinwerfer, rechts, mit Blinklicht, mit LED-Tagfahrlicht, mit dynam. Kurvenlicht, ohne AFS-Steuergerät, mit elektr. LWR-Steller, ohne Xenon-Vorschaltgerät, ohne Gasentladungslampe, mit Glühlampen**
		Zubehör:		
		8GS 009 028-311	1	1x35W (D3S)
		Ersatzteile:		
		8GH 008 356-121	1	1x12V35W (H8) 1x12V21W (PY21W) Silver Vision

Hersteller Modell	Baujahr	Bestell-Nr.	Vp.	Erläuterungen
Audi				
A6 (4F2, 4F5, C6)		**6NM 008 830-601**	1	**Stellelement, Leuchtweitereglung (für Halogen-Hauptscheinwerfer)**
A6 (4F2, 4F5, C6)	05/04->08/11			
A6 (4F2, 4F5, C6)	05/04->10/08	**5DV 008 290-004**	1	**Xenon-Vorschaltgerät**
A6 (4F2, 4F5, C6)	05/04->10/08	**5DD 008 319-501**	1	**Zündgerät, Gasentladungslampe**
A6 (4F2, 4F5, C6)	05/04->10/08	**1N0 354 013-011** **1N0 354 013-021** 8GH 007 157-121	1 1 1	**H7-Nebelscheinwerfer, links** **H7-Nebelscheinwerfer, rechts** **Zubehör:** 1x12V55W (H7)
A6 (4F2, 4F5, C6) (-) S-Line	10/08->08/11	**1NA 009 963-011** **1NA 009 963-021** 8GH 008 358-121	1 1 1	**H11-Nebelscheinwerfer, links** **H11-Nebelscheinwerfer, rechts** **Zubehör:** 1x12V55W (H11)
A6 (4F2, 4F5, C6) **(+) S-Line** für PR-Nr. FM0, 2K7, 2K8	10/08->08/11	**1N0 271 648-011** **1N0 271 648-021** 8GH 008 358-121	1 1 1	**H11-Nebelscheinwerfer, links** **H11-Nebelscheinwerfer, rechts** **Zubehör:** 1x12V55W (H11)

Hersteller Modell	Baujahr	Bestell-Nr.	Vp.	Erläuterungen
Audi				
A6 (4F2, 4F5, C6)		**2VA 354 542-011**	1	**LED-Heckleuchte Außenteil, links, mit Glühlampen**
A6 (4F5, C6) Avant	03/05->10/08	**2VA 354 542-021**	1	**LED-Heckleuchte Außenteil, rechts, mit Glühlampen**
für PR-Nr. 8TF, K8D, 8SK				**Ersatzteile:**
(+) LED		8GA 006 841-121	1	2x12V21W (PY21W)
A6 (4F5, C6) Avant	03/05->10/08	**2NE 354 542-031**	1	**LED-Heckleuchte Innenteil, links, mit Nebelschluss- und Rückfahrlicht, mit Glühlampen**
für PR-Nr. 8TF, K8D, 8SK		**2NE 354 542-041**	1	**LED-Heckleuchte Innenteil, rechts, mit Nebelschluss- und Rückfahrlicht, mit Glühlampen**
(+) LED				**Ersatzteile:**
		8GA 008 246-001	1	2x12V16W (W16W) 1x12V21W (H21W) Long Life
A6 Allroad (4FH, C6)		**1EE 008 880-011**	1	**H1/H7-Hauptscheinwerfer, links, mit Blinklicht, mit elektr. LWR-Steller, mit Glühlampen**
A6 Allroad (4FH, C6)	05/06->10/08	**1EE 008 880-021**	1	**H1/H7-Hauptscheinwerfer, rechts, mit Blinklicht, mit elektr. LWR-Steller, mit Glühlampen**
				Ersatzteile:
		8GH 007 157-121	1	1x12V55W (H7)
		8GH 002 089-133	1	1x12V55W (H1)
		8GA 006 841-121	1	1x12V21W (PY21W)
		8GP 003 594-121	1	1x12V5W (W5W)
A6 Allroad (4FH, C6)	05/06->10/08	**1EL 008 881-411**	1	**Bi-Xenon-Hauptscheinwerfer, links, mit Blinklicht, mit Tagfahrlicht, mit LWR-Steller, ohne Xenon-Vorschaltgerät, ohne Gasentladungslampe, mit Glühlampen**
(+) Bi-Xenonlicht (-) Kurvenlicht		**1EL 008 881-421**	1	**Bi-Xenon-Hauptscheinwerfer, rechts, mit Blinklicht, mit Tagfahrlicht, mit LWR-Steller, ohne Xenon-Vorschaltgerät, ohne Gasentladungslampe, mit Glühlampen**
				Zubehör:
		5DV 008 290-004	1	Xenon-Vorschaltgerät
		8GS 007 949-261	1	1x35W (D2S)
				Ersatzteile:
		8GA 002 073-121	1	1x12V21W (P21W)
		8GA 006 841-121	1	1x12V21W (PY21W)
		8GP 003 594-121	1	1x12V5W (W5W)

Hersteller Modell	Baujahr	Bestell-Nr.	Vp.	Erläuterungen
Audi				
A6 Allroad (4FH, C6)		**1ZS 009 701-111**	1	**Bi-Xenon-Hauptscheinwerfer, links, mit Blinklicht, mit Tagfahrlicht, mit dynam. Kurvenlicht, ohne AFS-Steuergerät, mit dynam. LWR-Steller, ohne Xenon-Vorschaltgerät, ohne Gasentladungslampe, mit Glühlampen**
A6 Allroad (4FH, C6)	05/06->10/08			
(+) Bi-Xenonlicht (+) Kurvenlicht		**1ZS 009 701-121**	1	**Bi-Xenon-Hauptscheinwerfer, rechts, mit Blinklicht, mit Tagfahrlicht, mit dynam. Kurvenlicht, ohne AFS-Steuergerät, mit dynam. LWR-Steller, ohne Xenon-Vorschaltgerät, ohne Gasentladungslampe, mit Glühlampen**
				Zubehör:
		5DV 008 290-004	1	Xenon-Vorschaltgerät
		8GS 007 949-261	1	1x35W (D2S)
				Ersatzteile:
		8GA 002 073-121	1	1x12V21W (P21W)
		8GA 006 841-121	1	1x12V21W (PY21W)
		8GP 003 594-121	1	1x12V5W (W5W)
A6 Allroad (4FH, C6)	10/08->08/11	**1EJ 009 925-011**	1	**FF-H7/H15-Hauptscheinwerfer, links, mit Blinklicht, mit Tagfahrlicht, mit elektr. LWR-Steller, mit Glühlampen**
für PR-Nr. 8BD, AV1		**1EJ 009 925-021**	1	**FF-H7/H15-Hauptscheinwerfer, rechts, mit Blinklicht, mit Tagfahrlicht, mit elektr. LWR-Steller, mit Glühlampen**
				Ersatzteile:
		6NM 008 830-601	1	Stellelement, Leuchtweitereglung
		8GH 007 157-201	1	1x12V55W (H7) Long Life
		8GJ 168 119-001	1	1x12V55/15W (H15)
		8GA 006 841-121	1	1x12V21W (PY21W)
		8GP 003 594-121	1	1x12V5W (W5W)
A6 Allroad (4FH, C6)	10/08->08/11	**1EL 009 925-511**	1	**Bi-Xenon/H7-Hauptscheinwerfer, links, mit Blinklicht, mit LED-Tagfahrlicht, ohne Kurvenlicht, mit elektr. LWR-Steller, ohne Xenon-Vorschaltgerät, ohne Gasentladungslampe, mit Glühlampen**
(+) Bi-Xenonlicht (-) Kurvenlicht		**1EL 009 925-521**	1	**Bi-Xenon/H7-Hauptscheinwerfer, rechts, mit Blinklicht, mit LED-Tagfahrlicht, ohne Kurvenlicht, mit elektr. LWR-Steller, ohne Xenon-Vorschaltgerät, ohne Gasentladungslampe, mit Glühlampen**
für PR-Nr. 8BP, 8Q3, AV1				
				Zubehör:
		8GS 009 028-311	1	1x35W (D3S)
				Ersatzteile:
		8GH 007 157-121	1	1x12V55W (H7) 1x12V21W (PY21W) Silver Vision
A6 Allroad (4FH, C6)	10/08->08/11	**1ZS 009 925-411**	1	**Bi-Xenon/H8-Hauptscheinwerfer, links, mit Blinklicht, mit LED-Tagfahrlicht, mit dynam. Kurvenlicht, ohne AFS-Steuergerät, mit elektr. LWR-Steller, ohne Xenon-Vorschaltgerät, ohne Gasentladungslampe, mit Glühlampen**
(+) Bi-Xenonlicht (+) Kurvenlicht		**1ZS 009 925-421**	1	**Bi-Xenon/H8-Hauptscheinwerfer, rechts, mit Blinklicht, mit LED-Tagfahrlicht, mit dynam. Kurvenlicht, ohne AFS-Steuergerät, mit elektr. LWR-Steller, ohne Xenon-Vorschaltgerät, ohne Gasentladungslampe, mit Glühlampen**
für PR-Nr. 8BP, 8Q6, AV1, FM0				
				Zubehör:
		8GS 009 028-311	1	1x35W (D3S)
				Ersatzteile:
		8GH 008 356-121	1	1x12V35W (H8) 1x12V21W (PY21W) Silver Vision

Hersteller Modell	Baujahr	Bestell-Nr.	Vp.	Erläuterungen
Audi				
A6 Allroad (4FH, C6)		**6NM 008 830-601**	1	**Stellelement, Leuchtweitereglung (für Halogen-Hauptscheinwerfer)**
A6 Allroad (4FH, C6)	05/06->08/11			
A6 Allroad (4FH, C6)	05/06->10/08	**5DV 008 290-004**	1	**Xenon-Vorschaltgerät**
A6 Allroad (4FH, C6)	05/06->10/08	**5DD 008 319-501**	1	**Zündgerät, Gasentladungslampe**
A6 Allroad (4FH, C6)	05/06->10/08	**1N0 354 013-011** **1N0 354 013-021** 8GH 007 157-121	1 1 1	**H7-Nebelscheinwerfer, links** **H7-Nebelscheinwerfer, rechts** **Zubehör:** 1x12V55W (H7)
A6 Allroad (4FH, C6) für PR-Nr. 8TF, K8D, 8SK (+) LED	05/06->10/08	**2VA 354 542-011** **2VA 354 542-021** 8GA 006 841-121	1 1 1	**LED-Heckleuchte Außenteil, links, mit Glühlampen** **LED-Heckleuchte Außenteil, rechts, mit Glühlampen** **Ersatzteile:** 2x12V21W (PY21W)
A6 Allroad (4FH, C6) für PR-Nr. 8TF, K8D, 8SK (+) LED	05/06->10/08	**2NE 354 542-031** **2NE 354 542-041** 8GA 008 246-001	1 1 1	**LED-Heckleuchte Innenteil, links, mit Nebelschluss- und Rückfahrlicht, mit Glühlampen** **LED-Heckleuchte Innenteil, rechts, mit Nebelschluss- und Rückfahrlicht, mit Glühlampen** **Ersatzteile:** 2x12V16W (W16W) 1x12V21W (H21W) Long Life

Hersteller Modell	Baujahr	Bestell-Nr.	Vp.	Erläuterungen
Audi				
A6 (C7)		**1EJ 011 149-011**	1	**FF-H7/H15-Hauptscheinwerfer, links, mit Blinklicht, mit Tagfahrlicht, mit elektr. LWR-Steller, mit Glühlampen**
A6 **(4G2, 4G5, 4GC, 4GD, C7)**	03/11->09/14	**1EJ 011 149-021**	1	**FF-H7/H15-Hauptscheinwerfer, rechts, mit Blinklicht, mit Tagfahrlicht, mit elektr. LWR-Steller, mit Glühlampen**
A6 Allroad (4GH, 4GJ)	01/12->09/14			
				Ersatzteile:
		6NM 008 830-701	1	Stellelement, Leuchtweitereglung
		8GH 007 157-121	1	1x12V55W (H7)
		8GJ 168 119-001	1	1x12V55/15W (H15)
		8GA 006 841-121	1	1x12V21W (PY21W)
		8GP 003 594-121	1	1x12V5W (W5W)
A6 **(4G2, 4G5, 4GC, 4GD, C7)**	03/11->09/14	**1EL 011 150-351**	1	**Bi-Xenon/H7-Hauptscheinwerfer, links, mit Blinklicht, ohne LED-Modul für Tagfahrlicht, mit Kurvenlicht, ohne AFS-Steuergerät, mit dynam. LWR-Steller, ohne Xenon-Vorschaltgerät, ohne Gasentladungslampe, mit Glühlampen**
A6 Allroad (4GH, 4GJ)	01/12->09/14			
(+) Bi-Xenonlicht (+) Kurvenlicht		**1EL 011 150-361**	1	**Bi-Xenon/H7-Hauptscheinwerfer, rechts, mit Blinklicht, ohne LED-Modul für Tagfahrlicht, mit Kurvenlicht, ohne AFS-Steuergerät, mit dynam. LWR-Steller, ohne Xenon-Vorschaltgerät, ohne Gasentladungslampe, mit Glühlampen**
				Zubehör:
		5DV 009 935-031	1	Xenon-Vorschaltgerät
		8GS 009 028-311	1	1x35W (D3S)
				Ersatzteile:
		8GH 007 157-121	1	1x12V55W (H7) 1x12V24W (PSY24W)
A6 **(4G2, 4G5, 4GC, 4GD, C7)**	03/11->09/14	**1ZT 011 150-311**	1	**Bi-Xenon/VarioX/H7-Hauptscheinwerfer, links, mit dynamischer Fernlichtregulierung, mit Blinklicht, ohne LED-Modul für Tagfahrlicht, mit Kurvenlicht, ohne AFS-Steuergerät, mit dynam. LWR-Steller, ohne Xenon-Vorschaltgerät, ohne Gasentladungslampe, mit Glühlampen**
A6 Allroad (4GH, 4GJ)	01/12->09/14			
(+) Bi-Xenonlicht (+) Kurvenlicht		**1ZT 011 150-321**	1	**Bi-Xenon/VarioX/H7-Hauptscheinwerfer, rechts, mit dynamischer Fernlichtregulierung, mit Blinklicht, ohne LED-Modul für Tagfahrlicht, mit Kurvenlicht, ohne AFS-Steuergerät, mit dynam. LWR-Steller, ohne Xenon-Vorschaltgerät, ohne Gasentladungslampe, mit Glühlampen**
				Zubehör:
		5DV 009 935-031	1	Xenon-Vorschaltgerät
		8GS 009 028-311	1	1x35W (D3S)
				Ersatzteile:
		8GH 007 157-121	1	1x12V55W (H7) 1x12V24W (PSY24W)

Hersteller Modell	Baujahr	Bestell-Nr.	Vp.	Erläuterungen
Audi				
A6 (C7)				
A6 **(4G2, 4G5, 4GC, 4GD, C7)**	03/11->09/14	**1EX 011 151-411**	1	**LED-Hauptscheinwerfer, links,** **mit Blinklicht, mit Tagfahrlicht,** **mit Kurvenlicht, ohne LED-Steuergeräte,** **ohne Lüfter**
A6 Allroad (4GH, 4GJ)	01/12->09/14	**1EX 011 151-421**	1	**LED-Hauptscheinwerfer, rechts,** **mit Blinklicht, mit Tagfahrlicht,** **mit Kurvenlicht, ohne LED-Steuergeräte,** **ohne Lüfter**
(+) LED (+) Kurvenlicht				
A6 **(4G2, 4G5, 4GC, 4GD, C7)**	03/11->09/14	**6NM 008 830-701**	1	**Stellelement, Leuchtweitereglung** **(für Halogen-Hauptscheinwerfer)**
A6 Allroad (4GH, 4GJ)	01/12->09/14			
A6 **(4G2, 4G5, 4GC, 4GD, C7)**	03/11->09/14	**5DV 009 935-031**	1	**Xenon-Vorschaltgerät**
A6 Allroad (4GH, 4GJ)	01/12->09/14			
A6 **(4G2, 4G5, 4GC, 4GD, C7)**	09/14->	**1EL 012 976-011**	1	**Bi-Xenon-Hauptscheinwerfer, links,** **mit Blinklicht, mit LED-Tagfahrlicht,** **mit H7-Abbiege- und Allwetterlicht,** **ohne LED-Steuergerät, mit dynam. LWR-Steller,** **ohne Xenon-Vorschaltgerät,** **ohne Gasentladungslampe, mit Glühlampen**
A6 Allroad (4GH, 4GJ)	09/14->	**1EL 012 976-021**	1	**Bi-Xenon-Hauptscheinwerfer, rechts,** **mit Blinklicht, mit LED-Tagfahrlicht,** **mit H7-Abbiege- und Allwetterlicht,** **ohne LED-Steuergerät, mit dynam. LWR-Steller,** **ohne Xenon-Vorschaltgerät,** **ohne Gasentladungslampe, mit Glühlampen**
für PR-Nr. AV1 (+) Bi-Xenonlicht (+) Abbiegelicht				**Zubehör:** 1x35W (D5S)
		8GH 007 157-201	1	**Ersatzteile:** 1x12V55W (H7) Long Life 1x12V24W (PWY24W)

Hersteller Modell	Baujahr	Bestell-Nr.	Vp.	Erläuterungen
Audi				
A6 (C7)		**1EX 012 976-111**	1	**LED-Hauptscheinwerfer, links, mit LED-Blinklicht, mit LED-Tagfahrlicht, mit LED-Abbiegelicht, ohne Lüfter, ohne LED-Elektronik, ohne LED-Steuergerät**
A6 (4G2, 4G5, 4GC, 4GD, C7)	09/14->	**1EX 012 976-121**	1	**LED-Hauptscheinwerfer, rechts, mit LED-Blinklicht, mit LED-Tagfahrlicht, mit LED-Abbiegelicht, ohne Lüfter, ohne LED-Elektronik, ohne LED-Steuergerät**
A6 Allroad (4GH, 4GJ)	09/14->			
für PR-Nr. AV1 (+) LED (+) Abbiegelicht				
A6 4G2, 4G5, 4GC, 4GD, C7)	09/14->	**1EX 012 976-211**	1	**Matrix LED-Hauptscheinwerfer, links, mit LED-Blinklicht, mit LED-Tagfahrlicht, mit LED-Abbiegelicht, ohne Lüfter, ohne LED-Elektronik, ohne LED-Steuergerät, ohne Matrixbeam-Steuergerät**
A6 Allroad (4GH, 4GJ)	09/14->			
für PR-Nr. AV1 (+) Matrix LED (+) Abbiegelicht		**1EX 012 976-221**	1	**Matrix LED-Hauptscheinwerfer, rechts, mit LED-Blinklicht, mit LED-Tagfahrlicht, mit LED-Abbiegelicht, ohne Lüfter, ohne LED-Elektronik, ohne LED-Steuergerät, ohne Matrixbeam-Steuergerät**
A7 Sportback (4GA)		**1EX 011 869-311**	1	**LED-Hauptscheinwerfer, links, mit LED-Blinklicht, mit LED-Tagfahrlicht, mit LED-Abbiegelicht, ohne LED-Modul, ohne LED-Elektronik**
A7 Sportback (4GA)	07/14->			
(+) LED (+) Abbiegelicht		**1EX 011 869-321**	1	**LED-Hauptscheinwerfer, rechts, mit LED-Blinklicht, mit LED-Tagfahrlicht, mit LED-Abbiegelicht, ohne LED-Modul, ohne LED-Elektronik**
A7 Sportback (4GA)	07/14->	**1EX 011 869-411**	1	**Matrix LED-Hauptscheinwerfer, links, mit LED-Blinklicht, mit LED-Tagfahrlicht, mit LED-Abbiegelicht, mit dynam. LED-Kurvenlicht, ohne LED-Modul, ohne LED-Elektronik**
(+) Matrix LED (+) Abbiegelicht (+) Kurvenlicht		**1EX 011 869-421**	1	**Matrix LED-Hauptscheinwerfer, rechts, mit LED-Blinklicht, mit LED-Tagfahrlicht, mit LED-Abbiegelicht, mit dynam. LED-Kurvenlicht, ohne LED-Modul, ohne LED-Elektronik**

Hersteller Modell	Baujahr	Bestell-Nr.	Vp.	Erläuterungen
Audi				
A7 Sportback (4GA)		**5DV 009 935-031**	1	**Xenon-Vorschaltgerät**
A7 Sportback (4GA)	10/10->06/14			
RS7 Sportback (4GA)	10/13->			
A8 (4D2, 4D8)		**6NM 007 878-531**	1	**Stellelement, Leuchtweitereglung (für Xenon-Hauptscheinwerfer)**
A8 (4D2, 4D8)	99->12/02			
ab Fahrgestell-Nr. 4D-X-005 001				
A8 (4D2, 4D8)	01/99->	**9EL 270 107-011**	1	**Lichtgehäuse für Zusatz-Blinkleuchte (weiß)**
				Zubehör:
		8GP 003 594-121	1	1x12V5W (W5W)
A8 (4E_)		**1EL 008 540-551**	1	**Bi-Xenon/H7-Hauptscheinwerfer, links, mit Blinklicht, ohne Kurvenlicht, mit dynam. Leuchtweitereglung, ohne Xenon-Vorschaltgerät, ohne Gasentladungslampe, mit Glühlampen**
A8 (4E_)	10/02->05/05			
(-) W12				
bis Fahrgestell-Nr. 4E-5-030 000		**1EL 008 540-561**	1	**Bi-Xenon/H7-Hauptscheinwerfer, rechts, mit Blinklicht, ohne Kurvenlicht, mit dynam. Leuchtweitereglung, ohne Xenon-Vorschaltgerät, ohne Gasentladungslampe, mit Glühlampen**
(+) Bi-Xenonlicht (-) Kurvenlicht				
				Zubehör:
		5DV 008 290-004	1	Xenon-Vorschaltgerät
		8GS 007 949-261	1	1x35W (D2S)
				Ersatzteile:
		8GH 007 157-121	1	1x12V55W (H7)
		8GP 003 594-121	1	1x12V5W (W5W)
A8 (4E_)	10/02->05/05	**1ZS 008 540-651**	1	**Bi-Xenon/H7-Hauptscheinwerfer, links, mit Blinklicht, mit Kurvenlicht, mit LWR-Steller, ohne Xenon-Vorschaltgerät, ohne Gasentladungslampe, mit Glühlampen**
(-) W12				
bis Fahrgestell-Nr. 4E-5-030 000		**1ZS 008 540-661**	1	**Bi-Xenon/H7-Hauptscheinwerfer, rechts, mit Blinklicht, mit Kurvenlicht, mit LWR-Steller, ohne Xenon-Vorschaltgerät, ohne Gasentladungslampe, mit Glühlampen**
(+) Bi-Xenonlicht (+) Kurvenlicht				
				Zubehör:
		5DV 008 290-004	1	Xenon-Vorschaltgerät
		8GS 007 949-261	1	1x35W (D2S)
				Ersatzteile:
		8GH 007 157-121	1	1x12V55W (H7)
		8GH 008 356-121	1	1x12V35W (H8)
		8GP 003 594-121	1	1x12V5W (W5W)

Hersteller Modell	Baujahr	Bestell-Nr.	Vp.	Erläuterungen
Audi				
A8 (4E_)		**1EL 009 236-611**	1	**Bi-Xenon-Hauptscheinwerfer, links, mit Blinklicht, mit Tagfahrlicht, mit LWR-Steller, ohne Xenon-Vorschaltgerät, ohne Gasentladungslampe, mit Glühlampen**
A8 (4E_) (-) W12 ab Fahrgestell-Nr. 4E-6-000 001 für PR-Nr. 8ED, E0A	06/05->07/10	**1EL 009 236-621**	1	**Bi-Xenon-Hauptscheinwerfer, rechts, mit Blinklicht, mit Tagfahrlicht, mit LWR-Steller, ohne Xenon-Vorschaltgerät, ohne Gasentladungslampe, mit Glühlampen**
				Zubehör:
(+) Bi-Xenonlicht		5DV 008 290-004	1	Xenon-Vorschaltgerät
(-) Kurvenlicht		8GS 007 949-261	1	1x35W (D2S)
				Ersatzteile:
		8GA 002 073-121	1	1x12V21W (P21W)
		8GP 003 594-121	1	1x12V5W (W5W)
A8 (4E_) (-) W12 ab Fahrgestell-Nr. 4E-6-000 001 für PR-Nr. 8ED, 8Q6	06/05->07/10	**1ZS 009 236-531**	1	**Bi-Xenon/H8-Hauptscheinwerfer, links, mit Blinklicht, mit Tagfahrlicht, mit Kurvenlicht, mit elektr. LWR-Steller, ohne Xenon-Vorschaltgerät, ohne Gasentladungslampe, mit Glühlampen**
		1ZS 009 236-541	1	**Bi-Xenon/H8-Hauptscheinwerfer, rechts, mit Blinklicht, mit Tagfahrlicht, mit Kurvenlicht, mit elektr. LWR-Steller, ohne Xenon-Vorschaltgerät, ohne Gasentladungslampe, mit Glühlampen**
(+) Bi-Xenonlicht (+) Kurvenlicht				**Zubehör:**
		5DV 008 290-004	1	Xenon-Vorschaltgerät
		8GS 007 949-261	1	1x35W (D2S)
				Ersatzteile:
		8GH 008 356-121	1	1x12V35W (H8)
			1	2x12V24W (HPV24W) Silver Vision
		8GA 002 073-121	1	1x12V21W (P21W)
		8GP 003 594-121	1	1x12V5W (W5W)
A8 (4E_)	10/02->07/10	**5DV 008 290-004**	1	**Xenon-Vorschaltgerät**
A8 (4E_)	10/02->07/10	**5DD 008 319-501**	1	**Zündgerät, Gasentladungslampe**
S8	06/06->07/10	**1N0 354 013-011**	1	**H7-Nebelscheinwerfer, links**
		1N0 354 013-021	1	**H7-Nebelscheinwerfer, rechts**
				Zubehör:
		8GH 007 157-121	1	1x12V55W (H7)

Hersteller Modell	Baujahr	Bestell-Nr.	Vp.	Erläuterungen
Audi				
A8 (4H_)		**1ZS 011 495-411**	1	**Bi-Xenon-Hauptscheinwerfer, links, mit Blinklicht, mit LED-Tagfahrlicht, mit H7-Nebellicht, ohne LED-Steuergeräte, mit dynam. LWR-Steller, ohne Xenon-Vorschaltgerät, ohne Gasentladungslampe, mit Glühlampen**
A8 (4H_) (+) Bi-Xenonlicht	02/14->	**1ZS 011 495-421**	1	**Bi-Xenon-Hauptscheinwerfer, rechts, mit Blinklicht, mit LED-Tagfahrlicht, mit H7-Nebellicht, ohne LED-Steuergeräte, mit dynam. LWR-Steller, ohne Xenon-Vorschaltgerät, ohne Gasentladungslampe, mit Glühlampen**
		Zubehör:		
		5DV 009 935-031	1	Xenon-Vorschaltgerät
		8GS 009 028-311	1	1x35W (D3S)
		Ersatzteile:		
		8GH 007 157-201	1	1x12V55W (H7) Long Life 1x12V24W (PSY24W) SV
A8 (4H_)	11/09->	**5DV 009 935-031**	1	**Xenon-Vorschaltgerät**
A8 (4H_) (+) LED (+) Abbiegelicht	02/14->	**1EX 011 496-511**	1	**LED-Hauptscheinwerfer, links, mit LED-Blinklicht, mit LED-Tagfahrlicht, mit LED-Abbiegelicht, ohne LED-Steuergeräte, ohne Lüfter**
		1EX 011 496-521	1	**LED-Hauptscheinwerfer, rechts, mit LED-Blinklicht, mit LED-Tagfahrlicht, mit LED-Abbiegelicht, ohne LED-Steuergeräte, ohne Lüfter**
A8 (4H_) (+) Matrix LED (+) Abbiegelicht (+) Kurvenlicht	02/14->	**1EX 011 496-411**	1	**Matrix LED-Hauptscheinwerfer, links, mit LED-Blinklicht, mit LED-Tagfahrlicht, mit LED-Abbiegelicht, mit dynam. LED-Kurvenlicht, ohne LED-Steuergeräte, ohne Lüfter**
		1EX 011 496-421	1	**Matrix LED-Hauptscheinwerfer, rechts, mit LED-Blinklicht, mit LED-Tagfahrlicht, mit LED-Abbiegelicht, mit dynam. LED-Kurvenlicht, ohne LED-Steuergeräte, ohne Lüfter**
Cabriolet (B4)		**1DJ 006 442-211**	1	**H4/H1-Hauptscheinwerfer, links, für Fzg. mit oder ohne Leuchtweitereglung**
Cabriolet (B4)	05/91->08/00	**1DJ 006 442-221**	1	**H4/H1-Hauptscheinwerfer, rechts, für Fzg. mit oder ohne Leuchtweitereglung**
		Zubehör:		
		6NM 007 282-211	1	Stellelement, Leuchtweitereglung
		8GJ 002 525-131	1	1x12V60/55W (H4)
		8GH 002 089-133	1	1x12V55W (H1)
		8GP 003 594-121	1	1x12V5W (W5W)

Hersteller Modell	Baujahr	Bestell-Nr.	Vp.	Erläuterungen
Audi				
Cabriolet (B4)				
Cabriolet (B4)	05/91->08/00	**1AL 007 140-071**	1	**DE-H1-Hauptscheinwerfer, links, für Fzg. mit oder ohne Leuchtweitereglung, mit Glühlampen**
(Für Umrüstung)		**1AL 007 140-081**	1	**DE-H1-Hauptscheinwerfer, rechts, für Fzg. mit oder ohne Leuchtweitereglung, mit Glühlampen**
				Zubehör:
		6NM 007 282-211	1	Stellelement, Leuchtweitereglung
				Ersatzteile:
		9ES 138 835-031	2	Streuscheibe, links
		9ES 138 836-031	2	Streuscheibe, rechts
		8GH 002 089-133	1	2x12V55W (H1)
		8GP 003 594-121	1	1x12V5W (W5W)
Cabriolet (B4)	05/91->08/00	**6NM 007 282-211**	1	**Stellelement, Leuchtweitereglung**
Cabriolet (B4)	05/91->01/98	**1NL 005 150-111**	1	**DE-H3-Nebelscheinwerfer, links**
		1NL 005 150-121	1	**DE-H3-Nebelscheinwerfer, rechts**
				Zubehör:
		8GH 002 090-133	1	1x12V55W (H3)
Cabriolet (B4)	05/91->08/00	**2BM 003 647-021**	1	**Zusatz-Blinkleuchte (gelb)**
alle Modelle mit serienmäßigen Zusatz-Blinkleuchten				**Zubehör:**
		8GP 003 594-121	1	1x12V5W (W5W)
Coupé (89, 8B)				**H4/H1-Hauptscheinwerfer, für Fzg. mit oder ohne Leuchtweitereglung, nur Ersatzteile lieferbar**
Coupé (89, 8B)	10/88->08/91			
(-) S2				**Ersatzteile:**
		9ES 136 143-001	1	Streuscheibe, links
		9ES 136 144-001	1	Streuscheibe, rechts
				Zubehör:
		8GJ 002 525-131	1	1x12V60/55W (H4)
		8GH 002 089-133	1	1x12V55W (H1)
		8GP 002 067-121	1	1x12V4W (T4W)
Coupé (89, 8B)	10/88->08/91	**1NL 005 150-051**	1	**DE-H3-Nebelscheinwerfer, links**
		1NL 005 150-061	1	**DE-H3-Nebelscheinwerfer, rechts**
				Zubehör:
		8GH 002 090-133	1	1x12V55W (H3)
Coupé (89, 8B)	09/91->12/96	**1DJ 006 442-211**	1	**H4/H1-Hauptscheinwerfer, links, für Fzg. mit oder ohne Leuchtweitereglung**
Coupé (89, 8B) S2	10/88->12/96	**1DJ 006 442-221**	1	**H4/H1-Hauptscheinwerfer, rechts, für Fzg. mit oder ohne Leuchtweitereglung**
				Zubehör:
		6NM 007 282-211	1	Stellelement, Leuchtweitereglung
		8GJ 002 525-131	1	1x12V60/55W (H4)
		8GH 002 089-133	1	1x12V55W (H1)
		8GP 003 594-121	1	1x12V5W (W5W)

Hersteller Modell	Baujahr	Bestell-Nr.	Vp.	Erläuterungen
Audi				
Coupé (89, 8B)		**1AL 007 140-071**	1	**DE-H1-Hauptscheinwerfer, links, für Fzg. mit oder ohne Leuchtweitereglung, mit Glühlampen**
Coupé (89, 8B)	09/91->12/96	**1AL 007 140-081**	1	**DE-H1-Hauptscheinwerfer, rechts, für Fzg. mit oder ohne Leuchtweitereglung, mit Glühlampen**
(Die Coupé-Modelle 09/91->12/95 sind umrüstbar)				**Zubehör:**
		6NM 007 282-211	1	Stellelement, Leuchtweitereglung
				Ersatzteile:
		9ES 138 835-031	2	Streuscheibe, links
		9ES 138 836-031	2	Streuscheibe, rechts
		8GH 002 089-133	1	2x12V55W (H1)
		8GP 003 594-121	1	1x12V5W (W5W)
Coupé (89, 8B)	09/91->12/96	**6NM 007 282-211**	1	**Stellelement, Leuchtweitereglung**
Coupé (89, 8B) S2	10/88->12/96			
Coupé (89, 8B)	09/91->12/96	**1NL 005 150-111**	1	**DE-H3-Nebelscheinwerfer, links**
		1NL 005 150-121	1	**DE-H3-Nebelscheinwerfer, rechts**
				Zubehör:
		8GH 002 090-133	1	1x12V55W (H3)
Q3 (8U)		**5DV 009 935-031**	1	**Xenon-Vorschaltgerät**
Q3 (8U)	06/11->			
Q5 (8R)		**5DV 009 935-031**	1	**Xenon-Vorschaltgerät**
Q5 (8R)	11/08->05/12			
Q5 (8R)	11/08->	**1N0 271 648-011**	1	**H11-Nebelscheinwerfer, links**
		1N0 271 648-021	1	**H11-Nebelscheinwerfer, rechts**
				Zubehör:
		8GH 008 358-121	1	1x12V55W (H11)

Hersteller Modell	Baujahr	Bestell-Nr.	Vp.	Erläuterungen
Audi				
Q7 (4L)		**6NM 007 878-041**	1	**Stellelement, Leuchtweitereglung (für Halogen-Hauptscheinwerfer)**
Q7 (4L)	03/06->04/09			
Q7 (4L)	03/06->04/09	**1N0 247 003-011**	1	**FF-H7-Nebelscheinwerfer, links, mit Glühlampe**
(-) 12-Zyl.		**1N0 247 003-021**	1	**FF-H7-Nebelscheinwerfer, rechts, mit Glühlampe**
				Ersatzteile:
		8GH 007 157-121	1	1x12V55W (H7)
Q7 (4L)	05/09->08/15	**1N0 010 327-011**	1	**FF-H11-Nebelscheinwerfer, links, mit Glühlampe**
		1N0 010 327-021	1	**FF-H11-Nebelscheinwerfer, rechts, mit Glühlampe**
				Ersatzteile:
		8GH 008 358-121	1	1x12V55W (H11)
TT (8N3, 8N9)		**9EL 270 107-011**	1	**Lichtgehäuse für Zusatz-Blinkleuchte (weiß)**
TT (8N3)	10/98->06/06			**Zubehör:**
TT Roadster (8N9)	10/99->06/06	8GP 003 594-121	1	1x12V5W (W5W)
80 (89, 89Q, 8A, B3)		**1AH 005 295-131**	1	**H4-Hauptscheinwerfer, links, für Fzg. mit oder ohne Leuchtweitereglung**
80 (89, 89Q, 8A, B3)	06/86->10/91	**1AH 005 295-141**	1	**H4-Hauptscheinwerfer, rechts, für Fzg. mit oder ohne Leuchtweitereglung**
				Ersatzteile:
		9ES 132 891-001	6	Streuscheibe, links
		9ES 132 892-001	6	Streuscheibe, rechts
				Zubehör:
		8GJ 002 525-131	1	1x12V60/55W (H4)
		8GP 002 067-121	1	1x12V4W (T4W)
80 (89, 89Q, 8A, B3)	06/86->10/91	**9EL 135 007-001**	1	**Lichtgehäuse für Blinkleuchte (gelb), links**
		9EL 135 008-001	1	**Lichtgehäuse für Blinkleuchte (gelb), rechts**
				Zubehör:
		8GA 002 073-121	1	1x12V21W (P21W)

Hersteller Modell	Baujahr	Bestell-Nr.	Vp.	Erläuterungen
Audi				
80 (89, 89Q, 8A, B3)		**2BA 005 296-031**	1	**Blinkleuchte (weiß), links, mit Glühlampe**
80 (89, 89Q, 8A, B3)	06/86->10/91	**2BA 005 296-041**	1	**Blinkleuchte (weiß), rechts, mit Glühlampe**
				Ersatzteile:
		8GA 006 841-121	1	1x12V21W (PY21W)
80 (89, 89Q, 8A, B3)	06/86->10/91	**2BM 003 647-021**	1	**Zusatz-Blinkleuchte (gelb)**
alle Modelle mit serienmäßigen Zusatz-Blinkleuchten				**Zubehör:**
		8GP 003 594-121	1	1x12V5W (W5W)
80 (8C, B4)		**1AE 006 659-111**	1	**H4-Hauptscheinwerfer, links, für Fzg. mit oder ohne Leuchtweitereglung**
80 (8C, B4) 4/5 Zyl.	09/91->01/96	**1AE 006 659-121**	1	**H4-Hauptscheinwerfer, rechts, für Fzg. mit oder ohne Leuchtweitereglung**
(-) S2				**Ersatzteile:**
		9ES 141 180-001	4	Streuscheibe, rechts
				Zubehör:
		6NM 007 282-211	1	Stellelement, Leuchtweitereglung
		8GJ 002 525-131	1	1x12V60/55W (H4)
		8GP 002 067-121	1	1x12V4W (T4W)
80 (8C, B4) 6 Zyl.	09/91->01/96	**1DJ 006 442-211**	1	**H4/H1-Hauptscheinwerfer, links, für Fzg. mit oder ohne Leuchtweitereglung**
		1DJ 006 442-221	1	**H4/H1-Hauptscheinwerfer, rechts, für Fzg. mit oder ohne Leuchtweitereglung**
				Zubehör:
		6NM 007 282-211	1	Stellelement, Leuchtweitereglung
		8GJ 002 525-131	1	1x12V60/55W (H4)
		8GH 002 089-133	1	1x12V55W (H1)
		8GP 003 594-121	1	1x12V5W (W5W)
80 (8C, B4) S2	07/93->01/96	**1AL 007 140-071**	1	**DE-H1-Hauptscheinwerfer, links, für Fzg. mit oder ohne Leuchtweitereglung, mit Glühlampen**
(Die 80 6 Zyl.-Modelle 09/91-> sind umrüstbar)		**1AL 007 140-081**	1	**DE-H1-Hauptscheinwerfer, rechts, für Fzg. mit oder ohne Leuchtweitereglung, mit Glühlampen**
				Zubehör:
		6NM 007 282-211	1	Stellelement, Leuchtweitereglung
				Ersatzteile:
		9ES 138 835-031	2	Streuscheibe, links
		9ES 138 836-031	2	Streuscheibe, rechts
		8GH 002 089-133	1	2x12V55W (H1)
		8GP 003 594-121	1	1x12V5W (W5W)
80 (8C, B4)	09/91->01/96	**6NM 007 282-211**	1	**Stellelement, Leuchtweitereglung**

Hersteller Modell	Baujahr	Bestell-Nr.	Vp.	Erläuterungen
Audi				
80 (8C, B4)		**1NL 005 150-111** **1NL 005 150-121**	1 1	**DE-H3-Nebelscheinwerfer, links** **DE-H3-Nebelscheinwerfer, rechts**
80 (8C, B4)	09/91->01/96	8GH 002 090-133	1	**Zubehör:** 1x12V55W (H3)
80 (8C, B4) 4/5 Zyl.	09/91->01/96	**9EL 141 605-011** **9EL 141 606-011**	1 1	**Lichtgehäuse für Blinkleuchte (weiß), links** **Lichtgehäuse für Blinkleuchte (weiß), rechts**
		8GA 006 841-121	1	**Zubehör:** 1x12V21W (PY21W)
80 (8C, B4) alle Modelle mit serienmäßigen Zusatz-Blinkleuchten	09/91->01/96	**2BM 003 647-021**	1	**Zusatz-Blinkleuchte (gelb)**
		8GP 003 594-121	1	**Zubehör:** 1x12V5W (W5W)
80 (8C, B4) (-) Avant	09/91->12/94	**9EL 140 347-021** **9EL 140 348-021**	1 1	**Lichtgehäuse für Heckleuchte, links, Außenteil** **Lichtgehäuse für Heckleuchte, rechts, Außenteil**
		8GD 002 078-121 8GA 002 073-121	1 1	**Zubehör:** 1x12V21/5W (P21/5W) 1x12V21W (P21W)
90 (89, 89Q, 8A, B3)				**H4/H1-Hauptscheinwerfer, links, für Fzg. mit oder ohne Leuchtweitereglung, nur Ersatzteile lieferbar**
90 (89, 89Q, 8A, B3)	04/87->09/91			**Ersatzteile:**
		9ES 136 143-001 9ES 136 144-001	1 1	Streuscheibe, links Streuscheibe, rechts
		8GJ 002 525-131 8GH 002 089-133 8GP 002 067-121	1 1 1	**Zubehör:** 1x12V60/55W (H4) 1x12V55W (H1) 1x12V4W (T4W)
90 (89, 89Q, 8A, B3)	04/87->09/91	**1NL 005 150-051** **1NL 005 150-061**	1 1	**DE-H3-Nebelscheinwerfer, links** **DE-H3-Nebelscheinwerfer, rechts**
		8GH 002 090-133	1	**Zubehör:** 1x12V55W (H3)
90 (89, 89Q, 8A, B3) alle Modelle mit serienmäßigen Zusatz-Blinkleuchten	04/87->09/91	**2BM 003 647-021**	1	**Zusatz-Blinkleuchte (gelb)**
		8GP 003 594-121	1	**Zubehör:** 1x12V5W (W5W)

Hersteller Modell	Baujahr	Bestell-Nr.	Vp.	Erläuterungen
Audi				
100 (44, 44Q, C3)		**2BM 003 647-021**	1	**Zusatz-Blinkleuchte (gelb)**
100 (44, 44Q, C3) alle Modelle mit serienmäßigen Zusatz-Blinkleuchten	08/82->11/90	8GP 003 594-121	1	**Zubehör:** 1x12V5W (W5W)
100 (44, 44Q, C3) (-) Avant	08/82->11/90	**9EL 126 339-021**	1	**Lichtgehäuse für Heckleuchte, links, Außenteil**
		8GA 002 071-131	1	**Zubehör:** 1x12V10W (R10W)
		8GA 002 073-121	1	1x12V21W (P21W)
		8GD 002 078-121	1	1x12V21/5W (P21/5W)
100 (4A, C4)		**1AF 006 120-191**	1	**H4-Hauptscheinwerfer, links, für Fzg. mit oder ohne Leuchtweitereglung**
100 (4A, C4) (-) S4, TDI	12/90->07/94	**1AF 006 120-201**	1	**H4-Hauptscheinwerfer, rechts, für Fzg. mit oder ohne Leuchtweitereglung**
		9ES 137 170-001	1	**Ersatzteile:** Streuscheibe, rechts
		6NM 007 282-211	1	**Zubehör:** Stellelement, Leuchtweitereglung
		8GJ 002 525-131	1	1x12V60/55W (H4)
		8GP 002 067-121	1	1x12V4W (T4W)
100 (4A, C4) S4, TDI	08/91->06/94	**1EL 006 640-151**	1	**DE-H1-Hauptscheinwerfer, links, mit DE-H3-Nebelscheinwerfer, für Fzg. mit oder ohne Leuchtweitereglung, mit Glühlampen**
		1EL 006 640-161	1	**DE-H1-Hauptscheinwerfer, rechts, mit DE-H3-Nebelscheinwerfer, für Fzg. mit oder ohne Leuchtweitereglung, mit Glühlampen**
		6NM 007 282-211	1	**Zubehör:** Stellelement, Leuchtweitereglung
		9ES 137 169-031	1	**Ersatzteile:** Streuscheibe, links
		9ES 137 170-031	1	Streuscheibe, rechts
		8GH 002 089-133	1	2x12V55W (H1) UV-Cut
		8GH 002 090-133	1	1x12V55W (H3)
		8GP 003 594-121	1	1x12V5W (W5W)
100 (4A, C4)	12/90->06/94	**6NM 007 282-211**	1	**Stellelement, Leuchtweitereglung**

Hersteller Modell	Baujahr	Bestell-Nr.	Vp.	Erläuterungen
Audi				
100 (4A, C4)		**2BA 006 386-071**	1	**Blinkleuchte (weiß), links, mit Glühlampe, für Umrüstung**
100 (4A, C4)	12/90->06/94	**2BA 006 386-081**	1	**Blinkleuchte (weiß), rechts, mit Glühlampe, für Umrüstung**
(-) S4, TDI				**Ersatzteile:**
		8GA 006 841-121	1	1x12V21W (PY21W)
100 (4A, C4) S4, TDI	09/91->06/94	**2BA 006 386-071**	1	**Blinkleuchte (weiß), links, mit Glühlampe**
		2BA 006 386-081	1	**Blinkleuchte (weiß), rechts, mit Glühlampe**
				Ersatzteile:
		8GA 006 841-121	1	1x12V21W (PY21W)
100 (4A, C4)	12/90->06/94	**2BM 003 647-021**	1	**Zusatz-Blinkleuchte (gelb)**
alle Modelle mit serienmäßigen Zusatz-Blinkleuchten				**Zubehör:**
		8GP 003 594-121	1	1x12V5W (W5W)
100 (4A, C4)	12/90->06/94	**9EL 138 567-031**	1	**Lichtgehäuse für Heckleuchte, links, Außenteil**
(-) Avant, S4		**9EL 138 568-031**	1	**Lichtgehäuse für Heckleuchte, rechts, Außenteil**
				Zubehör:
		8GD 002 078-121	1	1x12V21/5W (P21/5W)
		8GA 002 073-121	1	1x12V21W (P21W)
100 (4A, C4)	12/90->06/94	**9EL 138 567-061**	1	**Lichtgehäuse für Heckleuchte, links, Außenteil (rot), für Umrüstung**
(-) Avant, S4		**9EL 138 568-061**	1	**Lichtgehäuse für Heckleuchte, rechts, Außenteil (rot), für Umrüstung**
	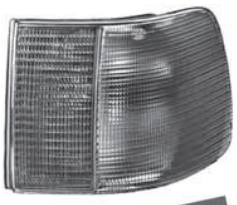			**Zubehör:**
		8GD 002 078-121	1	1x12V21/5W (P21/5W)
		8GA 002 073-121	1	1x12V21W (P21W)

Hersteller Modell	Baujahr	Bestell-Nr.	Vp.	Erläuterungen
Audi				
100 (4A, C4)		**9EL 138 567-061**	1	**Lichtgehäuse für Heckleuchte, links, Außenteil (rot)**
100 (4A, C4) S4	09/91->06/94	**9EL 138 568-061**	1	**Lichtgehäuse für Heckleuchte, rechts, Außenteil (rot)**
(-) Avant				**Zubehör:**
		8GD 002 078-121	1	1x12V21/5W (P21/5W)
		8GA 002 073-121	1	1x12V21W (P21W)
100 (4A, C4) Avant	09/91->06/94	**9EL 140 063-021**	1	**Lichtgehäuse für Heckleuchte, links, Außenteil**
		9EL 140 064-021	1	**Lichtgehäuse für Heckleuchte, rechts, Außenteil**
				Zubehör:
		8GD 002 078-121	1	1x12V21/5W (P21/5W)
		8GA 002 073-121	1	1x12V21W (P21W)
200 (44, 44Q)		**2BM 003 647-021**	1	**Zusatz-Blinkleuchte (gelb)**
200 (44, 44Q)	06/83->12/91			**Zubehör:**
alle Modelle mit serienmäßigen Zusatz-Blinkleuchten		8GP 003 594-121	1	1x12V5W (W5W)
200 (44, 44Q)	06/83->12/91	**9EL 126 339-021**	1	**Lichtgehäuse für Heckleuchte, links, Außenteil**
				Zubehör:
		8GA 002 071-131	1	1x12V10W (R10W)
		8GA 002 073-121	1	1x12V21W (P21W)
		8GD 002 078-121	1	1x12V21/5W (P21/5W)
BMW				
X1 (E84)		**1N0 010 243-111**	1	**FF-H8-Nebelscheinwerfer, links**
		1N0 010 243-121	1	**FF-H8-Nebelscheinwerfer, rechts**
X1 (E84)	03/09->06/15			**Zubehör:**
(-) Abbiegelicht (-) M Aerodynamikpaket		8GH 008 356-121	1	1x12V35W (H8)

Hersteller Modell	Baujahr	Bestell-Nr.	Vp.	Erläuterungen
BMW				
X1 (E84)		**1N0 010 243-131**	1	**FF-H11-Nebelscheinwerfer, links, mit Abbiegelicht**
X1 (E84)	03/09->06/15	**1N0 010 243-141**	1	**FF-H11-Nebelscheinwerfer, rechts, mit Abbiegelicht**
(+) Abbiegelicht (-) M Aerodynamikpaket				**Zubehör:**
		8GH 008 358-121	1	1x12V55W (H11)
X1 (F48)		**1N0 010 456-011**	1	**FF-H8-Nebelscheinwerfer, links, mit Glühlampe**
X1 (F48)	11/14->	**1N0 010 456-021**	1	**FF-H8-Nebelscheinwerfer, rechts, mit Glühlampe**
				Ersatzteile:
		8GH 008 356-121	1	1x12V35W (H8)
X3 (E83)		**9DX 153 746-011**	1	**Glühlampe für Begrenzungslicht, mit Lampenträger**
X3 (E83)	08/06->12/11			**Ersatzteile:**
		8GH 002 473-191	1	1x12V10W (H10W)
X3 (E83)	01/03->12/11	**1N0 354 991-011**	1	**HB4-Nebelscheinwerfer, links**
		1N0 354 991-021	1	**HB4-Nebelscheinwerfer, rechts**
(+) Aerodynamikpaket (+) M Aerodynamikpaket				**Zubehör:**
		8GH 005 636-121	1	1x12V51W (HB4)
X3 (F25)		**1N0 010 456-031**	1	**FF-H11-Nebelscheinwerfer, links, mit Abbiegelicht, mit Glühlampe**
X3 (F25)	09/10->04/14	**1N0 010 456-041**	1	**FF-H11-Nebelscheinwerfer, rechts, mit Abbiegelicht, mit Glühlampe**
(+) Abbiegelicht				**Ersatzteile:**
		8GH 008 358-121	1	1x12V55W (H11)

Hersteller Modell	Baujahr	Bestell-Nr.	Vp.	Erläuterungen
BMW				
X3 (F25)		**1N0 010 456-011**	1	**FF-H8-Nebelscheinwerfer, links, mit Glühlampe**
X3 (F25)	04/14->	**1N0 010 456-021**	1	**FF-H8-Nebelscheinwerfer, rechts, mit Glühlampe**
				Ersatzteile:
		8GH 008 356-121	1	1x12V35W (H8)
X4 (F26)		**1N0 010 456-011**	1	**FF-H8-Nebelscheinwerfer, links, mit Glühlampe**
X4 (F26)	05/13->	**1N0 010 456-021**	1	**FF-H8-Nebelscheinwerfer, rechts, mit Glühlampe**
				Ersatzteile:
		8GH 008 356-121	1	1x12V35W (H8)
X5 (E53)		**1EL 224 486-211**	1	**DE-H7/FF-H1-Hauptscheinwerfer, links, mit Blinklicht (weiße Lichtscheibe), mit elektr. LWR-Steller, mit Glühlampen**
X5 (E53)	12/03->02/07	**1EL 224 486-221**	1	**DE-H7/FF-H1-Hauptscheinwerfer, rechts, mit Blinklicht (weiße Lichtscheibe), mit elektr. LWR-Steller, mit Glühlampen**
				Ersatzteile:
		8GH 007 157-121	1	1x12V55W (H7)
		8GH 002 089-133	1	1x12V55W (H1)
		8GA 006 841-121	1	1x12V21W (PY21W)
		8GH 002 473-191	1	1x12V10W (H10W)
X5 (E53)	12/03->02/07	**1EL 224 485-411**	1	**Bi-Xenon/H1-Hauptscheinwerfer, links, mit Blinklicht (weiße Lichtscheibe), mit dynam. LWR-Steller, ohne Xenon-Vorschaltgerät, ohne Gasentladungslampe, ohne Glühlampen**
(+) Bi-Xenonlicht (-) Kurvenlicht		**1EL 224 485-421**	1	**Bi-Xenon/H1-Hauptscheinwerfer, rechts, mit Blinklicht (weiße Lichtscheibe), mit dynam. LWR-Steller, ohne Xenon-Vorschaltgerät, ohne Gasentladungslampe, ohne Glühlampen**
				Ersatzteile:
		9DX 159 419-001	1	Reflektorgruppe (CELIS) mit Glühlampe, für Positionslicht
				Zubehör:
		5DV 008 290-004	1	Xenon-Vorschaltgerät
		8GS 007 949-261	1	1x35W (D2S)
		8GH 002 089-133	1	1x12V55W (H1)
		8GA 006 841-121	1	1x12V21W (PY21W)
		8GH 002 473-191	1	1x12V10W (H10W)
X5 (E53)	12/03->02/07	**5DV 008 290-004**	1	**Xenon-Vorschaltgerät**

Hersteller Modell	Baujahr	Bestell-Nr.	Vp.	Erläuterungen
BMW				
X5 (E53)		**5DD 008 319-501**	1	**Zündgerät, Gasentladungslampe**
X5 (E53)	12/03->02/07			
X5 (E70)		**1N0 010 407-011**	1	**FF-H8-Nebelscheinwerfer, links, mit Glühlampe**
X5 (E70)	04/10->06/13	**1N0 010 407-021**	1	**FF-H8-Nebelscheinwerfer, rechts, mit Glühlampe**
(-) Abbiegelicht (+) Aerodynamikpaket				**Ersatzteile:**
		8GH 008 356-121	1	1x12V35W (H8)
X5 (E70)	04/10->06/13	**1N0 010 407-031**	1	**FF-H11-Nebelscheinwerfer, links, mit Abbiegelicht, mit Glühlampe**
(+) Abbiegelicht		**1N0 010 407-041**	1	**FF-H11-Nebelscheinwerfer, rechts, mit Abbiegelicht, mit Glühlampe**
				Ersatzteile:
		8GH 008 358-121	1	1x12V55W (H11)
X5 (F15)		**1N0 010 456-011**	1	**FF-H8-Nebelscheinwerfer, links, mit Glühlampe**
X5 (F15)	12/12->	**1N0 010 456-021**	1	**FF-H8-Nebelscheinwerfer, rechts, mit Glühlampe**
				Ersatzteile:
		8GH 008 356-121	1	1x12V35W (H8)

Hersteller Modell	Baujahr	Bestell-Nr.	Vp.	Erläuterungen
BMW				
X6 (E71, E72)		**1ZS 009 645-511**	1	**Bi-Xenon/H8-Hauptscheinwerfer, links, mit Blinklicht, mit Tagfahrlicht, mit Kurvenlicht, mit elektr. LWR-Steller, ohne Xenon-Vorschaltgerät, ohne Gasentladungslampe, mit Glühlampen**
X6 (E71, E72) (+) Bi-Xenonlicht (+) Kurvenlicht	06/07->06/12	**1ZS 009 645-521**	1	**Bi-Xenon/H8-Hauptscheinwerfer, rechts, mit Blinklicht, mit Tagfahrlicht, mit Kurvenlicht, mit elektr. LWR-Steller, ohne Xenon-Vorschaltgerät, ohne Gasentladungslampe, mit Glühlampen**
				Zubehör:
		5DV 009 000-001	1	Xenon-Vorschaltgerät (für den Ersatz des Xenon-Vorschaltgerätes bei älteren Hauptscheinwerfern ->09/09)
		5DV 009 610-001	1	Xenon-Vorschaltgerät (nur verwendbar mit den Hauptscheinwerfern 1ZS 009 645-511/-521, das evtl. vorhandene Xenon-Vorschaltgerät 5DV 009 000-001 muss ersetzt werden)
		8GS 009 028-111	1	1x35W (D1S)
				Ersatzteile:
		8GH 008 356-121	1	1x12V35W (H8) 1x12V24W (PSY24W)
X6 (E71, E72)	06/07->09/09	**5DV 009 000-001**	1	**Xenon-Vorschaltgerät (für den Ersatz des Xenon-Vorschaltgerätes bei älteren Hauptscheinwerfern ->09/09)**
X6 (E71, E72)	06/07->06/12	**5DV 009 610-001**	1	**Xenon-Vorschaltgerät (nur verwendbar mit den Hauptscheinwerfern 1ZS 009 645-511/-521, das evtl. vorhandene Xenon-Vorschaltgerät 5DV 009 000-001 muss ersetzt werden)**
X6 (F16)		**1N0 010 456-011**	1	**FF-H8-Nebelscheinwerfer, links, mit Glühlampe**
X6 (F16)	08/14->	**1N0 010 456-021**	1	**FF-H8-Nebelscheinwerfer, rechts, mit Glühlampe**
				Ersatzteile:
		8GH 008 356-121	1	1x12V35W (H8)
Z3 (E36)		**1NA 009 026-011**	1	**FF-H7-Nebelscheinwerfer, links, mit Glühlampe**
Z3 (E36)	10/95->01/03	**1NA 009 026-021**	1	**FF-H7-Nebelscheinwerfer, rechts, mit Glühlampe**
Z3 Coupé (E36)	04/97->06/03			
				Ersatzteile:
		8GH 007 157-121	1	1x12V55W (H7)

Hersteller Modell	Baujahr	Bestell-Nr.	Vp.	Erläuterungen
BMW				
Z4 (E85, E86)		**5DV 008 290-004**	1	**Xenon-Vorschaltgerät**
Z4 (E85)	02/03->12/09			
Z4 Coupé (E86)	03/06->01/09			
Z4 (E85)	02/03->12/09	**5DD 008 319-501**	1	**Zündgerät, Gasentladungslampe**
Z4 Coupé (E86)	03/06->01/09			
Z4 (E89)		**1EL 009 933-411**	1	**Bi-Xenon/H8-Hauptscheinwerfer, links, mit Blinklicht, mit Tagfahrlicht, mit elektr. LWR-Steller, ohne Xenon-Vorschaltgerät, ohne Gasentladungslampe, mit Glühlampen**
Z4 (E89)	05/09->03/13			
(-) Kurvenlicht		**1EL 009 933-421**	1	**Bi-Xenon/H8-Hauptscheinwerfer, rechts, mit Blinklicht, mit Tagfahrlicht, mit elektr. LWR-Steller, ohne Xenon-Vorschaltgerät, ohne Gasentladungslampe, mit Glühlampen**
				Zubehör:
		8GS 009 028-311	1	1x35W (D3S)
				Ersatzteile:
		8GH 008 356-121	1	1x12V35W (H8) 1x12V24W (PY24W)
1 (E81, E87)		**1EG 354 538-011**	1	**H7-Hauptscheinwerfer, links, mit Blinklicht, mit elektr. LWR-Steller, mit Glühlampen**
1 (E81, E87) **116d, 116i, 118d, 118i, 120d, 120i, 123d, 130i**	03/09->01/13	**1EG 354 538-021**	1	**H7-Hauptscheinwerfer, rechts, mit Blinklicht, mit elektr. LWR-Steller, mit Glühlampen**
				Ersatzteile:
		8GH 007 157-121	1	2x12V55W (H7) 1x12V24W (PY24W)
		8GP 003 594-121	1	1x12V5W (W5W)

Hersteller Modell	Baujahr	Bestell-Nr.	Vp.	Erläuterungen
BMW				
1 (E81, E87)				
1 (E81) **116d, 116i, 118d, 118i,** **120d, 120i, 123d, 130i**	09/06->09/12	**1EL 354 538-031**	1	**Bi-Xenon/H8-Hauptscheinwerfer, links,** **mit Blinklicht, mit Tagfahrlicht,** **ohne Kurvenlicht, mit elektr. LWR-Steller,** **ohne Xenon-Vorschaltgerät,** **ohne Gasentladungslampe, mit Glühlampen**
1 (E87) **116d, 116i, 118d, 118i,** **120d, 120i, 123d, 130i**	03/07->01/13	**1EL 354 538-041**	1	**Bi-Xenon/H8-Hauptscheinwerfer, rechts,** **mit Blinklicht, mit Tagfahrlicht,** **ohne Kurvenlicht, mit elektr. LWR-Steller,** **ohne Xenon-Vorschaltgerät,** **ohne Gasentladungslampe, mit Glühlampen**
(+) Bi-Xenonlicht (-) Kurvenlicht				**Zubehör:**
		8GS 009 028-111	1	1x35W (D1S)
		8GH 008 356-121	1	**Ersatzteile:** 1x12V35W (H8) 1x12V24W (PY24W) Long Life
1 (E87)	09/04->01/13	**9DX 153 746-011**	1	**Glühlampe für Begrenzungslicht,** **mit Lampenträger**
(+) Bi-Xenonlicht				**Ersatzteile:**
		8GH 002 473-191	1	1x12V10W (H10W)
1 (E82, E88) Coupé, Cabriolet				
1 (E82, E88) **Coupé, Cabriolet**	03/09->03/11	**1EG 354 538-011**	1	**H7-Hauptscheinwerfer, links,** **mit Blinklicht, mit elektr. LWR-Steller,** **mit Glühlampen**
118d, 118i, 120d, 120i, **123d, 125i, 135i**		**1EG 354 538-021**	1	**H7-Hauptscheinwerfer, rechts,** **mit Blinklicht, mit elektr. LWR-Steller,** **mit Glühlampen**
				Ersatzteile:
		8GH 007 157-121	1	2x12V55W (H7) 1x12V24W (PY24W)
		8GP 003 594-121	1	1x12V5W (W5W)
1 (E82, E88) **Coupé, Cabriolet**	10/07->03/11	**1EL 354 538-031**	1	**Bi-Xenon/H8-Hauptscheinwerfer, links,** **mit Blinklicht, mit Tagfahrlicht,** **ohne Kurvenlicht, mit elektr. LWR-Steller,** **ohne Xenon-Vorschaltgerät,** **ohne Gasentladungslampe, mit Glühlampen**
118d, 118i, 120d, 120i, **123d, 125i, 135i**		**1EL 354 538-041**	1	**Bi-Xenon/H8-Hauptscheinwerfer, rechts,** **mit Blinklicht, mit Tagfahrlicht,** **ohne Kurvenlicht, mit elektr. LWR-Steller,** **ohne Xenon-Vorschaltgerät,** **ohne Gasentladungslampe, mit Glühlampen**
(+) Bi-Xenonlicht (-) Kurvenlicht				**Zubehör:**
		8GS 009 028-111	1	1x35W (D1S)
		8GH 008 356-121	1	**Ersatzteile:** 1x12V35W (H8) 1x12V24W (PY24W) Long Life

Hersteller Modell	Baujahr	Bestell-Nr.	Vp.	Erläuterungen
BMW				
1 (E82, E88) Coupé, Cabriolet		**1N0 354 990-011** **1N0 354 990-021**	1 1	**FF-H8-Nebelscheinwerfer, links** **FF-H8-Nebelscheinwerfer, rechts**
1 (E82, E88) **Coupé, Cabriolet** (-) M-Sportpaket	03/11->12/13	8GH 008 356-121	1	**Zubehör:** 1x12V35W (H8)
1 (E82, E88) **Coupé, Cabriolet** **118d, 118i, 120d, 120i, 123d, 125i, 135i**	10/07->03/11	**2VP 009 615-091** **2VP 009 615-101**	1 1	**LED-Heckleuchte, links, mit Nebelschluss- und Rückfahrlicht, mit Glühlampen** **LED-Heckleuchte, rechts, mit Nebelschluss- und Rückfahrlicht, mit Glühlampen**
		8GA 002 073-271 8GA 006 841-121 8GA 008 246-001 8GH 008 417-001	1 1 1 1	**Ersatzteile:** 2x12V21W (P21W) Long Life 1x12V21W (PY21W) 1x12V16W (W16W) 1x12V21W (H21W)
1 (E82, E88) **Coupé, Cabriolet** **118d, 118i, 120d, 120i, 123d, 125i, 135i, 3.0 M**	03/11->12/13	**2VP 010 756-191** **2VP 010 756-201**	1 1	**Heckleuchte (dunkelrot/weiß), links, mit Nebelschluss- und Rückfahrlicht, mit Glühlampen** **Heckleuchte (dunkelrot/weiß), rechts, mit Nebelschluss- und Rückfahrlicht, mit Glühlampen**
		8GA 002 073-271 8GA 006 841-121 8GA 008 246-001 8GH 008 417-001	1 1 1 1	**Ersatzteile:** 2x12V21W (P21W) Long Life 1x12V21W (PY21W) 1x12V16W (W16W) 1x12V21W (H21W)
1 (E82, E88) **Coupé, Cabriolet** **118d, 118i, 120d, 120i, 123d, 125i, 135i, 3.0 M**	03/11->12/13	**2VP 010 756-211** **2VP 010 756-221**	1 1	**LED-Heckleuchte (rot/weiß), links, mit Nebelschluss- und Rückfahrlicht, mit Glühlampen** **LED-Heckleuchte (rot/weiß), rechts, mit Nebelschluss- und Rückfahrlicht, mit Glühlampen**
		8GA 002 073-271 8GA 006 841-121 8GA 008 246-001 8GH 008 417-001	1 1 1 1	**Ersatzteile:** 2x12V21W (P21W) Long Life 1x12V21W (PY21W) 1x12V16W (W16W) 1x12V21W (H21W)

Hersteller Modell	Baujahr	Bestell-Nr.	Vp.	Erläuterungen
BMW				
1 (F20, F21)				
1 (F20, F21) **114d, 114i, 116d, 116i,** **118d, 118d xDrive,118i, 120d,** **120d xDrive, 125d, 125i,** **M 135i, M 135i xDrive**	11/10->03/15	**1EG 010 741-071**	1	**FF-H7-Hauptscheinwerfer, links,** **mit Blinklicht, mit Tagfahrlicht,** **mit elektr. LWR-Steller, mit Glühlampen**
		1EG 010 741-081	1	**FF-H7-Hauptscheinwerfer, rechts,** **mit Blinklicht, mit Tagfahrlicht,** **mit elektr. LWR-Steller, mit Glühlampen**
				Ersatzteile:
		8GH 007 157-121	1	2x12V55W (H7)
		8GA 008 892-002	1	1x12V21W (W21W)
		8GA 006 841-121	1	1x12V21W (PY21W)
		8GH 007 643-121	1	1x12V6W (H6W)
1 (F20, F21) **114d, 114i, 116d, 116i,** **118d, 118d xDrive,118i, 120d,** **120d xDrive, 125d, 125i,** **M 135i, M 135i xDrive** (+) Bi-Xenonlicht (-) Kurvenlicht	11/10->03/15	**1EL 010 741-551**	1	**Bi-Xenon-Hauptscheinwerfer, links,** **mit Blinklicht, mit LED-Tagfahrlicht,** **ohne Kurvenlicht, ohne LED-Steuergerät,** **mit dynam. LWR-Steller,** **ohne Xenon-Vorschaltgerät,** **ohne Gasentladungslampe, mit Glühlampe**
		1EL 010 741-561	1	**Bi-Xenon-Hauptscheinwerfer, rechts,** **mit Blinklicht, mit LED-Tagfahrlicht,** **ohne Kurvenlicht, ohne LED-Steuergerät,** **mit dynam. LWR-Steller,** **ohne Xenon-Vorschaltgerät,** **ohne Gasentladungslampe, mit Glühlampe**
				Ersatzteile:
		9DW 181 697-001	1	LED-Modul für Tagfahrlicht
		9GD 182 823-001	1	Dichtungsset für LED-Tagfahrlicht
				Zubehör:
		8GS 009 028-111	1	1x35W (D1S)
				Ersatzteile:
		8GA 006 841-121	1	1x12V21W (PY21W)
1 (F20, F21) **114d, 114i, 116d, 116i,** **118d, 118d xDrive,118i, 120d,** **120d xDrive, 120i, 125d, 125i,** **M 135i, M 135i xDrive,** **M140i**	03/15->	**1EG 011 919-411**	1	**FF-H7-Hauptscheinwerfer, links,** **mit Blinklicht, mit LED-Tagfahrlicht,** **mit elektr. LWR-Steller, mit Glühlampen,** **mit Schriftzug "HELLA"**
		1EG 011 919-421	1	**FF-H7-Hauptscheinwerfer, rechts,** **mit Blinklicht, mit LED-Tagfahrlicht,** **mit elektr. LWR-Steller, mit Glühlampen,** **mit Schriftzug "HELLA"**
				Ersatzteile:
		8GH 007 157-121	1	2x12V55W (H7)
		8GA 006 841-121	1	1x12V21W (PY21W)
1 (F20, F21) **114d, 114i, 116d, 116i,** **118d, 118d xDrive,118i, 120d,** **120d xDrive, 120i, 125d, 125i,** **M 135i, M 135i xDrive,** **M140i** (+) LED (-) Kurvenlicht	03/15->	**1EX 011 929-411**	1	**LED-Hauptscheinwerfer, links,** **mit LED-Blinklicht, mit LED-Tagfahrlicht,** **mit dynam. LWR-Steller,** **ohne LED-Modul für Tagfahrlicht,** **ohne LED-Steuergerät**
		1EX 011 929-421	1	**LED-Hauptscheinwerfer, rechts,** **mit LED-Blinklicht, mit LED-Tagfahrlicht,** **mit dynam. LWR-Steller,** **ohne LED-Modul für Tagfahrlicht,** **ohne LED-Steuergerät**

Hersteller Modell	Baujahr	Bestell-Nr.	Vp.	Erläuterungen
BMW				
1 (F20, F21)		**1EX 011 930-411** **1EX 011 930-421**	1 1	**LED-Hauptscheinwerfer, links,** **mit LED-Blinklicht, mit LED-Tagfahrlicht,** **mit LED-Kurvenlicht, mit dynam. LWR-Steller,** **ohne LED-Modul für Tagfahrlicht,** **ohne LED-Steuergerät** **LED-Hauptscheinwerfer, rechts,** **mit LED-Blinklicht, mit LED-Tagfahrlicht,** **mit LED-Kurvenlicht, mit dynam. LWR-Steller,** **ohne LED-Modul für Tagfahrlicht,** **ohne LED-Steuergerät**
1 (F20, F21) **114d, 114i, 116d, 116i,** **118d, 118d xDrive,118i, 120d,** **120d xDrive, 120i, 125d, 125i,** **M 135i, M 135i xDrive,** **M140i** (+) LED (+) Kurvenlicht	03/15->			
1 (F20, F21)	11/10->	**1N0 354 990-031** **1N0 354 990-041** 8GH 008 356-121	1 1 1	**FF-H8-Nebelscheinwerfer, links** **FF-H8-Nebelscheinwerfer, rechts** **Zubehör:** 1x12V35W (H8)
2 (F22, F23) Coupé, Cabriolet		**1N0 354 990-031** **1N0 354 990-041** 8GH 008 356-121	1 1 1	**FF-H8-Nebelscheinwerfer, links** **FF-H8-Nebelscheinwerfer, rechts** **Zubehör:** 1x12V35W (H8)
2 (F22) Coupé	10/13->			
2 (F23) Cabriolet	11/14->			
2 Active Tourer (F45)		**1N0 354 990-031** **1N0 354 990-041** 8GH 008 356-121	1 1 1	**FF-H8-Nebelscheinwerfer, links** **FF-H8-Nebelscheinwerfer, rechts** **Zubehör:** 1x12V35W (H8)
2 Active Tourer (F45)	11/13->			

Hersteller Modell	Baujahr	Bestell-Nr.	Vp.	Erläuterungen
BMW				
2 Gran Tourer (F46)		**1N0 354 990-031** **1N0 354 990-041**	1 1	**FF-H8-Nebelscheinwerfer, links** **FF-H8-Nebelscheinwerfer, rechts**
2 Gran Tourer (F46)	07/14->			**Zubehör:**
		8GH 008 356-121	1	1x12V35W (H8)
3 (E30)				**H1-Hauptscheinwerfer, ohne Vorrichtung für Leuchtweitereglung, für Fzg. ohne Streuscheiben-reinigungsanlage, nur Ersatzteile lieferbar**
3 (E30)	09/82->08/87			
316, 318i, 320i, 323i, 324d, 325e, 325i	09/82->08/87			**Ersatzteile:**
		1B3 126 677-051	1	Abblendlichteinsatz, links
325i Cabriolet	04/86->08/87	1B3 126 677-041	1	Abblendlichteinsatz, rechts
				Zubehör:
		8GH 002 089-133	1	2x12V55W (H1)
		8GP 002 067-121	1	1x12V4W (T4W)
3 (E30)	09/88->06/94	**1DL 005 930-371**	1	**Super DE-H1-Hauptscheinwerfer, links, für Fzg. mit oder ohne Leuchtweitereglung**
M3, 316i, 318i, 320i, 324d, 324td, 325i, 325iX Limousine	09/88->01/92	**1DL 005 930-381**	1	**Super DE-H1-Hauptscheinwerfer, rechts, für Fzg. mit oder ohne Leuchtweitereglung**
				Ersatzteile:
Cabriolet	09/88->10/93	9BG 135 941-011	1	Gehäuse mit Streuscheibe für Abblendlicht, links
Touring	09/88->06/94	9BG 135 942-011	1	Gehäuse mit Streuscheibe für Abblendlicht, rechts
		9DR 136 958-021	1	Reflektor mit Linse (Modul) für Abblendlicht
				Zubehör:
		8GH 002 089-133	1	2x12V55W (H1)
		8GP 003 594-121	1	1x12V5W (W5W)
3 (E30)	09/82->08/87	**1NB 123 581-001** **1NB 123 582-001**	1 1	**H3-Nebelscheinwerfereinsatz, links** **H3-Nebelscheinwerfereinsatz, rechts**
				Zubehör:
		8GH 002 090-133	1	1x12V55W (H3)
3 (E30)	09/82->06/94	**2KA 004 331-031**	4	**Kennzeichenleuchte**
				Zubehör:
		8GM 002 092-121	1	1x12V5W (C5W)
3 (E30) **Limousine, Touring**	09/82->06/94	**2JA 003 388-001**	1	**Innenleuchte**
				Zubehör:
		8GM 002 091-131	1	1x12V10W (K)

Hersteller Modell	Baujahr	Bestell-Nr.	Vp.	Erläuterungen
BMW				
3 (E36)		**1AL 007 045-011**	1	**DE-H1-Hauptscheinwerfer, links, Streuscheibe mit Akustiknoppen**
3 (E36)	09/90->09/94	**1AL 007 045-021**	1	**DE-H1-Hauptscheinwerfer, rechts, Streuscheibe mit Akustiknoppen**
M3, 316i, 318i, 318tds, 320i, 325i, 325td, 325tds Limousine	09/90->09/94			**Die Ersatzteile sind für Hella und ZKW-Hauptscheinwerfer verwendbar.**
				Ersatzteile:
Coupé	01/92->09/94	9ES 143 409-001	1	Abschlussscheibe, links
		9ES 143 410-001	1	Abschlussscheibe, rechts
Cabriolet	05/93->09/94	9GD 143 248-001	10	Dichtung
				Zubehör:
		8GH 002 089-133	1	2x12V55W (H1)
		8GP 003 594-121	1	1x12V5W (W5W)
3 (E36)	10/94->10/99	**1AH 007 045-031**	1	**FF-H7-Hauptscheinwerfer, links, Streuscheibe mit Akustiknoppen**
M3, 316i, 318i, 318tds, 320i, 325i, 325td, 325tds Limousine	10/94->02/98	**1AH 007 045-041**	1	**FF-H7-Hauptscheinwerfer, rechts, Streuscheibe mit Akustiknoppen**
				Zubehör:
Coupé	10/94->04/99	8GH 007 157-121	1	2x12V55W (H7)
		8GP 003 594-121	1	1x12V5W (W5W)
Cabriolet	10/94->04/99			
Touring	05/95->10/99			
3 (E36) Compact	03/94->08/00	**1AJ 007 143-091**	1	**FF-HB3/HB4-Hauptscheinwerfer, links, mit Vorrichtung für Leuchtweitereglung, mit Glühlampen**
316i, 318ti, 318tds, 323ti Compact		**1AJ 007 143-101**	1	**FF-HB3/HB4-Hauptscheinwerfer, rechts, mit Vorrichtung für Leuchtweitereglung, mit Glühlampen**
				Ersatzteile:
		9ES 145 251-005	5	Abschlussscheibe, links (ohne Streuscheiben)
		8GH 005 636-121	1	1x12V51W (HB4)
		8GH 005 635-121	1	1x12V60W (HB3)
		8GP 003 594-121	1	1x12V5W (W5W)
3 (E36)	09/90->08/00	**1NB 006 270-051**	1	**FF-H1-Nebelscheinwerfer, links**
Limousine	09/90->02/98	**1NB 006 270-061**	1	**FF-H1-Nebelscheinwerfer, rechts**
				Zubehör:
Coupé	03/92->04/99	8GH 002 089-133	1	1x12V55W (H1)
Cabriolet	03/93->04/99			
Compact	03/94->08/00			
Touring	01/95->10/99			

Hersteller Modell	Baujahr	Bestell-Nr.	Vp.	Erläuterungen
BMW				
3 (E46) Lim., Touring		**1AL 008 403-011**	1	**H7-Hauptscheinwerfer, links, mit elektr. LWR-Steller, mit Glühlampen**
3 (E46) 316i, 318i, 320d, 320i, 323i Limousine	02/98->09/01	**1AL 008 403-021**	1	**H7-Hauptscheinwerfer, rechts, mit elektr. LWR-Steller, mit Glühlampen Hersteller: Bosch**
Touring	10/99->09/01			**Ersatzteile:**
		8GH 007 157-121	1	2x12V55W (H7)
		8GA 002 071-121	1	1x12V5W (R5W)
3 (E46) 316i, 318d, 318i, 320d, 320i, 325i, 325xi, 330d, 330i, 330xd, 330xi Limousine, Touring	09/01->02/05	**1AG 009 059-011**	1	**H7-Hauptscheinwerfer, links, mit schwarzer Blende, mit elektr. Leuchtweitereglung, mit LWR-Steller, mit Glühlampen**
		1AG 009 059-021	1	**H7-Hauptscheinwerfer, rechts, mit schwarzer Blende, mit elektr. Leuchtweitereglung, mit LWR-Steller, mit Glühlampen**
				Ersatzteile:
		8GH 007 157-121	1	2x12V55W (H7)
		8GP 003 594-121	1	1x12V5W (W5W)
3 (E46) 316i, 318d, 318i, 320d, 320i, 325i, 325iX, 330d, 330dX, 330i, 330iX Limousine, Touring (+) Xenonlicht	09/01->02/05	**1AL 354 684-011**	1	**Xenon/H7-Hauptscheinwerfer, links, mit schwarzer Blende, mit elektr. LWR-Steller, mit Xenon-Vorschaltgerät, mit Gasentladungslampe, mit Glühlampen**
		1AL 354 684-021	1	**Xenon/H7-Hauptscheinwerfer, rechts, mit schwarzer Blende, mit elektr. LWR-Steller, mit Xenon-Vorschaltgerät, mit Gasentladungslampe, mit Glühlampen Hersteller: ZKW**
				Ersatzteile:
		8GS 007 949-261	1	1x35W (D2S)
		8GH 007 157-121	1	1x12V55W (H7)
		8GP 003 594-121	1	1x12V5W (W5W)
3 (E46) Limousine	02/98->09/01	**1ND 007 646-011**	1	**FF-HB4-Nebelscheinwerfer, links, mit Glühlampe**
Touring (-) M3	10/99->09/01	**1ND 007 646-021**	1	**FF-HB4-Nebelscheinwerfer, rechts, mit Glühlampe**
				Ersatzteile:
		8GH 005 636-121	1	1x12V51W (HB4)
3 (E46) Limousine, Touring	09/01->	**1NA 354 695-001**	1	**H11-Nebelscheinwerfer, links und rechts, mit Glühlampe**
				Ersatzteile:
		8GH 008 358-121	1	1x12V55W (H11)

Hersteller Modell	Baujahr	Bestell-Nr.	Vp.	Erläuterungen
BMW				
3 (E46) Lim., Touring		**1N0 354 682-011**	1	**HB4-Nebelscheinwerfer, links, mit Glühlampe, mit geriffelter Streuscheibe**
3 (E46) Limousine	02/98->09/00	**1N0 354 682-021**	1	**HB4-Nebelscheinwerfer, rechts, mit Glühlampe, mit geriffelter Streuscheibe**
Touring	10/99->09/00			
Touring	03/03->			**Ersatzteile:**
(+) M-Technik		8GH 005 636-121	1	1x12V51W (HB4)
3 (E46) Limousine, Touring	09/00->	**1N0 354 683-011**	1	**HB4-Nebelscheinwerfer, links, mit Glühlampe, Streuscheibe glasklar**
(+) M-Technik		**1N0 354 683-021**	1	**HB4-Nebelscheinwerfer, rechts, mit Glühlampe, Streuscheibe glasklar**
				Ersatzteile:
		8GH 005 636-121	1	1x12V51W (HB4)
3 (E46) Cabriolet, Coupé		**1N0 354 685-011**	1	**HB4-Nebelscheinwerfer, links, mit Glühlampe, mit geriffelter Streuscheibe**
3 (E46) Cabriolet	03/03->12/07	**1N0 354 685-021**	1	**HB4-Nebelscheinwerfer, rechts, mit Glühlampe, mit geriffelter Streuscheibe**
Coupé	03/03->07/06			
(-) M-Technik				**Ersatzteile:**
		8GH 005 636-121	1	1x12V51W (HB4)
3 (E46) M3 Cabriolet	09/00->12/07	**1N0 354 683-011**	1	**HB4-Nebelscheinwerfer, links, mit Glühlampe, Streuscheibe glasklar**
3 (E46) M3 Coupé	09/00->07/06	**1N0 354 683-021**	1	**HB4-Nebelscheinwerfer, rechts, mit Glühlampe, Streuscheibe glasklar**
(+) M-Technik				
				Ersatzteile:
		8GH 005 636-121	1	1x12V51W (HB4)

Hersteller Modell	Baujahr	Bestell-Nr.	Vp.	Erläuterungen
BMW				
3 (E46) Cabriolet, Coupé		**1N0 354 682-011**	1	**HB4-Nebelscheinwerfer, links, mit Glühlampe, mit geriffelter Streuscheibe**
3 (E46) M3 Cabriolet, Coupé	06/00->09/00	**1N0 354 682-021**	1	**HB4-Nebelscheinwerfer, rechts, mit Glühlampe, mit geriffelter Streuscheibe**
3 (E46) M3 Cabriolet	03/03->12/07			
3 (E46) M3 Coupé	03/03->07/06			**Ersatzteile:**
(+) M-Technik		8GH 005 636-121	1	1x12V51W (HB4)
3 (E46) Compact		**1NB 354 694-011**	1	**H8-Nebelscheinwerfer, links, mit Glühlampe**
3 (E46) Compact	06/01->02/05	**1NB 354 694-021**	1	**H8-Nebelscheinwerfer, rechts, mit Glühlampe**
				Ersatzteile:
		8GH 008 356-121	1	1x12V35W (H8)
3 (E90/E91) Lim., Touring		**1E3 354 697-011**	1	**H7-Hauptscheinwerfer, links, mit Blinklicht, mit elektr. LWR-Steller, mit Glühlampen**
3 (E90) Limousine	01/05->09/08			
3 (E91) Touring	12/04->09/08	**1E3 354 697-021**	1	**H7-Hauptscheinwerfer, rechts, mit Blinklicht, mit elektr. LWR-Steller, mit Glühlampen Hersteller: ZKW**
318d, 318i, 320d, 320i, 320si, 325d, 325i, 325xi, 328i, 330d, 330i, 330xd, 330xi, 335d, 335i, 335xi				**Ersatzteile:**
		8GH 007 157-201	1	2x12V55W (H7) Long Life 1x12V5W (W5W) Long Life
		8GA 006 841-121	1	1x12V21W (PY21W)
3 (E90) Limousine	01/05->09/08	**1EL 354 687-011**	1	**Bi-Xenon/H7-Hauptscheinwerfer, links, mit Blinklicht, ohne Kurvenlicht, mit dynam. LWR-Steller, ohne Xenon-Vorschaltgerät, ohne Gasentladungslampe, ohne Glühlampen**
3 (E91) Touring	12/04->09/08			
318d, 318i, 320d, 320i, 320si, 325d, 325i, 325xi, 328i, 330d, 330i, 330xd, 330xi, 335d, 335i, 335xi		**1EL 354 687-021**	1	**Bi-Xenon/H7-Hauptscheinwerfer, rechts, mit Blinklicht, ohne Kurvenlicht, mit dynam. LWR-Steller, ohne Xenon-Vorschaltgerät, ohne Gasentladungslampe, ohne Glühlampen**
(+) Bi-Xenonlicht (-) Kurvenlicht				**Zubehör:**
		8GS 009 028-111	1	1x35W (D1S)
		8GH 007 157-201	1	1x12V55W (H7) Long Life
		8GA 006 841-121	1	1x12V21W (PY21W) 1x12V10W (HML10W) Long Life

Hersteller Modell	Baujahr	Bestell-Nr.	Vp.	Erläuterungen
BMW				
3 (E90/E91) Lim., Touring		**1ZS 354 688-011**	1	**Bi-Xenon/H7-Hauptscheinwerfer, links, mit Blinklicht, mit Kurvenlicht, ohne AFS-Steuergerät, mit dynam. LWR-Steller, ohne Xenon-Vorschaltgerät, ohne Gasentladungslampe, ohne Glühlampen**
3 (E90) Limousine	01/05->09/08			
3 (E91) Touring	12/04->09/08			
318d, 318i, 320d, 320i, 320si, 325d, 325i, 325xi, 328i, 330d, 330i, 330xd, 330xi, 335d, 335i, 335xi		**1ZS 354 688-021**	1	**Bi-Xenon/H7-Hauptscheinwerfer, rechts, mit Blinklicht, mit Kurvenlicht, ohne AFS-Steuergerät, mit dynam. LWR-Steller, ohne Xenon-Vorschaltgerät, ohne Gasentladungslampe, ohne Glühlampen**
(+) Bi-Xenonlicht (+) Kurvenlicht				
				Zubehör:
		8GS 009 028-111	1	1x35W (D1S)
		8GH 007 157-201	1	1x12V55W (H7) Long Life
		8GA 006 841-121	1	1x12V21W (PY21W) 1x12V10W (HML10W) Long Life
3 (E90) Limousine	09/08->12/11	**1E1 354 699-011**	1	**H7-Hauptscheinwerfer, links, mit Blinklicht, mit elektr. LWR-Steller, mit Glühlampen**
3 (E91) Touring	09/08->06/12			
316d, 316i, 318d, 318i, 320d, 320xd, 320i, 320si, 325d, 325i, 325xi, 328i, 330d, 330i, 330xd, 330xi, 335d, 335i, 335xi		**1E1 354 699-021**	1	**H7-Hauptscheinwerfer, rechts, mit Blinklicht, mit elektr. LWR-Steller, mit Glühlampen Hersteller: ZKW**
				Ersatzteile:
		8GH 007 157-201	1	2x12V55W (H7) Long Life 1x12V24W (PY24W) 1x12V10W (HML10W) Long Life
3 (E90) Limousine	09/08->12/11	**1EL 354 691-011**	1	**Bi-Xenon/H8-Hauptscheinwerfer, links, ohne LED-Modul für Blinklicht, mit Tagfahrlicht, ohne Kurvenlicht, mit dynam. LWR-Steller, ohne Xenon-Vorschaltgerät, ohne Gasentladungslampe, ohne Glühlampen**
3 (E91) Touring	09/08->06/12			
316d, 316i, 318d, 318i, 320d, 320xd, 320i, 320si, 325d, 325i, 325xi, 328i, 330d, 330i, 330xd, 330xi, 335d, 335i, 335xi, M3		**1EL 354 691-021**	1	**Bi-Xenon/H8-Hauptscheinwerfer, rechts, ohne LED-Modul für Blinklicht, mit Tagfahrlicht, ohne Kurvenlicht, mit dynam. LWR-Steller, ohne Xenon-Vorschaltgerät, ohne Gasentladungslampe, ohne Glühlampen**
(+) Bi-Xenonlicht (-) Kurvenlicht				
				Zubehör:
		8GS 009 028-111	1	1x35W (D1S)
		8GH 008 356-121	1	1x12V35W (H8)

Hersteller Modell	Baujahr	Bestell-Nr.	Vp.	Erläuterungen
BMW				
3 (E90/E91) Lim., Touring		**1ZS 354 692-011**	1	**Bi-Xenon/H3/H8-Hauptscheinwerfer, links, ohne LED-Modul für Blinklicht, mit Tagfahrlicht, mit Abbiegelicht, mit Kurvenlicht, mit dynam. LWR-Steller, ohne AFS-Steuergerät, ohne Xenon-Vorschaltgerät, ohne Gasentladungslampe, ohne Glühlampen**
3 (E90) Limousine	09/08->12/11			
3 (E91) Touring	09/08->06/12			
316d, 316i, 318d, 318i, 320d, 320xd, 320i, 320si, 325d, 325i, 325xi, 328i, 330d, 330i, 330xd, 330xi, 335d, 335i, 335xi, M3		**1ZS 354 692-021**	1	**Bi-Xenon/H3/H8-Hauptscheinwerfer, rechts, ohne LED-Modul für Blinklicht, mit Tagfahrlicht, mit Abbiegelicht, mit Kurvenlicht, mit dynam. LWR-Steller, ohne AFS-Steuergerät, ohne Xenon-Vorschaltgerät, ohne Gasentladungslampe, ohne Glühlampen**
(+) Bi-Xenonlicht (+) Kurvenlicht				**Zubehör:**
		8GS 009 028-111	1	1x35W (D1S)
		8GH 002 090-133	1	1x12V55W (H3)
		8GH 008 356-121	1	1x12V35W (H8)
3 (E90) Limousine	01/05->09/08	**1NA 354 992-011**	1	**FF-H11-Nebelscheinwerfer, links**
		1NA 354 992-021	1	**FF-H11-Nebelscheinwerfer, rechts**
3 (E91) Touring	09/05->09/08			
(-) M-Sportpaket (-) M3				**Zubehör:**
		8GH 008 358-121	1	1x12V55W (H11)
3 (E90) Limousine	09/08->12/11	**1N0 010 084-011**	1	**FF-H8-Nebelscheinwerfer, links, mit Glühlampe**
3 (E91) Touring	09/08->06/12	**1N0 010 084-021**	1	**FF-H8-Nebelscheinwerfer, rechts, mit Glühlampe**
(-) M-Sportpaket (-) M3				**Ersatzteile:**
		8GH 008 356-121	1	1x12V35W (H8)
3 (E90) Limousine	01/05->12/11	**1N0 354 991-011**	1	**FF-HB4-Nebelscheinwerfer, links**
		1N0 354 991-021	1	**FF-HB4-Nebelscheinwerfer, rechts**
3 (E91) Touring	09/05->06/12			
(+) M-Sportpaket				**Zubehör:**
		8GH 005 636-121	1	1x12V51W (HB4)

Hersteller Modell	Baujahr	Bestell-Nr.	Vp.	Erläuterungen
BMW				
3 (E92/E93) Coupé, Cabriolet		**1NA 354 698-011**	1	**H8-Nebelscheinwerfer, links, mit Glühlampe**
3 (E92) Coupé	06/06->12/13	**1NA 354 698-021**	1	**H8-Nebelscheinwerfer, rechts, mit Glühlampe**
3 (E93) Cabriolet	03/07->12/13			**Ersatzteile:**
(-) Sportpaket		8GH 008 356-121	1	1x12V35W (H8)
3 (F30/F31/F35) Lim., Touring		**1EJ 354 983-011**	1	**H7-Hauptscheinwerfer, links, mit Blinklicht, mit Tagfahrlicht, mit Glühlampen, ohne Schriftzug**
3 (F30/F35) Limousine	10/11->06/15	**1EJ 354 983-021**	1	**H7-Hauptscheinwerfer, rechts, mit Blinklicht, mit Tagfahrlicht, mit Glühlampen, ohne Schriftzug**
3 (F31) Touring	06/12->06/15			
316d, 316i, 318d, 318d xDrive, 320d, 320d xDrive, 320i, 320i xDrive, 325d, 328i, 328i xDrive, 330d, 330d xDrive, 335i, 335d xDrive, ActiveHybrid				**Ersatzteile:**
		8GH 007 157-121	1	1x12V55W (H7)
		8GH 007 157-201	1	1x12V55W (H7) Long Life
		8GA 006 841-121	1	1x12V21W (PY21W) 1x12V24W (PW24W)
		8GH 007 643-121	1	1x12V6W (H6W)
3 (F30/F35) Limousine	10/11->06/15	**1EL 354 983-111**	1	**Bi-Xenon-Hauptscheinwerfer, links, mit Blinklicht, ohne LED-Modul für Tagfahrlicht, ohne Kurvenlicht, ohne Xenon-Vorschaltgerät, ohne Gasentladungslampe, ohne Glühlampen, ohne Schriftzug**
3 (F31) Touring	06/12->06/15			
316d, 316i, 318d, 318d xDrive, 320d, 320d xDrive, 320i, 320i xDrive, 325d, 328i, 328i xDrive, 330d, 330d xDrive, 335i, 335d xDrive, ActiveHybrid		**1EL 354 983-121**	1	**Bi-Xenon-Hauptscheinwerfer, rechts, mit Blinklicht, ohne LED-Modul für Tagfahrlicht, ohne Kurvenlicht, ohne Xenon-Vorschaltgerät, ohne Gasentladungslampe, ohne Glühlampen, ohne Schriftzug**
(+) Bi-Xenonlicht (-) Kurvenlicht				**Zubehör:**
		8GS 009 028-111	1	1x35W (D1S)
		8GA 006 841-121	1	1x12V21W (PY21W)
3 (F30/F35) Limousine	10/11->06/15	**1ZS 354 983-211**	1	**Bi-Xenon-Hauptscheinwerfer, links, mit Blinklicht, ohne LED-Modul für Tagfahrlicht, mit Kurvenlicht, ohne Xenon-Vorschaltgerät, ohne Gasentladungslampe, ohne Glühlampen, ohne Schriftzug**
3 (F31) Touring	06/12->06/15			
316d, 316i, 318d, 318d xDrive, 320d, 320d xDrive, 320i, 320i xDrive, 325d, 328i, 328i xDrive, 330d, 330d xDrive, 335i, 335d xDrive, ActiveHybrid		**1ZS 354 983-221**	1	**Bi-Xenon-Hauptscheinwerfer, rechts, mit Blinklicht, ohne LED-Modul für Tagfahrlicht, mit Kurvenlicht, ohne Xenon-Vorschaltgerät, ohne Gasentladungslampe, ohne Glühlampen, ohne Schriftzug**
(+) Bi-Xenonlicht (+) Kurvenlicht				**Zubehör:**
		8GS 009 028-111	1	1x35W (D1S)
		8GA 006 841-121	1	1x12V21W (PY21W)

Hersteller Modell	Baujahr	Bestell-Nr.	Vp.	Erläuterungen
BMW				
3 (F30/F31/F35) Lim., Touring		**1EG 012 101-911**	1	**H7-Hauptscheinwerfer, links, mit Blinklicht, mit LED-Tagfahrlicht, mit elektr. LWR-Steller, mit Glühlampen**
3 (F30/F35) Limousine, 3 (F31) Touring	07/15->	**1EG 012 101-921**	1	**H7-Hauptscheinwerfer, rechts, mit Blinklicht, mit LED-Tagfahrlicht, mit elektr. LWR-Steller, mit Glühlampen**
316d, 316i, 318d, 318d xDrive, 318i, 320d, 320d xDrive, 320i, 320i xDrive, 325d, 328i, 328i xDrive, 330d, 330d xDrive, 330e, 330i, 330i xDrive, 335d xDrive, 335i, 340i, 340i xDrive, ActiveHybrid		**Ersatzteile:** 8GH 007 157-201 8GA 006 841-121	 1 1	 2x12V55W (H7) Long Life 1x12V21W (PY21W)
3 (F30/F35) Limousine, 3 (F31) Touring	07/15->	**1EX 012 102-911**	1	**LED-Hauptscheinwerfer, links, mit LED-Blinklicht, mit LED-Tagfahrlicht, mit dynam. LWR-Steller, ohne LED-Module für Blinklicht und Tagfahrlicht, ohne LED-Steuergerät**
316d, 316i, 318d, 318d xDrive, 318i, 320d, 320d xDrive, 320i, 320i xDrive, 325d, 328i, 328i xDrive, 330d, 330d xDrive, 330e, 330i, 330i xDrive, 335d xDrive, 335i, 340i, 340i xDrive, ActiveHybrid (+) LED (-) Kurvenlicht		**1EX 012 102-921**	1	**LED-Hauptscheinwerfer, rechts, mit LED-Blinklicht, mit LED-Tagfahrlicht, mit dynam. LWR-Steller, ohne LED-Module für Blinklicht und Tagfahrlicht, ohne LED-Steuergerät**
3 (F30/F35) Limousine, 3 (F31) Touring	07/15->	**1EX 012 103-911**	1	**LED-Hauptscheinwerfer, links, mit LED-Blinklicht, mit LED-Tagfahrlicht, mit LED-Kurvenlicht, mit dynam. LWR-Steller, ohne LED-Module für Blinklicht und Tagfahrlicht, ohne LED-Steuergerät**
316d, 316i, 318d, 318d xDrive, 318i, 320d, 320d xDrive, 320i, 320i xDrive, 325d, 328i, 328i xDrive, 330d, 330d xDrive, 330e, 330i, 330i xDrive, 335d xDrive, 335i, 340i, 340i xDrive, ActiveHybrid (+) LED (+) Kurvenlicht		**1EX 012 103-921**	1	**LED-Hauptscheinwerfer, rechts, mit LED-Blinklicht, mit LED-Tagfahrlicht, mit LED-Kurvenlicht, mit dynam. LWR-Steller, ohne LED-Module für Blinklicht und Tagfahrlicht, ohne LED-Steuergerät**
3 (F30/F35) Limousine	10/11->	**1N0 354 990-031**	1	**FF-H8-Nebelscheinwerfer, links**
3 (F31) Touring	06/12->	**1N0 354 990-041**	1	**FF-H8-Nebelscheinwerfer, rechts**
(-) M3		**Zubehör:** 8GH 008 356-121	 1	 1x12V35W (H8)

Hersteller Modell	Baujahr	Bestell-Nr.	Vp.	Erläuterungen
BMW				
3 Gran Turismo (F34)		**1N0 354 990-031** **1N0 354 990-041**	1 1	**FF-H8-Nebelscheinwerfer, links** **FF-H8-Nebelscheinwerfer, rechts**
3 Gran Turismo (F34)	03/13->			**Zubehör:**
		8GH 008 356-121	1	1x12V35W (H8)
4 (F32/F33/F36)		**1N0 354 990-031** **1N0 354 990-041**	1 1	**FF-H8-Nebelscheinwerfer, links** **FF-H8-Nebelscheinwerfer, rechts**
4 (F32) Coupé	07/13->			**Zubehör:**
4 (F33) Cabriolet	10/13->	8GH 008 356-121	1	1x12V35W (H8)
4 (F36) Gran Coupé	03/14->			
(-) M4				
5 (E28)		**1NB 123 581-001** **1NB 123 582-001**	1 1	**H3-Nebelscheinwerfereinsatz, links** **H3-Nebelscheinwerfereinsatz, rechts**
5 (E28)	06/81->12/87			**Zubehör:**
		8GH 002 090-133	1	1x12V55W (H3)
5 (E28)	06/81->12/87	**2KA 004 331-031**	4	**Kennzeichenleuchte**
				Zubehör:
		8GM 002 092-121	1	1x12V5W (C5W)
5 (E34)				**DE-H1-Hauptscheinwerfer,** **nur Ersatzteile lieferbar**
5 (E34) **520i, 524td, 525i, 530i, 535i**	01/88->08/88			**Ersatzteile:**
		1K3 132 253-011	1	Fernlichteinsatz, links
		1K3 132 266-011	1	Fernlichteinsatz, rechts
		9AH 131 741-011	2	Tragrahmen, links
				Zubehör:
		8GH 002 089-133	1	2x12V55W (H1)
		8GP 003 594-121	1	1x12V5W (W5W)

Hersteller Modell	Baujahr	Bestell-Nr.	Vp.	Erläuterungen
BMW				
5 (E34)		**1DL 006 020-391**	1	**Super DE-H1-Hauptscheinwerfer, links, für Fzg. mit oder ohne Leuchtweitereglung**
5 (E34)	09/88->01/97	**1DL 006 020-401**	1	**Super DE-H1-Hauptscheinwerfer, rechts, für Fzg. mit oder ohne Leuchtweitereglung**
M5, 518i, 520i, 524td, 525td, 525tds, 525i, 525iX, 530i, 535i, 540i Limousine	09/88->11/95			**Ersatzteile:**
		9BG 135 927-011	1	Gehäuse mit Streuscheibe für Abblendlicht, links
		9BG 135 928-011	1	Gehäuse mit Streuscheibe für Abblendlicht, rechts
Touring	01/92->01/97	9DR 136 958-021	1	Reflektor mit Linse (Modul) für Abblendlicht
		1K3 132 253-011	1	Fernlichteinsatz, links
		1K3 132 266-011	1	Fernlichteinsatz, rechts
		9AH 131 741-011	2	Tragrahmen, links
				Zubehör:
		8GH 002 089-133	1	2x12V55W (H1)
		8GP 003 594-121	1	1x12V5W (W5W)
5 (E34)	01/88->01/97	**1DL 006 020-801**	1	**Super DE-H1-Hauptscheinwerfer-Set schwarz, für Fahrzeuge mit oder ohne Leuchtweitereglung**
M5, 518i, 520i, 524td, 525td, 525tds, 525i, 525iX, 530i, 535i, 540i Limousine	09/88->11/95			**Ersatzteile:**
		9DR 136 958-021	1	Reflektor mit Linse (Modul) für Abblendlicht
Touring	01/92->01/97	9AH 131 741-011	2	Tragrahmen, links
				Zubehör:
		8GH 002 089-133	1	2x12V55W (H1)
		8GP 003 594-121	1	1x12V5W (W5W)
5 (E34)	01/89->01/97	**1NL 005 680-111**	1	**Super DE-H1-Nebelscheinwerfer, links**
		1NL 005 680-121	1	**Super DE-H1-Nebelscheinwerfer, rechts**
				Zubehör:
		8GH 002 089-133	1	1x12V55W (H1)
5 (E34) Limousine M5, 518i, 520i, 524td, 525td, 525tds, 525i, 525iX, 530i, 535i, 540i	01/88->11/95	**2VA 005 553-111**	1	**Heckleuchte Außenteil, links (gelb/rot)**
		2VA 005 553-121	1	**Heckleuchte Außenteil, rechts (gelb/rot)**
				Zubehör:
		8GA 002 071-131	1	1x12V10W (R10W)
		8GA 002 073-121	1	2x12V21W (P21W)

Hersteller Modell	Baujahr	Bestell-Nr.	Vp.	Erläuterungen
BMW				
5 (E39)		**1EJ 007 400-051**	1	**FF-H7/HB3-Hauptscheinwerfer, links, mit Lichtgehäuse für Blinklicht, mit elektr. LWR-Steller**
5 (E39) **520d, 520i, 523i, 525d, 525td, 525tds, 528i, 530d, 535i, 540i** **Limousine**	11/95->08/00	**1EJ 007 400-061**	1	**FF-H7/HB3-Hauptscheinwerfer, rechts, mit Lichtgehäuse für Blinklicht, mit elektr. LWR-Steller**
				Ersatzteile:
Touring	03/97->08/00	9ES 148 749-001	1	Abschlussscheibe, links (ohne Streuscheiben)
(-) M5		9ES 148 750-001	1	Abschlussscheibe, rechts (ohne Streuscheiben)
				Zubehör:
		8GH 007 157-121	1	1x12V55W (H7)
		8GH 005 635-121	1	1x12V60W (HB3)
		8GP 003 594-121	1	1x12V5W (W5W)
		8GA 002 073-121	1	1x12V21W (P21W)
5 (E39) **520d, 520i, 523i, 525d, 525td, 525tds, 528i, 530d, 535i, 540i** **Limousine**	11/95->08/00	**1EL 007 410-111**	1	**Xenon/HB3-Hauptscheinwerfer, links, mit Lichtgehäuse für Blinklicht, mit LWR-Steller, mit Xenon-Vorschaltgerät, mit Gasentladungslampe, ohne Glühlampen**
Touring	03/97->08/00	**1EL 007 410-121**	1	**Xenon/HB3-Hauptscheinwerfer, rechts, mit Lichtgehäuse für Blinklicht, mit LWR-Steller, mit Xenon-Vorschaltgerät, mit Gasentladungslampe, ohne Glühlampen**
(-) M5				
(+) Xenonlicht				
				Ersatzteile:
		5DV 007 760-651	1	Xenon-Vorschaltgerät (2x)
		9ES 148 749-001	1	Abschlussscheibe, links (ohne Streuscheiben)
		9ES 148 750-001	1	Abschlussscheibe, rechts (ohne Streuscheiben)
				Für Fzg. ->09/98 müssen zusätzlich nachfolgend aufgeführte Komponenten bestellt werden:
				Halterung links (BMW-Nr. 63 12 8 386 555)
				Halterung rechts (BMW-Nr. 63 12 8 386 556)
				Abdeckung für Abblendlicht links/rechts (BMW-Nr. 63 12 8 387 527)
				Ersatzteile:
		8GS 007 949-261	1	1x35W (D2S)
				Zubehör:
		8GH 005 635-121	1	1x12V60W (HB3)
		8GH 007 643-121	1	1x12V6W (H6W)
		8GA 002 073-121	1	1x12V21W (P21W)
5 (E39)	09/00->06/04	**1EL 008 053-511**	1	**DE-H7/FF-H7-Hauptscheinwerfer, links, mit Blinklicht (gelbe Lichtscheibe), mit LWR-Steller, mit Glühlampen**
520i, 525d, 525i, 525td, 525tds, 530d, 535i, 540i **Limousine**	09/00->07/03	**1EL 008 053-521**	1	**DE-H7/FF-H7-Hauptscheinwerfer, rechts, mit Blinklicht (gelbe Lichtscheibe), mit LWR-Steller, mit Glühlampen**
(-) M5				
				Ersatzteile:
Touring	09/00->06/04	9DX 153 746-011	1	Glühlampe für Begrenzungslicht, mit Lampenträger
		8GH 007 157-121	1	2x12V55W (H7)
		8GH 008 417-001	1	1x12V21W (H21W)
		8GH 002 473-191	1	1x12V10W (H10W)

Hersteller Modell	Baujahr	Bestell-Nr.	Vp.	Erläuterungen
BMW				
5 (E39)		**1EL 008 053-571**	1	**DE-H7/FF-H7-Hauptscheinwerfer, links, mit Blinklicht (glasklare Lichtscheibe), mit LWR-Steller, mit Glühlampen**
5 (E39)	09/00->06/04			
M5, 520i, 525d, 525i, 525td, 525tds, 530d, 535i, 540i Limousine	09/00->07/03	**1EL 008 053-581**	1	**DE-H7/FF-H7-Hauptscheinwerfer, rechts, mit Blinklicht (glasklare Lichtscheibe), mit LWR-Steller, mit Glühlampen**
				Ersatzteile:
		9DX 153 746-011	1	Glühlampe für Begrenzungslicht, mit Lampenträger
Touring	09/00->06/04	8GH 007 157-121	1	2x12V55W (H7)
		8GA 006 841-121	1	1x12V21W (PY21W)
		8GH 002 473-191	1	1x12V10W (H10W)
5 (E39)	09/00->06/04	**1EL 008 052-511**	1	**Xenon/FF-H7-Hauptscheinwerfer, links, mit Blinklicht (gelbe Lichtscheibe), mit LWR-Steller, ohne Xenon-Vorschaltgerät, mit Gasentladungslampe, mit Glühlampen**
520i, 525d, 525i, 525td, 525tds, 530d, 535i, 540i Limousine	09/00->07/03			
(-) M5		**1EL 008 052-521**	1	**Xenon/FF-H7-Hauptscheinwerfer, rechts, mit Blinklicht (gelbe Lichtscheibe), mit LWR-Steller, ohne Xenon-Vorschaltgerät, mit Gasentladungslampe, mit Glühlampen**
Touring	09/00->06/04			
(+) Xenonlicht				
				Zubehör:
		5DV 007 760-651	1	Xenon-Vorschaltgerät
				Ersatzteile:
		9DX 153 746-011	1	Glühlampe für Begrenzungslicht, mit Lampenträger
		8GS 007 949-261	1	1x35W (D2S)
		8GH 007 157-121	1	1x12V55W (H7)
		8GH 008 417-001	1	1x12V21W (H21W)
		8GH 002 473-191	1	1x12V10W (H10W)
M5 (E39)	09/00->07/03	**1EL 008 052-571**	1	**Xenon/FF-H7-Hauptscheinwerfer, links, mit Blinklicht (glasklare Lichtscheibe), mit LWR-Steller, ohne Xenon-Vorschaltgerät, mit Gasentladungslampe, mit Glühlampen**
(+) Xenonlicht				
		1EL 008 052-581	1	**Xenon/FF-H7-Hauptscheinwerfer, rechts, mit Blinklicht (glasklare Lichtscheibe), mit LWR-Steller, ohne Xenon-Vorschaltgerät, mit Gasentladungslampe, mit Glühlampen**
				Zubehör:
		5DV 007 760-651	1	Xenon-Vorschaltgerät
				Ersatzteile:
		9DX 153 746-011	1	Glühlampe für Begrenzungslicht, mit Lampenträger
		8GS 007 949-261	1	1x35W (D2S)
		8GH 007 157-121	1	1x12V55W (H7)
		8GA 006 841-121	1	1x12V21W (PY21W)
		8GH 002 473-191	1	1x12V10W (H10W)
5 (E39)	11/95->06/04	**5DV 007 760-651**	1	**Xenon-Vorschaltgerät** **Für Fzg. ->09/98 müssen zusätzlich nachfolgend aufgeführte Komponenten bestellt werden:** **Halterung links (BMW-Nr. 63 12 8 386 555)** **Halterung rechts (BMW-Nr. 63 12 8 386 556)** **Abdeckung für Abblendlicht links/rechts (BMW-Nr. 63 12 8 387 527)**

Hersteller Modell	Baujahr	Bestell-Nr.	Vp.	Erläuterungen
BMW				
5 (E39)				
5 (E39)	11/95->08/00	**9ES 152 179-801**	1	**Abschlussscheiben-Set für Hauptscheinwerfer (ohne Streuscheiben), mit Lichtscheiben für Blinklicht (glasklar) und eingebauten 12V21W (PY21W)-Long Life-Glühlampen, für Umrüstung**
				Ersatzteile:
		9ES 152 179-001	1	Abschlussscheibe (ohne Streuscheiben), mit Lichtscheibe für Blinklicht (glasklar) und 12V21W (PY21W)-Long Life-Glühlampe, links
		9ES 152 180-001	1	Abschlussscheibe (ohne Streuscheiben), mit Lichtscheibe für Blinklicht (glasklar) und 12V21W (PY21W)-Long Life-Glühlampe, rechts 2x12V21W (PY21W) Long Life
5 (E39)	11/95->06/04	**9DX 153 746-011**	1	**Glühlampe für Begrenzungslicht, mit Lampenträger**
				Ersatzteile:
		8GH 002 473-191	1	1x12V10W (H10W)
5 (E39) (-) M-Technik	09/97->08/00	**1NA 009 026-011**	1	**FF-H7-Nebelscheinwerfer, links, mit Glühlampe**
		1NA 009 026-021	1	**FF-H7-Nebelscheinwerfer, rechts, mit Glühlampe**
				Ersatzteile:
		8GH 007 157-121	1	1x12V55W (H7)
5 (E39) **Limousine** (+) M-Technik	09/97->08/00	**1N0 354 682-011**	1	**HB4-Nebelscheinwerfer, links, mit Glühlampe, mit geriffelter Streuscheibe**
		1N0 354 682-021	1	**HB4-Nebelscheinwerfer, rechts, mit Glühlampe, mit geriffelter Streuscheibe**
				Ersatzteile:
		8GH 005 636-121	1	1x12V51W (HB4)
5 (E39) (+) M-Technik	09/00->	**1N0 354 683-011**	1	**HB4-Nebelscheinwerfer, links, mit Glühlampe, Streuscheibe glasklar**
		1N0 354 683-021	1	**HB4-Nebelscheinwerfer, rechts, mit Glühlampe, Streuscheibe glasklar**
				Ersatzteile:
		8GH 005 636-121	1	1x12V51W (HB4)
5 (E39) (-) M5	09/00->06/04	**1NA 354 693-011**	1	**FF-H8-Nebelscheinwerfer, links, mit Glühlampe**
		1NA 354 693-021	1	**FF-H8-Nebelscheinwerfer, rechts, mit Glühlampe**
				Ersatzteile:
		8GH 008 356-121	1	1x12V35W (H8)

Hersteller Modell	Baujahr	Bestell-Nr.	Vp.	Erläuterungen
BMW				
5 (E39)		**9EL 146 293-031**	1	**Lichtgehäuse für Heckleuchte (gelb/rot), links, mit Nebelschluss- und Rückfahrlicht**
5 (E39) **520d, 520i, 523i, 525d, 525td, 525tds, 528i, 530d, 535i, 540i** **Limousine**	11/95->08/00	**9EL 146 294-031**	1	**Lichtgehäuse für Heckleuchte (gelb/rot), rechts, mit Nebelschluss- und Rückfahrlicht**
(-) M5				**Zubehör:**
		8GA 002 071-121	1	2x12V5W (R5W)
		8GA 002 073-121	1	4x12V21W (P21W)
5 (E39) **520d, 520i, 523i, 525d, 525td, 525tds, 528i, 530d, 535i, 540i** **Limousine**	11/95->08/00	**2VP 007 240-091**	1	**Heckleuchte (rot/weiß), links, mit Nebelschluss- und Rückfahrlicht, mit 12V21W (PY21W)-Glühlampe, für Umrüstung**
(-) M5		**2VP 007 240-101**	1	**Heckleuchte (rot/weiß), rechts, mit Nebelschluss- und Rückfahrlicht, mit 12V21W (PY21W)-Glühlampe, für Umrüstung**
				Zubehör:
		8GA 002 071-121	1	2x12V5W (R5W)
		8GA 002 073-121	1	3x12V21W (P21W)
				Ersatzteile:
		8GA 006 841-121	1	1x12V21W (PY21W)
5 (E39) **M5 Limousine**	12/98->08/00	**2VP 007 240-091**	1	**Heckleuchte (rot/weiß), links, mit Nebelschluss- und Rückfahrlicht, mit 12V21W (PY21W)-Glühlampe**
		2VP 007 240-101	1	**Heckleuchte (rot/weiß), rechts, mit Nebelschluss- und Rückfahrlicht, mit 12V21W (PY21W)-Glühlampe**
				Zubehör:
		8GA 002 071-121	1	2x12V5W (R5W)
		8GA 002 073-121	1	3x12V21W (P21W)
				Ersatzteile:
		8GA 006 841-121	1	1x12V21W (PY21W)
5 (E39) **520d, 520i, 523i, 525d, 525td, 525tds, 528i, 530d, 535i, 540i** **Limousine**	11/95->08/00	**2VP 008 272-821**	1	**CELIS LED-Heckleuchten-Set (schwarz/rot), mit LED-Schlusslicht, TÜV-frei**
				Zubehör:
		8GA 002 073-121	1	4x12V21W (P21W)
		8GA 006 841-121	1	2x12V21W (PY21W)
		8GA 008 246-001	1	2x12V16W (W16W)

Hersteller Modell	Baujahr	Bestell-Nr.	Vp.	Erläuterungen
BMW				
5 (E39)		**2VP 008 272-861**	1	**CELIS LED-Heckleuchten-Set (weiß/rot), mit LED-Schlusslicht, TÜV-frei**
5 (E39) **520d, 520i, 523i, 525d, 525td, 525tds, 528i, 530d, 535i, 540i** **Limousine**	11/95->08/00			**Zubehör:**
		8GA 002 073-121	1	6x12V21W (P21W)
		8GA 006 841-121	1	2x12V21W (PY21W)
5 (E39) **520i, 525d, 525i, 525td, 525tds, 530d, 535i, 540i** **Limousine** (-) M5	09/00->07/03	**2VP 008 272-231**	1	**Heckleuchte, links, mit Nebelschluss- und Rückfahrlicht, mit LED-Schlusslicht, mit Glühlampen, Blinklichtscheibe gelb**
		2VP 008 272-241	1	**Heckleuchte, rechts, mit Nebelschluss- und Rückfahrlicht, mit LED-Schlusslicht, mit Glühlampen, Blinklichtscheibe gelb**
				Ersatzteile:
		8GA 002 073-121	1	4x12V21W (P21W)
5 (E39) **520i, 525d, 525i, 525td, 525tds, 530d, 535i, 540i** **Limousine** (-) M5	09/00->07/03	**2VP 008 272-211**	1	**Heckleuchte, links, mit Nebelschluss- und Rückfahrlicht, mit LED-Schlusslicht, mit Glühlampen, Blinklichtscheibe glasklar, für Umrüstung**
		2VP 008 272-221	1	**Heckleuchte, rechts, mit Nebelschluss- und Rückfahrlicht, mit LED-Schlusslicht, mit Glühlampen, Blinklichtscheibe glasklar, für Umrüstung**
				Ersatzteile:
		8GA 002 073-121	1	3x12V21W (P21W)
		8GA 006 841-121	1	1x12V21W (PY21W)
5 (E39) **M5 Limousine**	09/00->07/03	**2VP 008 272-211**	1	**Heckleuchte, links, mit Nebelschluss- und Rückfahrlicht, mit LED-Schlusslicht, mit Glühlampen, Blinklichtscheibe glasklar**
		2VP 008 272-221	1	**Heckleuchte, rechts, mit Nebelschluss- und Rückfahrlicht, mit LED-Schlusslicht, mit Glühlampen, Blinklichtscheibe glasklar**
				Ersatzteile:
		8GA 002 073-121	1	3x12V21W (P21W)
		8GA 006 841-121	1	1x12V21W (PY21W)

Hersteller Modell	Baujahr	Bestell-Nr.	Vp.	Erläuterungen
BMW				
5 (E60, E61)		**1EF 008 673-071**	1	**FF-H7-Hauptscheinwerfer, links, mit Blinklicht (weiße Lichtscheibe), mit weißer LED-Seitenmarkierungsleuchte, mit dynam. LWR-Steller, mit Glühlampen**
5 (E60, E61) 520d, 520i, 523i, 525d, 525i, 525xi, 530d, 525xd, 530i, 530xd, 530xi, 535d, 540i, 545i, 550i Limousine	07/03->03/07	**1EF 008 673-081**	1	**FF-H7-Hauptscheinwerfer, rechts, mit Blinklicht (weiße Lichtscheibe), mit weißer LED-Seitenmarkierungsleuchte, mit dynam. LWR-Steller, mit Glühlampen**
Touring	06/04->03/07			**Ersatzteile:**
		8GH 007 157-121	1	2x12V55W (H7)
		8GA 006 841-121	1	1x12V21W (PY21W)
		8GP 003 594-121	1	2x12V5W (W5W)
5 (E60, E61) M5, 520i, 525d, 525i, 530d, 530i, 530xd, 535d, 545i Limousine	07/03->02/05	**1EL 160 295-001**	1	**Bi-Xenon/FF-H7-Hauptscheinwerfer, links, mit Blinklicht (weiße Lichtscheibe), mit weißer LED-Seitenmarkierungsleuchte, mit dynam. LWR-Steller, ohne Xenon-Vorschaltgerät, ohne Gasentladungslampe, mit Glühlampen**
Touring (+) Bi-Xenonlicht (-) Kurvenlicht	06/04->02/05	**1EL 160 296-001**	1	**Bi-Xenon/FF-H7-Hauptscheinwerfer, rechts, mit Blinklicht (weiße Lichtscheibe), mit weißer LED-Seitenmarkierungsleuchte, mit dynam. LWR-Steller, ohne Xenon-Vorschaltgerät, ohne Gasentladungslampe, mit Glühlampen**
				Ersatzteile:
		9DX 159 419-001	1	Reflektorgruppe (CELIS) mit Glühlampe, für Positionslicht
				Zubehör:
		5DV 008 290-004	1	Xenon-Vorschaltgerät
		8GS 007 949-261	1	1x35W (D2S)
				Ersatzteile:
		8GH 007 157-121	1	1x12V55W (H7)
		8GA 006 841-121	1	1x12V21W (PY21W)
		8GH 002 473-191	1	1x12V10W (H10W)
5 (E60, E61) M5, 520i, 525d, 525i, 530d, 530i, 530xd, 535d, 545i Limousine	07/03->02/05	**1EL 160 287-011**	1	**Bi-Xenon/FF-H7-Hauptscheinwerfer, links, mit Blinklicht (weiße Lichtscheibe), mit Kurvenlicht, mit weißer LED-Seitenmarkierungsleuchte, mit dynam. LWR-Steller, ohne Xenon-Vorschaltgerät, ohne Gasentladungslampe, mit Glühlampen**
Touring (+) Bi-Xenonlicht (+) Kurvenlicht	06/04->02/05	**1EL 160 288-011**	1	**Bi-Xenon/FF-H7-Hauptscheinwerfer, rechts, mit Blinklicht (weiße Lichtscheibe), mit Kurvenlicht, mit weißer LED-Seitenmarkierungsleuchte, mit dynam. LWR-Steller, ohne Xenon-Vorschaltgerät, ohne Gasentladungslampe, mit Glühlampen**
				Ersatzteile:
		5DD 008 319-501	1	Zündgerät, Gasentladungslampe
		9DX 159 419-001	1	Reflektorgruppe (CELIS) mit Glühlampe, für Positionslicht
				Zubehör:
		5DV 008 290-004	1	Xenon-Vorschaltgerät
		8GS 007 949-261	1	1x35W (D2S)
				Ersatzteile:
		8GH 007 157-121	1	1x12V55W (H7)
		8GA 006 841-121	1	1x12V21W (PY21W)
		8GH 002 473-191	1	1x12V10W (H10W)

Hersteller Modell	Baujahr	Bestell-Nr.	Vp.	Erläuterungen
BMW				
5 (E60, E61)		**1EL 163 079-001**	1	**Bi-Xenon/FF-H7-Hauptscheinwerfer, links, mit Blinklicht (weiße Lichtscheibe), mit weißer LED-Seitenmarkierungsleuchte, mit dynam. LWR-Steller, ohne Xenon-Vorschaltgerät, ohne Gasentladungslampe, mit Glühlampen**
5 (E60, E61) 520d, 520i, 523i, 525d, 525i, 525xi, 530d, 525xd, 530i, 530xd, 530xi, 535d, 540i, 545i, 550i Limousine, Touring (+) Bi-Xenonlicht (-) Kurvenlicht	01/05->03/07	**1EL 163 080-001**	1	**Bi-Xenon/FF-H7-Hauptscheinwerfer, rechts, mit Blinklicht (weiße Lichtscheibe), mit weißer LED-Seitenmarkierungsleuchte, mit dynam. LWR-Steller, ohne Xenon-Vorschaltgerät, ohne Gasentladungslampe, mit Glühlampen**
				Ersatzteile:
		9DX 159 419-001	1	Reflektorgruppe (CELIS) mit Glühlampe, für Positionslicht
				Zubehör:
		5DV 009 000-001	1	Xenon-Vorschaltgerät
		8GS 007 949-261	1	1x35W (D1S)
				Ersatzteile:
		8GH 007 157-121	1	1x12V55W (H7) 1x12V21W (PY21W) Silver Vision
		8GH 002 473-191	1	1x12V10W (H10W)
5 (E60, E61) 520d, 520i, 523i, 525d, 525i, 525xi, 530d, 525xd, 530i, 530xd, 530xi, 535d, 540i, 545i, 550i Limousine, Touring (+) Bi-Xenonlicht (+) Kurvenlicht	01/05->03/07	**1EL 163 073-011**	1	**Bi-Xenon/FF-H7-Hauptscheinwerfer, links, mit Blinklicht (weiße Lichtscheibe), mit dynam. Kurvenlicht, mit weißer LED-Seitenmarkierungsleuchte, mit elektr. LWR-Steller, ohne Xenon-Vorschaltgerät, ohne Gasentladungslampe, mit Glühlampen**
		1EL 163 074-011	1	**Bi-Xenon/FF-H7-Hauptscheinwerfer, rechts, mit Blinklicht (weiße Lichtscheibe), mit dynam. Kurvenlicht, mit weißer LED-Seitenmarkierungsleuchte, mit elektr. LWR-Steller, ohne Xenon-Vorschaltgerät, ohne Gasentladungslampe, mit Glühlampen**
				Ersatzteile:
		9DX 159 419-001	1	Reflektorgruppe (CELIS) mit Glühlampe, für Positionslicht
				Zubehör:
		5DV 009 000-001	1	Xenon-Vorschaltgerät
		8GS 009 028-111	1	1x35W (D1S)
				Ersatzteile:
		8GH 007 157-121	1	1x12V55W (H7) 1x12V21W (PY21W) Silver Vision
		8GA 002 071-131	1	1x12V10W (R10W)
5 (E60, E61) 520d, 520i, 523i, 525d, 525i, 525xi, 525xd, 530d, 530xd, 530xi, 535d, 540i, 545i, 550i Limousine	04/07->03/10	**1EL 009 449-011**	1	**DE-H7-Hauptscheinwerfer, links, mit Blinklicht (weiße Lichtscheibe), mit weißer LED-Seitenmarkierungsleuchte, mit Glühlampen**
Touring	04/07->12/10	**1EL 009 449-021**	1	**DE-H7-Hauptscheinwerfer, rechts, mit Blinklicht (weiße Lichtscheibe), mit weißer LED-Seitenmarkierungsleuchte, mit Glühlampen**
				Ersatzteile:
		9DR 166 634-001	1	Reflektorgruppe (CELIS) mit Glühlampe
		8GH 007 157-121	1	2x12V55W (H7)
		8GA 006 841-121	1	1x12V21W (PY21W)
		8GH 002 473-191	1	1x12V10W (H10W)

Hersteller Modell	Baujahr	Bestell-Nr.	Vp.	Erläuterungen
BMW				
5 (E60, E61)		**1EL 164 907-001**	1	**Bi-Xenon-Hauptscheinwerfer, links, mit Blinklicht (weiße Lichtscheibe), mit H8-Tagfahrlicht, mit weißer LED-Seitenmarkierungsleuchte, mit dynam. LWR-Steller, ohne Xenon-Vorschaltgerät, ohne Gasentladungslampe, mit Glühlampen**
5 (E60, E61) M5, 520d, 520i, 523i, 525d, 525i, 525xi, 525xd, 530d, 530xd, 530xi, 535d, 540i, 545i, 550i Limousine	04/07->03/10	**1EL 164 908-001**	1	**Bi-Xenon-Hauptscheinwerfer, rechts, mit Blinklicht (weiße Lichtscheibe), mit H8-Tagfahrlicht, mit weißer LED-Seitenmarkierungsleuchte, mit dynam. LWR-Steller, ohne Xenon-Vorschaltgerät, ohne Gasentladungslampe, mit Glühlampen**
Touring	04/07->12/10			
(+) Bi-Xenonlicht (-) Kurvenlicht				
				Zubehör:
		5DV 009 000-001	1	Xenon-Vorschaltgerät
		8GS 009 028-111	1	1x35W (D1S)
				Ersatzteile:
		8GH 008 356-121	1	1x12V35W (H8)
		8GA 006 841-121	1	1x12V21W (PY21W)
5 (E60, E61) M5, 520d, 520i, 523i, 525d, 525i, 525xi, 525xd, 530d, 530xd, 530xi, 535d, 540i, 545i, 550i Limousine	04/07->03/10	**1ZS 169 009-111**	1	**Bi-Xenon/H3-Hauptscheinwerfer, links, mit Blinklicht (weiße Lichtscheibe), mit Abbiegelicht, mit H8-Tagfahrlicht, mit weißer LED-Seitenmarkierungsleuchte, mit dynam. LWR-Steller, ohne Xenon-Vorschaltgerät, ohne Gasentladungslampe, mit Glühlampen**
Touring	04/07->12/10	**1ZS 169 009-121**	1	**Bi-Xenon/H3-Hauptscheinwerfer, rechts, mit Blinklicht (weiße Lichtscheibe), mit Abbiegelicht, mit H8-Tagfahrlicht, mit weißer LED-Seitenmarkierungsleuchte, mit dynam. LWR-Steller, ohne Xenon-Vorschaltgerät, ohne Gasentladungslampe, mit Glühlampen**
(+) Bi-Xenonlicht (+) Kurvenlicht				
				Zubehör:
		5DV 009 000-001	1	Xenon-Vorschaltgerät
		8GS 009 028-111	1	1x35W (D1S)
				Ersatzteile:
		8GH 002 090-133	1	1x12V55W (H3)
		8GH 008 356-121	1	1x12V35W (H8)
		8GA 006 841-121	1	1x12V21W (PY21W)
5 (E60, E61) Limousine, Touring	07/03->02/05	**5DV 008 290-004**	1	**Xenon-Vorschaltgerät**
5 (E60, E61) Limousine, Touring	07/03->02/05	**5DD 008 319-501**	1	**Zündgerät, Gasentladungslampe**

Hersteller Modell	Baujahr	Bestell-Nr.	Vp.	Erläuterungen
BMW				
5 (E60, E61)		**5DV 009 000-001**	1	**Xenon-Vorschaltgerät**
5 (E60, E61) **Limousine**	01/05->03/10			
Touring	01/05->12/10			
5 (E60, E61) **Limousine, Touring**	07/03->09/07	**1N0 354 991-011** **1N0 354 991-021**	1 1	**FF-HB4-Nebelscheinwerfer, links** **FF-HB4-Nebelscheinwerfer, rechts**
(-) M-Technik				**Zubehör:**
		8GH 005 636-121	1	1x12V51W (HB4)
5 (E60, E61) **Limousine**	07/03->03/10	**1N0 354 696-011**	1	**HB4-Nebelscheinwerfer, links,** **mit Glühlampe**
Touring	06/04->12/10	**1N0 354 696-021**	1	**HB4-Nebelscheinwerfer, rechts,** **mit Glühlampe**
(+) M-Technik (-) M5				**Ersatzteile:**
		8GH 005 636-121	1	1x12V51W (HB4)
5 (E60, E61) **M5, 520d, 520i, 523i,** **525i, 525xi, 530d, 525xd,** **530i, 530xd, 530xi, 535d,** **540i, 545i, 550i** **Limousine**	07/03->03/07	**2VP 008 679-111**	1	**Heckleuchte (glasklar/rot), links,** **mit Nebelschluss- und Rückfahrlicht,** **mit Glühlampen**
		2VP 008 679-121	1	**Heckleuchte (glasklar/rot), rechts,** **mit Nebelschluss- und Rückfahrlicht,** **mit Glühlampen**
				Ersatzteile:
		8GA 008 246-001	1	1x12V16W (W16W)

Hersteller Modell	Baujahr	Bestell-Nr.	Vp.	Erläuterungen
BMW				
5 (E60, E61)				
5 (E60) **M5, 520d, 520i, 523i, 525d, 525i, 525xi, 525xd, 530d, 530xd, 530xi, 535d, 540i, 545i, 550i** **Limousine**	04/07->03/10	**2VP 009 425-111** **2VP 009 425-121** 8GA 002 073-271 8GA 008 246-001	1 1 1 1	**Heckleuchte, links, mit Nebelschluss- und Rückfahrlicht, mit LED-Blinklicht und LED-Schlusslicht, mit Glühlampen** **Heckleuchte, rechts, mit Nebelschluss- und Rückfahrlicht, mit LED-Blinklicht und LED-Schlusslicht, mit Glühlampen** **Ersatzteile:** 3x12V21W (P21W) Long Life 1x12V16W (W16W)
5 (E61) **M5, 520d, 520i, 523i, 525d, 525i, 525xi, 525xd, 530d, 530xd, 530xi, 535d, 540i, 545i, 550i** **Touring**	04/07->12/10	**2VA 009 426-111** **2VA 009 426-121** 8GA 002 073-271	1 1 1	**Heckleuchte Außenteil, links, mit LED-Blinklicht und LED-Schlusslicht, mit Glühlampen** **Heckleuchte Außenteil, rechts, mit LED-Blinklicht und LED-Schlusslicht, mit Glühlampen** **Ersatzteile:** 2x12V21W (P21W) Long Life
5 (E61) **M5, 520d, 520i, 523i, 525d, 525i, 525xi, 525xd, 530d, 530xd, 530xi, 535d, 540i, 545i, 550i** **Touring**	04/07->12/10	**2TZ 009 427-111** **2TZ 009 427-121** 8GA 008 246-001	1 1 1	**Heckleuchte Innenteil, links, mit Nebelschluss- und Rückfahrlicht, mit Glühlampen** **Heckleuchte Innenteil, rechts, mit Nebelschluss- und Rückfahrlicht, mit Glühlampen** **Ersatzteile:** 2x12V16W (W16W)
5 (F10, F11)				
5 (F10, F11) **518d, 520d, 520i, 523i, 525d, 525d xDrive, 528i, 528i xDrive, 530d, 530d xDrive, 530i, 535d, 535d xDrive, 535i, 535i xDrive, 550i, 550i xDrive, ActiveHybrid, M5, M 550d xDrive** **Limousine** **Touring**	01/09->07/13 01/09->07/13 11/09->07/13	**1EL 010 131-011** **1EL 010 131-021** 8GH 007 157-201	1 1 1	**DE-H7/FF-H7-Hauptscheinwerfer, links, mit Blinklicht, mit elektr. LWR-Steller, mit Glühlampen** **DE-H7/FF-H7-Hauptscheinwerfer, rechts, mit Blinklicht, mit elektr. LWR-Steller, mit Glühlampen** **Zubehör:** 2x12V55W (H7) Long Life 1x12V24W (PY24W)

Hersteller Modell	Baujahr	Bestell-Nr.	Vp.	Erläuterungen
BMW				
5 (F10, F11)		**1EL 010 131-511**	1	**Bi-Xenon-Hauptscheinwerfer, links, ohne LED-Modul für Blinklicht, ohne LED-Modul für Tagfahrlicht, ohne Kurvenlicht, mit dynam. LWR-Steller, ohne Xenon-Vorschaltgerät, ohne Gasentladungslampe**
5 (F10, F11) 518d, 520d, 520i, 523i, 525d, 525d xDrive, 528i, 528i xDrive, 530d, 530d xDrive, 530i, 535d, 535d xDrive, 535i, 535i xDrive, 550i, 550i xDrive, ActiveHybrid, M5, M 550d xDrive	01/09->07/13	**1EL 010 131-521**	1	**Bi-Xenon-Hauptscheinwerfer, rechts, ohne LED-Modul für Blinklicht, ohne LED-Modul für Tagfahrlicht, ohne Kurvenlicht, mit dynam. LWR-Steller, ohne Xenon-Vorschaltgerät, ohne Gasentladungslampe**
Limousine	01/09->07/13			**Zubehör:**
Touring	11/09->07/13	9DW 171 689-011	1	LED-Modul für Blinklicht, links
		9DW 171 689-021	1	LED-Modul für Blinklicht, rechts
		9DW 177 229-001	1	Reparaturset für LED-Tagfahrlicht
(+) Bi-Xenonlicht (-) Kurvenlicht		8GS 009 028-111	1	1x35W (D1S)
5 (F10, F11) 518d, 520d, 520i, 523i, 525d, 525d xDrive, 528i, 528i xDrive, 530d, 530d xDrive, 530i, 535d, 535d xDrive, 535i, 535i xDrive, 550i, 550i xDrive, ActiveHybrid, M5, M 550d xDrive	01/09->07/13	**1ZS 010 131-611**	1	**Bi-Xenon/H7-Hauptscheinwerfer, links, ohne LED-Modul für Blinklicht, ohne LED-Modul für Tagfahrlicht, mit Kurvenlicht, ohne AFS-Steuergerät, mit dynam. LWR-Steller, ohne Xenon-Vorschaltgerät, ohne Gasentladungslampe, ohne Glühlampe**
		1ZS 010 131-621	1	**Bi-Xenon/H7-Hauptscheinwerfer, rechts, ohne LED-Modul für Blinklicht, ohne LED-Modul für Tagfahrlicht, mit Kurvenlicht, ohne AFS-Steuergerät, mit dynam. LWR-Steller, ohne Xenon-Vorschaltgerät, ohne Gasentladungslampe, ohne Glühlampe**
Limousine	01/09->07/13			
Touring	11/09->07/13			
(+) Bi-Xenonlicht (+) Kurvenlicht				**Zubehör:**
		9DW 171 689-011	1	LED-Modul für Blinklicht, links
		9DW 171 689-021	1	LED-Modul für Blinklicht, rechts
		9DW 177 229-001	1	Reparaturset für LED-Tagfahrlicht
		8GS 009 028-111	1	1x35W (D1S)
		8GH 007 157-201	1	1x12V55W (H7) Long Life
5 (F10, F11) 518d, 520d, 520dx, 520i, 525d, 525dx, 528i, 528ix, 530d, 530dx, 535d, 535dx, 535i, 535ix, 550i, 550ix, Hybrid 5, M5, M 550dx Limousine, Touring	07/13->	**1EL 011 087-711**	1	**Bi-Xenon-Hauptscheinwerfer, links, mit LED-Blinklicht, ohne LED-Modul für Tagfahrlicht, ohne Kurvenlicht, mit dynam. LWR-Steller, ohne Xenon-Vorschaltgerät, ohne Gasentladungslampe, ohne Glühlampe**
		1EL 011 087-721	1	**Bi-Xenon-Hauptscheinwerfer, rechts, mit LED-Blinklicht, ohne LED-Modul für Tagfahrlicht, ohne Kurvenlicht, mit dynam. LWR-Steller, ohne Xenon-Vorschaltgerät, ohne Gasentladungslampe, ohne Glühlampe**
(+) Bi-Xenonlicht (-) Kurvenlicht				**Zubehör:**
		9DW 191 482-001	1	Reparaturset für LED-Tagfahrlicht
		8GS 009 028-111	1	1x35W (D1S) 1x12V24W (PY24W)

Hersteller Modell	Baujahr	Bestell-Nr.	Vp.	Erläuterungen
BMW				
5 (F10, F11)		**1ZT 011 087-911**	1	**Bi-Xenon/H7-Hauptscheinwerfer, links, mit LED-Blinklicht, ohne LED-Modul für Tagfahrlicht, mit Kurvenlicht, mit dynam. LWR-Steller, ohne Xenon-Vorschaltgerät, ohne Gasentladungslampe, ohne Glühlampen**
5 (F10, F11) 518d, 520d, 520dx, 520i, 525d, 525dx, 528i, 528ix, 530d, 530dx, 535d, 535dx, 535i, 535ix, 550i, 550ix, Hybrid 5, M5, M 550dx Limousine, Touring (+) Bi-Xenonlicht (+) Kurvenlicht	07/13->	**1ZT 011 087-921**	1	**Bi-Xenon/H7-Hauptscheinwerfer, rechts, mit LED-Blinklicht, ohne LED-Modul für Tagfahrlicht, mit Kurvenlicht, mit dynam. LWR-Steller, ohne Xenon-Vorschaltgerät, ohne Gasentladungslampe, ohne Glühlampen**
				Zubehör:
		9DW 191 482-001	1	Reparaturset für LED-Tagfahrlicht
		8GS 009 028-111	1	1x35W (D1S)
		8GH 007 157-121	1	1x12V55W (H7) 1x12V24W (PY24W)
5 (F10, F11) 518d, 520d, 520dx, 520i, 525d, 525dx, 528i, 528ix, 530d, 530dx, 535d, 535dx, 535i, 535ix, 550i, 550ix, Hybrid 5, M5, M 550dx Limousine, Touring (+) LED (+) Kurvenlicht	07/13->	**1EX 011 072-911**	1	**LED-Hauptscheinwerfer, links, ohne LED-Modul für Blinklicht, mit Tagfahrlicht, mit Kurvenlicht, mit dynam. LWR-Steller, ohne LED-Steuergeräte mit Schriftzug "HELLA Advanced LED"**
		1EX 011 072-921	1	**LED-Hauptscheinwerfer, rechts, ohne LED-Modul für Blinklicht, mit Tagfahrlicht, mit Kurvenlicht, mit dynam. LWR-Steller, ohne LED-Steuergeräte mit Schriftzug "HELLA Advanced LED"**
				Ersatzteile:
		9DW 192 104-011	1	LED-Modul für Abbiegelicht, links
		9DW 192 104-021	1	LED-Modul für Abbiegelicht, rechts
5 (F10, F11)		**2BM 010 387-051**	1	**LED-Zusatz-Blinkleuchte, links**
		2BM 010 387-061	1	**LED-Zusatz-Blinkleuchte, rechts**
Limousine	03/10->07/13			
Touring	09/10->07/13			
(-) PMA (Parkmanöverassistent)				
5 (F10) 518d, 520d, 520i, 523i, 525d, 525d xDrive, 528i, 528i xDrive, 530d, 530d xDrive, 530i, 535d, 535d xDrive, 535i, 550i, 550i xDrive, ActiveHybrid, M5, M 550d xDrive Limousine	03/10->07/13	**2SD 010 234-091**	1	**LED-Heckleuchte Außenteil, links**
		2SD 010 234-101	1	**LED-Heckleuchte Außenteil, rechts**

Hersteller Modell	Baujahr	Bestell-Nr.	Vp.	Erläuterungen
BMW				
5 (F10, F11)				
5 (F10) **518d, 520d, 520i, 523i,** **525d, 525d xDrive, 528i,** **528i xDrive, 530d,** **530d xDrive, 530i, 535d,** **535d xDrive, 535i, 550i,** **550i xDrive, ActiveHybrid,** **M5, M 550d xDrive** **Limousine**	03/10->07/13	**9EL 173 524-051** **9EL 173 524-061** 8GH 008 417-001 8GA 008 246-001	1 1 1 1	**Lichtgehäuse für LED-Heckleuchte, links,** **Innenteil, mit LED-Schlusslicht,** **mit Nebelschluss- und Rückfahrlicht** **Lichtgehäuse für LED-Heckleuchte, rechts,** **Innenteil, mit LED-Schlusslicht,** **mit Nebelschluss- und Rückfahrlicht** **Ersatzteile:** 1x12V21W (H21W) 1x12V16W (W16W)
5 Gran Turismo (F07GT)				
5 Gran Turismo (F07GT) **520d, 528i, 530d,** **530d xDrive, 535d,** **535d xDrive, 535i,** **535i xDrive, 550i,** **550i xDrive** (+) Bi-Xenonlicht (+) Kurvenlicht	09/08->	**1ZS 010 130-611** **1ZS 010 130-621** 9DW 177 231-011 9DW 177 231-021 9DW 177 229-001 8GS 009 028-111 8GH 007 157-121	1 1 1 1 1 1 1	**Bi-Xenon/H7-Hauptscheinwerfer, links,** **ohne LED-Modul für Blinklicht,** **ohne LED-Modul für Tagfahrlicht,** **mit Kurvenlicht, ohne AFS-Steuergerät,** **mit dynam. LWR-Steller,** **ohne Xenon-Vorschaltgerät,** **ohne Gasentladungslampe, ohne Glühlampen** **Bi-Xenon/H7-Hauptscheinwerfer, rechts,** **ohne LED-Modul für Blinklicht,** **ohne LED-Modul für Tagfahrlicht,** **mit Kurvenlicht, ohne AFS-Steuergerät,** **mit dynam. LWR-Steller,** **ohne Xenon-Vorschaltgerät,** **ohne Gasentladungslampe, ohne Glühlampen** **Zubehör:** LED-Modul für Blinklicht, links LED-Modul für Blinklicht, rechts Reparaturset für LED-Tagfahrlicht 1x35W (D1S) 1x12V55W (H7) 1x12V24W (PY24W)
5 Gran Turismo (F07GT (+) LED	07/13->	**9DW 192 104-011** **9DW 192 104-021**	1 1	**LED-Modul für Abbiegelicht, links** **LED-Modul für Abbiegelicht, rechts**
6 (E24)				
6 (E24)	06/82->05/87	**1NB 123 581-001** **1NB 123 582-001** 8GH 002 090-133	1 1 1	**H3-Nebelscheinwerfereinsatz, links** **H3-Nebelscheinwerfereinsatz, rechts** **Zubehör:** 1x12V55W (H3)
6 (E24)	10/75->04/89	**2KA 004 331-031** 8GM 002 092-121	4 1	**Kennzeichenleuchte** **Zubehör:** 1x12V5W (C5W)

Hersteller Modell	Baujahr	Bestell-Nr.	Vp.	Erläuterungen
BMW				
6 (E63/E64)		**9DX 153 746-011**	1	**Glühlampe für Begrenzungslicht, mit Lampenträger**
6 (E63) Coupé	01/04->12/10			**Ersatzteile:**
6 (E64) Cabriolet	04/04->12/10	8GH 002 473-191	1	1x12V10W (H10W)
6 (E63) Coupé	01/04->07/07	**1N0 354 991-011**	1	**FF-HB4-Nebelscheinwerfer, links**
		1N0 354 991-021	1	**FF-HB4-Nebelscheinwerfer, rechts**
6 (E64) Cabriolet	04/04->07/07			**Zubehör:**
		8GH 005 636-121	1	1x12V51W (HB4)
7 (E23)		**1NB 123 581-001**	1	**H3-Nebelscheinwerfereinsatz, links**
		1NB 123 582-001	1	**H3-Nebelscheinwerfereinsatz, rechts**
7 (E23)	07/82->04/88			**Zubehör:**
		8GH 002 090-133	1	1x12V55W (H3)
7 (E23)	05/77->04/88	**2KA 004 331-031**	4	**Kennzeichenleuchte**
				Zubehör:
		8GM 002 092-121	1	1x12V5W (C5W)
7 (E32)				**DE-H1-Hauptscheinwerfer, nur Ersatzteile lieferbar**
7 (E32) **730i, 735i, 750i**	09/86->08/88			**Ersatzteile:**
		1K3 132 253-011	1	Fernlichteinsatz, links
		1K3 132 266-011	1	Fernlichteinsatz, rechts
		9AH 131 741-011	2	Tragrahmen, links
				Zubehör:
		8GH 002 089-133	1	2x12V55W (H1)
		8GP 003 594-121	1	1x12V5W (W5W)
7 (E32) **730i, 735i, 740i, 750i**	09/88->09/94			**Super DE-H1-Hauptscheinwerfer, für Fzg. mit oder ohne Leuchtweitereglung, nur Ersatzteile lieferbar**
				Ersatzteile:
		9BG 135 927-011	1	Gehäuse mit Streuscheibe für Abblendlicht, links
		9BG 135 928-011	1	Gehäuse mit Streuscheibe für Abblendlicht, rechts
		9DR 136 958-021	1	Reflektor mit Linse (Modul) für Abblendlicht
		1K3 132 253-011	1	Fernlichteinsatz, links
		1K3 132 266-011	1	Fernlichteinsatz, rechts
		9AH 131 741-011	2	Tragrahmen, links
				Zubehör:
		8GH 002 089-133	1	2x12V55W (H1)
		8GP 003 594-121	1	1x12V5W (W5W)

Hersteller Modell	Baujahr	Bestell-Nr.	Vp.	Erläuterungen
BMW				
7 (E32)		**1DL 006 020-801**	1	**Super DE-H1-Hauptscheinwerfer-Set schwarz, für Fahrzeuge mit oder ohne Leuchtweitereglung**
7 (E32)	10/86->05/94			
730i	10/86->05/94			**Ersatzteile:**
		9DR 136 958-021	1	Reflektor mit Linse (Modul) für Abblendlicht
735i	10/86->04/92			
		9AH 131 741-011	2	Tragrahmen, links
740i	05/92->05/94			
				Zubehör:
750i	08/87->05/94	8GH 002 089-133	1	2x12V55W (H1)
		8GP 003 594-121	1	1x12V5W (W5W)
7 (E32)	09/86->09/94	**2KA 004 331-031**	4	**Kennzeichenleuchte**
				Zubehör:
		8GM 002 092-121	1	1x12V5W (C5W)
7 (E38)		**1NA 007 039-011**	1	**FF-H3-Nebelscheinwerfer, links, mit Glühlampe**
7 (E38)	10/94->11/01	**1NA 007 039-021**	1	**FF-H3-Nebelscheinwerfer, rechts, mit Glühlampe**
(-) Diesel				
				Ersatzteile:
		8GH 002 090-133	1	1x12V55W (H3)
7 (E65, E66)		**1EL 158 075-011**	1	**Bi-Xenon/H7-Hauptscheinwerfer, links, mit Blinklicht (gelbe Lichtscheibe), mit elektr. LWR-Steller, ohne Xenon-Vorschaltgerät, ohne Gasentladungslampe, mit Glühlampen**
7 (E65, E66) **730d, 730i, 735i, 740d, 745d, 745i, 760i**	11/01->03/05			
(+) Bi-Xenonlicht		**1EL 158 076-011**	1	**Bi-Xenon/H7-Hauptscheinwerfer, rechts, mit Blinklicht (gelbe Lichtscheibe), mit elektr. LWR-Steller, ohne Xenon-Vorschaltgerät, ohne Gasentladungslampe, mit Glühlampen**
				Ersatzteile:
		9DX 159 419-001	1	Reflektorgruppe (CELIS) mit Glühlampe, für Positionslicht
				Zubehör:
		5DV 008 290-004	1	Xenon-Vorschaltgerät
		8GS 007 949-261	1	1x35W (D2S)
				Ersatzteile:
		8GH 007 157-121	1	1x12V55W (H7)
		8GA 002 073-121	1	1x12V21W (P21W)
		8GH 002 473-191	1	1x12V10W (H10W)

Hersteller Modell	Baujahr	Bestell-Nr.	Vp.	Erläuterungen
BMW				
7 (E65, E66)				
7 (E65, E66) **730d, 730i, 735i, 740d,** **745d, 745i, 760i** (+) Bi-Xenonlicht	11/01->03/05	**1EL 158 083-011**	1	**Bi-Xenon/H7-Hauptscheinwerfer, links,** **mit Blinklicht (glasklare Lichtscheibe),** **mit elektr. LWR-Steller,** **ohne Xenon-Vorschaltgerät,** **ohne Gasentladungslampe, mit Glühlampen**
		1EL 158 084-011	1	**Bi-Xenon/H7-Hauptscheinwerfer, rechts,** **mit Blinklicht (glasklare Lichtscheibe),** **mit elektr. LWR-Steller,** **ohne Xenon-Vorschaltgerät,** **ohne Gasentladungslampe, mit Glühlampen**
				Ersatzteile:
		9DX 159 419-001	1	Reflektorgruppe (CELIS) mit Glühlampe, für Positionslicht
				Zubehör:
		5DV 008 290-004	1	Xenon-Vorschaltgerät
		8GS 007 949-261	1	1x35W (D2S)
				Ersatzteile:
		8GH 007 157-121	1	1x12V55W (H7)
		8GA 006 841-121	1	1x12V21W (PY21W)
		8GH 002 473-191	1	1x12V10W (H10W)
7 (E65, E66) **730d, 730i, 735i, 740d,** **740i, 745d, 745i, 750i,** **760i** (+) Bi-Xenonlicht (-) Kurvenlicht	03/05->12/09	**1EL 009 043-411**	1	**Bi-Xenon/H7-Hauptscheinwerfer, links,** **mit Blinklicht (glasklare Lichtscheibe),** **mit elektr. LWR-Steller,** **ohne Xenon-Vorschaltgerät,** **ohne Gasentladungslampe, mit Glühlampen**
		1EL 009 043-421	1	**Bi-Xenon/H7-Hauptscheinwerfer, rechts,** **mit Blinklicht (glasklare Lichtscheibe),** **mit elektr. LWR-Steller,** **ohne Xenon-Vorschaltgerät,** **ohne Gasentladungslampe, mit Glühlampen**
				Ersatzteile:
		9DX 159 419-001	1	Reflektorgruppe (CELIS) mit Glühlampe, für Positionslicht
				Zubehör:
		5DV 009 000-001	1	Xenon-Vorschaltgerät
		8GS 009 028-111	1	1x35W (D1S)
				Ersatzteile:
		8GH 007 157-121	1	1x12V55W (H7)
		8GA 006 841-121	1	1x12V21W (PY21W)
		8GH 002 473-191	1	1x12V10W (H10W)
7 (E65, E66) **730d, 730i, 735i, 740d,** **740i, 745d, 745i, 750i,** **760i** (+) Bi-Xenonlicht (+) Kurvenlicht	03/05->12/09	**1ZS 009 044-511**	1	**Bi-Xenon/H7-Hauptscheinwerfer, links,** **mit Blinklicht (glasklare Lichtscheibe),** **mit dynam. Kurvenlicht,** **mit elektr. LWR-Steller,** **ohne Xenon-Vorschaltgerät,** **ohne Gasentladungslampe, mit Glühlampen**
		1ZS 009 044-521	1	**Bi-Xenon/H7-Hauptscheinwerfer, rechts,** **mit Blinklicht (glasklare Lichtscheibe),** **mit dynam. Kurvenlicht,** **mit elektr. LWR-Steller,** **ohne Xenon-Vorschaltgerät,** **ohne Gasentladungslampe, mit Glühlampen**
				Ersatzteile:
		9DX 159 419-001	1	Reflektorgruppe (CELIS) mit Glühlampe, für Positionslicht
				Zubehör:
		5DV 009 000-001	1	Xenon-Vorschaltgerät
		8GS 009 028-111	1	1x35W (D1S)
				Ersatzteile:
		8GH 007 157-121	1	1x12V55W (H7)
		8GA 006 841-121	1	1x12V21W (PY21W)
		8GH 002 473-191	1	1x12V10W (H10W)

Hersteller Modell	Baujahr	Bestell-Nr.	Vp.	Erläuterungen
BMW				
7 (E65, E66)		**5DV 008 290-004**	1	**Xenon-Vorschaltgerät**
7 (E65, E66)	11/01->03/05			
7 (E65, E66)	11/01->03/05	**5DD 008 319-501**	1	**Zündgerät, Gasentladungslampe**
7 (E65, E66)	03/05->12/09	**5DV 009 000-001**	1	**Xenon-Vorschaltgerät**
7 (E65, E66)	03/05->12/09	**1N0 354 686-011**	1	**HB4-Nebelscheinwerfer, links, mit Glühlampe**
		1N0 354 686-021	1	**HB4-Nebelscheinwerfer, rechts, mit Glühlampe**
				Ersatzteile:
		8GH 005 636-121	1	1x12V51W (HB4)
7 (F01, F02, F03, F04)		**1EL 354 689-011**	1	**Bi-Xenon/H8-Hauptscheinwerfer, links, ohne LED-Modul für Blinklicht, mit Tagfahrlicht, ohne Kurvenlicht, mit dynam. LWR-Steller, ohne Xenon-Vorschaltgerät, ohne Gasentladungslampe, ohne Glühlampe**
7 (F01, F02, F03, F04) **730d, 730i, 740d, 740i, 750i** (-) Kurvenlicht	02/08->06/12	**1EL 354 689-021**	1	**Bi-Xenon/H8-Hauptscheinwerfer, rechts, ohne LED-Modul für Blinklicht, mit Tagfahrlicht, ohne Kurvenlicht, mit dynam. LWR-Steller, ohne Xenon-Vorschaltgerät, ohne Gasentladungslampe, ohne Glühlampe**
				Zubehör:
		8GS 009 028-111	1	1x35W (D1S)
		8GH 008 356-121	1	1x12V35W (H8)

Hersteller Modell	Baujahr	Bestell-Nr.	Vp.	Erläuterungen
BMW				
7 (F01, F02, F03, F04)		**1ZS 354 690-011**	1	**Bi-Xenon/H3/H8-Hauptscheinwerfer, links, ohne LED-Modul für Blinklicht, mit Tagfahrlicht, mit Abbiegelicht, mit Kurvenlicht, mit dynam. LWR-Steller, ohne AFS-Steuergerät, ohne Xenon-Vorschaltgerät, ohne Gasentladungslampe, ohne Glühlampen**
7 (F01, F02, F03, F04) **730d, 730i, 740d, 740i, 750i**	02/08->06/12			
(+) Kurvenlicht		**1ZS 354 690-021**	1	**Bi-Xenon/H3/H8-Hauptscheinwerfer, rechts, ohne LED-Modul für Blinklicht, mit Tagfahrlicht, mit Abbiegelicht, mit Kurvenlicht, mit dynam. LWR-Steller, ohne AFS-Steuergerät, ohne Xenon-Vorschaltgerät, ohne Gasentladungslampe, ohne Glühlampen**
				Zubehör:
		8GS 009 028-111	1	1x35W (D1S)
		8GH 002 090-133	1	1x12V55W (H3)
		8GH 008 356-121	1	1x12V35W (H8)
Chrysler				
PT Cruiser		**6NM 007 878-351**	1	**Stellelement, Leuchtweitereglung**
PT Cruiser	06/00->			
Citroën				
Berlingo (MF, M_)		**1EG 010 196-011**	1	**H4-Hauptscheinwerfer, links, mit Blinklicht, mit elektr. LWR-Steller**
Berlingo	11/02->12/09	**1EG 010 196-021**	1	**H4-Hauptscheinwerfer, rechts, mit Blinklicht, mit elektr. LWR-Steller**
				Zubehör:
		8GJ 002 525-131	1	1x12V60/55W (H4)
		8GA 006 841-121	1	1x12V21W (PY21W)
		8GP 003 594-121	1	1x12V5W (W5W)
C2 (JM_)		**2VP 354 030-011**	1	**Heckleuchte, links, mit Nebelschluss- und Rückfahrlicht**
C2 (JM_)	09/03->07/05	**2VP 354 030-021**	1	**Heckleuchte, rechts, mit Nebelschluss- und Rückfahrlicht**
				Zubehör:
		8GD 002 078-121	1	1x12V21/5W (P21/5W)
		8GA 002 073-121	1	2x12V21W (P21W)
		8GA 006 841-121	1	1x12V21W (PY21W)

Hersteller Modell	Baujahr	Bestell-Nr.	Vp.	Erläuterungen
Citroën				
C2 (JM_)		**2VP 354 030-031**	1	**Heckleuchte, links, mit Nebelschluss- und Rückfahrlicht**
C2 (JM_)	08/05->12/09	**2VP 354 030-041**	1	**Heckleuchte, rechts, mit Nebelschluss- und Rückfahrlicht**
				Zubehör:
		8GD 002 078-121	1	1x12V21/5W (P21/5W)
		8GA 002 073-121	1	2x12V21W (P21W)
		8GA 006 841-121	1	1x12V21W (PY21W)
C3 II		**1EJ 354 674-011**	1	**H1/H7-Hauptscheinwerfer, links, mit Blinklicht, mit elektr. LWR-Steller**
C3 II	11/09->02/13	**1EJ 354 674-021**	1	**H1/H7-Hauptscheinwerfer, rechts, mit Blinklicht, mit elektr. LWR-Steller**
				Zubehör:
		8GH 007 157-121	1	1x12V55W (H7)
		8GH 002 089-133	1	1x12V55W (H1)
		8GA 006 841-121	1	1x12V21W (PY21W)
		8GP 003 594-121	1	1x12V5W (W5W)
C3 Picasso		**1EG 009 767-011**	1	**FF-H7/H1-Hauptscheinwerfer, links, mit Blinklicht, mit elektr. LWR-Steller, mit Glühlampen**
C3 Picasso	02/09->	**1EG 009 767-021**	1	**FF-H7/H1-Hauptscheinwerfer, rechts, mit Blinklicht, mit elektr. LWR-Steller, mit Glühlampen**
				Ersatzteile:
		8GH 007 157-121	1	1x12V55W (H7)
		8GH 002 089-133	1	1x12V55W (H1)
		8GH 008 417-001	1	1x12V21W (H21W)
		8GP 003 594-121	1	1x12V5W (W5W)
C3 Picasso II		**2NR 009 774-091**	1	**Nebelschlussleuchte, links, mit Glühlampe**
C3 Picasso II				**Ersatzteile:**
		8GA 002 073-121	1	1x12V21W (P21W)
C3 Picasso II		**2ZR 009 774-121**	1	**Rückfahrleuchte, rechts, mit Glühlampe**
				Ersatzteile:
		8GA 002 073-121	1	1x12V21W (P21W)
C4 I (LC_)		**9EL 354 050-011**	1	**Lichtgehäuse für Heckleuchte, links**
		9EL 354 050-021	1	**Lichtgehäuse für Heckleuchte, rechts**
C4 I (LC_) 5-türig	11/04->07/11			**Zubehör:**
		8GD 002 078-121	1	1x12V21/5W (P21/5W)
		8GA 006 841-121	1	1x12V21W (PY21W)
		8GP 003 594-121	1	1x12V5W (W5W)

Hersteller Modell	Baujahr	Bestell-Nr.	Vp.	Erläuterungen
Citroën				
C4 I (LC_)		**2NE 354 051-011**	1	**Lichtgehäuse für Nebelschlussleuchte, links**
C4 I (LC_) **5-türig**	11/04->07/11			**Zubehör:**
		8GA 002 073-121	1	1x12V21W (P21W)
C4 I (LC_) **5-türig**	11/04->07/11	**2ZR 354 052-021**	1	**Lichtgehäuse für Rückfahrleuchte, rechts**
				Zubehör:
		8GA 002 073-121	1	1x12V21W (P21W)
C4 I (LC_) **5-türig**	11/04->07/11	**2XX 354 033-021**	1	**Rückstrahler (rot), rechts**
C4 II (B7)		**2VP 354 988-011**	1	**Heckleuchte Außenteil, links,** **mit Nebelschluss- und Rückfahrlicht,** **mit Glühlampen**
C4 II (B7)	11/09->12/14	**2VP 354 988-021**	1	**Heckleuchte Außenteil, rechts,** **mit Nebelschluss- und Rückfahrlicht,** **mit Glühlampen**
				Ersatzteile:
		8GD 002 078-121	1	1x12V21/5W (P21/5W)
		8GA 002 073-121	1	1x12V21W (P21W)
		8GA 006 841-121	1	1x12V21W (PY21W)
C4 II (B7)	11/09->12/14	**9EL 354 989-011**	1	**Lichtgehäuse für Heckleuchte, links,** **Innenteil**
		9EL 354 989-021	1	**Lichtgehäuse für Heckleuchte, rechts,** **Innenteil**
	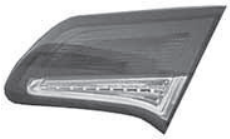			
C4 II (B7)	01/15->	**2SD 354 833-031**	1	**Heckleuchte Außenteil, links,** **mit Nebelschlusslicht,** **mit Glühlampe**
		2SK 354 833-041	1	**Heckleuchte Außenteil, rechts,** **mit Rückfahrlicht,** **mit Glühlampe**
				Ersatzteile:
		8GD 002 078-121	1	1x12V21/5W (P21/5W)
		8GA 002 073-121	1	1x12V21W (P21W)
		8GA 006 841-121	1	1x12V21W (PY21W)

Hersteller Modell	Baujahr	Bestell-Nr.	Vp.	Erläuterungen
Citroën				
C4 Coupé (LA_)		**2SK 354 032-011**	1	**Heckleuchte, links**
		2SK 354 032-021	1	**Heckleuchte, rechts**
C4 Coupé (LA_) **3-türig**	11/04->08/08			**Zubehör:**
		8GD 002 078-121	1	1x12V21/5W (P21/5W)
bis Organisations-Nr. 11577		8GA 002 073-121	1	1x12V21W (P21W)
		8GA 006 841-121	1	1x12V21W (PY21W)
C4 Coupé (LA_) **3-türig**	11/04->07/11	**2NE 354 053-011**	1	**Lichtgehäuse für Nebelschlussleuchte, links**
		2NE 354 053-021	1	**Lichtgehäuse für Nebelschlussleuchte, rechts**
				Zubehör:
		8GA 002 073-121	1	1x12V21W (P21W)
C4 Picasso I (UD_,UA_)		**1EF 009 237-011**	1	**FF-H7/FF-H1-Hauptscheinwerfer, links, mit Blinklicht, mit elektr. LWR-Steller, mit Glühlampen**
C4 Picasso I (UD_)	10/06->08/10			
C4 Grand Picasso I (UA_)	10/06->08/10	**1EF 009 237-021**	1	**FF-H7/FF-H1-Hauptscheinwerfer, rechts, mit Blinklicht, mit elektr. LWR-Steller, mit Glühlampen**
bis Organisations-Nr. 12382				**Ersatzteile:**
		8GH 007 157-121	1	1x12V55W (H7)
		8GH 002 089-133	1	1x12V55W (H1)
		8GH 007 643-121	1	1x12V6W (H6W)
		8GH 008 417-001	1	1x12V21W (H21W)
C4 Picasso I (UD_)	10/06->08/10	**1ZS 009 237-051**	1	**Bi-Xenon/FF-H7-Hauptscheinwerfer, links, mit Blinklicht, mit Tagfahrlicht, mit Kurvenlicht, mit elektr. LWR-Steller, mit Xenon-Vorschaltgerät, mit Gasentladungslampe, mit Glühlampen**
C4 Grand Picasso I (UA_)	10/06->08/10			
bis Organisations-Nr. 12382		**1ZS 009 237-061**	1	**Bi-Xenon/FF-H7-Hauptscheinwerfer, rechts, mit Blinklicht, mit Tagfahrlicht, mit Kurvenlicht, mit elektr. LWR-Steller, mit Xenon-Vorschaltgerät, mit Gasentladungslampe, mit Glühlampen**
(+) Bi-Xenonlicht (+) Kurvenlicht				
				Ersatzteile:
		5DV 009 000-001	1	Xenon-Vorschaltgerät
		8GS 009 028-111	1	1x35W (D1S)
		8GH 007 157-121	1	1x12V55W (H7)
		8GH 007 643-121	1	1x12V6W (H6W)
		8GH 008 417-001	1	1x12V21W (H21W)

Hersteller Modell	Baujahr	Bestell-Nr.	Vp.	Erläuterungen
Citroën				
C4 Picasso I (UD_,UA_)		**1EF 009 237-171**	1	**FF-H7/FF-H1-Hauptscheinwerfer, links, mit Blinklicht, mit elektr. LWR-Steller, mit Glühlampen**
C4 Picasso I (UD_)	09/10->08/13	**1EF 009 237-181**	1	**FF-H7/FF-H1-Hauptscheinwerfer, rechts, mit Blinklicht, mit elektr. LWR-Steller, mit Glühlampen**
C4 Grand Picasso I (UA_)	09/10->02/13			
ab Organisations-Nr. 12278				**Ersatzteile:**
		8GH 007 157-121	1	1x12V55W (H7)
		8GH 002 089-133	1	1x12V55W (H1)
		8GH 007 643-121	1	1x12V6W (H6W) 1x12V21W (HY21W)
C4 Picasso I (UD_)	09/10->08/13	**1ZS 009 237-211**	1	**Bi-Xenon/FF-H7-Hauptscheinwerfer, links, mit Blinklicht, mit Tagfahrlicht, mit Kurvenlicht, mit elektr. LWR-Steller, mit Xenon-Vorschaltgerät, mit Gasentladungslampe, mit Glühlampen**
C4 Grand Picasso I (UA_)	09/10->02/13			
ab Organisations-Nr. 12278		**1ZS 009 237-221**	1	**Bi-Xenon/FF-H7-Hauptscheinwerfer, rechts, mit Blinklicht, mit Tagfahrlicht, mit Kurvenlicht, mit elektr. LWR-Steller, mit Xenon-Vorschaltgerät, mit Gasentladungslampe, mit Glühlampen**
(+) Bi-Xenonlicht (+) Kurvenlicht				
				Ersatzteile:
		5DV 009 000-001	1	Xenon-Vorschaltgerät
		8GS 009 028-111	1	1x35W (D1S)
		8GH 007 157-121	1	1x12V55W (H7)
		8GH 007 643-121	1	1x12V6W (H6W) 1x12V21W (HY21W)
C4 Picasso I (UD_)	10/06->08/13	**5DV 009 000-001**	1	**Xenon-Vorschaltgerät**
C4 Grand Picasso I (UA_)	10/06->02/13			
C4 Picasso I (UD_)	10/06->08/13	**2PT 010 680-011**	1	**LED-Tagfahrleuchte, links**
		2PT 010 680-021	1	**LED-Tagfahrleuchte, rechts**
C4 Grand Picasso I (UA_)	10/06->02/13			
C4 Picasso I (UD_) **5-Sitzer**	10/06->08/13	**2NR 982 008-111**	1	**Nebelschlussleuchte, links, mit Glühlampe**
		2NR 982 008-121	1	**Nebelschlussleuchte, rechts, mit Glühlampe**
				Ersatzteile:
		8GA 002 073-121	1	1x12V21W (P21W)

Hersteller Modell	Baujahr	Bestell-Nr.	Vp.	Erläuterungen
Citroën				
C4 Picasso I (UD_,UA_)		**2SK 009 466-131**	1	**Heckleuchte, links, mit LED-Schlusslicht und Rückfahrlicht**
C4 Grand Picasso I (UA_) 7-Sitzer	10/06->02/13	**2SK 009 466-141**	1	**Heckleuchte, rechts, mit LED-Schlusslicht und Rückfahrlicht**
				Zubehör:
		8GA 002 073-121	1	2x12V21W (P21W)
		8GA 006 841-121	1	1x12V21W (PY21W)
C4 Grand Picasso I (UA_) 7-Sitzer	10/06->02/13	**2NR 982 008-111**	1	**Nebelschlussleuchte, links, mit Glühlampe**
		2NR 982 008-121	1	**Nebelschlussleuchte, rechts, mit Glühlampe**
				Ersatzteile:
		8GA 002 073-121	1	1x12V21W (P21W)
C4 Picasso II		**2SK 011 054-051**	1	**Heckleuchte, links, mit Rückfahrlicht, mit Glühlampen**
C4 Picasso II 5-Sitzer	09/13->08/16	**2SK 011 054-061**	1	**Heckleuchte, rechts, mit Rückfahrlicht, mit Glühlampen**
				Ersatzteile:
		8GD 002 078-121	1	1x12V21/5W (P21/5W)
		8GA 006 841-121	1	1x12V21W (PY21W)
		8GA 008 246-001	1	1x12V16W (W16W)
C4 Picasso II 5-Sitzer	09/16->	**2SK 011 054-091**	1	**Heckleuchte, links, mit Rückfahrlicht, mit Glühlampen**
		2SK 011 054-101	1	**Heckleuchte, rechts, mit Rückfahrlicht, mit Glühlampen**
				Ersatzteile:
		8GA 002 073-121	1	1x12V21W (P21W) 1x12V16W (WY16W)
		8GP 003 594-121	1	1x12V5W (W5W)
		8GA 008 246-001	1	1x12V16W (W16W)
C5 III (RD_/TD_)		**1NE 271 532-011**	1	**FF-H8-Nebelscheinwerfer, links, mit Blinkleuchte, mit Glühlampen**
C5 III (RD_/TD_)	02/08->	**1NE 271 532-021**	1	**FF-H8-Nebelscheinwerfer, rechts, mit Blinkleuchte, mit Glühlampen**
				Ersatzteile:
		8GH 008 356-121	1	1x12V35W (H8) 1x12V24W (PSY24W)
C5 III (RD_)	02/08->10/10	**2SD 354 822-011**	1	**Heckleuchte Außenteil, links, mit Nebelschlusslicht**
(-) Break		**2SD 354 822-021**	1	**Heckleuchte Außenteil, rechts, mit Nebelschlusslicht**
				Zubehör:
		8GD 002 078-121	1	1x12V21/5W (P21/5W)
		8GA 002 073-121	1	1x12V21W (P21W)
		8GH 008 417-001	1	1x12V21W (H21W)

Hersteller Modell	Baujahr	Bestell-Nr.	Vp.	Erläuterungen
Citroën				
C5 III (RD_/TD_)		**2TZ 354 822-031**	1	**Heckleuchte Innenteil, links, mit Schluss-Rückfahrlicht**
C5 III (RD_)	02/08->10/10	**2TZ 354 822-041**	1	**Heckleuchte Innenteil, rechts, mit Schluss-Rückfahrlicht**
(-) Break				**Zubehör:**
		8GA 002 071-121	1	1x12V5W (R5W)
		8GH 008 417-001	1	1x12V21W (H21W)
C5 III Break (TD_)	02/08->10/10	**2SD 354 823-011**	1	**Heckleuchte Außenteil, links**
		2SD 354 823-021	1	**Heckleuchte Außenteil, rechts**
				Zubehör:
		8GD 002 078-121	1	1x12V21/5W (P21/5W)
		8GA 002 073-121	1	1x12V21W (P21W)
C5 III Break (TD_)	02/08->10/10	**2TZ 354 823-031**	1	**Heckleuchte Innenteil, links, mit Schluss-, Nebelschluss- und Rückfahrlicht**
		2TZ 354 823-041	1	**Heckleuchte Außenteil, rechts, mit Schluss-, Nebelschluss- und Rückfahrlicht**
				Zubehör:
		8GA 002 071-121	1	1x12V5W (R5W)
		8GA 002 073-121	1	1x12V21W (P21W)
		8GH 008 417-001	1	1x12V21W (H21W)
DS3		**1EJ 354 674-051**	1	**H1/H7-Hauptscheinwerfer, links, mit Blinklicht, mit elektr. LWR-Steller**
DS3	11/09->07/15	**1EJ 354 674-061**	1	**H1/H7-Hauptscheinwerfer, rechts, mit Blinklicht, mit elektr. LWR-Steller**
				Zubehör:
		8GH 007 157-121	1	2x12V55W (H7)
		8GH 002 089-133	1	1x12V55W (H1)
		8GA 006 841-121	1	1x12V21W (PY21W)
		8GP 003 594-121	1	1x12V5W (W5W)
DS3	11/09->07/15	**2VA 354 675-011**	1	**Heckleuchte, links, mit Nebelschlusslicht**
		2VA 354 675-021	1	**Heckleuchte, rechts, mit Rückfahrlicht**
				Zubehör:
		8GD 002 078-221	1	2x12V21/5W (P21/5W) Long Life 1x12V21W (P21W) Red 1x12V21W (PY21W) Silver Vision

Hersteller Modell	Baujahr	Bestell-Nr.	Vp.	Erläuterungen
Fiat				
Multipla (186)		**1BA 963 667-051**	1	**FF-H7-Abblendscheinwerfer, links, mit Glühlampen**
Multipla (186)	04/99->09/04	**1BA 963 667-061**	1	**FF-H7-Abblendscheinwerfer, rechts, mit Glühlampen**
				Ersatzteile:
		8GH 007 157-121	1	1x12V55W (H7)
		8GP 003 594-121	1	1x12V5W (W5W)
Multipla (186)	04/99->09/04	**2BA 270 016-031**	1	**Blinkleuchte (gelb), links, mit Glühlampe**
	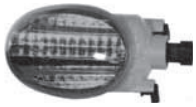	**2BA 270 016-041**	1	**Blinkleuchte (gelb), rechts, mit Glühlampe**
				Ersatzteile:
		8GH 008 417-001	1	1x12V21W (H21W)
Punto (176)		**6NM 007 282-661**	1	**Stellelement, Leuchtweitereglung**
Punto (176)	09/93->09/99			
Punto (176) EL, S, SX	09/93->09/99	**2BA 006 749-081**	1	**Blinkleuchte (gelb), rechts**
(-) Sporting				**Zubehör:**
		8GA 002 073-121	1	1x12V21W (P21W)
Punto (176) EL, S, SX	09/93->09/99	**2BA 006 749-051**	1	**Blinkleuchte (weiß), links, für Umrüstung**
(-) Sporting		**2BA 006 749-061**	1	**Blinkleuchte (weiß), rechts, für Umrüstung**
				Zubehör:
		8GA 002 073-121	1	1x12V21W (P21W)
Punto (176) AP, Elegant, Elegant XL, ELX, GT	09/93->09/99	**2BA 006 749-051**	1	**Blinkleuchte (weiß), links**
		2BA 006 749-061	1	**Blinkleuchte (weiß), rechts**
(-) Sporting				**Zubehör:**
		8GA 002 073-121	1	1x12V21W (P21W)

Fiat - Ford

Hersteller Modell	Baujahr	Bestell-Nr.	Vp.	Erläuterungen
Fiat				
126, 127, 128		**1AD 003 305-001**	1	**H4-Hauptscheinwerfer**
126	09/72->09/00			**Ersatzteile:**
		9GH 126 647-011	10	Kappe
127	06/71->			**Zubehör:**
128	07/76->12/84	8GJ 002 525-131	1	1x12V60/55W (H4)
		8GP 002 067-121	1	1x12V4W (T4W)
Ford				
C-MAX (DM2)		**1EJ 009 587-611**	1	**FF-H7/FF-H1-Hauptscheinwerfer, links, mit Blinklicht, mit elektr. LWR-Steller, mit Glühlampen**
C-MAX (DM2)	02/07->09/10	**1EJ 009 587-621**	1	**FF-H7/FF-H1-Hauptscheinwerfer, rechts, mit Blinklicht, mit elektr. LWR-Steller, mit Glühlampen**
				Ersatzteile:
		8GH 007 157-121	1	1x12V55W (H7)
		8GH 002 089-133	1	1x12V55W (H1)
		8GA 006 841-121	1	1x12V21W (PY21W)
		8GP 003 594-121	1	1x12V5W (W5W)
C-MAX (DM2)	02/07->09/10	**5DV 009 000-001**	1	**Xenon-Vorschaltgerät**
Courier				**H1/H7-Hauptscheinwerfer, mit Blinklicht, nur Ersatzteile lieferbar**
Courier	02/96->09/99			
				Ersatzteile:
		9ES 150 869-001	1	Streuscheibe, links
		9ES 150 870-001	1	Streuscheibe, rechts
				Zubehör:
		8GH 007 157-121	1	1x12V55W (H7)
		8GH 002 089-133	1	1x12V55W (H1)
		8GA 006 841-121	1	1x12V21W (PY21W)
		8GP 003 594-121	1	1x12V5W (W5W)
Courier	02/96->	**2VP 354 034-011**	1	**Heckleuchte, links, mit Nebelschluss- und Rückfahrlicht**
		2VP 354 034-021	1	**Heckleuchte, rechts, mit Nebelschluss- und Rückfahrlicht**
				Ersatzteile:
		8GD 002 078-121	1	1x12V21/5W (P21/5W)
		8GA 002 073-121	1	3x12V21W (P21W)

Hersteller Modell	Baujahr	Bestell-Nr.	Vp.	Erläuterungen
Ford				
Escort V, VI		**9EM 137 819-021**	1	**Lichtgehäuse für Heckleuchte, links, mit Nebelschluss- und Rückfahrlicht**
Escort V, VI Turnier	07/90->09/96			**Ersatzteile:**
		8GA 002 071-121	1	1x12V5W (R5W)
		8GA 002 073-121	1	3x12V21W (P21W)
Escort VII		**1NE 007 517-051**	1	**FF-H3-Nebelscheinwerfer, links**
		1NE 007 517-061	1	**FF-H3-Nebelscheinwerfer, rechts**
Escort VII	01/95->10/02			**Zubehör:**
		8GH 002 090-133	1	1x12V55W (H3)
Escort VII Turnier	01/95->10/02	**9EM 137 819-021**	1	**Lichtgehäuse für Heckleuchte, links, mit Nebelschluss- und Rückfahrlicht**
				Zubehör:
		8GA 002 071-121	1	1x12V5W (R5W)
		8GA 002 073-121	1	3x12V21W (P21W)
Fiesta III (GFJ)		**1AG 007 752-011**	1	**H4-Hauptscheinwerfer, links, für Fzg. mit elektr. oder manueller Leuchtweitereglung**
Fiesta III (GFJ)	01/89->12/95			**Zubehör:**
		8GJ 002 525-131	1	1x12V60/55W (H4)
		8GP 003 594-121	1	1x12V5W (W5W)
Fiesta IV (JA_, JB_)				**H1/H7-Hauptscheinwerfer, mit Blinklicht, nur Ersatzteile lieferbar**
Fiesta IV (JA_, JB_)	08/95->09/99			**Ersatzteile:**
		9ES 150 869-001	1	Streuscheibe, links
		9ES 150 870-001	1	Streuscheibe, rechts
				Zubehör:
		8GH 007 157-121	1	1x12V55W (H7)
		8GH 002 089-133	1	1x12V55W (H1)
		8GA 006 841-121	1	1x12V21W (PY21W)
		8GP 003 594-121	1	1x12V5W (W5W)

Hersteller Modell	Baujahr	Bestell-Nr.	Vp.	Erläuterungen
Ford				
Fiesta Kasten (J5_, J3_, JV_)		**2VP 354 034-011**	1	**Heckleuchte, links, mit Nebelschluss- und Rückfahrlicht**
Fiesta Kasten (J5_, J3_)	02/96->	**2VP 354 034-021**	1	**Heckleuchte, rechts, mit Nebelschluss- und Rückfahrlicht**
Fiesta Kasten (JV_)	05/98->			
				Zubehör:
		8GD 002 078-121	1	1x12V21/5W (P21/5W)
		8GA 002 073-121	1	3x12V21W (P21W)
Fiesta V (JH_, JD_)		**1EF 010 197-011**	1	**H4-Hauptscheinwerfer, links, mit Blinklicht, mit elektr. LWR-Steller**
Fiesta V (JH_, JD_)	11/01->10/05	**1EF 010 197-021**	1	**H4-Hauptscheinwerfer, rechts, mit Blinklicht, mit elektr. LWR-Steller**
				Zubehör:
		8GJ 002 525-131	1	1x12V60/55W (H4)
		8GA 006 841-121	1	1x12V21W (PY21W)
		8GP 003 594-121	1	1x12V5W (W5W)
Fiesta V (JH_, JD_)	10/05->06/08	**9EL 354 055-011**	1	**Lichtgehäuse für Heckleuchte, links, ohne Lampenträger, mit Nebelschluss- und Rückfahrlicht**
3-türig		**9EL 354 055-021**	1	**Lichtgehäuse für Heckleuchte, rechts, ohne Lampenträger, mit Nebelschluss- und Rückfahrlicht**
				Zubehör:
		8GA 006 841-121	1	1x12V21W (PY21W)
		8GA 002 073-121	1	1x12V21W (P21W)
		8GP 003 594-121	1	1x12V5W (W5W)
		8GA 008 246-001	1	1x12V16W (W16W)
Fiesta V (JH_, JD_)	10/05->06/08	**9EL 354 054-011**	1	**Lichtgehäuse für Heckleuchte, links, mit Nebelschluss- und Rückfahrlicht**
5-türig		**9EL 354 054-021**	1	**Lichtgehäuse für Heckleuchte, rechts, mit Nebelschluss- und Rückfahrlicht**
				Zubehör:
		8GA 006 841-121	1	1x12V21W (PY21W)
		8GA 002 073-121	1	1x12V21W (P21W)
		8GP 003 594-121	1	1x12V5W (W5W)
		8GA 008 246-001	1	1x12V16W (W16W)

Hersteller Modell	Baujahr	Bestell-Nr.	Vp.	Erläuterungen
Ford				
Fiesta VI				
Fiesta VI	06/08->12/12	**1EJ 247 045-311**	1	**H7/H1-Hauptscheinwerfer, links, mit Blinklicht, mit elektr. LWR-Steller, mit schwarzer Blende, mit Glühlampen**
(-) Ghia, Sport		**1EJ 247 045-321**	1	**H7/H1-Hauptscheinwerfer, rechts, mit Blinklicht, mit elektr. LWR-Steller, mit schwarzer Blende, mit Glühlampen**
				Ersatzteile:
		8GH 007 157-121	1	1x12V55W (H7)
		8GH 002 089-133	1	1x12V55W (H1)
		8GA 006 841-121	1	1x12V21W (PY21W)
		8GP 003 594-121	1	1x12V5W (W5W)
Fiesta VI Ghia, Sport	06/08->12/12	**1EL 247 045-351**	1	**H7/H1-Hauptscheinwerfer, links, mit Blinklicht, mit elektr. LWR-Steller, mit verchromter Blende, mit Glühlampen**
		1EL 247 045-361	1	**H7/H1-Hauptscheinwerfer, rechts, mit Blinklicht, mit elektr. LWR-Steller, mit verchromter Blende, mit Glühlampen**
				Ersatzteile:
		8GH 007 157-121	1	1x12V55W (H7)
		8GH 002 089-133	1	1x12V55W (H1)
		8GA 006 841-121	1	1x12V21W (PY21W)
		8GP 003 594-121	1	1x12V5W (W5W)
Fiesta VI	01/13->	**1EE 354 803-011**	1	**FF-H7/H15-Hauptscheinwerfer, links, mit Blinklicht, mit Tagfahrlicht, mit schwarzer Blende, mit elektr. LWR-Steller, mit Glühlampen**
(-) Sport, Titanium, Individual		**1EE 354 803-021**	1	**FF-H7/H15-Hauptscheinwerfer, rechts, mit Blinklicht, mit Tagfahrlicht, mit schwarzer Blende, mit elektr. LWR-Steller, mit Glühlampen Nicht lieferbar in CH (Schweiz) und NO (Norwegen)**
				Ersatzteile:
		8GH 007 157-121	1	1x12V55W (H7)
		8GJ 168 119-001	1	1x12V55/15W (H15)
		8GA 006 841-121	1	1x12V21W (PY21W)
		8GP 003 594-121	1	1x12V5W (W5W)
Fiesta VI Sport, Titanium, Individual	01/13->	**1EL 354 803-051**	1	**H7/H1-Hauptscheinwerfer, links, mit Blinklicht, mit LED-Tagfahrlicht, mit verchromter Blende, mit elektr. LWR-Steller, mit Glühlampen**
		1EL 354 803-061	1	**H7/H1-Hauptscheinwerfer, rechts, mit Blinklicht, mit LED-Tagfahrlicht, mit verchromter Blende, mit elektr. LWR-Steller, mit Glühlampen Nicht lieferbar in CH (Schweiz) und NO (Norwegen)**
				Ersatzteile:
		8GH 007 157-121	1	1x12V55W (H7)
		8GH 002 089-133	1	1x12V55W (H1)
		8GA 006 841-121	1	1x12V21W (PY21W)

Hersteller Modell	Baujahr	Bestell-Nr.	Vp.	Erläuterungen
Ford				
Fiesta VI		**9EL 354 667-011**	1	**Lichtgehäuse für Heckleuchte, links, mit Rückfahrlicht**
Fiesta VI	10/08->12/12	**9EL 354 667-021**	1	**Lichtgehäuse für Heckleuchte, rechts, mit Rückfahrlicht**
				Zubehör:
		8GD 002 078-221	1	1x12V21/5W (P21/5W) Long Life
		8GA 006 841-121	1	1x12V21W (PY21W)
		8GA 008 246-001	1	1x12V16W (W16W)
Fiesta VI	01/13->	**2VP 354 805-011**	1	**Heckleuchte, links, mit Rückfahrlicht, mit Glühlampen**
		2VP 354 805-021	1	**Heckleuchte, rechts, mit Rückfahrlicht, mit Glühlampen Nicht lieferbar in CH (Schweiz) und NO (Norwegen)**
				Ersatzteile:
		8GD 002 078-121	1	1x12V21/5W (P21/5W)
		8GA 006 841-121	1	1x12V21W (PY21W)
		8GA 008 246-001	1	1x12V16W (W16W)
Focus		**1AE 010 199-011**	1	**H4-Hauptscheinwerfer, links**
		1AE 010 199-021	1	**H4-Hauptscheinwerfer, rechts**
Focus	10/98->09/01			
				Zubehör:
		8GJ 002 525-131	1	1x12V60/55W (H4)
		8GD 002 078-121	1	1x12V21/5W (P21/5W)
Focus	10/01->11/04	**1EE 010 198-031**	1	**H1/H7-Hauptscheinwerfer, links, mit Blinklicht, für Fzg. ohne Leuchtweitereglung**
(-) ST170/RS		**1EE 010 198-041**	1	**H1/H7-Hauptscheinwerfer, rechts, mit Blinklicht, für Fzg. ohne Leuchtweitereglung**
		1EE 010 198-011	1	**H1/H7-Hauptscheinwerfer, links, mit Blinklicht, für Fzg. mit Leuchtweitereglung**
		1EE 010 198-021	1	**H1/H7-Hauptscheinwerfer, rechts, mit Blinklicht, für Fzg. mit Leuchtweitereglung**
				Zubehör:
		8GH 007 157-121	1	1x12V55W (H7)
		8GH 002 089-133	1	1x12V55W (H1)
		8GA 006 841-121	1	1x12V21W (PY21W)
		8GP 003 594-121	1	1x12V5W (W5W)

Hersteller Modell	Baujahr	Bestell-Nr.	Vp.	Erläuterungen
Ford				
Focus				**Bi-Xenon/H7-Hauptscheinwerfer, links, mit Blinklicht, ohne LWR-Steller, ohne Xenon-Vorschaltgerät, ohne Gasentladungslampe, mit H7-Glühlampe, nur Ersatzteile lieferbar**
Focus (+) Bi-Xenonlicht	03/02->11/04	**1EL 246 045-121**	1	**Bi-Xenon/H7-Hauptscheinwerfer, rechts, mit Blinklicht, ohne LWR-Steller, ohne Xenon-Vorschaltgerät, ohne Gasentladungslampe, mit H7-Glühlampe**
				Zubehör:
		5DV 008 290-004	1	Xenon-Vorschaltgerät
		8GS 007 949-261	1	1x35W (D2S)
				Ersatzteile:
		8GH 007 157-121	1	1x12V55W (H7)
				Zubehör:
		8GP 003 594-121	1	1x12V5W (W5W) 1x12V21W (PY21W) Silver Vision
Focus	03/02->11/04	**5DV 008 290-004**	1	**Xenon-Vorschaltgerät**
Focus	03/02->11/04	**5DD 008 319-501**	1	**Zündgerät, Gasentladungslampe**
Focus	10/98->09/01	**1NA 354 015-011**	1	**H1-Nebelscheinwerfer, links**
		1NA 354 015-021	1	**H1-Nebelscheinwerfer, rechts**
				Zubehör:
		8GH 002 089-133	1	1x12V55W (H1)
Focus (-) ST170/RS	10/01->11/04	**1NA 010 205-011**	1	**H11-Nebelscheinwerfer, links**
		1NA 010 205-021	1	**H11-Nebelscheinwerfer, rechts**
				Zubehör:
		8GH 008 358-121	1	1x12V55W (H11)
Focus (-) RS	10/98->09/01	**9EL 354 059-011**	1	**Lichtgehäuse für Blinkleuchte (gelb), links**
		9EL 354 059-021	1	**Lichtgehäuse für Blinkleuchte (gelb), rechts**
				Zubehör:
		8GA 002 073-121	1	1x12V21W (P21W)

Hersteller Modell	Baujahr	Bestell-Nr.	Vp.	Erläuterungen
Ford				
Focus		**9EL 354 060-011**	1	**Lichtgehäuse für Blinkleuchte (glasklar), links**
Focus (-) RS	10/01->11/04	**9EL 354 060-021**	1	**Lichtgehäuse für Blinkleuchte (glasklar), rechts**
		8GA 006 841-121	1	**Zubehör:** 1x12V21W (PY21W)
Focus	10/01->11/04	**9EL 354 058-001**	1	**Lichtgehäuse für Zusatz-Blinkleuchte (glasklar)**
		8GP 003 594-541	1	**Zubehör:** 1x12V5W (WY5W)
Focus Schrägheck	10/98->11/04	**9EL 354 061-011** **9EL 354 061-021**	1 1	**Lichtgehäuse für Heckleuchte, links** **Lichtgehäuse für Heckleuchte, rechts**
		8GA 002 073-121 8GP 003 594-121	1 1	**Zubehör:** 2x12V21W (P21W) 1x12V5W (W5W)
Focus Schrägheck	10/98->11/04	**2NE 354 062-011**	1	**Nebelschlussleuchte, links**
		8GA 002 073-121	1	**Zubehör:** 1x12V21W (P21W)
Focus Schrägheck	10/98->11/04	**2ZR 354 063-021**	1	**Rückfahrleuchte, rechts**
		8GA 002 073-121	1	**Zubehör:** 1x12V21W (P21W)
Focus Stufenheck	02/99->11/04	**9EL 354 057-011**	1	**Lichtgehäuse für Heckleuchte, links, mit Nebelschluss- und Rückfahrlicht**
	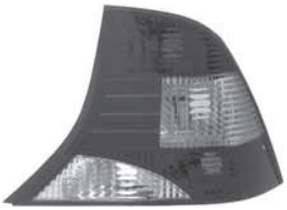	**9EL 354 057-021**	1	**Lichtgehäuse für Heckleuchte, rechts, mit Nebelschluss- und Rückfahrlicht**
		8GA 002 073-121 8GP 003 594-121	1 1	**Zubehör:** 3x12V21W (P21W) 1x12V5W (W5W)

Hersteller Modell	Baujahr	Bestell-Nr.	Vp.	Erläuterungen
Ford				
Focus		**9EL 171 556-011**	1	**Lichtgehäuse für Heckleuchte, links, mit Nebelschlusslicht**
Focus Turnier	02/99->11/04	**9EL 171 556-021**	1	**Lichtgehäuse für Heckleuchte, rechts, mit Rückfahrlicht**
				Zubehör:
		8GA 002 073-121	1	2x12V21W (P21W)
		8GP 003 594-121	1	1x12V5W (W5W)
Focus II (DA_)		**1EL 010 201-011**	1	**H1/H7-Hauptscheinwerfer, links, mit Blinklicht, mit verchromter Blende, mit elektr. LWR-Steller**
Focus II	07/04->02/08	**1EL 010 201-021**	1	**H1/H7-Hauptscheinwerfer, rechts, mit Blinklicht, mit verchromter Blende, mit elektr. LWR-Steller**
(-) Abbiegelicht				
				Zubehör:
		8GH 007 157-121	1	1x12V55W (H7)
		8GH 002 089-133	1	1x12V55W (H1)
		8GP 003 594-121	1	1x12V5W (W5W)
		8GA 006 841-121	1	2x12V21W (PY21W)
Focus II	07/04->02/08	**1EL 010 201-051**	1	**H1/H7-Hauptscheinwerfer, links, mit Blinklicht, mit schwarzer Blende, mit elektr. LWR-Steller**
(-) Abbiegelicht		**1EL 010 201-061**	1	**H1/H7-Hauptscheinwerfer, rechts, mit Blinklicht, mit schwarzer Blende, mit elektr. LWR-Steller**
				Zubehör:
		8GH 007 157-121	1	1x12V55W (H7)
		8GH 002 089-133	1	1x12V55W (H1)
		8GP 003 594-121	1	1x12V5W (W5W)
		8GA 006 841-121	1	2x12V21W (PY21W)
Focus II	07/04->02/08	**1EL 010 201-171**	1	**H1/H7-Hauptscheinwerfer, links, mit Blinklicht, mit Abbiegelicht (AFS), mit verchromter Blende, mit elektr. LWR-Steller**
(+) Abbiegelicht		**1EL 010 201-181**	1	**H1/H7-Hauptscheinwerfer, rechts, mit Blinklicht, mit Abbiegelicht (AFS), mit verchromter Blende, mit elektr. LWR-Steller**
				Zubehör:
		8GH 007 157-121	1	1x12V55W (H7)
		8GH 002 089-133	1	1x12V55W (H1)
		8GP 003 594-121	1	1x12V5W (W5W)
		8GA 006 841-121	1	2x12V21W (PY21W)

Hersteller Modell	Baujahr	Bestell-Nr.	Vp.	Erläuterungen
Ford				
Focus II (DA_)				
Focus II	07/04->02/08	**1EL 010 201-211**	1	**H1/H7-Hauptscheinwerfer, links, mit Blinklicht, mit Abbiegelicht (AFS), mit schwarzer Blende, mit elektr. LWR-Steller**
		1EL 010 201-221	1	**H1/H7-Hauptscheinwerfer, rechts, mit Blinklicht, mit Abbiegelicht (AFS), mit schwarzer Blende, mit elektr. LWR-Steller**
				Zubehör:
		8GH 007 157-121	1	1x12V55W (H7)
		8GH 002 089-133	1	1x12V55W (H1)
		8GP 003 594-121	1	1x12V5W (W5W)
		8GA 006 841-121	1	2x12V21W (PY21W)
Focus II (+) Xenonlicht	07/04->02/08	**1EL 010 201-091**	1	**Xenon/H1-Hauptscheinwerfer, links, mit Blinklicht, mit verchromter Blende, mit elektr. LWR-Steller, ohne Xenon-Vorschaltgerät, ohne Gasentladungslampe, ohne Glühlampen**
		1EL 010 201-101	1	**Xenon/H1-Hauptscheinwerfer, rechts, mit Blinklicht, mit verchromter Blende, mit elektr. LWR-Steller, ohne Xenon-Vorschaltgerät, ohne Gasentladungslampe, ohne Glühlampen**
				Zubehör:
		8GS 009 028-111	1	1x35W (D1S)
		8GH 002 089-133	1	1x12V55W (H1)
		8GA 006 841-121	1	1x12V21W (PY21W)
		8GP 003 594-121	1	1x12V5W (W5W)
Focus II (+) Xenonlicht	07/04->02/08	**1EL 010 201-131**	1	**Xenon/H1-Hauptscheinwerfer, links, mit Blinklicht, mit schwarzer Blende, mit elektr. LWR-Steller, ohne Xenon-Vorschaltgerät, ohne Gasentladungslampe, ohne Glühlampen**
		1EL 010 201-141	1	**Xenon/H1-Hauptscheinwerfer, rechts, mit Blinklicht, mit schwarzer Blende, mit elektr. LWR-Steller, ohne Xenon-Vorschaltgerät, ohne Gasentladungslampe, ohne Glühlampen**
				Zubehör:
		8GS 009 028-111	1	1x35W (D1S)
		8GH 002 089-133	1	1x12V55W (H1)
		8GA 006 841-121	1	1x12V21W (PY21W)
		8GP 003 594-121	1	1x12V5W (W5W)
Focus II (-) Titanium (-) Abbiegelicht	03/08->	**1EE 354 257-011**	1	**H1/H7-Hauptscheinwerfer, links, mit Blinklicht, mit verchromter Blende, mit elektr. LWR-Steller**
		1EE 354 257-021	1	**H1/H7-Hauptscheinwerfer, rechts, mit Blinklicht, mit verchromter Blende, mit elektr. LWR-Steller**
				Zubehör:
		8GH 007 157-121	1	1x12V55W (H7)
		8GH 002 089-133	1	1x12V55W (H1)
		8GP 003 594-121	1	1x12V5W (W5W)
		8GA 006 841-121	1	2x12V21W (PY21W)

Hersteller Modell	Baujahr	Bestell-Nr.	Vp.	Erläuterungen
Ford				
Focus II (DA_)				
Focus II Titanium	03/08->	**1EE 354 257-031**	1	**H1/H7-Hauptscheinwerfer, links, mit Blinklicht, mit schwarzer Blende, mit elektr. LWR-Steller**
(-) Abbiegelicht		**1EE 354 257-041**	1	**H1/H7-Hauptscheinwerfer, rechts, mit Blinklicht, mit schwarzer Blende, mit elektr. LWR-Steller**
				Zubehör:
		8GH 007 157-121	1	1x12V55W (H7)
		8GH 002 089-133	1	1x12V55W (H1)
		8GP 003 594-121	1	1x12V5W (W5W)
		8GA 006 841-121	1	2x12V21W (PY21W)
Focus II	03/08->	**1EL 354 807-011**	1	**Bi-Xenon/H1-Hauptscheinwerfer, links, mit Blinklicht, mit Abbiegelicht, mit verchromter Blende, mit dynam. LWR-Steller, ohne Gasentladungslampe, ohne Glühlampen**
(+) Bi-Xenonlicht (+) Abbiegelicht		**1EL 354 807-021**	1	**Bi-Xenon/H1-Hauptscheinwerfer, rechts, mit Blinklicht, mit Abbiegelicht, mit verchromter Blende, mit dynam. LWR-Steller, ohne Gasentladungslampe, ohne Glühlampen Nicht lieferbar in CH (Schweiz) und NO (Norwegen)**
				Zubehör:
		8GS 009 028-111	1	1x35W (D1S)
		8GH 002 089-133	1	1x12V55W (H1)
		8GA 006 841-121	1	1x12V21W (PY21W)
		8GP 003 594-121	1	1x12V5W (W5W)
Focus II	03/08->	**1EL 354 807-051**	1	**Bi-Xenon/H1-Hauptscheinwerfer, links, mit Blinklicht, mit Abbiegelicht, mit schwarzer Blende, mit dynam. LWR-Steller, ohne Gasentladungslampe, ohne Glühlampen**
(+) Bi-Xenonlicht (+) Abbiegelicht		**1EL 354 807-061**	1	**Bi-Xenon/H1-Hauptscheinwerfer, rechts, mit Blinklicht, mit Abbiegelicht, mit schwarzer Blende, mit dynam. LWR-Steller, ohne Gasentladungslampe, ohne Glühlampen Nicht lieferbar in CH (Schweiz) und NO (Norwegen)**
				Zubehör:
		8GS 009 028-111	1	1x35W (D1S)
		8GH 002 089-133	1	1x12V55W (H1)
		8GA 006 841-121	1	1x12V21W (PY21W)
		8GP 003 594-121	1	1x12V5W (W5W)
Focus II	07/04->02/08	**1N0 354 016-011**	1	**H8-Nebelscheinwerfer, links**
(-) ST, Cabriolet		**1N0 354 016-021**	1	**H8-Nebelscheinwerfer, rechts**
				Zubehör:
		8GH 008 356-121	1	1x12V35W (H8)

Hersteller Modell	Baujahr	Bestell-Nr.	Vp.	Erläuterungen
Ford				
Focus II (DA_)		**9EL 354 067-011**	1	**Lichtgehäuse für Heckleuchte, links, ohne Lampenträger**
Focus II Schrägheck	07/04->02/08	**9EL 354 067-021**	1	**Lichtgehäuse für Heckleuchte, rechts, ohne Lampenträger**
				Zubehör:
		8GA 006 841-121	1	1x12V21W (PY21W)
		8GP 003 594-121	1	1x12V5W (W5W)
Focus II Schrägheck	07/04->02/08	**2NE 354 068-011**	1	**Nebelschlussleuchte, links**
				Zubehör:
		8GA 002 073-121	1	1x12V21W (P21W)
Focus II Schrägheck	07/04->02/08	**2ZR 354 069-021**	1	**Rückfahrleuchte, rechts**
				Zubehör:
		8GA 002 073-121	1	1x12V21W (P21W)
Focus II Schrägheck	03/08->	**9EL 354 679-011**	1	**Lichtgehäuse für Heckleuchte, links**
(-) LED		**9EL 354 679-021**	1	**Lichtgehäuse für Heckleuchte, rechts**
				Zubehör:
				1x12V21W (PR21W) RED
				1x12V21W (PR21W)
		8GA 006 841-121	1	1x12V21W (PY21W)

Hersteller Modell	Baujahr	Bestell-Nr.	Vp.	Erläuterungen
Ford				
Focus II (DA_)		**2SD 354 816-011**	1	**LED-Heckleuchte, links, ohne Lampenträger**
Focus II Schrägheck	03/08->	**2SD 354 816-021**	1	**LED-Heckleuchte, rechts, ohne Lampenträger**
(+) LED				**Zubehör:**
				1x12V21W (PR21W)
		8GA 006 841-121	1	1x12V21W (PY21W)
Focus II Stufenheck	07/04->02/08	**9EL 354 066-011**	1	**Lichtgehäuse für Heckleuchte, links, mit Nebelschluss- und Rückfahrlicht**
		9EL 354 066-021	1	**Lichtgehäuse für Heckleuchte, rechts, mit Nebelschluss- und Rückfahrlicht**
				Zubehör:
		8GD 004 772-121	1	1x12V21/4W (P21/4W)
		8GA 002 073-121	1	2x12V21W (P21W)
		8GA 006 841-121	1	1x12V21W (PY21W)
Focus II Turnier	07/04->02/08	**9EL 354 064-011**	1	**Lichtgehäuse für Heckleuchte, links, ohne Lampenträger, mit Nebelschlusslicht**
		9EL 354 064-021	1	**Lichtgehäuse für Heckleuchte, rechts, ohne Lampenträger, mit Rückfahrlicht**
				Zubehör:
		8GA 006 841-121	1	1x12V21W (PY21W)
		8GA 002 073-121	1	1x12V21W (P21W)
		8GP 003 594-121	1	1x12V5W (W5W)
Focus II Turnier	03/08->	**9EL 354 678-011**	1	**Lichtgehäuse für Heckleuchte, links, mit Nebelschlusslicht**
		9EL 354 678-021	1	**Lichtgehäuse für Heckleuchte, rechts, mit Rückfahrlicht**
				Zubehör:
				1x12V21W (PR21W) RED
				1x12V21W (PR21W)
		8GA 006 841-121	1	1x12V21W (PY21W)

Hersteller Modell	Baujahr	Bestell-Nr.	Vp.	Erläuterungen
Ford				
Focus II (DA_)		**9EL 354 678-051**	1	**Lichtgehäuse für LED-Heckleuchte, links, mit LED-Schlusslicht und Nebelschlusslicht**
Focus II Turnier	03/08->	**9EL 354 678-061**	1	**Lichtgehäuse für LED-Heckleuchte, rechts, mit LED-Schlusslicht und Rückfahrlicht**
				Zubehör:
				1x12V21W (PR21W) RED
		8GA 006 841-121	1	1x12V21W (PY21W)
		8GA 002 073-121	1	1x12V21W (P21W)
Focus III		**1EA 354 994-011**	1	**H1/H7-Hauptscheinwerfer, links, mit Blinklicht, mit verchromter Blende, mit elektr. LWR-Steller**
Focus III	07/10->10/14	**1EA 354 994-021**	1	**H1/H7-Hauptscheinwerfer, rechts, mit Blinklicht, mit verchromter Blende, mit elektr. LWR-Steller**
				Zubehör:
		8GH 007 157-121	1	1x12V55W (H7)
		8GH 002 089-133	1	1x12V55W (H1)
		8GP 003 594-121	1	1x12V5W (W5W)
		8GA 006 841-121	1	1x12V21W (PY21W)
Focus III	07/10->10/14	**1EA 354 994-031**	1	**H1/H7-Hauptscheinwerfer, links, mit Blinklicht, mit schwarzer Blende, mit elektr. LWR-Steller**
		1EA 354 994-041	1	**H1/H7-Hauptscheinwerfer, rechts, mit Blinklicht, mit schwarzer Blende, mit elektr. LWR-Steller**
				Zubehör:
		8GH 007 157-121	1	1x12V55W (H7)
		8GH 002 089-133	1	1x12V55W (H1)
		8GP 003 594-121	1	1x12V5W (W5W)
		8GA 006 841-121	1	1x12V21W (PY21W)
Focus III	11/14->	**1EE 354 827-011**	1	**H1/H7-Hauptscheinwerfer, links, mit Blinklicht, mit verchromter Blende, mit elektr. LWR-Steller**
		1EE 354 827-021	1	**H1/H7-Hauptscheinwerfer, rechts, mit Blinklicht, mit verchromter Blende, mit elektr. LWR-Steller**
				Zubehör:
		8GH 007 157-121	1	1x12V55W (H7)
		8GH 002 089-133	1	1x12V55W (H1)
		8GP 003 594-121	1	1x12V5W (W5W)
		8GA 006 841-121	1	1x12V21W (PY21W)
Focus III	11/14->	**1EE 354 827-051**	1	**H7/H15-Hauptscheinwerfer, links, mit Blinklicht, mit Tagfahrlicht, mit verchromter Blende, mit elektr. LWR-Steller**
		1EE 354 827-061	1	**H7/H15-Hauptscheinwerfer, rechts, mit Blinklicht, mit Tagfahrlicht, mit verchromter Blende, mit elektr. LWR-Steller**
				Zubehör:
		8GH 007 157-121	1	1x12V55W (H7)
		8GJ 168 119-001	1	1x12V55/15W (H15)
		8GP 003 594-121	1	1x12V5W (W5W)
		8GA 006 841-121	1	1x12V21W (PY21W)

Hersteller Modell	Baujahr	Bestell-Nr.	Vp.	Erläuterungen
Ford				
Focus III				
Focus III	11/14->	**1EE 354 827-071**	1	**H7/H1-Hauptscheinwerfer, links, mit Blinklicht, mit LED-Tagfahrlicht, mit verchromter Blende, mit elektr. LWR-Steller**
		1EE 354 827-081	1	**H7/H1-Hauptscheinwerfer, rechts, mit Blinklicht, mit LED-Tagfahrlicht, mit verchromter Blende, mit elektr. LWR-Steller**
				Zubehör:
		8GH 007 157-121	1	1x12V55W (H7)
		8GH 002 089-133	1	1x12V55W (H1)
		8GA 006 841-121	1	1x12V21W (PY21W)
Focus III	11/14->	**1EE 354 827-111**	1	**H7/H15-Hauptscheinwerfer, links, mit Blinklicht, mit Tagfahrlicht, mit schwarzer Blende, mit elektr. LWR-Steller**
		1EE 354 827-121	1	**H7/H15-Hauptscheinwerfer, rechts, mit Blinklicht, mit Tagfahrlicht, mit schwarzer Blende, mit elektr. LWR-Steller**
				Zubehör:
		8GH 007 157-121	1	1x12V55W (H7)
		8GJ 168 119-001	1	1x12V55/15W (H15)
		8GP 003 594-121	1	1x12V5W (W5W)
		8GA 006 841-121	1	1x12V21W (PY21W)
Focus III	11/14->	**1EE 354 827-151**	1	**H7/H1-Hauptscheinwerfer, links, mit Blinklicht, mit LED-Tagfahrlicht, mit schwarzer Blende, mit elektr. LWR-Steller**
		1EE 354 827-161	1	**H7/H1-Hauptscheinwerfer, rechts, mit Blinklicht, mit LED-Tagfahrlicht, mit schwarzer Blende, mit elektr. LWR-Steller**
				Zubehör:
		8GH 007 157-121	1	1x12V55W (H7)
		8GH 002 089-133	1	1x12V55W (H1)
		8GA 006 841-121	1	1x12V21W (PY21W)
Focus III Schrägheck	07/10->10/14	**2VP 354 995-051**	1	**Heckleuchte, links, mit Nebelschluss- und Rückfahrlicht**
		2VP 354 995-061	1	**Heckleuchte, rechts, mit Nebelschluss- und Rückfahrlicht**
				Zubehör:
		8GD 002 078-121	1	1x12V21/5W (P21/5)
		8GA 006 841-121	1	1x12V21W (PY21W)
		8GA 002 073-121	1	1x12V21W (P21W)
		8GP 003 594-121	1	1x12V5W (W5W)
		8GA 008 246-001	1	1x12V16W (W16W)
Focus III Schrägheck	07/10->10/14	**2VP 354 995-071**	1	**LED-Heckleuchte, links, mit Nebelschluss- und Rückfahrlicht**
		2VP 354 995-081	1	**LED-Heckleuchte, rechts, mit Nebelschluss- und Rückfahrlicht**
				Zubehör:
		8GA 006 841-121	1	1x12V21W (PY21W)
		8GA 002 073-121	1	2x12V21W (P21W)
		8GA 008 246-001	1	1x12V16W (W16W)

Hersteller Modell	Baujahr	Bestell-Nr.	Vp.	Erläuterungen
Ford				
Focus III		**2VP 354 828-051**	1	**Heckleuchte, links, mit Nebelschluss- und Rückfahrlicht**
Focus III Schrägheck	11/14->	**2VP 354 828-061**	1	**Heckleuchte, rechts, mit Nebelschluss- und Rückfahrlicht**
				Zubehör:
		8GD 002 078-121	1	1x12V21/5W (P21/5)
		8GA 006 841-121	1	1x12V21W (PY21W)
		8GA 002 073-121	1	1x12V21W (P21W)
		8GP 003 594-121	1	1x12V5W (W5W)
		8GA 008 246-001	1	1x12V16W (W16W)
Focus III Schrägheck	11/14->	**2VP 354 828-071**	1	**LED-Heckleuchte, links, mit Nebelschluss- und Rückfahrlicht**
		2VP 354 828-081	1	**LED-Heckleuchte, rechts, mit Nebelschluss- und Rückfahrlicht**
				Zubehör:
		8GA 006 841-121	1	1x12V21W (PY21W)
		8GA 002 073-121	1	2x12V21W (P21W)
		8GA 008 246-001	1	1x12V16W (W16W)
Focus III Stufenheck	07/10->10/14	**2VA 354 995-031**	1	**Heckleuchte Außenteil, links**
		2VA 354 995-041	1	**Heckleuchte Außenteil, rechts**
				Zubehör:
		8GA 006 841-121	1	1x12V21W (PY21W)
		8GA 002 073-121	1	1x12V21W (P21W)
		8GP 003 594-121	1	1x12V5W (W5W)
Focus III Stufenheck	07/10->10/14	**2NR 354 995-011**	1	**Heckleuchte Innenteil, links, mit Schluss-, Nebelschluss- und Rückfahrlicht**
		2NR 354 995-021	1	**Heckleuchte Innenteil, rechts, mit Schluss-, Nebelschluss- und Rückfahrlicht**
				Zubehör:
		8GD 002 078-121	1	1x12V21/5W (P21/5)
		8GA 008 246-001	1	1x12V16W (W16W)
Focus III Stufenheck	11/14->	**2SD 354 828-031**	1	**Heckleuchte Außenteil, links**
		2SD 354 828-041	1	**Heckleuchte Außenteil, rechts**
				Zubehör:
		8GA 006 841-121	1	1x12V21W (PY21W)
		8GA 002 073-121	1	1x12V21W (P21W)
Focus III Stufenheck	11/14->	**2NR 354 828-011**	1	**Heckleuchte Innenteil, links, mit Schluss-, Nebelschluss- und Rückfahrlicht**
		2NR 354 828-021	1	**Heckleuchte Innenteil, rechts, mit Schluss-, Nebelschluss- und Rückfahrlicht**
				Zubehör:
		8GD 002 078-121	1	1x12V21/5W (P21/5)
		8GA 008 246-001	1	1x12V16W (W16W)
Focus III Turnier	07/10->10/14	**2VA 354 995-111**	1	**Heckleuchte Außenteil, links**
		2VA 354 995-121	1	**Heckleuchte Außenteil, rechts**
				Zubehör:
		8GA 006 841-121	1	1x12V21W (PY21W)
		8GD 002 078-121	1	1x12V21W (P21/5W)
		8GP 003 594-121	1	1x12V5W (W5W)

Hersteller Modell	Baujahr	Bestell-Nr.	Vp.	Erläuterungen
Ford				
Focus III		**2TP 354 995-091**	1	**Heckleuchte Innenteil, links, mit Schluss-, Nebelschluss- und Rückfahrlicht**
Focus III Turnier	07/10->10/14	**2TP 354 995-101**	1	**Heckleuchte Innenteil, rechts, mit Schluss-, Nebelschluss- und Rückfahrlicht**
				Zubehör:
		8GD 002 078-121	1	1x12V21W (P21/5W)
		8GA 008 246-001	1	1x12V16W (W16W)
Focus III Turnier	07/10->10/14	**2VA 354 995-151**	1	**LED-Heckleuchte Außenteil, links**
		2VA 354 995-161	1	**LED-Heckleuchte Außenteil, rechts**
				Zubehör:
		8GA 002 073-121	1	1x12V21W (P21W)
		8GA 006 841-121	1	1x12V21W (PY21W)
Focus III Turnier	07/10->10/14	**2TP 354 995-131**	1	**LED-Heckleuchte Innenteil, links, mit Schluss-, Nebelschluss- und Rückfahrlicht**
		2TP 354 995-141	1	**LED-Heckleuchte Innenteil, rechts, mit Schluss-, Nebelschluss- und Rückfahrlicht**
				Zubehör:
		8GA 002 073-121	1	1x12V21W (P21W)
		8GA 008 246-001	1	1x12V16W (W16W)
Focus III Turnier	11/14->	**2SD 354 828-131**	1	**Heckleuchte Außenteil, links**
		2SD 354 828-141	1	**Heckleuchte Außenteil, rechts**
				Zubehör:
		8GA 002 073-121	1	1x12V21W (P21W)
		8GA 006 841-121	1	1x12V21W (PY21W)
		8GP 003 594-121	1	1x12V5W (W5W)
Focus III Turnier	11/14->	**2SD 354 828-151**	1	**LED-Heckleuchte Außenteil, links**
		2SD 354 828-161	1	**LED-Heckleuchte Außenteil, rechts**
				Zubehör:
		8GA 002 073-121	1	1x12V21W (P21W)
		8GA 006 841-121	1	1x12V21W (PY21W)
Focus III Turnier	11/14->	**2NR 354 828-091**	1	**Heckleuchte Innenteil, links, mit Schluss-, Nebelschluss- und Rückfahrlicht**
		2NR 354 828-101	1	**Heckleuchte Innenteil, rechts, mit Schluss-, Nebelschluss- und Rückfahrlicht**
				Zubehör:
		8GD 002 078-121	1	1x12V21W (P21/5W)
		8GA 008 246-001	1	1x12V16W (W16W)
Focus III Turnier	11/14->	**2NR 354 828-111**	1	**LED-Heckleuchte Innenteil, links, mit Schluss-, Nebelschluss- und Rückfahrlicht**
		2NR 354 828-121	1	**LED-Heckleuchte Innenteil, rechts, mit Schluss-, Nebelschluss- und Rückfahrlicht**
				Zubehör:
		8GA 002 073-121	1	1x12V21W (P21W)
		8GA 008 246-001	1	1x12V16W (W16W)

Hersteller Modell	Baujahr	Bestell-Nr.	Vp.	Erläuterungen
Ford				
Focus C-MAX				
Focus C-MAX	10/03->03/07	**1EE 270 600-171**	1	**FF-H7/FF-H1-Hauptscheinwerfer, links, mit Blinklicht, ohne LWR-Steller**
		1EE 270 600-181	1	**FF-H7/FF-H1-Hauptscheinwerfer, rechts, mit Blinklicht, ohne LWR-Steller**
				Zubehör:
		8GH 007 157-121	1	1x12V55W (H7)
		8GH 002 089-133	1	1x12V55W (H1)
		8GP 003 594-121	1	1x12V5W (W5W)
		8GA 006 841-121	1	2x12V21W (PY21W)
Focus C-MAX	10/03->03/07	**1EL 270 600-371**	1	**Bi-Xenon/FF-H1-Hauptscheinwerfer, links, mit Blinklicht, ohne LWR-Steller, ohne Xenon-Vorschaltgerät, ohne Gasentladungslampe, ohne Glühlampen**
(+) Bi-Xenonlicht		**1EL 270 600-381**	1	**Bi-Xenon/FF-H1-Hauptscheinwerfer, rechts, mit Blinklicht, ohne LWR-Steller, ohne Xenon-Vorschaltgerät, ohne Gasentladungslampe, ohne Glühlampen**
				Zubehör:
		5DV 008 290-004	1	Xenon-Vorschaltgerät
		8GS 007 949-261	1	1x35W (D2S)
		8GH 002 089-133	1	1x12V55W (H1)
		8GP 003 594-121	1	1x12V5W (W5W)
		8GA 006 841-121	1	2x12V21W (PY21W)
Focus C-MAX	10/03->03/07	**5DV 008 290-004**	1	**Xenon-Vorschaltgerät**
Focus C-MAX	10/03->03/07	**5DD 008 319-501**	1	**Zündgerät, Gasentladungslampe**
Focus C-MAX	10/03->03/07	**1N0 354 016-011**	1	**H8-Nebelscheinwerfer, links**
		1N0 354 016-021	1	**H8-Nebelscheinwerfer, rechts**
				Zubehör:
		8GH 008 356-121	1	1x12V35W (H8)
Fusion (JU_)				
Fusion (JU_)	08/02->11/05	**1ED 246 044-211**	1	**H4-Hauptscheinwerfer, links, mit Blinklicht, mit elektr. LWR-Steller**
		1ED 246 044-221	1	**H4-Hauptscheinwerfer, rechts, mit Blinklicht, mit elektr. LWR-Steller**
				Zubehör:
		8GJ 002 525-131	1	1x12V60/55W (H4)
		8GA 006 841-121	1	1x12V21W (PY21W)
		8GP 003 594-121	1	1x12V5W (W5W)

Hersteller Modell	Baujahr	Bestell-Nr.	Vp.	Erläuterungen
Ford				
Fusion (JU_)		**1ED 247 026-251**	1	**H4-Hauptscheinwerfer, links, mit Blinklicht, mit elektr. LWR-Steller**
Fusion (JU_)	11/05->12/12	**1ED 247 026-261**	1	**H4-Hauptscheinwerfer, rechts, mit Blinklicht, mit elektr. LWR-Steller**
				Zubehör:
		8GJ 002 525-131	1	1x12V60/55W (H4)
		8GA 006 841-121	1	1x12V21W (PY21W)
		8GP 003 594-121	1	1x12V5W (W5W)
Fusion (JU_)	11/05->12/12	**9EL 354 070-011**	1	**Lichtgehäuse für Heckleuchte, links, mit Nebelschluss- und Rückfahrlicht**
		9EL 354 070-021	1	**Lichtgehäuse für Heckleuchte, rechts, mit Nebelschluss- und Rückfahrlicht**
				Zubehör:
		8GA 002 073-121	1	1x12V21W (P21W)
		8GA 006 841-121	1	1x12V21W (PY21W)
		8GP 003 594-121	1	1x12V5W (W5W)
		8GA 008 246-001	1	1x12V16W (W16W)
Galaxy (WGR)		**9EL 147 073-001**	2	**Lichtgehäuse für Zusatz-Blinkleuchte (gelb)**
Galaxy (WGR)	03/95->05/06			**Zubehör:**
		8GP 003 594-121	1	1x12V5W (W5W)
Galaxy (WGR)	03/95->05/06	**9EL 147 073-801**	1	**Lichtgehäuse-Set für Zusatz-Blinkleuchten (grau), TÜV-frei**
				Zubehör:
		8GP 003 594-121	1	2x12V5W (W5W)
Galaxy (WGR)	03/95->04/00	**9EL 962 585-051**	1	**Lichtgehäuse für Heckleuchte, links, Außenteil (grau/rot)**
		9EL 962 586-051	1	**Lichtgehäuse für Heckleuchte, rechts, Außenteil (grau/rot)**
				Zubehör:
		8GA 002 071-121	1	1x12V5W (R5W)
		8GA 002 073-121	1	1x12V21W (P21W)
		8GD 002 078-121	1	1x12V21/5W (P21/5W)
Galaxy (WGR)	04/00->11/03	**9EL 964 483-011**	1	**Lichtgehäuse für Heckleuchte, links, Außenteil (rot/weiß)**
		9EL 964 484-011	1	**Lichtgehäuse für Heckleuchte, rechts, Außenteil (rot/weiß)**
				Zubehör:
		8GA 002 071-121	1	1x12V5W (R5W)
		8GA 002 073-121	1	2x12V21W (P21W)

Hersteller Modell	Baujahr	Bestell-Nr.	Vp.	Erläuterungen
Ford				
Galaxy (WGR)				
Galaxy (WGR)	04/00->11/03	**9EL 964 479-011**	1	**Lichtgehäuse für Heckleuchte, links, Innenteil (weiß/rot), mit Nebelschluss- und Rückfahrlicht**
		9EL 964 480-011	1	**Lichtgehäuse für Heckleuchte, rechts, Innenteil (weiß/rot), mit Nebelschluss- und Rückfahrlicht**
				Zubehör:
		8GA 002 073-121	1	4x12V21W (P21W)
Galaxy (WA6)				
Galaxy (WA6)	05/06->06/15	**1EJ 009 250-731**	1	**FF-H7/FF-H1-Hauptscheinwerfer, links, mit Blinklicht, mit elektr. LWR-Steller, mit Glühlampen**
		1EJ 009 250-741	1	**FF-H7/FF-H1-Hauptscheinwerfer, rechts, mit Blinklicht, mit elektr. LWR-Steller, mit Glühlampen**
				Ersatzteile:
		8GH 007 157-121	1	1x12V55W (H7)
		8GH 002 089-133	1	1x12V55W (H1)
		8GA 006 841-121	1	2x12V21W (PY21W)
Galaxy (WA6)	05/06->06/15	**1ZS 009 250-791**	1	**Bi-Xenon/FF-H1-Hauptscheinwerfer, links, mit Blinklicht, mit stat. Kurvenlicht, mit elektr. LWR-Steller, ohne Xenon-Vorschaltgerät, ohne Gasentladungslampe, mit Glühlampen**
(+) Bi-Xenonlicht (+) Kurvenlicht		**1ZS 009 250-801**	1	**Bi-Xenon/FF-H1-Hauptscheinwerfer, rechts, mit Blinklicht, mit stat. Kurvenlicht, mit elektr. LWR-Steller, ohne Xenon-Vorschaltgerät, ohne Gasentladungslampe, mit Glühlampen**
				Zubehör:
		5DV 009 000-001	1	Xenon-Vorschaltgerät
		8GS 009 028-111	1	1x35W (D1S)
				Ersatzteile:
		8GH 002 089-133	1	2x12V55W (H1)
		8GA 006 841-121	1	1x12V21W (PY21W)
Galaxy (WA6)	05/06->06/15	**5DV 009 000-001**	1	**Xenon-Vorschaltgerät**
Galaxy (WA6)	03/10->06/15	**1NE 010 305-011**	1	**FF-H8-Nebelscheinwerfer, links, mit Positionslicht, mit Glühlampen**
		1NE 010 305-021	1	**FF-H8-Nebelscheinwerfer, rechts, mit Positionslicht, mit Glühlampen**
				Ersatzteile:
		8GH 008 356-121	1	1x12V35W (H8)
		8GP 003 594-121	1	1x12V5W (W5W)

Hersteller Modell	Baujahr	Bestell-Nr.	Vp.	Erläuterungen
Ford				
Kuga I		**1EJ 009 696-711**	1	**FF-H7-Hauptscheinwerfer, links, mit Blinklicht, mit elektr. LWR-Steller, mit Glühlampen**
Kuga I	03/08->11/12	**1EJ 009 696-721**	1	**FF-H7-Hauptscheinwerfer, rechts, mit Blinklicht, mit elektr. LWR-Steller, mit Glühlampen**
				Ersatzteile:
		8GH 007 157-121	1	2x12V55W (H7)
		8GH 008 417-001	1	1x12V21W (H21W)
		8GP 003 594-121	1	1x12V5W (W5W)
Kuga I	03/08->11/12	**1EL 009 696-751**	1	**Bi-Xenon/H7-Hauptscheinwerfer, links, mit Blinklicht, mit Kurvenlicht, mit elektr. LWR-Steller, ohne Xenon-Vorschaltgerät, ohne Gasentladungslampe, mit Glühlampen**
(+) Bi-Xenonlicht		**1EL 009 696-761**	1	**Bi-Xenon/H7-Hauptscheinwerfer, rechts, mit Blinklicht, mit Kurvenlicht, mit elektr. LWR-Steller, ohne Xenon-Vorschaltgerät, ohne Gasentladungslampe, mit Glühlampen**
				Zubehör:
		5DV 009 000-001	1	Xenon-Vorschaltgerät
		8GS 009 028-111	1	1x35W (D1S)
				Ersatzteile:
		8GH 007 157-121	1	1x12V55W (H7)
		8GH 008 417-001	1	1x12V21W (H21W)
		8GP 003 594-121	1	1x12V5W (W5W)
Kuga I	03/08->11/12	**5DV 009 000-001**	1	**Xenon-Vorschaltgerät**
Maverick (UDS, UNS)		**1ED 962 060-111**	1	**H4-Hauptscheinwerfer, links, für Fzg. mit oder ohne Leuchtweitereglung**
Maverick (UDS, UNS)	02/93->06/96	**1ED 962 060-121**	1	**H4-Hauptscheinwerfer, rechts, für Fzg. mit oder ohne Leuchtweitereglung**
				Zubehör:
		8GJ 002 525-131	1	1x12V60/55W (H4)
		8GP 003 594-121	1	1x12V5W (W5W)
Mondeo II		**1NL 007 594-031**	1	**DE-H3-Nebelscheinwerfer, links**
		1NL 007 594-041	1	**DE-H3-Nebelscheinwerfer, rechts**
Mondeo II	01/98->11/00			
				Zubehör:
(-) ST24, ST200		8GH 002 090-133	1	1x12V55W (H3)

Hersteller Modell	Baujahr	Bestell-Nr.	Vp.	Erläuterungen
Ford				
Mondeo III		**9EL 354 058-001**	1	**Lichtgehäuse für Zusatz-Blinkleuchte (glasklar)**
Mondeo III	11/00->03/07			**Zubehör:**
		8GP 003 594-541	1	1x12V5W (WY5W)
Mondeo III	11/00->06/03	**9EL 171 558-011**	1	**Lichtgehäuse für Heckleuchte, links, mit Nebelschluss- und Rückfahrlicht**
(-) Turnier		**9EL 171 558-021**	1	**Lichtgehäuse für Heckleuchte, rechts, mit Nebelschluss- und Rückfahrlicht**
				Zubehör:
		8GH 008 417-001	1	1x12V21W (H21W)
		8GD 004 772-121	1	1x12V21/4W (P21/4W)
		8GA 002 073-121	1	2x12V21W (P21W)
		8GP 003 594-121	1	2x12V5W (W5W)
Mondeo III	06/03->05/05	**9EL 171 558-051**	1	**Lichtgehäuse für Heckleuchte, links, mit Nebelschluss- und Rückfahrlicht**
(-) Turnier		**9EL 171 558-061**	1	**Lichtgehäuse für Heckleuchte, rechts, mit Nebelschluss- und Rückfahrlicht**
				Zubehör:
		8GH 008 417-001	1	1x12V21W (H21W)
		8GD 004 772-121	1	1x12V21/4W (P21/4W)
		8GA 002 073-121	1	2x12V21W (P21W)
		8GP 003 594-121	1	2x12V5W (W5W)
Mondeo III	05/05->03/07	**9EL 171 558-031**	1	**Lichtgehäuse für Heckleuchte, links, mit Nebelschluss- und Rückfahrlicht**
(-) Turnier		**9EL 171 558-041**	1	**Lichtgehäuse für Heckleuchte, rechts, mit Nebelschluss- und Rückfahrlicht**
				Zubehör:
		8GH 008 417-001	1	1x12V21W (H21W)
		8GD 004 772-121	1	1x12V21/4W (P21/4W)
		8GA 002 073-121	1	2x12V21W (P21W)
		8GP 003 594-121	1	2x12V5W (W5W)
Mondeo III Turnier	11/00->03/07	**9EL 354 071-011**	1	**Lichtgehäuse für Heckleuchte, links, mit Nebelschluss- und Rückfahrlicht**
		9EL 354 071-021	1	**Lichtgehäuse für Heckleuchte, rechts, mit Nebelschluss- und Rückfahrlicht**
				Zubehör:
		8GD 004 772-121	1	1x12V21/4W (P21/4W)
		8GA 002 073-121	1	3x12V21W (P21W)

Hersteller Modell	Baujahr	Bestell-Nr.	Vp.	Erläuterungen
Ford				
Mondeo IV (BA7)		**1EF 010 541-011**	1	**H1/H7-Hauptscheinwerfer, links, mit Blinklicht, mit elektr. LWR-Steller**
Mondeo IV (BA7)	03/07->10/10	**1EF 010 541-021**	1	**H1/H7-Hauptscheinwerfer, rechts, mit Blinklicht, mit elektr. LWR-Steller**
(-) Kurvenlicht				**Zubehör:**
		8GH 007 157-121	1	1x12V55W (H7)
		8GH 002 089-133	1	1x12V55W (H1)
		8GA 006 841-121	1	1x12V21W (PY21W)
		8GP 003 594-121	1	1x12V5W (W5W)
Mondeo IV (BA7)	03/07->10/10	**1ZL 010 541-051**	1	**H1/H7-Hauptscheinwerfer, links, mit Blinklicht, mit Kurvenlicht, mit elektr. LWR-Steller**
(+) Kurvenlicht		**1ZL 010 541-061**	1	**H1/H7-Hauptscheinwerfer, rechts, mit Blinklicht, mit Kurvenlicht, mit elektr. LWR-Steller**
				Zubehör:
		8GH 007 157-121	1	1x12V55W (H7)
		8GH 002 089-133	1	2x12V55W (H1)
		8GA 006 841-121	1	1x12V21W (PY21W)
		8GP 003 594-121	1	1x12V5W (W5W)
Mondeo IV (BA7)	03/07->10/10	**1EL 010 541-091**	1	**Bi-Xenon/H1-Hauptscheinwerfer, links, mit Blinklicht, mit Abbiegelicht, mit elektr. LWR-Steller, ohne Xenon-Vorschaltgerät, ohne Gasentladungslampe, ohne Glühlampen**
(+) Bi-Xenonlicht (+) Kurvenlicht		**1EL 010 541-101**	1	**Bi-Xenon/H1-Hauptscheinwerfer, rechts, mit Blinklicht, mit Abbiegelicht, mit elektr. LWR-Steller, ohne Xenon-Vorschaltgerät, ohne Gasentladungslampe, ohne Glühlampen**
				Zubehör:
		8GS 009 028-111	1	1x35W (D1S)
		8GH 002 089-133	1	1x12V55W (H1)
		8GA 006 841-121	1	1x12V21W (PY21W)
		8GP 003 594-121	1	1x12V5W (W5W)
Mondeo IV (BA7)	11/10->01/15	**1EB 354 996-011**	1	**H1/H7-Hauptscheinwerfer, links, mit Blinklicht, mit elektr. LWR-Steller**
(-) Kurvenlicht		**1EB 354 996-021**	1	**H1/H7-Hauptscheinwerfer, rechts, mit Blinklicht, mit elektr. LWR-Steller**
				Zubehör:
		8GH 007 157-121	1	1x12V55W (H7)
		8GH 002 089-133	1	1x12V55W (H1)
		8GA 006 841-121	1	1x12V21W (PY21W)
Mondeo IV (BA7)	11/10->01/15	**1NE 010 571-011**	1	**FF-H8-Nebelscheinwerfer, links, mit Glühlampe**
		1NE 010 571-021	1	**FF-H8-Nebelscheinwerfer, rechts, mit Glühlampe**
				Ersatzteile:
		8GH 008 356-121	1	1x12V35W (H8)
Mondeo IV (BA7)	11/10->01/15	**2PT 010 572-011**	1	**LED-Tagfahrleuchte, links**
		2PT 010 572-021	1	**LED-Tagfahrleuchte, rechts**

Hersteller Modell	Baujahr	Bestell-Nr.	Vp.	Erläuterungen
Ford				
Mondeo IV (BA7)		**9EL 176 574-011**	1	**Lichtgehäuse für Heckleuchte, links, Außenteil**
Mondeo IV (BA7) Stufenheck	03/07->10/10	**9EL 176 574-021**	1	**Lichtgehäuse für Heckleuchte, rechts, Außenteil**
				Zubehör:
		8GD 002 078-121	1	1x12V21/5W (P21/5W)
		8GA 006 841-121	1	1x12V21W (PY21W)
Mondeo IV (BA7) Schrägheck	03/07->10/10	**9EL 176 575-011**	1	**Lichtgehäuse für Heckleuchte, links, Außenteil**
		9EL 176 575-021	1	**Lichtgehäuse für Heckleuchte, rechts, Außenteil**
				Zubehör:
		8GD 002 078-121	1	1x12V21/5W (P21/5W)
		8GA 006 841-121	1	1x12V21W (PY21W)
Mondeo IV (BA7) Schrägheck	03/07->10/10	**9EL 176 576-011**	1	**Lichtgehäuse für Heckleuchte, links, Innenteil, mit Nebelschluss- und Rückfahrlicht, mit Glühlampen**
Mondeo IV (BA7) Stufenheck	03/07->10/10	**9EL 176 576-021**	1	**Lichtgehäuse für Heckleuchte, rechts, Innenteil, mit Nebelschluss- und Rückfahrlicht, mit Glühlampen**
				Ersatzteile:
		8GD 004 772-121	1	1x12V21/4W (P21/4W)
		8GD 002 078-121	1	1x12V21/5W (P21/5W)
		8GA 006 841-121	1	1x12V21W (PY21W)
Mondeo IV (BA7) Turnier	03/07->10/10	**9EL 176 577-011**	1	**Lichtgehäuse für Heckleuchte, links, Außenteil**
		9EL 176 577-021	1	**Lichtgehäuse für Heckleuchte, rechts, Außenteil**
				Zubehör:
		8GD 002 078-121	1	1x12V21/5W (P21/5W)
		8GA 006 841-121	1	1x12V21W (PY21W)
Mondeo IV (BA7) Turnier	03/07->10/10	**9EL 176 578-011**	1	**Lichtgehäuse für Heckleuchte, links, Innenteil, mit Nebelschluss- und Rückfahrlicht, mit Glühlampen**
		9EL 176 578-021	1	**Lichtgehäuse für Heckleuchte, rechts, Innenteil, mit Nebelschluss- und Rückfahrlicht, mit Glühlampen**
				Ersatzteile:
		8GD 004 772-121	1	2x12V21/4W (P21/4W)
		8GA 002 073-121	1	1x12V21W (P21W)
Mondeo IV (BA7) Stufenheck	11/10->01/15	**9EL 354 997-031**	1	**Lichtgehäuse für LED-Heckleuchte, links, Außenteil, mit Blinklicht**
		9EL 354 997-041	1	**Lichtgehäuse für LED-Heckleuchte, rechts, Außenteil, mit Blinklicht**
				Zubehör:
		8GA 006 841-121	1	1x12V21W (PY21W)

Hersteller Modell	Baujahr	Bestell-Nr.	Vp.	Erläuterungen
Ford				
Mondeo IV (BA7)		**9EL 354 997-051**	1	**Lichtgehäuse für LED-Heckleuchte, links, Außenteil, mit Blinklicht**
Mondeo IV (BA7) Schrägheck	11/10->01/15	**9EL 354 997-061**	1	**Lichtgehäuse für LED-Heckleuchte, rechts, Außenteil, mit Blinklicht**
				Zubehör:
		8GA 006 841-121	1	1x12V21W (PY21W)
Mondeo IV (BA7) Schrägheck	11/10->01/15	**9EL 354 997-011**	1	**Lichtgehäuse für LED-Heckleuchte, links, Innenteil, mit Schluss-, Brems-, Blink-, Nebelschluss- und Rückfahrlicht**
Mondeo IV (BA7) Stufenheck	11/10->01/15	**9EL 354 997-021**	1	**Lichtgehäuse für LED-Heckleuchte, rechts, Innenteil, mit Schluss-, Brems-, Blink-, Nebelschluss- und Rückfahrlicht**
				Zubehör:
		8GA 002 073-121	1	1x12V21W (P21W)
		8GH 008 417-001	1	2x12V21W (H21W)
Mondeo IV (BA7) Turnier	11/10->01/15	**9EL 354 997-091**	1	**Lichtgehäuse für LED-Heckleuchte, links, Außenteil, mit Blinklicht**
		9EL 354 997-101	1	**Lichtgehäuse für LED-Heckleuchte, rechts, Außenteil, mit Blinklicht**
				Zubehör:
		8GA 006 841-121	1	1x12V21W (PY21W)
Mondeo IV (BA7) Turnier	11/10->01/15	**9EL 354 997-071**	1	**Lichtgehäuse für LED-Heckleuchte, links, Innenteil, mit Schluss-, Brems-, Nebelschluss- und Rückfahrlicht**
		9EL 354 997-081	1	**Lichtgehäuse für LED-Heckleuchte, rechts, Innenteil, mit Schluss-, Brems-, Nebelschluss- und Rückfahrlicht**
				Zubehör:
		8GA 002 073-121	1	1x12V21W (P21W)
		8GH 008 417-001	1	2x12V21W (H21W)
S-MAX (WA6)		**1EJ 009 250-731**	1	**FF-H7/FF-H1-Hauptscheinwerfer, links, mit Blinklicht, mit elektr. LWR-Steller, mit Glühlampen**
S-MAX (WA6)	05/06->12/14	**1EJ 009 250-741**	1	**FF-H7/FF-H1-Hauptscheinwerfer, rechts, mit Blinklicht, mit elektr. LWR-Steller, mit Glühlampen**
				Ersatzteile:
		8GH 007 157-121	1	1x12V55W (H7)
		8GH 002 089-133	1	1x12V55W (H1)
		8GA 006 841-121	1	2x12V21W (PY21W)

Hersteller Modell	Baujahr	Bestell-Nr.	Vp.	Erläuterungen
Ford				
S-MAX (WA6)		**1ZS 009 250-791**	1	**Bi-Xenon/FF-H1-Hauptscheinwerfer, links, mit Blinklicht, mit stat. Kurvenlicht, mit elektr. LWR-Steller, ohne Xenon-Vorschaltgerät, ohne Gasentladungslampe, mit Glühlampen**
S-MAX (WA6)	05/06->12/14			
(+) Bi-Xenonlicht (+) Kurvenlicht		**1ZS 009 250-801**	1	**Bi-Xenon/FF-H1-Hauptscheinwerfer, rechts, mit Blinklicht, mit stat. Kurvenlicht, mit elektr. LWR-Steller, ohne Xenon-Vorschaltgerät, ohne Gasentladungslampe, mit Glühlampen**
				Zubehör:
		5DV 009 000-001	1	Xenon-Vorschaltgerät
		8GS 009 028-111	1	1x35W (D1S)
				Ersatzteile:
		8GH 002 089-133	1	2x12V55W (H1)
		8GA 006 841-121	1	1x12V21W (PY21W)
S-MAX (WA6)	05/06->12/14	**5DV 009 000-001**	1	**Xenon-Vorschaltgerät**
S-MAX (WA6)	05/10->12/14	**1N0 010 304-011**	1	**FF-H8-Nebelscheinwerfer, links, mit Positionslicht, mit Glühlampen**
		1N0 010 304-021	1	**FF-H8-Nebelscheinwerfer, rechts, mit Positionslicht, mit Glühlampen**
				Ersatzteile:
		8GH 008 356-121	1	1x12V35W (H8)
		8GP 003 594-121	1	1x12V5W (W5W)
S-MAX (WA6)	05/10->12/14	**1N0 010 304-031**	1	**FF-H8-Nebelscheinwerfer, links, mit Glühlampe**
		1N0 010 304-041	1	**FF-H8-Nebelscheinwerfer, rechts, mit Glühlampe**
				Ersatzteile:
		8GH 008 356-121	1	1x12V35W (H8)
S-MAX (WA6)	05/10->12/14	**2PT 010 303-011**	1	**LED-Tagfahrleuchte, links**
		2PT 010 303-021	1	**LED-Tagfahrleuchte, rechts**
Hyundai				
i30, i30cw (FD, FDH)		**1EL 010 146-021**	1	**FF-H7/H1-Hauptscheinwerfer, rechts, mit Blinklicht, mit elektr. LWR-Steller und Glühlampen**
i30 (FD, FDH)	04/09->12/11			
i30cw (FD, FDH)	04/09->06/12			**Ersatzteile:**
		8GH 007 157-201	1	1x12V55W (H7) Long Life
		8GH 002 089-133	1	1x12V55W (H1)
		8GA 006 841-121	1	1x12V21W (PY21W)
		8GP 003 594-121	1	1x12V5W (W5W)

Hersteller Modell	Baujahr	Bestell-Nr.	Vp.	Erläuterungen
Jaguar				
XE (X760)		**1EH 011 811-111**	1	**FF-H7/H15-Hauptscheinwerfer, links, mit Blinklicht, mit LED-Tagfahrlicht, mit elektr. LWR-Steller, nur lieferbar in der EU**
XE (X760)	03/15->	**1EH 011 811-121**	1	**FF-H7/H15-Hauptscheinwerfer, rechts, mit Blinklicht, mit LED-Tagfahrlicht, mit elektr. LWR-Steller, nur lieferbar in der EU**
				Zubehör:
		8GH 007 157-121	1	1x12V55W (H7)
		8GJ 168 119-001	1	1x12V55/15W (H15) 1x12V24W (PWY24W)
XE (X760)	03/15->	**1EL 011 811-311**	1	**Bi-Xenon/H7-Hauptscheinwerfer, links, mit Blinklicht, mit LED-Tagfahrlicht, mit elektr. LWR-Steller, mit Xenon-Vorschaltgerät, ohne Gasentladungslampe, mit Glühlampe, nur lieferbar in der EU**
(+) Bi-Xenonlicht				
		1EL 011 811-321	1	**Bi-Xenon/H7-Hauptscheinwerfer, rechts, mit Blinklicht, mit LED-Tagfahrlicht, mit elektr. LWR-Steller, mit Xenon-Vorschaltgerät, ohne Gasentladungslampe, mit Glühlampe, nur lieferbar in der EU**
				Zubehör:
		5DV 009 610-401	1	Xenon-Vorschaltgerät
		8GS 009 028-311	1	1x35W (D3S) 1x12V24W (PWY24W)
XE (X760)	03/15->	**5DV 009 610-401**	1	**Xenon-Vorschaltgerät**
XF (_J05_, CC9)		**1EL 354 815-071**	1	**Bi-Xenon-Hauptscheinwerfer, links, mit LED-Blinklicht, mit LED-Tagfahrlicht, ohne Kurvenlicht, mit dynam. LWR-Steller, mit Gasentladungslampe**
XF (_J05_, CC9)	08/11->04/15			
XF Sportbrake (CC9)	09/12->04/14	**1EL 354 815-081**	1	**Bi-Xenon-Hauptscheinwerfer, rechts, mit LED-Blinklicht, mit LED-Tagfahrlicht, ohne Kurvenlicht, mit dynam. LWR-Steller, mit Gasentladungslampe**
(-) Kurvenlicht				
				Ersatzteile:
		8GS 009 028-311	1	1x35W (D3S)
XF (_J05_, CC9)	08/11->04/15	**1ZS 354 815-011**	1	**Bi-Xenon-Hauptscheinwerfer, links, mit LED-Blinklicht, mit LED-Tagfahrlicht, mit Kurvenlicht, mit dynam. LWR-Steller, mit Gasentladungslampe**
XF Sportbrake (CC9)	09/12->			
(+) Kurvenlicht		**1ZS 354 815-021**	1	**Bi-Xenon-Hauptscheinwerfer, rechts, mit LED-Blinklicht, mit LED-Tagfahrlicht, mit Kurvenlicht, mit dynam. LWR-Steller, mit Gasentladungslampe**
				Ersatzteile:
		8GS 009 028-311	1	1x35W (D3S)

Lancia - Land Rover

Hersteller Modell	Baujahr	Bestell-Nr.	Vp.	Erläuterungen
Lancia				
Ypsilon (843)		**1EB 270 521-231**	1	**H7/FF-H3-Hauptscheinwerfer, links, mit Blinklicht, mit elektr. LWR-Steller**
Ypsilon (843)	10/03->08/06	**1EB 270 521-241**	1	**H7/FF-H3-Hauptscheinwerfer, rechts, mit Blinklicht, mit elektr. LWR-Steller**
				Zubehör:
		8GH 007 157-121	1	1x12V55W (H7)
		8GH 002 090-133	1	1x12V55W (H3)
		8GA 006 841-121	1	1x12V21W (PY21W)
		8GP 003 594-121	1	1x12V5W (W5W)
Ypsilon (843)	09/06->12/11	**1EB 270 521-431**	1	**H7/FF-H3-Hauptscheinwerfer, links, mit Blinklicht, mit elektr. LWR-Steller**
		1EB 270 521-441	1	**H7/FF-H3-Hauptscheinwerfer, rechts, mit Blinklicht, mit elektr. LWR-Steller**
				Zubehör:
		8GH 007 157-121	1	1x12V55W (H7)
		8GH 002 090-133	1	1x12V55W (H3)
		8GA 006 841-121	1	1x12V21W (PY21W)
		8GP 003 594-121	1	1x12V5W (W5W)
Land Rover				
Discovery Sport (LC_)		**2SD 354 831-031**	1	**LED-Heckleuchte Außenteil, links, mit Schluss, Brems- und Bremslicht**
Discovery Sport (LC_)	12/14->	**2SD 354 831-041**	1	**LED-Heckleuchte Außenteil, rechts, mit Schluss, Brems- und Bremslicht**
Discovery Sport (LC_)	12/14->	**2SA 354 831-011**	1	**LED-Heckleuchte Innenteil, links, mit Brems- und Positionslicht**
		2SA 354 831-021	1	**LED-Heckleuchte Innenteil, rechts, mit Brems- und Positionslicht**
Freelander II (FA_)		**1EF 354 025-091**	1	**H7-Hauptscheinwerfer, links, mit Blinklicht, mit elektr. LWR-Steller**
Freelander II (FA_)	10/06->09/10	**1EF 354 025-101**	1	**H7-Hauptscheinwerfer, rechts, mit Blinklicht, mit elektr. LWR-Steller**
				Zubehör:
		8GH 007 157-121	1	2x12V55W (H7)
		8GA 006 841-121	1	1x12V21W (PY21W)
		8GP 003 594-121	1	1x12V5W (W5W)
Freelander II (FA_) (+) Bi-Xenonlicht (-) Kurvenlicht	10/06->09/10	**1EL 354 025-051**	1	**Bi-Xenon/H7-Hauptscheinwerfer, links, mit Blinklicht, mit dynam. LWR-Steller, mit Xenon-Vorschaltgerät, mit Gasentladungslampe, mit Glühlampen**
		1EL 354 025-061	1	**Bi-Xenon/H7-Hauptscheinwerfer, rechts, mit Blinklicht, mit dynam. LWR-Steller, mit Xenon-Vorschaltgerät, mit Gasentladungslampe, mit Glühlampen**
				Ersatzteile:
		8GS 009 028-111	1	1x35W (D1S)
		8GH 007 157-121	1	1x12V55W (H7)
		8GA 006 841-121	1	1x12V21W (PY21W)
		8GP 003 594-121	1	1x12V5W (W5W)

Hersteller Modell	Baujahr	Bestell-Nr.	Vp.	Erläuterungen
Land Rover				
Freelander II (FA_)				
Freelander II (FA_)	10/12->10/14	**1EJ 354 813-031**	1	**HB3-Hauptscheinwerfer, links, mit Blinklicht, mit LED-Tagfahrlicht, mit elektr. LWR-Steller, mit Glühlampen**
		1EJ 354 813-041	1	**HB3-Hauptscheinwerfer, rechts, mit Blinklicht, mit LED-Tagfahrlicht, mit elektr. LWR-Steller, mit Glühlampen**
				Ersatzteile:
		8GH 005 635-121	1	2x12V60W (HB3)
		8GA 006 841-121	1	1x12V21W (PY21W)
Freelander II (FA_)	10/12->10/14	**1EJ 354 813-151**	1	**HB3-Hauptscheinwerfer, links, mit Blinklicht, mit LED-Tagfahrlicht, mit LED-Positionslicht, mit elektr. LWR-Steller, mit Glühlampen**
		1EJ 354 813-161	1	**HB3-Hauptscheinwerfer, rechts, mit Blinklicht, mit LED-Tagfahrlicht, mit LED-Positionslicht, mit elektr. LWR-Steller, mit Glühlampen**
				Ersatzteile:
		8GH 005 635-121	1	2x12V60W (HB3)
		8GA 006 841-121	1	1x12V21W (PY21W)
Freelander II (FA_) (+) Bi-Xenonlicht	10/12->10/14	**1EL 354 813-091**	1	**Bi-Xenon-Hauptscheinwerfer, links, mit Blinklicht, mit LED-Tagfahrlicht, mit dynam. LWR-Steller, mit Xenon-Vorschaltgerät, mit Gasentladungslampe, mit Glühlampe**
		1EL 354 813-101	1	**Bi-Xenon-Hauptscheinwerfer, rechts, mit Blinklicht, mit LED-Tagfahrlicht, mit dynam. LWR-Steller, mit Xenon-Vorschaltgerät, mit Gasentladungslampe, mit Glühlampe**
				Ersatzteile:
		8GS 009 028-311	1	1x35W (D3S)
		8GA 006 841-121	1	1x12V21W (PY21W)
Freelander II (FA_)	10/06->09/10	**2SK 354 035-011**	1	**Heckleuchte, links, mit Nebelschluss- und Rückfahrlicht, mit dunkelgrauer Blende**
		2SK 354 035-021	1	**Heckleuchte, rechts, mit Nebelschluss- und Rückfahrlicht, mit dunkelgrauer Blende**
				Zubehör:
		8GD 002 078-121	1	1x12V21/5W (P21/5W)
		8GA 002 073-121	1	2x12V21W (P21W)
		8GA 006 841-121	1	1x12V21W (PY21W)
Freelander II (FA_)	10/06->09/10	**2VA 354 666-011**	1	**Heckleuchte, links, mit Nebelschluss- und Rückfahrlicht, mit schwarzer Blende, mit Glühlampen**
		2VA 354 666-021	1	**Heckleuchte, rechts, mit Nebelschluss- und Rückfahrlicht, mit schwarzer Blende, mit Glühlampen**
				Ersatzteile:
				1x12V21/5W (PR21/5) Long Life
		8GA 002 073-271	1	2x12V21W (P21W) Long Life 1x12V21W (PY21W) Silver Vision

Hersteller Modell	Baujahr	Bestell-Nr.	Vp.	Erläuterungen
Land Rover				
Freelander II (FA_)		**2VP 354 814-011**	1	**LED-Heckleuchte, links, mit Nebelschluss- und Rückfahrlicht, mit Glühlampen**
Freelander II (FA_)	10/12->12/14	**2VP 354 814-021**	1	**LED-Heckleuchte, rechts, mit Nebelschluss- und Rückfahrlicht, mit Glühlampen**
				Ersatzteile:
		8GA 008 246-001	1	2x12V16W (W16W)
		8GA 008 892-002	1	1x12V21W (W21W)
Range Rover III (LM)		**1EL 238 036-431**	1	**Bi-Xenon/H7-Hauptscheinwerfer, links, mit Blinklicht, mit H8-Kurvenlicht, mit dynam. LWR-Steller, mit Xenon-Vorschaltgerät, mit Gasentladungslampe, mit Glühlampen**
Range Rover III (LM)	05/05->04/09			
(+) Bi-Xenonlicht (+) Kurvenlicht		**1EL 238 036-441**	1	**Bi-Xenon/H7-Hauptscheinwerfer, rechts, mit Blinklicht, mit H8-Kurvenlicht, mit dynam. LWR-Steller, mit Xenon-Vorschaltgerät, mit Gasentladungslampe, mit Glühlampen**
				Ersatzteile:
		5DV 009 000-001	1	Xenon-Vorschaltgerät
		8GS 009 028-111	1	1x35W (D1S)
		8GH 007 157-121	1	1x12V55W (H7)
		8GH 008 356-121	1	1x12V35W (H8)
		8GA 006 841-121	1	1x12V21W (PY21W)
		8GP 003 594-121	1	1x12V5W (W5W)
Range Rover III (LM)	05/05->04/09	**5DV 009 000-001**	1	**Xenon-Vorschaltgerät**
Range Rover III (LM)	05/05->04/09	**2SD 238 003-251**	1	**Heckleuchte (rot/weiß), links, mit Nebelschlusslicht, mit Glühlampen**
(-) Supercharged		**2SD 238 003-261**	1	**Heckleuchte (rot/weiß), rechts, mit Nebelschlusslicht, mit Glühlampen Nur lieferbar in Europa.**
				Ersatzteile:
		8GD 002 078-121	1	1x12V21/5W (P21/5W)
		8GA 002 073-121	1	2x12V21W (P21W)
		8GA 006 841-121	1	1x12V21W (PY21W)

Hersteller Modell	Baujahr	Bestell-Nr.	Vp.	Erläuterungen
Land Rover				
Range Rover III (LM)		**2SD 238 003-351**	1	**Heckleuchte (weiß), links, mit Nebelschlusslicht, mit Glühlampen**
Range Rover III (LM) (+) Supercharged	05/05->04/09	**2SD 238 003-361**	1	**Heckleuchte (weiß), rechts, mit Nebelschlusslicht, mit Glühlampen Nur lieferbar in Europa.** **Ersatzteile:** 1x12V21/5W (PR21/5W) Diadem 2x12V21W (PR21W) Diadem 1x12V21W (PY21W) Diadem
Range Rover Evoque (LV)		**1EL 354 806-091**	1	**HB3-Hauptscheinwerfer, links, mit Blinklicht, mit LED-Tagfahrlicht, mit elektr. LWR-Steller, mit Glühlampen**
Range Rover Evoque (LV)	06/11->06/15	**1EL 354 806-101**	1	**HB3-Hauptscheinwerfer, rechts, mit Blinklicht, mit LED-Tagfahrlicht, mit elektr. LWR-Steller, mit Glühlampen**
		8GH 005 635-121	1	**Ersatzteile:** 2x12V60W (HB3) 1x12V24W (PSY24W)
Range Rover Evoque (LV) (+) Bi-Xenonlicht (-) Kurvenlicht	06/11->06/15	**1EL 354 806-011**	1	**Bi-Xenon-Hauptscheinwerfer, links, mit Blinklicht, mit LED-Tagfahrlicht, mit dynam. LWR-Steller, mit Gasentladungslampe, mit Glühlampe**
		1EL 354 806-021	1	**Bi-Xenon-Hauptscheinwerfer, rechts, mit Blinklicht, mit LED-Tagfahrlicht, mit dynam. LWR-Steller, mit Gasentladungslampe, mit Glühlampe**
		8GS 009 028-311	1	**Ersatzteile:** 1x35W (D3S) 1x12V24W (PSY24W)
Range Rover Evoque (LV) (+) Bi-Xenonlicht (+) Kurvenlicht	06/11->06/15	**1EL 354 806-051**	1	**Bi-Xenon-Hauptscheinwerfer, links, mit Blinklicht, mit LED-Tagfahrlicht, mit Kurvenlicht, mit dynam. LWR-Steller, mit Gasentladungslampe, mit Glühlampe**
		1EL 354 806-061	1	**Bi-Xenon-Hauptscheinwerfer, rechts, mit Blinklicht, mit LED-Tagfahrlicht, mit Kurvenlicht, mit dynam. LWR-Steller, mit Gasentladungslampe, mit Glühlampe**
		8GS 009 028-311	1	**Ersatzteile:** 1x35W (D3S) 1x12V24W (PSY24W)
Range Rover Evoque (LV)	06/11->06/15	**2SK 010 563-211**	1	**LED-Heckleuchte, links, mit Rückfahrlicht, mit Glühlampen**
		2SK 010 563-221	1	**LED-Heckleuchte, rechts, mit Rückfahrlicht, mit Glühlampen**
		8GA 008 246-001	1	**Ersatzteile:** 1x12V16W (W16W) 1x12V24W (PSY24W) SV

Hersteller Modell	Baujahr	Bestell-Nr.	Vp.	Erläuterungen
Land Rover				
Range Rover Evoque (LV)		**2SK 012 379-411**	1	**LED-Heckleuchte, links, mit Rückfahrlicht, mit Glühlampe**
Range Rover Evoque (LV)	06/15->	**2SK 012 379-421**	1	**LED-Heckleuchte, rechts, mit Rückfahrlicht, mit Glühlampe, nur für Europa**
(-) Black Pack				
(-) Cabriolet				**Ersatzteile:**
		8GA 008 246-001	1	1x12V16W (W16W)
Range Rover Evoque (LV) Black Pack	06/15->	**2SK 012 379-451**	1	**LED-Heckleuchte, links, mit Rückfahrlicht, mit Glühlampe**
(-) Cabriolet		**2SK 012 379-461**	1	**LED-Heckleuchte, rechts, mit Rückfahrlicht, mit Glühlampe, nur für Europa**
				Ersatzteile:
		8GA 008 246-001	1	1x12V16W (W16W)
Range Rover Evoque (LV) Cabriolet	02/16->	**2SK 012 379-431**	1	**LED-Heckleuchte, links, mit Rückfahrlicht, mit Glühlampe**
(-) Black Pack		**2SK 012 379-441**	1	**LED-Heckleuchte, rechts, mit Rückfahrlicht, mit Glühlampe, nur für Europa**
				Ersatzteile:
		8GA 008 246-001	1	1x12V16W (W16W)
Range Rover Evoque (LV) Cabriolet Black Pack	02/16->	**2SK 012 379-491**	1	**LED-Heckleuchte, links, mit Rückfahrlicht, mit Glühlampe**
		2SK 012 379-501	1	**LED-Heckleuchte, rechts, mit Rückfahrlicht, mit Glühlampe, nur für Europa**
				Ersatzteile:
		8GA 008 246-001	1	1x12V16W (W16W)
Range Rover Sport (LS)		**1EL 238 022-811**	1	**Bi-Xenon/H7-Hauptscheinwerfer, links, mit Blinklicht, mit dynam. LWR-Steller, mit Xenon-Vorschaltgerät, mit Gasentladungslampe, mit Glühlampen**
Range Rover Sport (LS)	02/05->07/09			
(+) Bi-Xenonlicht (-) Kurvenlicht		**1EL 238 022-821**	1	**Bi-Xenon/H7-Hauptscheinwerfer, rechts, mit Blinklicht, mit dynam. LWR-Steller, mit Xenon-Vorschaltgerät, mit Gasentladungslampe, mit Glühlampen**
				Ersatzteile:
		5DV 009 000-001	1	Xenon-Vorschaltgerät
		8GS 009 028-111	1	1x35W (D1S)
		8GH 007 157-121	1	1x12V55W (H7)
		8GA 006 841-121	1	1x12V21W (PY21W)
		8GP 003 594-121	1	1x12V5W (W5W)

Hersteller Modell	Baujahr	Bestell-Nr.	Vp.	Erläuterungen
Land Rover				
Range Rover Sport (LS)		**1EL 238 022-871**	1	**Bi-Xenon/H7-Hauptscheinwerfer, links, mit Blinklicht, mit H8-Kurvenlicht, mit dynam. LWR-Steller, mit Xenon-Vorschaltgerät, mit Gasentladungslampe, mit Glühlampen**
Range Rover Sport (LS)	02/05->07/09			
(+) Bi-Xenonlicht (+) Kurvenlicht		**1EL 238 022-881**	1	**Bi-Xenon/H7-Hauptscheinwerfer, rechts, mit Blinklicht, mit H8-Kurvenlicht, mit dynam. LWR-Steller, mit Xenon-Vorschaltgerät, mit Gasentladungslampe, mit Glühlampen**
				Ersatzteile:
		5DV 009 000-001	1	Xenon-Vorschaltgerät
		8GS 009 028-111	1	1x35W (D1S)
		8GH 007 157-121	1	1x12V55W (H7)
		8GH 008 356-121	1	1x12V35W (H8)
		8GA 006 841-121	1	1x12V21W (PY21W)
		8GP 003 594-121	1	1x12V5W (W5W)
Range Rover Sport (LS)	02/05->07/09	**5DV 009 000-001**	1	**Xenon-Vorschaltgerät**
Range Rover Sport (LS)	02/05->07/09	**2VP 238 023-151**	1	**Heckleuchte, links, mit Nebelschluss- und Rückfahrlicht, mit Glühlampen**
		2VP 238 023-161	1	**Heckleuchte, rechts, mit Nebelschluss- und Rückfahrlicht, mit Glühlampen Nur lieferbar in Europa.**
				Ersatzteile:
		8GD 002 078-121	1	1x12V21/5W (P21/5W)
		8GA 002 073-121	1	3x12V21W (P21W)
Mazda				
121 III (JASM, JBSM)				**H1/H7-Hauptscheinwerfer, mit Blinklicht, nur Ersatzteile lieferbar**
121 III (JASM, JBSM)	03/96->09/99			
				Ersatzteile:
		9ES 150 869-001	1	Streuscheibe, links
		9ES 150 870-001	1	Streuscheibe, rechts
				Zubehör:
		8GH 007 157-121	1	1x12V55W (H7)
		8GH 002 089-133	1	1x12V55W (H1)
		8GA 006 841-121	1	1x12V21W (PY21W)
		8GP 003 594-121	1	1x12V5W (W5W)

Hersteller Modell	Baujahr	Bestell-Nr.	Vp.	Erläuterungen
Mercedes-Benz				
A-Klasse (W 176)		**1EG 010 818-111**	1	**FF-H7/H15-Hauptscheinwerfer, links, mit Blinklicht, mit Tagfahrlicht, mit elektr. LWR-Steller, mit Glühlampen**
A 160 CDI - A 250 (A-Klasse, W 176)	06/12->	**1EG 010 818-121**	1	**FF-H7/H15-Hauptscheinwerfer, rechts, mit Blinklicht, mit Tagfahrlicht, mit elektr. LWR-Steller, mit Glühlampen**
A 160 CDI, A 180, A 180 CDI / d, A 200, A 200 CDI / d, A 220 4-matic, A 220 CDI				**Ersatzteile:**
		8GH 007 157-121	1	1x12V55W (H7)
		8GJ 168 119-001	1	1x12V55/15W (H15)
A 220 d, A 220 d 4-matic	07/15->	8GA 006 841-121	1	1x12V21W (PY21W)
A 250, A 250 4-matic	06/12->			
A 160 CDI - A 250 (A-Klasse, W 176)	06/12->07/15	**1EX 010 818-351**	1	**Bi-Xenon/H7-Hauptscheinwerfer, links, mit LED-Blinklicht, mit LED-Tagfahrlicht, mit H7-Abbiegelicht, ohne LED-Steuergerät, mit dynam. LWR-Steller, ohne Xenon-Vorschaltgerät, mit Gasentladungslampe, ohne Glühlampe**
A 160 CDI, A 180, A 180 CDI, A 200, A 200 CDI, A 220 4-matic, A 220 CDI, A 250, A 250 4-matic, A 45 AMG		**1EX 010 818-361**	1	**Bi-Xenon/H7-Hauptscheinwerfer, rechts, mit LED-Blinklicht, mit LED-Tagfahrlicht, mit H7-Abbiegelicht, ohne LED-Steuergerät, mit dynam. LWR-Steller, ohne Xenon-Vorschaltgerät, mit Gasentladungslampe, ohne Glühlampe**
(+) Bi-Xenonlicht (-) Kurvenlicht (-) ILS (Intelligent Light System)				
				Ersatzteile:
		8GS 009 028-311	1	1x35W (D3S)
				Zubehör:
		8GH 007 157-121	1	1x12V55W (H7)
A 160 CDI - A 250 (A-Klasse, W 176)	06/12->07/15	**1ZT 010 818-471**	1	**Bi-Xenon/H7-Hauptscheinwerfer, links, mit LED-Blinklicht, mit LED-Tagfahrlicht, mit H7-Abbiegelicht, mit Kurvenlicht, ohne LED-Steuergerät, mit dynam. LWR-Steller, ohne Xenon-Vorschaltgerät, mit Gasentladungslampe, ohne Glühlampe**
A 160 CDI, A 180, A 180 CDI, A 200, A 200 CDI, A 220 4-matic, A 220 CDI, A 250, A 250 4-matic, A 45 AMG		**1ZT 010 818-481**	1	**Bi-Xenon/H7-Hauptscheinwerfer, rechts, mit LED-Blinklicht, mit LED-Tagfahrlicht, mit H7-Abbiegelicht, mit Kurvenlicht, ohne LED-Steuergerät, mit dynam. LWR-Steller, ohne Xenon-Vorschaltgerät, mit Gasentladungslampe, ohne Glühlampe**
(+) Bi-Xenonlicht (+) Kurvenlicht (+) ILS (Intelligent Light System)				
				Ersatzteile:
		8GS 009 028-311	1	1x35W (D3S)
				Zubehör:
		8GH 007 157-121	1	1x12V55W (H7)

Hersteller Modell	Baujahr	Bestell-Nr.	Vp.	Erläuterungen
Mercedes-Benz				
C-Klasse (W/S 202)		**1NB 007 555-031**	1	**H1-Nebelscheinwerfer, links, mit Glühlampe**
C 180 - C 280 **(C-Klasse, W/S 202)** (+) AMG-Optikpaket	03/93->03/01	**1NB 007 555-041**	1	**H1-Nebelscheinwerfer, rechts, mit Glühlampe**
				Ersatzteile:
		8GH 002 089-133	1	1x12V55W (H1)
C 180 T - C 250 T **Turbodiesel** **(C-Klasse, S 202)** **T-Modell**	06/96->05/97	**9EL 146 525-021**	1	**Lichtgehäuse für Heckleuchte (rot/weiß), links, mit Nebelschluss- und Rückfahrlicht**
		9EL 146 526-021	1	**Lichtgehäuse für Heckleuchte (rot/weiß), rechts, mit Rückfahrlicht**
C 180 T, C 200 T, **C 200 T Diesel,** **C 220 T Diesel,** **C 230 T,** **C 250 T Turbodiesel** bis Fahrgestell-Nr. F 619720				**Zubehör:**
		8GD 004 772-121	1	1x12V21/4W (P21/4W)
		8GA 002 073-121	1	2x12V21W (P21W)
		8GA 006 841-121	1	1x12V21W (PY21W)
C 180 T - C 280 T **(C-Klasse, S 202)** **T-Modell**	06/97->03/01	**9EL 146 525-041**	1	**Lichtgehäuse für Heckleuchte (rot/weiß), links, mit Nebelschluss- und Rückfahrlicht**
		9EL 146 526-041	1	**Lichtgehäuse für Heckleuchte (rot/weiß), rechts, mit Rückfahrlicht**
C 180 T, C 200 T, **C 200 T Diesel,** **C 220 T Diesel,** **C 220 T CDI, C 230 T,** **C 230 T Kompressor,** **C 240 T, C 250 T** **Turbodiesel, C 280 T** ab Fahrgestell-Nr. F 613547				**Zubehör:**
		8GD 004 772-121	1	1x12V21/4W (P21/4W)
		8GA 002 073-121	1	2x12V21W (P21W)
		8GA 006 841-121	1	1x12V21W (PY21W)
C 180 - C 280 **(C-Klasse, W 202)**	03/93->05/00	**2KA 004 983-011**	4	**Kennzeichenleuchte**
				Zubehör:
bis Fahrgestell-Nr. A 406838, F 419816		8GM 002 092-121	1	1x12V5W (C5W)

Hersteller Modell	Baujahr	Bestell-Nr.	Vp.	Erläuterungen
Mercedes-Benz				
C-Klasse (W/S 203)		**1NA 007 976-071**	1	**HB4-Nebelscheinwerfer, links, mit Glühlampe**
C 180 Kompressor - C 350 4-matic (C-Klasse, W/S 203) Limousine, T-Modell	05/00->06/05	**1NA 007 976-081**	1	**HB4-Nebelscheinwerfer, rechts, mit Glühlampe**
				Ersatzteile:
		8GH 005 636-121	1	1x12V51W (HB4)
bis Fahrgestell-Nr. A 666024 F 593966 E 019386 R 156265	 ->04/04 ->05/04 ->06/05 ->06/04			
(-) Bi-Xenonlicht				
C 180 Kompressor - C 350 4-matic (C-Klasse, W/S 203) Limousine, T-Modell	05/00->06/05			**Umrüstnebelscheinwerfer für C-Klasse (W/S 203) ohne Bi-Xenon-Licht**
		1NA 007 976-111	1	**HB4-Nebelscheinwerfer, links, mit Glühlampe**
bis Fahrgestell-Nr. A 666024 F 593966 E 019386 R 156265	 ->04/04 ->05/04 ->06/05 ->06/04	**1NA 007 976-121**	1	**HB4-Nebelscheinwerfer, rechts, mit Glühlampe**
				Ersatzteile:
		8GH 005 636-121	1	1x12V51W (HB4)
(-) Bi-Xenonlicht				
C 180 Kompressor - C 350 4-matic (C-Klasse, W/S 203) Limousine, T-Modell	05/00->06/05	**1NA 007 976-111**	1	**HB4-Nebelscheinwerfer, links, mit Glühlampe**
		1NA 007 976-121	1	**HB4-Nebelscheinwerfer, rechts, mit Glühlampe**
				Ersatzteile:
bis Fahrgestell-Nr. A 666024 F 593966 E 019386 R 156265	 ->04/04 ->05/04 ->06/05 ->06/04	8GH 005 636-121	1	1x12V51W (HB4)
(+) Bi-Xenonlicht				

Hersteller Modell	Baujahr	Bestell-Nr.	Vp.	Erläuterungen
Mercedes-Benz				
C-Klasse (W/S 203)		**1NA 007 976-231**	1	**HB4-Nebelscheinwerfer, links, mit Glühlampe**
C 180 Kompressor - C 350 4-matic (C-Klasse, W/S 203) Limousine, T-Modell	07/03->08/05	**1NA 007 976-241**	1	**HB4-Nebelscheinwerfer, rechts, mit Glühlampe**
				Ersatzteile:
		8GH 005 636-121	1	1x12V51W (HB4)
Fahrgestell-Nr.				
A 555897 -> A 841367	07/03->07/05			
E 016938 -> E 019386	07/03->06/05			
F 457375 -> F 751409	10/03->08/05			
R 131145 -> R 208366	12/03->08/05			
C 180 T - C 320 T 4-matic (C-Klasse, S 203) T-Modell	03/01->02/04	**2VP 008 048-051**	1	**Heckleuchte, links, mit Nebelschluss- und Rückfahrlicht, mit Seitenmarkierungs-Rückstrahler, mit Glühlampen**
C 180 T, C 180 Kompressor, C 200 CDI T, C 200 CGI T, C 200 Kompressor T, C 220 CDI T, C 240 T, C 240 4-matic T, C 270 CDI T, C 320 T, C 320 4-matic T, C 32 AMG T	03/01->02/04	**2VP 008 048-061**	1	**Heckleuchte, rechts, mit Nebelschluss- und Rückfahrlicht, mit Seitenmarkierungs-Rückstrahler, mit Glühlampen**
				Ersatzteile:
		8GD 004 772-121	1	1x12V21/4W (P21/4W)
		8GA 002 073-121	1	2x12V21W (P21W)
		8GA 006 841-121	1	1x12V21W (PY21W)
T-Modell				
C-Klasse Sportcoupé (CL 203)		**1DR 007 984-091**	1	**H7-Hauptscheinwerfer, links, mit Blinklicht, mit pneum. LWR-Steller, mit Glühlampen**
C 160 - C 320 (C-Klasse, CL 203) Sportcoupé	03/01->02/04	**1DR 007 984-101**	1	**H7-Hauptscheinwerfer, rechts, mit Blinklicht, mit pneum. LWR-Steller, mit Glühlampen**
C 160 Kompressor, C 180, C 180 Kompressor, C 200 CDI, C 200 Kompressor, C 200 CGI Kompressor, C 220, C 220 CDI, C 230 Kompressor, C 30 CDI AMG , C 32 AMG, C 320	03/01->02/04			
				Ersatzteile:
		8GH 007 157-121	1	2x12V55W (H7)
		8GP 003 594-121	1	1x12V5W (W5W)
		8GA 006 841-121	1	1x12V21W (PY21W)

Hersteller Modell	Baujahr	Bestell-Nr.	Vp.	Erläuterungen
Mercedes-Benz				
C-Klasse Sportcoupé (CL 203)		**1NA 007 976-071**	1	**HB4-Nebelscheinwerfer, links, mit Glühlampe**
C 160 - C 320 Kompressor (C-Klasse, CL 203) Sportcoupé	03/01->04/04	**1NA 007 976-081**	1	**HB4-Nebelscheinwerfer, rechts, mit Glühlampe**
				Ersatzteile:
bis Fahrgestell-Nr. A 666024		8GH 005 636-121	1	1x12V51W (HB4)
(-) Bi-Xenonlicht				
C 160 - C 320 Kompressor (C-Klasse, CL 203) Sportcoupé	03/01->04/04			**Umrüstnebelscheinwerfer für C-Klasse Sportcoupé (CL 203) ohne Bi-Xenon-Licht**
		1NA 007 976-111	1	**HB4-Nebelscheinwerfer, links, mit Glühlampe**
bis Fahrgestell-Nr. A 666024		**1NA 007 976-121**	1	**HB4-Nebelscheinwerfer, rechts, mit Glühlampe**
(-) Bi-Xenonlicht				**Ersatzteile:**
		8GH 005 636-121	1	1x12V51W (HB4)
C 160 - C 320 Kompressor (C-Klasse, CL 203) Sportcoupé	03/01->04/04	**1NA 007 976-111**	1	**HB4-Nebelscheinwerfer, links, mit Glühlampe**
		1NA 007 976-121	1	**HB4-Nebelscheinwerfer, rechts, mit Glühlampe**
bis Fahrgestell-Nr. A 666024				**Ersatzteile:**
(+) Bi-Xenonlicht		8GH 005 636-121	1	1x12V51W (HB4)
C 160 - C 320 Kompressor (C-Klasse, CL 203) Sportcoupé	07/03->09/04	**1NA 007 976-231**	1	**HB4-Nebelscheinwerfer, links, mit Glühlampe**
		1NA 007 976-241	1	**HB4-Nebelscheinwerfer, rechts, mit Glühlampe**
Fahrgestell-Nr. A 555897 -> A 703929				**Ersatzteile:**
		8GH 005 636-121	1	1x12V51W (HB4)

Hersteller Modell	Baujahr	Bestell-Nr.	Vp.	Erläuterungen
Mercedes-Benz				
C-Klasse Sportcoupé (CL 203)		**2VP 008 031-051**	1	**Heckleuchte, links, mit Nebelschluss- und Rückfahrlicht, mit Glühlampen**
C 160 - C 320 (C-Klasse, CL 203) Sportcoupé	03/01->02/04	**2VP 008 031-061**	1	**Heckleuchte, rechts, mit Nebelschluss- und Rückfahrlicht, mit Glühlampen**
C 160 Kompressor, C 180, C 180 Kompressor, C 200 CDI, C 200 Kompressor, C 200 CGI Kompressor, C 220, C 220 CDI, C 230 Kompressor, C 30 CDI AMG, C 32 AMG, C 320	03/01->02/04			**Ersatzteile:**
		8GD 004 772-121	1	1x12V21/4W (P21/4W)
		8GA 002 073-121	1	3x12V21W (P21W)
C-Klasse (W/S 204)		**1N0 009 295-031**	1	**H7-Nebel-/Kurvenscheinwerfer, links, mit Glühlampe**
C 63 AMG (C-Klasse, W/S 204)	02/08->08/14	**1N0 009 295-041**	1	**H7-Nebel-/Kurvenscheinwerfer, rechts, mit Glühlampe**
Limousine	02/08->01/14			**Zubehör:**
		5DF 009 244-007	24	Kurvenlicht-Steuergerät
T-Modell	02/08->08/14			**Ersatzteile:**
(+) AMG-Optikpaket		8GH 007 157-121	1	1x12V55W (H7)
CLK (C 208)		**1D9 007 450-131**	1	**H7-Hauptscheinwerfer, links, mit Blinklicht, mit pneum. LWR-Steller, mit Glühlampen**
CLK 200 - CLK 430 (CLK, C 208)	06/97->06/02	**1D9 007 450-141**	1	**H7-Hauptscheinwerfer, rechts, mit Blinklicht, mit pneum. LWR-Steller, mit Glühlampen**
CLK 200, CLK 230 Kompressor, CLK 320, CLK 430	06/97->06/02			**Ersatzteile:**
		8GH 007 157-201	1	2x12V55W (H7) Long Life
		8GH 007 643-171	1	1x12V6W (H6W) Long Life
		8GA 006 841-121	1	1x12V21W (PY21W)
CLK 200 - CLK 430 (CLK, C 208)	06/97->06/02	**5DV 007 760-651**	1	**Xenon-Vorschaltgerät**

Hersteller Modell	Baujahr	Bestell-Nr.	Vp.	Erläuterungen
Mercedes-Benz				
CLK (C 208)		**1NB 007 555-031**	1	**H1-Nebelscheinwerfer, links, mit Glühlampe**
CLK 200 - CLK 430 (CLK, C 208)	06/97->06/02	**1NB 007 555-041**	1	**H1-Nebelscheinwerfer, rechts, mit Glühlampe**
(+) AMG-Optikpaket				**Ersatzteile:**
		8GH 002 089-133	1	1x12V55W (H1)
CLK 200 - CLK 430 (CLK, C 208)	06/97->06/02	**9EL 147 845-021**	1	**Lichtgehäuse für Heckleuchte, links, Außenteil**
CLK 200, CLK 230 Kompressor, CLK 320, CLK 430	06/97->06/02	**9EL 147 846-021**	1	**Lichtgehäuse für Heckleuchte, rechts, Außenteil**
				Zubehör:
		8GA 002 071-121	1	1x12V5W (R5W)
		8GA 002 073-121	1	1x12V21W (P21W)
		8GA 006 841-121	1	1x12V21W (PY21W)
CLK 200 - CLK 430 (CLK, C 208)	06/97->06/02	**9EL 147 605-021**	1	**Lichtgehäuse für Heckleuchte, links, Innenteil, mit Nebelschluss- und Rückfahrlicht**
CLK 200, CLK 230 Kompressor, CLK 320, CLK 430	06/97->06/02	**9EL 147 606-021**	1	**Lichtgehäuse für Heckleuchte, rechts, Innenteil, mit Rückfahrlicht**
				Zubehör:
		8GA 002 073-121	1	2x12V21W (P21W)
CLK (C 209)		**1DB 007 988-191**	1	**H7-Hauptscheinwerfer, links, mit Blinklicht, mit pneum. LWR-Steller, mit Glühlampen**
CLK 200 - CLK 500 (CLK, C 209)	06/02->05/05	**1DB 007 988-201**	1	**H7-Hauptscheinwerfer, rechts, mit Blinklicht, mit pneum. LWR-Steller, mit Glühlampen**
CLK 200 CGI, CLK 220 CGI, CLK 240, CLK 270 CDI, CLK 320, CLK 320 CDI, CLK 500, CLK 32 AMG				**Ersatzteile:**
		8GH 007 157-121	1	2x12V55W (H7)
		8GP 003 594-121	1	1x12V5W (W5W)
		8GA 006 841-121	1	1x12V21W (PY21W)

Hersteller Modell	Baujahr	Bestell-Nr.	Vp.	Erläuterungen
Mercedes-Benz				
CLK (C 209)				
CLK 200 - CLK 500 (CLK, C 209)	06/02->05/05	**1DL 007 988-211**	1	**Bi-Xenon/H7-Hauptscheinwerfer, links, mit Blinklicht, mit automat. LWR-Steller, mit Xenon-Vorschaltgerät, mit Gasentladungslampe, mit Glühlampen**
CLK 200 CGI, CLK 220 CGI, CLK 240, CLK 270 CDI, CLK 320, CLK 320 CDI, CLK 500, CLK 32 AMG		**1DL 007 988-221**	1	**Bi-Xenon/H7-Hauptscheinwerfer, rechts, mit Blinklicht, mit automat. LWR-Steller, mit Xenon-Vorschaltgerät, mit Gasentladungslampe, mit Glühlampen**
(+) Bi-Xenonlicht				**Ersatzteile:**
		8GS 007 949-261	1	1x35W (D2S)
		8GH 007 157-121	1	1x12V55W (H7)
		8GP 003 594-121	1	1x12V5W (W5W)
		8GA 006 841-121	1	1x12V21W (PY21W)
CLK 200 - CLK 500 (CLK, C 209)	06/02->05/05	**1NA 007 976-111**	1	**HB4-Nebelscheinwerfer, links, mit Glühlampe**
		1NA 007 976-121	1	**HB4-Nebelscheinwerfer, rechts, mit Glühlampe**
bis Fahrgestell-Nr. F 167 229, T 056554				**Ersatzteile:**
(-) AMG-Optikpaket		8GH 005 636-121	1	1x12V51W (HB4)
CLK 200 - CLK 500 (CLK, C 209)	01/05->06/07	**1N0 009 295-031**	1	**H7-Nebel-/Kurvenscheinwerfer, links, mit Glühlampe**
		1N0 009 295-041	1	**H7-Nebel-/Kurvenscheinwerfer, rechts, mit Glühlampe**
Fahrgestell-Nr. F 132632 -> F 249999, T 048983 -> T 088808				**Zubehör:**
		5DF 009 244-007	24	Kurvenlicht-Steuergerät
(+) AMG-Optikpaket				**Ersatzteile:**
		8GH 007 157-121	1	1x12V55W (H7)
CLK 200 - CLK 500 (CLK, C 209)	06/02->05/05	**2VP 008 326-051**	1	**Heckleuchte, links, mit Nebelschluss- und Rückfahrlicht, mit Seitenmarkierungs-Rückstrahler, mit Glühlampen**
CLK 200 CGI, CLK 220 CGI, CLK 240, CLK 270 CDI, CLK 320, CLK 320 CDI, CLK 500, CLK 32 AMG		**2VP 008 326-061**	1	**Heckleuchte, rechts, mit Nebelschluss- und Rückfahrlicht, mit Seitenmarkierungs-Rückstrahler, mit Glühlampen**
				Ersatzteile:
		8GA 002 071-121	1	1x12V5W (R5W)
		8GA 002 073-121	1	3x12V21W (P21W)
		8GD 004 772-121	1	1x12V21/4W (P21/4W)

Hersteller Modell	Baujahr	Bestell-Nr.	Vp.	Erläuterungen
Mercedes-Benz				
CLS (C 219)				
CLS 300 - CLS 550 **(CLS, C 219)** **CLS 300, CLS 350,** **CLS 320 CDI,** **CLS 350 CDI, CLS 350 CGI,** **CLS 500, CLS 550** **CLS 55 AMG, CLS 63 AMG**	10/04->12/10	**1EL 008 821-011** **1EL 008 821-021** 8GH 007 157-121 8GP 003 594-121 8GA 006 841-121	1 1 1 1 1	**H7-Hauptscheinwerfer, links,** **mit Blinklicht, mit elektr. LWR-Steller,** **mit Glühlampen** **H7-Hauptscheinwerfer, rechts,** **mit Blinklicht, mit elektr. LWR-Steller,** **mit Glühlampen** **Ersatzteile:** 2x12V55W (H7) 1x12V5W (W5W) 1x12V21W (PY21W)
CLS 300 - CLS 550 **(CLS, C 219)** **CLS 300, CLS 350,** **CLS 320 CDI,** **CLS 350 CDI, CLS 350 CGI,** **CLS 500, CLS 55 AMG,** **CLS 63 AMG** (+) Bi-Xenonlicht (+) Kurvenlicht	10/04->12/10	**1ES 008 821-311** **1ES 008 821-321** 5DV 008 290-004 5DD 008 319-501 8GS 007 949-261 8GH 007 157-201 8GP 003 594-121	1 1 1 1 1 1 1	**Bi-Xenon/H7-Hauptscheinwerfer, links,** **mit Blinklicht, mit Kurvenlicht,** **mit elektr. LWR-Steller,** **mit Xenon-Vorschaltgerät,** **mit Gasentladungslampe, mit Glühlampen** **Bi-Xenon/H7-Hauptscheinwerfer, rechts,** **mit Blinklicht, mit Kurvenlicht,** **mit elektr. LWR-Steller,** **mit Xenon-Vorschaltgerät,** **mit Gasentladungslampe, mit Glühlampen** **Ersatzteile:** Xenon-Vorschaltgerät Zündgerät, Gasentladungslampe 1x35W (D2S) 1x12V55W (H7) 1x12V5W (W5W) 1x12V21W (PY21W) Osram Diadem
CLS 300 - CLS 550 **(CLS, C 219)**	10/04->12/10	**5DV 008 290-004**	1	**Xenon-Vorschaltgerät**
CLS 300 - CLS 550 **(CLS, C 219)**	10/04->12/10	**5DD 008 319-501**	1	**Zündgerät, Gasentladungslampe**

Hersteller Modell	Baujahr	Bestell-Nr.	Vp.	Erläuterungen
Mercedes-Benz				
E-Klasse (W/S 124)		**1EJ 007 219-051**	1	**H4-Hauptscheinwerfer, links, mit H3-Nebelscheinwerfer, mit weißer Blinkleuchte, mit Leuchtweitereglung**
E 200 - E 320 (E-Klasse, W/S 124)	02/93->03/98			
		1EJ 007 219-061	1	**H4-Hauptscheinwerfer, rechts, mit H3-Nebelscheinwerfer, mit weißer Blinkleuchte, mit Leuchtweitereglung**
E 200, E 200 D, E 220, E 250 D, E 250 TD, E 280, E 300, E 300 D, E 300 TD, E 320				**Ersatzteile:**
Limousine	02/93->06/96	2BA 004 693-031	1	Blinkleuchte (weiß), links, mit Glühlampe
T-Modell	06/93->06/96	2BA 004 693-041	1	Blinkleuchte (weiß), rechts, mit Glühlampe
Cabriolet	06/93->03/98	9AH 144 815-021	1	Halterahmen mit Streuscheibe, links
		9AH 144 816-021	1	Halterahmen mit Streuscheibe, rechts
Coupé	06/93->06/97	9DE 129 975-021	1	Reflektor für H4-Hauptlicht, links
		9DE 129 974-021	1	Reflektor für H4-Hauptlicht, rechts
				Zubehör:
		8GJ 002 525-131	1	1x12V60/55W (H4)
		8GH 002 090-133	1	1x12V55W (H3)
		8GA 006 841-121	1	1x12V21W (PY21W)
		8GP 002 067-121	1	1x12V4W (T4W)
E 200 - E 500 (E-Klasse, W/S 124)	02/93->03/98	**2BA 004 693-031**	1	**Blinkleuchte (weiß), links, mit Glühlampe**
		2BA 004 693-041	1	**Blinkleuchte (weiß), rechts, mit Glühlampe**
Limousine	02/93->06/96			
T-Modell	06/93->06/96			**Ersatzteile:**
		8GA 006 841-121	1	1x12V21W (PY21W)
Cabriolet	06/93->03/98			
Coupé	06/93->06/97			
E 200 - E 500 (E-Klasse, W/S 124)	02/93->03/98			**Heckleuchte (grau/rot), mit Nebelschluss- und Rückfahrlicht, nur Ersatzteile lieferbar**
E 200, E 200 D, E 220, E 250 D, E 250 TD, E 280, E 300, E 300 D, E 300 TD, E 320, E 420, E 500				**Ersatzteile:**
		9EL 129 763-021	1	Lichtscheibe, links
		9EL 129 762-031	1	Lichtscheibe, rechts
				Zubehör:
Limousine	02/93->06/96	8GA 002 071-131	1	1x12V10W (R10W)
		8GA 002 073-121	1	3x12V21W (P21W)
Cabriolet	06/93->03/98	8GA 006 841-121	1	1x12V21W (PY21W)
Coupé	06/93->06/97			

Hersteller Modell	Baujahr	Bestell-Nr.	Vp.	Erläuterungen
Mercedes-Benz				
E-Klasse (W/S 124)		**2KA 004 983-011**	4	**Kennzeichenleuchte**
E 200 - E 500 **(E-Klasse, W/S 124)** **Limousine, Coupé,** **Cabriolet**	02/93->03/98	8GM 002 092-121	1	**Zubehör:** 1x12V5W (C5W)
E-Klasse (W/S 210)		**1D9 007 095-091**	1	**H7-Hauptscheinwerfer, links,** **mit Blinklicht, mit Leuchtweitereglung,** **mit Glühlampen**
E 200 - E 430 **(E-Klasse, W/S 210)**	06/95->06/99	**1D9 007 095-101**	1	**H7-Hauptscheinwerfer, rechts,** **mit Blinklicht, mit Leuchtweitereglung,** **mit Glühlampen**
E 200, E 200 D, **E 200 CDI, E 220 D,** **E 220 CDI, E 230,** **E 240, E 250 D,** **E 280, E 290 Turbo-D,** **E 300 D, E 300 Turbo-D,** **E 320, E 420, E 430**		9AH 144 231-031 9AH 144 232-031 8GH 007 157-201	1 1 1	**Ersatzteile:** Halterahmen, links, mit Doppelstreuscheibe Halterahmen, rechts, mit Doppelstreuscheibe 2x12V55W (H7) Long Life
Limousine	06/95->06/99	8GH 007 643-171	1	1x12V6W (H6W) Long Life
T-Modell **E-Klasse (W/S 210)**	05/96->06/99	8GA 006 841-121	1	1x12V21W (PY21W)
E 200 - E 430 **(E-Klasse, W/S 210)**	06/95->06/99	**1D9 007 380-051**	1	**Xenon/H7-Hauptscheinwerfer, links,** **mit Blinklicht, mit elektr. LWR-Steller,** **mit Xenon-Vorschaltgerät,** **mit Gasentladungslampe, mit Glühlampen**
E36, E 50, E 55, **E 200, E 200 D,** **E 200 CDI, E 220 D,** **E 220 CDI, E 230,** **E 240, E 250 D,** **E 280, E 290 Turbo-D,** **E 300 D, E 300 Turbo-D,** **E 320, E 420, E 430**		**1D9 007 380-061**	1	**Xenon/H7-Hauptscheinwerfer, rechts,** **mit Blinklicht, mit elektr. LWR-Steller,** **mit Xenon-Vorschaltgerät,** **mit Gasentladungslampe, mit Glühlampen**
		9AH 146 735-041	1	**Ersatzteile:** Halterahmen, links, mit Doppelstreuscheibe
Limousine	06/95->06/99	9AH 146 736-041	1	Halterahmen, rechts, mit Doppelstreuscheibe
T-Modell	05/96->06/99	5DD 008 319-501	1	Zündgerät, Gasentladungslampe
		8GS 007 001-151	1	1x35W (D2R)
(+) Xenonlicht		8GH 007 157-201	1	1x12V55W (H7) Long Life
		8GH 007 643-171	1	1x12V6W (H6W) Long Life
		8GA 006 841-121	1	1x12V21W (PY21W)

Hersteller Modell	Baujahr	Bestell-Nr.	Vp.	Erläuterungen
Mercedes-Benz				
E-Klasse (W/S 210)		**1D9 007 970-031**	1	**H7-Hauptscheinwerfer, links, mit Blinklicht, mit pneum. LWR-Steller, mit Glühlampen**
E 200 - E 430 (E-Klasse, W/S 210)	07/99->03/03	**1D9 007 970-041**	1	**H7-Hauptscheinwerfer, rechts, mit Blinklicht, mit pneum. LWR-Steller, mit Glühlampen**
E 200, E 200 CDI, E 220 CDI, E 240, E 270 CDI, E 280, E 320, E 320 CDI, E 430				**Ersatzteile:**
		8GH 007 157-201	1	2x12V55W (H7) Long Life
		8GH 007 643-171	1	1x12V6W (H6W) Long Life
Limousine	07/99->03/02	8GA 006 841-121	1	1x12V21W (PY21W)
T-Modell	07/99->03/03			
E 200 - E 430 (E-Klasse, W/S 210)	07/99->03/03	**1D9 007 970-071**	1	**Xenon/H7-Hauptscheinwerfer, links, mit Blinklicht, mit elektr. LWR-Steller, mit Xenon-Vorschaltgerät, mit Gasentladungslampe, mit Glühlampen**
E 55, E 200, E 200 CDI, E 220 CDI, E 240, E 270 CDI, E 280, E 320, E 320 CDI, E 430		**1D9 007 970-081**	1	**Xenon/H7-Hauptscheinwerfer, rechts, mit Blinklicht, mit elektr. LWR-Steller, mit Xenon-Vorschaltgerät, mit Gasentladungslampe, mit Glühlampen**
Limousine	07/99->03/02			**Ersatzteile:**
		5DD 008 319-501	1	Zündgerät, Gasentladungslampe
T-Modell	07/99->03/03	8GS 007 001-151	1	1x35W (D2R)
		8GH 007 157-201	1	1x12V55W (H7) Long Life
(+) Xenonlicht		8GH 007 643-171	1	1x12V6W (H6W) Long Life
		8GA 006 841-121	1	1x12V21W (PY21W)
E 200 - E 430 (E-Klasse, W/S 210)	06/95->03/03	**5DD 008 319-501**	1	**Zündgerät, Gasentladungslampe**
Limousine	06/95->03/02			
T-Modell	05/96->03/03			

Hersteller Modell	Baujahr	Bestell-Nr.	Vp.	Erläuterungen
Mercedes-Benz				
E-Klasse (W/S 210)		**1NB 007 555-031**	1	**H1-Nebelscheinwerfer, links, mit Glühlampe**
E 200 - E 430 **(E-Klasse, W/S 210)**	07/99->03/03	**1NB 007 555-041**	1	**H1-Nebelscheinwerfer, rechts, mit Glühlampe**
Limousine	07/99->03/02			**Ersatzteile:**
		8GH 002 089-133	1	1x12V55W (H1)
T-Modell	07/99->03/03			
(-) AMG-Optikpaket				
E-Klasse (W/S 211)		**1EL 008 369-071**	1	**H7-Hauptscheinwerfer, links, mit Blinklicht, mit elektr. LWR-Steller, mit Glühlampen**
E 200 CDI - E 500 **(E-Klasse, W/S 211)**	03/02->05/06	**1EL 008 369-081**	1	**H7-Hauptscheinwerfer, rechts, mit Blinklicht, mit elektr. LWR-Steller, mit Glühlampen**
E 200 CDI, E 200 CGI, **E 200 Kompressor,** **E 200 NGT,**				**Ersatzteile:**
E 220 CDI, E 240, **E 240 4-matic,**		8GH 007 157-201	1	2x12V55W (H7) Long Life
E 270 CDI, E 280,		8GA 006 841-121	1	1x12V21W (PY21W)
E 280 CDI, E 320, **E 320 4-matic,**		8GP 003 594-121	1	1x12V5W (W5W)
E 320 CDI, E 350, **E 400 CDI, E 420 CDI,** **E 500, E 500 4-matic,** **E 55 AMG**				
Limousine	03/02->05/06			
T-Modell	03/03->05/06			

Hersteller Modell	Baujahr	Bestell-Nr.	Vp.	Erläuterungen
Mercedes-Benz				
E-Klasse (W/S 211)		**1EL 008 369-091**	1	**Bi-Xenon/H7-Hauptscheinwerfer, links, mit Blinklicht, mit elektr. LWR-Steller, mit Xenon-Vorschaltgerät, mit Gasentladungslampe, mit Glühlampen**
E 200 CDI - E 500 (E-Klasse, W/S 211)	03/02->05/06			
		1EL 008 369-101	1	**Bi-Xenon/H7-Hauptscheinwerfer, rechts, mit Blinklicht, mit elektr. LWR-Steller, mit Xenon-Vorschaltgerät, mit Gasentladungslampe, mit Glühlampen**
E 200 CDI, E 200 CGI, E 200 Kompressor, E 200 NGT, E 220 CDI, E 240, E 240 4-matic, E 270 CDI, E 280, E 280 CDI, E 320, E 320 4-matic, E 320 CDI, E 350, E 400 CDI, E 420 CDI, E 500, E 500 4-matic, E 55 AMG				**Ersatzteile:**
		5DV 008 290-004	1	Xenon-Vorschaltgerät
		5DD 008 319-501	1	Zündgerät, Gasentladungslampe
		8GS 007 949-261	1	1x35W (D2S)
		8GH 007 157-121	1	1x12V55W (H7)
		8GP 003 594-121	1	1x12V5W (W5W)
		8GA 006 841-121	1	1x12V21W (PY21W)
Limousine	03/02->05/06			
T-Modell	03/03->05/06			
(+) Bi-Xenonlicht (-) Kurvenlicht				

E 200 CDI - E 500 (E-Klasse, W/S 211)	03/02->05/06	**1ES 008 369-471**	1	**Bi-Xenon/H7-Hauptscheinwerfer, links, mit Blinklicht, mit Kurvenlicht, mit elektr. LWR-Steller, mit Xenon-Vorschaltgerät, mit Gasentladungslampe, mit Glühlampen**
E 200 CDI, E 200 CGI, E 200 Kompressor, E 200 NGT, E 220 CDI, E 240, E 240 4-matic, E 270 CDI, E 280, E 280 CDI, E 320, E 320 4-matic, E 320 CDI, E 350, E 400 CDI, E 420 CDI, E 500, E 500 4-matic, E 55 AMG				
		1ES 008 369-481	1	**Bi-Xenon/H7-Hauptscheinwerfer, rechts, mit Blinklicht, mit Kurvenlicht, mit elektr. LWR-Steller, mit Xenon-Vorschaltgerät, mit Gasentladungslampe, mit Glühlampen**
				Ersatzteile:
		5DV 008 290-004	1	Xenon-Vorschaltgerät
		5DD 008 319-501	1	Zündgerät, Gasentladungslampe
		8GS 007 949-261	1	1x35W (D2S)
		8GH 007 157-121	1	1x12V55W (H7)
Limousine	03/02->05/06	8GP 003 594-121	1	1x12V5W (W5W)
		8GA 006 841-121	1	1x12V21W (PY21W)
T-Modell	03/03->05/06			
(+) Bi-Xenonlicht (+) Kurvenlicht				

Hersteller Modell	Baujahr	Bestell-Nr.	Vp.	Erläuterungen
Mercedes-Benz				
E-Klasse (W/S 211)		**1EL 009 260-071**	1	**H7-Hauptscheinwerfer, links, mit Blinklicht, mit elektr. LWR-Steller, mit Glühlampen**
E 200 K - E 500 (E-Klasse, W/S 211)	06/06->07/09	**1EL 009 260-081**	1	**H7-Hauptscheinwerfer, rechts, mit Blinklicht, mit elektr. LWR-Steller, mit Glühlampen**
E 200 CDI, E 200 K, E 220 CDI, E 230, E 270 CDI, E 280, E 280 4M, E 280 CDI, E 280 CDI 4M, E 320 CDI, E 320 4M, E 350 , E 350 4M, E 500, E 500 4M, E 63 AMG				**Ersatzteile:**
		8GH 007 157-121	1	2x12V55W (H7)
		8GP 003 594-121	1	1x12V5W (W5W)
		8GA 006 841-121	1	1x12V21W (PY21W)
Limousine	06/06->12/08			
T-Modell	06/06->07/09			
E 200 K - E 500 (E-Klasse, W/S 211)	06/06->07/09	**1EL 009 260-551**	1	**Bi-Xenon/H7-Hauptscheinwerfer, links, mit Blinklicht, ohne Kurvenlicht, mit elektr. LWR-Steller, ohne Xenon-Vorschaltgerät, mit Gasentladungslampe, mit Glühlampen**
E 220 CDI, E 200 K, E 220 CDI, E 230, E 270 CDI, E 280, E 280 4M, E 280 CDI, E 280 CDI 4M, E 320 CDI, E 320 4M, E 350, E 350 4M, E 500, E 500 4M, E 63 AMG		**1EL 009 260-561**	1	**Bi-Xenon/H7-Hauptscheinwerfer, rechts, mit Blinklicht, ohne Kurvenlicht, mit elektr. LWR-Steller, ohne Xenon-Vorschaltgerät, mit Gasentladungslampe, mit Glühlampen**
				Zubehör:
Limousine	06/06->12/08	5DC 009 060-011	1	Xenon-Vorschaltgerät
T-Modell	06/06->07/09			**Ersatzteile:**
		8GS 009 028-111	1	1x35W (D1S)
(+) Bi-Xenonlicht		8GH 007 157-121	1	2x12V55W (H7)
(-) Kurvenlicht		8GA 006 841-121	1	1x12V21W (PY21W)

Hersteller Modell	Baujahr	Bestell-Nr.	Vp.	Erläuterungen
Mercedes-Benz				
E-Klasse (W/S 211)		**1ZT 009 260-671**	1	**Bi-Xenon/H7-Hauptscheinwerfer, links, mit Blinklicht, mit Kurvenlicht, mit elektr. LWR-Steller, ohne Xenon-Vorschaltgerät, mit Gasentladungslampe, mit Glühlampen**
E 200 K - E 500 **(E-Klasse, W/S 211)**	06/06->07/09			
E 220 CDI, E 200 K, **E 220 CDI, E 230,** **E 270 CDI, E 280,** **E 280 4M, E 280 CDI,** **E 280 CDI 4M, E 320 CDI,** **E 320 4M, E 350,** **E 350 4M, E 500,** **E 500 4M, E 63 AMG**		**1ZT 009 260-681**	1	**Bi-Xenon/H7-Hauptscheinwerfer, rechts, mit Blinklicht, mit Kurvenlicht, mit elektr. LWR-Steller, ohne Xenon-Vorschaltgerät, mit Gasentladungslampe, mit Glühlampen**
				Zubehör:
		5DC 009 060-011	1	Xenon-Vorschaltgerät
Limousine	06/06->12/08			**Ersatzteile:**
		8GS 009 028-111	1	1x35W (D1S)
T-Modell	06/06->07/09	8GH 007 157-121	1	2x12V55W (H7)
		8GA 006 841-121	1	1x12V21W (PY21W)
(+) Bi-Xenonlicht (+) Kurvenlicht				
E 200 CDI - E 500 **(E-Klasse, W/S 211)**	03/02->06/06	**5DV 008 290-004**	1	**Xenon-Vorschaltgerät**
Limousine	03/02->06/06			
T-Modell	03/03->06/06			
E 200 CDI - E 500 **(E-Klasse, W/S 211)**	03/02->06/06	**5DD 008 319-501**	1	**Zündgerät, Gasentladungslampe**
Limousine	03/02->06/06			
T-Modell	03/03->06/06			
E 200 K - E 500 **(E-Klasse, W/S 211)**	06/06->07/09	**5DC 009 060-011**	1	**Xenon-Vorschaltgerät**
Limousine	06/06->12/08			
T-Modell	06/06->07/09			

Hersteller Modell	Baujahr	Bestell-Nr.	Vp.	Erläuterungen
Mercedes-Benz				
E-Klasse (W/S 211)		**1NB 008 275-031**	1	**H11-Nebelscheinwerfer, links, mit Glühlampe**
E 200 CDI - E 500 (E-Klasse, W/S 211)	03/02->05/04	**1NB 008 275-041**	1	**H11-Nebelscheinwerfer, rechts, mit Glühlampe**
Limousine	03/02->05/04	8GH 008 358-121	1	**Ersatzteile:** 1x12V55W (H11)
T-Modell	03/03->05/04			
bis Fahrgestell-Nr. F 659081, X171383				
(-) AMG-Optikpaket				
E 200 CDI - E 500 (E-Klasse, W/S 211)	06/04->06/06	**1NB 008 275-071**	1	**H11-Nebelscheinwerfer, links, mit Glühlampe**
Limousine	06/04->06/06	**1NB 008 275-081**	1	**H11-Nebelscheinwerfer, rechts, mit Glühlampe**
T-Modell	06/04->06/06	8GH 008 358-121	1	**Ersatzteile:** 1x12V55W (H11)
(-) AMG-Optikpaket				
E 63 AMG (E-Klasse, W/S 211) Limousine, T-Modell	07/05->07/09	**1N0 009 295-031**	1	**H7-Nebel-/Kurvenscheinwerfer, links, mit Glühlampe**
ab Fahrgestell-Nr. A 010600, A 874312		**1N0 009 295-041**	1	**H7-Nebel-/Kurvenscheinwerfer, rechts, mit Glühlampe**
(+) AMG-Optikpaket		5DF 009 244-007	24	**Zubehör:** Kurvenlicht-Steuergerät
		8GH 007 157-121	1	**Ersatzteile:** 1x12V55W (H7)

Hersteller Modell	Baujahr	Bestell-Nr.	Vp.	Erläuterungen
Mercedes-Benz				
E-Klasse (W/S 212)		**1EL 010 800-011**	1	**DE-H7-Hauptscheinwerfer, links, mit Blinklicht, mit elektr. LWR-Steller, mit Glühlampen**
E 200 CDI - E 500 (E-Klasse, W/S 212) **E 200 CDI, E 200 CGI, E 200 NGT,** **E 220 CDI, E 250 CDI, E 250 CGI, E 300, E 300 BlueEfficiency, E 300 CDI, E 300 Hybrid, E 350, E 350 BlueTec, E 350 4-matic, E 350 CDI, E 350 CDI 4-matic, E 350 CGI, E 500, E 500 4-matic, E 63 AMG**	01/09->02/13	**1EL 010 800-021**	1	**DE-H7-Hauptscheinwerfer, rechts, mit Blinklicht, mit elektr. LWR-Steller, mit Glühlampen**
				Ersatzteile:
		8GH 007 157-121	1	2x12V55W (H7) 1x12V5W (W5W) Long Life
		8GA 006 841-121	1	1x12V21W (PY21W)
Limousine	01/09->02/13			
T-Modell	08/09->02/13			
E 200 CDI - E 500 E-Klasse (W/S 212) **E 200 CDI, E 200 CGI, E 200 NGT, E 220 CDI, E 250 CDI, E 250 CGI, E 300, E 300 BlueEfficiency, E 300 CDI, E 300 Hybrid, E 350, E 350 BlueTec, E 350 4-matic, E 350 CDI, E 350 CDI 4-matic, E 350 CGI, E 500, E 500 4-matic, E 63 AMG**	01/09->02/13	**1ZT 011 705-111**	1	**Bi-Xenon/H7-AFS-Hauptscheinwerfer, links, mit Blinklicht, mit Abbiegelicht, mit Kurvenlicht, mit elektr. LWR-Steller, ohne Xenon-Vorschaltgerät, mit Gasentladungslampe, mit Glühlampe**
		1ZT 011 705-121	1	**Bi-Xenon/H7-AFS-Hauptscheinwerfer, rechts, mit Blinklicht, mit Abbiegelicht, mit Kurvenlicht, mit elektr. LWR-Steller, ohne Xenon-Vorschaltgerät, mit Gasentladungslampe, mit Glühlampe**
				Zubehör:
		5DC 009 060-211	1	Xenon-Vorschaltgerät
				Ersatzteile:
		8GS 009 028-111	1	1x35W (D1S)
Limousine	01/09->02/13	8GH 007 157-121	1	1x12V55W (H7)
T-Modell	08/09->02/13			
(+) Bi-Xenonlicht (+) Kurvenlicht				

Hersteller Modell	Baujahr	Bestell-Nr.	Vp.	Erläuterungen
Mercedes-Benz				
E-Klasse (W/S 212)		**5DC 009 060-211**	1	**Xenon-Vorschaltgerät**
E 200 CDI - E 500 **E-Klasse (W/S 212)** **Limousine**	01/09->02/13			
T-Modell	08/09->02/13			
E 200 CDI - E 500 **E-Klasse (W/S 212)**	03/13->	**1EX 011 066-611**	1	**LED-H7-Hauptscheinwerfer, links, mit Blinklicht, mit LED-Tagfahrlicht, ohne LED-Steuergeräte, mit Glühlampen**
E 200, E 200 CDI, E 200 CGI, E 220 BlueTEC, E 220 CDI, E 250, E 250 CDI, E 250 CDI 4-matic, E 250 CGI, E 300, E 300 4-matic, E 300 CDI, E 300 Hybrid, E 350, E 350 4-matic, E 350 BlueTEC, E 350 BlueTEC 4-matic, E 350 CDI, E 350 CDI 4-matic, E 400, E 400 4-matic, E 500, E 500 4-matic		**1EX 011 066-621**	1	**LED-H7-Hauptscheinwerfer, rechts, mit Blinklicht, mit LED-Tagfahrlicht, ohne LED-Steuergeräte, mit Glühlampen**
		8GH 007 157-121	1	**Ersatzteile:** 1x12V55W (H7) 1x12V24W (PSY24W)
Limousine, T-Modell	03/13->			
(-) LED-Intelligent Light System				

Hersteller Modell	Baujahr	Bestell-Nr.	Vp.	Erläuterungen
Mercedes-Benz				
E-Klasse (W/S 212)		**1EX 011 066-671**	1	**LED-Hauptscheinwerfer, links, mit LED-Blinklicht, mit LED-Tagfahrlicht, ohne LED-Steuergeräte**
E 200 CDI - E 500 **E-Klasse (W/S 212)**	03/13->	**1EX 011 066-681**	1	**LED-Hauptscheinwerfer, rechts, mit LED-Blinklicht, mit LED-Tagfahrlicht, ohne LED-Steuergeräte**
E 200, E 200 CDI, E 200 CGI, E 220 BlueTEC, E 220 CDI, E 250, E 250 CDI, E 250 CDI 4-matic, E 250 CGI, E 300, E 300 4-matic, E 300 CDI, E 300 Hybrid, E 350, E 350 4-matic, E 350 BlueTEC, E 350 BlueTEC 4-matic, E 350 CDI, E 350 CDI 4-matic, E 400, E 400 4-matic, E 500, E 500 4-matic, E 63 AMG, E 63 AMG 4-matic				
Limousine, T-Modell	03/13->			
(+) LED-Intelligent Light System				
E-Klasse Coupé/Cabrio (C 207)		**1EL 009 647-911**	1	**H7-Hauptscheinwerfer, links, mit Blinklicht, mit elektr. LWR-Steller, mit Glühlampen**
E 200 CGI - E 550 CGI **E-Klasse Coupé (C 207), E-Klasse Cabriolet (A 207)**	01/09->05/13	**1EL 009 647-921**	1	**H7-Hauptscheinwerfer, rechts, mit Blinklicht, mit elektr. LWR-Steller, mit Glühlampen**
E 200 CGI, E 220 CDI, E 250 CDI, E 250 CGI, E 300, E 350, E 350 4-matic, E 350 CDI, E 350 CGI, E 350 BlueTEC, E 350 CDI, E 500, E 550 CGI				**Ersatzteile:**
		8GH 007 157-121	1	2x12V55W (H7)
		8GA 006 841-121	1	1x12V21W (PY21W)
		8GP 003 594-121	1	1x12V5W (W5W)

Hersteller Modell	Baujahr	Bestell-Nr.	Vp.	Erläuterungen
Mercedes-Benz				
E-Klasse Coupé/Cabrio (C 207)				
E 200 CGI - E 550 CGI **E-Klasse Coupé (C 207),** **E-Klasse Cabriolet (A 207)** **E 200 CGI, E 220 CDI,** **E 250 CDI, E 250 CGI,** **E 300, E 350, E 350 4-matic,** **E 350 CDI, E 350 CGI,** **E 350 BlueTEC, E 350 CDI,** **E 500, E 550 CGI** (+) Bi-Xenonlicht (+) Kurvenlicht	01/09->05/13	**1ZT 011 733-051** **1ZT 011 733-061** 5DC 009 060-211 8GS 009 028-111 8GH 007 157-121	1 1 1 1 1	**Bi-Xenon/H7-Hauptscheinwerfer, links,** **mit LED-Blinklicht, mit Abbiegelicht,** **mit Kurvenlicht, mit elektr. LWR-Steller,** **ohne Xenon-Vorschaltgerät,** **mit Gasentladungslampe, mit Glühlampe** **Bi-Xenon/H7-Hauptscheinwerfer, rechts,** **mit LED-Blinklicht, mit Abbiegelicht,** **mit Kurvenlicht, mit elektr. LWR-Steller,** **ohne Xenon-Vorschaltgerät,** **mit Gasentladungslampe, mit Glühlampe** **Zubehör:** Xenon-Vorschaltgerät **Ersatzteile:** 1x35W (D1S) 1x12V55W (H7)
E 200 CGI - E 550 CGI **E-Klasse Coupé (C 207),** **E-Klasse Cabriolet (A 207)**	01/09->05/13	**5DC 009 060-211**	1	**Xenon-Vorschaltgerät**
E 200 - E 550 CGI **E-Klasse Coupé (C 207),** **E-Klasse Cabriolet (A 207)** **E 200, E 200 CGI,** **E 220 BlueTEC,** **E 220 CDI, E 250,** **E 250 CDI, E 250 CGI,** **E 350, E 350 BlueTEC,** **E 350 CDI, E 350 CGI,** **E 400, E 500, E 550** (-) LED-Intelligent Light System	06/13->	**1EX 011 091-711** **1EX 011 091-721** 8GH 007 157-121 8GA 006 841-121	1 1 1 1	**LED-H7-Hauptscheinwerfer, links,** **mit Blinklicht, mit LED-Tagfahrlicht,** **mit dynam. LWR-Steller,** **ohne LED-Steuergerät, mit Glühlampen,** **ohne Schriftzug** **LED-H7-Hauptscheinwerfer, rechts,** **mit Blinklicht, mit LED-Tagfahrlicht,** **mit dynam. LWR-Steller,** **ohne LED-Steuergerät, mit Glühlampen,** **ohne Schriftzug** **Ersatzteile:** 1x12V55W (H7) 1x12V21W (PY21W)

Hersteller Modell	Baujahr	Bestell-Nr.	Vp.	Erläuterungen
Mercedes-Benz				
E-Klasse Coupé/Cabrio (C 207)		**1EX 011 091-811**	1	**LED-Hauptscheinwerfer, links, mit LED-Blinklicht, mit LED-Tagfahrlicht, ohne LED-Steuergeräte, ohne Schriftzug**
E 200 - E 550 CGI **E-Klasse Coupé (C 207),** **E-Klasse Cabriolet (A 207)**	06/13->	**1EX 011 091-821**	1	**LED-Hauptscheinwerfer, rechts, mit LED-Blinklicht, mit LED-Tagfahrlicht, ohne LED-Steuergeräte, ohne Schriftzug**
E 200, E 200 CGI, **E 220 BlueTEC,** **E 220 CDI, E 250,** **E 250 CDI, E 250 CGI,** **E 350, E 350 BlueTEC,** **E 350 CDI, E 350 CGI,** **E 400, E 500, E 550**				
(+) LED-Intelligent Light System				
E-Klasse (W/S 213)		**1EG 012 076-051**	1	**FF-H7-Hauptscheinwerfer, links, mit Blinklicht, mit LED-Tagfahrlicht, mit elektr. LWR-Steller, ohne Schriftzug**
E 200 - E 350 d **E-Klasse (W/S 213)**	01/16->	**1EG 012 076-061**	1	**FF-H7-Hauptscheinwerfer, rechts, mit Blinklicht, mit LED-Tagfahrlicht, mit elektr. LWR-Steller, ohne Schriftzug**
E 200, E 200 d, E 220 d, **E 250, E 300, E 350 d,** **E 350 e Hybrid, E 400,** **AMG E 43**				
				Zubehör:
		8GH 007 157-121	1	2x12V55W (H7)
Limousine	01/16->	8GA 006 841-121	1	1x12V21W (PY21W)
T-Modell	07/16->			
E 200 - E 350 d **E-Klasse (W/S 213)**	01/16->	**1EX 012 076-511**	1	**LED-Hauptscheinwerfer, links, mit LED-Blinklicht, mit LED-Tagfahrlicht, ohne LED-Steuergeräte, ohne Schriftzug**
E 200, E 200 d, E 220 d, **E 250, E 300, E 350 d,** **E 350 e Hybrid, E 400,** **AMG E 43**		**1EX 012 076-521**	1	**LED-Hauptscheinwerfer, rechts, mit LED-Blinklicht, mit LED-Tagfahrlicht, ohne LED-Steuergeräte, ohne Schriftzug**
Limousine	01/16->			
T-Modell	07/16->			
(+) LED				

Hersteller Modell	Baujahr	Bestell-Nr.	Vp.	Erläuterungen
Mercedes-Benz				
E-Klasse (W/S 213)		**1EX 012 076-611**	1	**MULTIBEAM LED-Hauptscheinwerfer, links, mit LED-Blinklicht, mit LED-Tagfahrlicht, mit LED-Nebelscheinwerfer, ohne LED-Steuergeräte, ohne Schriftzug**
E 200 - E 350 d **E-Klasse (W/S 213)**	01/16->			
		1EX 012 076-621	1	**MULTIBEAM LED-Hauptscheinwerfer, rechts, mit LED-Blinklicht, mit LED-Tagfahrlicht, mit LED-Nebelscheinwerfer, ohne LED-Steuergeräte, ohne Schriftzug**
E 200, E 200 d, E 220 d, E 250, E 300, E 350 d, E 350 e Hybrid, E400, AMG E 43				
Limousine	01/16->			
T-Modell	07/16->			
(+) MULTIBEAM LED				
G-Klasse (W 460)		**1A8 003 060-541**	1	**Hauptscheinwerfer, ohne Vorrichtung für Leuchtweitereglung**
230 G - 300 GD **(G-Klasse, W 460)**	03/79->07/93			**Ersatzteile:**
		1A8 121 149-001	1	Scheinwerfereinsatz
230 G, 230 GE, 240 GD, 250 GD, 280 GE, 300 GD		9GH 116 966-011	10	Kappe
		9FF 126 444-001	10	Lampenfassung für Begrenzungslicht
bis Fahrgestell-Nr. 026460, 900523				**Zubehör:**
		8GD 002 088-141	1	1x12V45/40W (R2) Halogen
		8GP 002 067-121	1	1x12V4W (T4W)
230 G - 300 GD **(G-Klasse, W 460)**	03/79->07/93	**1A8 003 060-761**	1	**H4-Hauptscheinwerfer, ohne Vorrichtung für Leuchtweitereglung**
230 G, 230 GE, 240 GD, 250 GD, 280 GE, 300 GD				**Ersatzteile:**
		9GH 116 966-011	10	Kappe
		9FF 126 444-001	10	Lampenfassung für Begrenzungslicht
bis Fahrgestell-Nr. 066928, 905172				**Zubehör:**
		8GJ 002 525-131	1	1x12V60/55W (H4)
		8GP 002 067-121	1	1x12V4W (T4W)
230 G - 300 GD **(G-Klasse, W 460)**	03/79->07/93	**1A8 004 148-001**	1	**H4-Hauptscheinwerfer, mit Vorrichtung für Leuchtweitereglung**
230 G, 230 GE, 240 GD, 250 GD, 280 GE, 300 GD				**Ersatzteile:**
		9GH 116 966-011	10	Kappe
		9FF 126 444-001	10	Lampenfassung für Begrenzungslicht
ab Fahrgestell-Nr. 066929, 905173				**Zubehör:**
		8GJ 002 525-131	1	1x12V60/55W (H4)
		8GP 002 067-121	1	1x12V4W (T4W)

Hersteller Modell	Baujahr	Bestell-Nr.	Vp.	Erläuterungen
Mercedes-Benz				
G-Klasse (W 460)		**2NE 002 589-047**	10	**Nebelschlussleuchte**
230 G - 300 GD **(G-Klasse, W 460)**	03/79->07/93			**Ersatzteile:**
		9EL 112 763-001	5	Lichtscheibe mit Schrauben
				Zubehör:
		8GA 002 073-121	1	1x12V21W (P21W)
G-Klasse (W 461)		**1A8 003 060-541**	1	**Hauptscheinwerfer,** **ohne Vorrichtung für Leuchtweitereglung**
230 GE - G 300 CDI **(G-Klasse, W 461)**	09/89->			**Ersatzteile:**
		1A8 121 149-001	1	Scheinwerfereinsatz
230 GE, 250 GD, G 270 CDI, **290 GD, G 280 CDI,** **G 290 D, G 300 CDI**		9GH 116 966-011	10	Kappe
		9FF 126 444-001	10	Lampenfassung für Begrenzungslicht
bis Fahrgestell-Nr. 026939				**Zubehör:**
		8GD 002 088-141	1	1x12V45/40W (R2) Halogen
		8GP 002 067-121	1	1x12V4W (T4W)
230 GE - G 300 CDI **(G-Klasse, W 461)**	09/89->	**1A8 003 060-761**	1	**H4-Hauptscheinwerfer,** **ohne Vorrichtung für Leuchtweitereglung**
230 GE, 250 GD, G 270 CDI, **290 GD, G 280 CDI,** **G 290 D, G 300 CDI**				**Ersatzteile:**
		9GH 116 966-011	10	Kappe
		9FF 126 444-001	10	Lampenfassung für Begrenzungslicht
ab Fahrgestell-Nr. 026940				**Zubehör:**
		8GJ 002 525-131	1	1x12V60/55W (H4)
		8GP 002 067-121	1	1x12V4W (T4W)
230 GE - G 300 CDI **(G-Klasse, W 461)**	09/89->	**1A8 004 148-001**	1	**H4-Hauptscheinwerfer,** **mit Vorrichtung für Leuchtweitereglung**
230 GE, 250 GD, G 270 CDI, **290 GD, G 280 CDI,** **G 290 D, G 300 CDI**				**Ersatzteile:**
		9GH 116 966-011	10	Kappe
		9FF 126 444-001	10	Lampenfassung für Begrenzungslicht
				Zubehör:
		8GJ 002 525-131	1	1x12V60/55W (H4)
		8GP 002 067-121	1	1x12V4W (T4W)

Hersteller Modell	Baujahr	Bestell-Nr.	Vp.	Erläuterungen
Mercedes-Benz				
G-Klasse (W 461)		**2NE 002 589-047**	10	**Nebelschlussleuchte**
G 270 CDI - G 300 CDI **(G-Klasse, W 461)**	09/89->			**Ersatzteile:**
		9EL 112 763-001	5	Lichtscheibe mit Schrauben
				Zubehör:
		8GA 002 073-121	1	1x12V21W (P21W)
G-Klasse (W 463)		**1A8 004 148-001**	1	**H4-Hauptscheinwerfer,** **mit Vorrichtung für Leuchtweitereglung**
200 GE - G 65 AMG **(G-Klasse, W 463)**	09/89->			**Ersatzteile:**
		9GH 116 966-011	10	Kappe
200 GE, 230 GE, 250 GD, **G 270 CDI, 300 GD,** **300 GE, G 300 TD,**		9FF 126 444-001	10	Lampenfassung für Begrenzungslicht
G 320, G 320 CDI, **350 G Turbo D, G 36 AMG,** **G 350 CDI, G 400 CDI,** **G 500, G 500 E, G 55 AMG**				**Zubehör:**
		8GJ 002 525-131	1	1x12V60/55W (H4)
		8GP 002 067-121	1	1x12V4W (T4W)
bis Fahrgestell-Nr. 122472				
200 GE - G 65 AMG **(G-Klasse, W 463)**	07/06->	**1ZS 271 531-111**	1	**Bi-Xenon-Hauptscheinwerfer, links und rechts, mit dynam. LWR-Steller, mit Xenon-Vorschaltgerät, mit Gasentladungslampe, mit Glühlampe**
G 270 CDI, G 320, **G 320 CDI, G 350 CDI,** **G 350 d, G 400 CDI, G 500,** **G 55 AMG, G 63 AMG,** **G 65 AMG**				**Ersatzteile:**
		5DV 009 000-001	1	Xenon-Vorschaltgerät
		8GS 009 028-111	1	1x35W (D1S)
		8GP 003 594-121	1	1x12V5W (W5W)
ab Fahrgestell-Nr. X 166926 (+) Bi-Xenonlicht				
200 GE - G 65 AMG **(G-Klasse, W 463)**	07/06->	**5DV 009 000-001**	1	**Xenon-Vorschaltgerät**

Hersteller Modell	Baujahr	Bestell-Nr.	Vp.	Erläuterungen
Mercedes-Benz				
G-Klasse (W 463)		**2NE 002 589-047**	10	**Nebelschlussleuchte**
200 GE - G 65 AMG **(G-Klasse, W 463)**	09/89->			**Ersatzteile:**
		9EL 112 763-001	5	Lichtscheibe mit Schrauben
				Zubehör:
		8GA 002 073-121	1	1x12V21W (P21W)
GL-Klasse (X 164)		**1EL 263 400-011**	1	**DE-H7/FF-H7-Hauptscheinwerfer, links, mit Blinklicht, mit elektr. LWR-Steller, mit Glühlampen**
GL 320 CDI - GL 500 **(GL-Klasse, X 164)**	09/06->	**1EL 263 400-021**	1	**DE-H7/FF-H7-Hauptscheinwerfer, rechts, mit Blinklicht, mit elektr. LWR-Steller, mit Glühlampen**
GL 320 CDI, GL 350 CDI, GL 350 CDI BlueTEC, GL 420 CDI, GL 450, GL 500				**Ersatzteile:**
		8GH 007 157-121	1	2x12V55W (H7)
		8GA 006 841-121	1	1x12V21W (PY21W)
		8GP 003 594-121	1	1x12V5W (W5W)
		8GP 003 594-541	1	1x12V5W (WY5W)
GL 320 CDI - GL 500 **(GL-Klasse, X 164)**	09/06->09/07	**1ZS 263 400-311**	1	**Bi-Xenon/H7-Hauptscheinwerfer, links, mit Blinklicht, mit Kurvenlicht, mit elektr. LWR-Steller, mit Xenon-Vorschaltgerät, mit Gasentladungslampe, mit Glühlampen**
GL 320 CDI, GL 350 CDI, GL 350 CDI BlueTEC, GL 420 CDI, GL 450, GL 500		**1ZS 263 400-321**	1	**Bi-Xenon/H7-Hauptscheinwerfer, rechts, mit Blinklicht, mit Kurvenlicht, mit elektr. LWR-Steller, mit Xenon-Vorschaltgerät, mit Gasentladungslampe, mit Glühlampen**
bis Fahrgestell-Nr. A 296452				
(+) Bi-Xenonlicht (+) Kurvenlicht				**Ersatzteile:**
		5DV 008 290-004	1	Xenon-Vorschaltgerät
		5DD 008 319-501	1	Zündgerät, Gasentladungslampe
		8GS 007 949-261	1	1x35W (D2S)
		8GH 007 157-201	1	1x12V55W (H7)
		8GA 006 841-121	1	1x12V21W (PY21W)
		8GP 003 594-121	1	1x12V5W (W5W)
		8GP 003 594-541	1	1x12V5W (WY5W)
GL 320 CDI - GL 500 **(GL-Klasse, X 164)** **GL 320 CDI, GL 350 CDI, GL 350 CDI BlueTEC, GL 420 CDI, GL 450, GL 500**	10/07->07/09	**1ZS 263 400-411**	1	**Bi-Xenon/FF-H7-Hauptscheinwerfer, links, mit Blinklicht, mit Kurvenlicht, mit elektr. LWR-Steller, ohne Xenon-Vorschaltgerät, mit Gasentladungslampe, mit Glühlampen**
		1ZS 263 400-421	1	**Bi-Xenon/FF-H7-Hauptscheinwerfer, rechts, mit Blinklicht, mit Kurvenlicht, mit elektr. LWR-Steller, ohne Xenon-Vorschaltgerät, mit Gasentladungslampe, mit Glühlampen**
(+) Bi-Xenonlicht (+) Kurvenlicht				**Ersatzteile:**
		8GS 009 028-111	1	1x35W (D1S)
		8GH 007 157-201	1	1x12V55W (H7)
		8GA 006 841-121	1	1x12V21W (PY21W)
		8GP 003 594-121	1	1x12V5W (W5W)
		8GP 003 594-541	1	1x12V5W (WY5W)

Hersteller Modell	Baujahr	Bestell-Nr.	Vp.	Erläuterungen
Mercedes-Benz				
GL-Klasse (X 164)		**5DV 008 290-004**	1	**Xenon-Vorschaltgerät**
GL 320 CDI - GL 500 **(GL-Klasse, X 164)** bis Fahrgestell-Nr. A 296452	09/06->09/07			
GL 320 CDI - GL 500 **(GL-Klasse, X 164)**	09/06->09/07	**5DD 008 319-501**	1	**Zündgerät, Gasentladungslampe**
M-Klasse (W 163)		**1EA 963 130-451**	1	**H7/H1-Hauptscheinwerfer, links, mit Blinklicht, mit H3-Nebellicht, mit elektr. LWR-Steller, mit Glühlampen**
ML 230 - ML 430 **(M-Klasse, W 163)** **ML 230, ML 270 CDI,** **ML 320, ML 430**	02/98->09/01	**1EA 963 130-461**	1	**H7/H1-Hauptscheinwerfer, rechts, mit Blinklicht, mit H3-Nebellicht, mit elektr. LWR-Steller, mit Glühlampen**
				Ersatzteile:
		8GH 007 157-121	1	1x12V55W (H7)
		8GH 002 090-133	1	1x12V55W (H3)
		8GH 002 089-133	1	1x12V55W (H1)
		8GP 003 594-121	1	1x12V5W (W5W)
		8GA 006 841-121	1	1x12V21W (PY21W)
ML 230 - ML 500 **(M-Klasse, W 163)** **ML 230, ML 270 CDI,** **ML 320, ML 350,** **ML 400 CDI, ML 430,** **ML 500**	09/01->06/05	**1EL 223 151-171**	1	**DE-H7/FF-H7-Hauptscheinwerfer, links, mit Blinklicht, mit elektr. LWR-Steller, mit Glühlampen**
		1EL 223 151-181	1	**DE-H7/FF-H7-Hauptscheinwerfer, rechts, mit Blinklicht, mit elektr. LWR-Steller, mit Glühlampen**
				Ersatzteile:
		8GH 007 157-121	1	2x12V55W (H7)
		8GP 003 594-121	1	1x12V5W (W5W)
		8GA 006 841-121	1	1x12V21W (PY21W)

Hersteller Modell	Baujahr	Bestell-Nr.	Vp.	Erläuterungen
Mercedes-Benz				
M-Klasse (W 163)		**1EL 223 151-191**	1	**Bi-Xenon/H7-Hauptscheinwerfer, links, mit Blinklicht, mit elektr. LWR-Steller, mit Xenon-Vorschaltgerät, mit Gasentladungslampe, mit Glühlampen**
ML 230 - ML 500 (M-Klasse, W 163)	09/01->06/05			
		1EL 223 151-201	1	**Bi-Xenon/H7-Hauptscheinwerfer, rechts, mit Blinklicht, mit elektr. LWR-Steller, mit Xenon-Vorschaltgerät, mit Gasentladungslampe, mit Glühlampen**
ML 230, ML 270 CDI, ML 320, ML 350, ML 400 CDI, ML 430, ML 500				
				Ersatzteile:
(+) Bi-Xenonlicht		5DV 008 290-004	1	Xenon-Vorschaltgerät
		5DD 008 319-501	1	Zündgerät, Gasentladungslampe
		8GS 007 949-261	1	1x35W (D2S)
		8GH 007 157-121	1	1x12V55W (H7)
		8GP 003 594-121	1	1x12V5W (W5W)
		8GA 006 841-121	1	1x12V21W (PY21W)
ML 230 - ML 500 (M-Klasse, W 163)	09/01->06/05	**5DV 008 290-004**	1	**Xenon-Vorschaltgerät**
ML 230 - ML 500 (M-Klasse, W 163)	09/01->06/05	**5DD 008 319-501**	1	**Zündgerät, Gasentladungslampe**
M-Klasse (W 164)		**1EL 263 036-011**	1	**DE-H7/FF-H7-Hauptscheinwerfer, links, mit Blinklicht, mit elektr. LWR-Steller**
ML 280 - ML 500 (M-Klasse, W 164)	07/05->07/08	**1EL 263 036-021**	1	**DE-H7/FF-H7-Hauptscheinwerfer, rechts, mit Blinklicht, mit elektr. LWR-Steller**
ML 280 CDI, ML 300 CDI, ML 320 CDI, ML 350, ML 420 CDI, ML 500, ML 63 AMG				**Zubehör:**
		8GH 007 157-121	1	2x12V55W (H7)
		8GA 006 841-121	1	1x12V21W (PY21W)
		8GP 003 594-121	1	1x12V5W (W5W)
bis Fahrgestell-Nr. A 448514		8GP 003 594-541	1	1x12V5W (WY5W)

Hersteller Modell	Baujahr	Bestell-Nr.	Vp.	Erläuterungen
Mercedes-Benz				
M-Klasse (W 164)				
ML 280 - ML 500 (M-Klasse, W 164) ML 280 CDI, ML 300 CDI, ML 320 CDI, ML 350, ML 420 CDI, ML 500, ML 63 AMG bis Fahrgestell-Nr. A 296452	07/05->09/07	**1ZS 263 036-311**	1	**Bi-Xenon/FF-H7-Hauptscheinwerfer, links, mit Blinklicht, mit Kurvenlicht, mit elektr. LWR-Steller, mit Xenon-Vorschaltgerät, mit Gasentladungslampe, mit Glühlampen**
		1ZS 263 036-321	1	**Bi-Xenon/FF-H7-Hauptscheinwerfer, rechts, mit Blinklicht, mit Kurvenlicht, mit elektr. LWR-Steller, mit Xenon-Vorschaltgerät, mit Gasentladungslampe, mit Glühlampen**
(+) Bi-Xenonlicht (+) Kurvenlicht		**Ersatzteile:**		
		5DV 008 290-004	1	Xenon-Vorschaltgerät
		5DD 008 319-501	1	Zündgerät, Gasentladungslampe
		8GS 007 949-261	1	1x35W (D2S)
		8GH 007 157-201	1	1x12V55W (H7)
		8GA 006 841-121	1	1x12V21W (PY21W)
		8GP 003 594-121	1	1x12V5W (W5W)
		8GP 003 594-541	1	1x12V5W (WY5W)
ML 280 - ML 500 (M-Klasse, W 164) ML 280 CDI, ML 300 CDI, ML 320 CDI, ML 350, ML 350 CDI, ML 420 CDI, ML 450 CDI, ML 500, ML 63 AMG (+) Bi-Xenonlicht (+) Kurvenlicht	10/07->12/11	**1ZS 263 036-411**	1	**Bi-Xenon/FF-H7-Hauptscheinwerfer, links, mit Blinklicht, mit Kurvenlicht, mit elektr. LWR-Steller, ohne Xenon-Vorschaltgerät, mit Gasentladungslampe, mit Glühlampen**
		1ZS 263 036-421	1	**Bi-Xenon/FF-H7-Hauptscheinwerfer, rechts, mit Blinklicht, mit Kurvenlicht, mit elektr. LWR-Steller, ohne Xenon-Vorschaltgerät, mit Gasentladungslampe, mit Glühlampen**
		Ersatzteile:		
		8GS 009 028-111	1	1x35W (D1S)
		8GH 007 157-201	1	1x12V55W (H7)
		8GA 006 841-121	1	1x12V21W (PY21W)
		8GP 003 594-121	1	1x12V5W (W5W)
		8GP 003 594-541	1	1x12V5W (WY5W)
ML 280 - ML 500 (M-Klasse, W 164) ML 280 CDI, ML 300 CDI, ML 320 CDI, ML 350, ML 350 BlueTEC, ML 420 CDI, ML 450 CDI, ML 450 Hybrid, ML 500, ML 63 AMG ab Fahrgestell-Nr. A 480007	10/08->12/11	**1EL 263 064-011**	1	**DE-H7/FF-H7-Hauptscheinwerfer, links, mit Blinklicht, mit elektr. LWR-Steller**
		1EL 263 064-021	1	**DE-H7/FF-H7-Hauptscheinwerfer, rechts, mit Blinklicht, mit elektr. LWR-Steller**
		Zubehör:		
		8GH 007 157-121	1	2x12V55W (H7)
		8GA 006 841-121	1	1x12V21W (PY21W)
		8GP 003 594-121	1	1x12V5W (W5W)
		8GP 003 594-541	1	1x12V5W (WY5W)

Hersteller Modell	Baujahr	Bestell-Nr.	Vp.	Erläuterungen
Mercedes-Benz				
M-Klasse (W 164)				
ML 280 - ML 500 (M-Klasse, W 164) ML 280 CDI, ML 300 CDI, ML 320 CDI, ML 350, ML 350 BlueTEC, ML 420 CDI, ML 450 CDI, ML 450 Hybrid, ML 500, ML 63 AMG	10/08->12/11	**1ZS 263 064-511**	1	**Bi-Xenon/FF-H7-Hauptscheinwerfer, links, mit Blinklicht, mit Kurvenlicht, mit elektr. LWR-Steller, ohne Xenon-Vorschaltgerät, mit Gasentladungslampe, mit Glühlampen**
		1ZS 263 064-521	1	**Bi-Xenon/FF-H7-Hauptscheinwerfer, rechts, mit Blinklicht, mit Kurvenlicht, mit elektr. LWR-Steller, ohne Xenon-Vorschaltgerät, mit Gasentladungslampe, mit Glühlampen**
ab Fahrgestell-Nr. A 480007				**Ersatzteile:**
		8GS 009 028-111	1	1x35W (D1S)
		8GH 007 157-201	1	1x12V55W (H7)
(+) Bi-Xenonlicht		8GP 003 594-121	1	1x12V5W (W5W)
(+) Kurvenlicht		8GP 003 594-541	1	1x12V5W (WY5W)
ML 280 - ML 500 (M-Klasse, W 164) bis Fahrgestell-Nr. A 296452	07/05->09/07	**5DV 008 290-004**	1	**Xenon-Vorschaltgerät**
ML 280 - ML 500 (M-Klasse, W 164)	07/05->09/07	**5DD 008 319-501**	1	**Zündgerät, Gasentladungslampe**
ML 280 - ML 500 (M-Klasse, W 164) bis Fahrgestell-Nr. A 296452	07/05->06/07	**1N0 009 295-031**	1	**H7-Nebel-/Kurvenscheinwerfer, links, mit Glühlampe**
		1N0 009 295-041	1	**H7-Nebel-/Kurvenscheinwerfer, rechts, mit Glühlampe**
				Zubehör:
(+) Bi-Xenonlicht (+) AMG-Optikpaket		5DF 009 244-007	24	Kurvenlicht-Steuergerät
				Ersatzteile:
		8GH 007 157-121	1	1x12V55W (H7)

Hersteller Modell	Baujahr	Bestell-Nr.	Vp.	Erläuterungen
Mercedes-Benz				
R-Klasse (W 251, V 251)				
R 280 - R 63 AMG **(R-Klasse, W 251, V 251)** **R 280, R 280 CDI,** **R 280 CDI 4-matic,** **R 300, R 300 4-matic,** **R 300 CDI, R 300 CDI** **4-matic, R 320 CDI 4-matic,** **R 350, R 350 4-matic,** **R 350 BlueTEC,** **R 350 CDI 4-matic,** **R 500 4-matic, R 63 AMG**	01/06->07/10	**1EL 263 037-011** **1EL 263 037-021** 6NM 008 830-601 8GH 007 157-121 8GA 006 841-121	1 1 1 1 1	**DE-H7/FF-H7-Hauptscheinwerfer, links,** **mit Blinklicht, mit elektr. LWR-Steller,** **mit Glühlampen** **DE-H7/FF-H7-Hauptscheinwerfer, rechts,** **mit Blinklicht, mit elektr. LWR-Steller,** **mit Glühlampen** **Ersatzteile:** Stellelement, Leuchtweitereglung 2x12V55W (H7) 1x12V21W (PY21W)
R 280 - R 63 AMG **(R-Klasse, W 251, V 251)** **R 280, R 280 CDI,** **R 280 CDI 4-matic,** **R 300, R 300 4-matic,** **R 300 CDI, R 300 CDI** **4-matic, R 320 CDI 4-matic,** **R 350, R 350 4-matic,** **R 350 BlueTEC,** **R 350 CDI 4-matic,** **R 500 4-matic, R 63 AMG** (+) Bi-Xenonlicht (+) Kurvenlicht	01/06->07/10	**1ZL 263 037-311** **1ZL 263 037-321** 5DV 008 290-004 5DD 008 319-501 8GS 007 949-261 8GH 007 157-121 8GA 006 841-121	1 1 1 1 1 1 1	**Bi-Xenon/H7-Hauptscheinwerfer, links,** **mit Blinklicht, mit Kurvenlicht,** **mit elektr. LWR-Steller,** **mit Xenon-Vorschaltgerät,** **mit Gasentladungslampe, mit Glühlampen** **Bi-Xenon/H7-Hauptscheinwerfer, rechts,** **mit Blinklicht, mit Kurvenlicht,** **mit elektr. LWR-Steller,** **mit Xenon-Vorschaltgerät,** **mit Gasentladungslampe, mit Glühlampen** **Ersatzteile:** Xenon-Vorschaltgerät Zündgerät, Gasentladungslampe 1x35W (D2S) 1x12V55W (H7) 1x12V21W (PY21W)
R 280 - R 63 AMG **(R-Klasse, W 251, V 251)**	01/06->07/10	**6NM 008 830-601**	1	**Stellelement, Leuchtweitereglung** **(für Halogen-Hauptscheinwerfer)**

Hersteller Modell	Baujahr	Bestell-Nr.	Vp.	Erläuterungen
Mercedes-Benz				
R-Klasse (W 251, V 251)		**5DV 008 290-004**	1	**Xenon-Vorschaltgerät**
R 280 - R 63 AMG **(R-Klasse, W 251, V 251)**	01/06->07/10			
R 280 - R 63 AMG **(R-Klasse, W 251, V 251)**	01/06->07/10	**5DD 008 319-501**	1	**Zündgerät, Gasentladungslampe**
R 280 - R 63 AMG **(R-Klasse, W 251)** bis Fahrgestell-Nr. A 062071 (+) Bi-Xenonlicht (+) AMG-Optikpaket (-) Grand Edition	01/06->06/07	**1N0 009 295-031** **1N0 009 295-041** 5DF 009 244-007 8GH 007 157-121	1 1 24 1	**H7-Nebel-/Kurvenscheinwerfer, links, mit Glühlampe** **H7-Nebel-/Kurvenscheinwerfer, rechts, mit Glühlampe** **Zubehör:** Kurvenlicht-Steuergerät **Ersatzteile:** 1x12V55W (H7)
S-Klasse Coupé (C 215)		**1NA 007 976-071** **1NA 007 976-081** 8GH 005 636-121	1 1 1	**HB4-Nebelscheinwerfer, links, mit Glühlampe** **HB4-Nebelscheinwerfer, rechts, mit Glühlampe** **Ersatzteile:** 1x12V51W (HB4)
CL 55 - CL 600 **(S-Klasse Coupé, C 215)** bis Fahrgestell-Nr. A 032099	03/99->09/02			
CL 55 - CL 600 **(S-Klasse Coupé, C 215)** bis Fahrgestell-Nr. A 032099	03/99->09/02	 **1NA 007 976-111** **1NA 007 976-121** 8GH 005 636-121	 1 1 1	**Umrüstnebelscheinwerfer für S-Klasse Coupé (C 215)** **HB4-Nebelscheinwerfer, links, mit Glühlampe** **HB4-Nebelscheinwerfer, rechts, mit Glühlampe** **Ersatzteile:** 1x12V51W (HB4)

Hersteller Modell	Baujahr	Bestell-Nr.	Vp.	Erläuterungen
Mercedes-Benz				
S-Klasse Coupé (C 215)		**1NA 007 976-111**	1	**HB4-Nebelscheinwerfer, links, mit Glühlampe**
CL 55 - CL 600 (S-Klasse Coupé, C 215)	10/02->06/05	**1NA 007 976-121**	1	**HB4-Nebelscheinwerfer, rechts, mit Glühlampe**
Fahrgestell-Nr. A 024279 -> A 046913		8GH 005 636-121	1	**Ersatzteile:** 1x12V51W (HB4)
S-Klasse Coupé (C 216)		**1N0 009 295-031**	1	**H7-Nebel-/Kurvenscheinwerfer, links, mit Glühlampe**
CL 500 - CL 65 AMG (S-Klasse Coupé, C 216)	05/06->06/07	**1N0 009 295-041**	1	**H7-Nebel-/Kurvenscheinwerfer, rechts, mit Glühlampe**
bis Fahrgestell-Nr. A 010600		5DF 009 244-007	24	**Zubehör:** Kurvenlicht-Steuergerät
(+) AMG-Optikpaket (-) Tagfahrlicht		8GH 007 157-121	1	**Ersatzteile:** 1x12V55W (H7)
SL (R 230)		**1NA 007 976-111**	1	**HB4-Nebelscheinwerfer, links, mit Glühlampe**
SL 350 - SL 600 (R 230)	10/01->03/06	**1NA 007 976-121**	1	**HB4-Nebelscheinwerfer, rechts, mit Glühlampe**
bis Fahrgestell-Nr. F 122820		8GH 005 636-121	1	**Ersatzteile:** 1x12V51W (HB4)
SL 280 - SL 600 (R 230)	07/05->03/08	**1N0 009 295-031**	1	**H7-Nebel-/Kurvenscheinwerfer, links, mit Glühlampe**
Fahrgestell-Nr. F 109966 -> F 145965		**1N0 009 295-041**	1	**H7-Nebel-/Kurvenscheinwerfer, rechts, mit Glühlampe**
(+) AMG-Optikpaket (+) AMG Black Series		5DF 009 244-007	24	**Zubehör:** Kurvenlicht-Steuergerät
		8GH 007 157-121	1	**Ersatzteile:** 1x12V55W (H7)
SLK (R 170)		**1NA 007 976-071**	1	**HB4-Nebelscheinwerfer, links, mit Glühlampe**
SLK 200 - SLK 230 (R 170)	06/96->04/04	**1NA 007 976-081**	1	**HB4-Nebelscheinwerfer, rechts, mit Glühlampe**
(-) AMG-Optikpaket		8GH 005 636-121	1	**Ersatzteile:** 1x12V51W (HB4)

Hersteller Modell	Baujahr	Bestell-Nr.	Vp.	Erläuterungen
Mercedes-Benz				
SLK (R 170)		**1NB 007 555-031**	1	**H1-Nebelscheinwerfer, links, mit Glühlampe**
SLK 200 - SLK 230 (R 170)	06/96->04/04	**1NB 007 555-041**	1	**H1-Nebelscheinwerfer, rechts, mit Glühlampe**
(+) AMG-Optikpaket				**Ersatzteile:**
		8GH 002 089-133	1	1x12V55W (H1)
SLK (R 171)		**1EL 008 361-611**	1	**H7-Hauptscheinwerfer, links, mit Blinklicht, mit elektr. LWR-Steller, mit Glühlampen**
SLK 200 Kompressor - SLK 55 AMG (R 171)	03/04->02/11	**1EL 008 361-621**	1	**H7-Hauptscheinwerfer, rechts, mit Blinklicht, mit elektr. LWR-Steller, mit Glühlampen**
SLK 200 Kompressor, SLK 280, SLK 300, SLK 350, SLK 55 AMG				**Ersatzteile:**
		8GH 007 157-121	1	2x12V55W (H7)
		8GP 003 594-121	1	1x12V5W (W5W)
		8GA 006 841-121	1	1x12V21W (PY21W)
SLK 200 Kompressor - SLK 55 AMG (R 171)	03/04->02/11	**1EL 008 361-711**	1	**Bi-Xenon/H7-Hauptscheinwerfer, links, mit Blinklicht, mit elektr. LWR-Steller, mit Xenon-Vorschaltgerät, mit Gasentladungslampe, mit Glühlampen**
SLK 200 Kompressor, SLK 280, SLK 300, SLK 350, SLK 55 AMG		**1EL 008 361-721**	1	**Bi-Xenon/H7-Hauptscheinwerfer, rechts, mit Blinklicht, mit elektr. LWR-Steller, mit Xenon-Vorschaltgerät, mit Gasentladungslampe, mit Glühlampen**
(+) Bi-Xenonlicht				**Ersatzteile:**
		5DV 008 290-004	1	Xenon-Vorschaltgerät
		5DD 008 319-501	1	Zündgerät, Gasentladungslampe
		8GS 007 949-261	1	1x35W (D2S)
		8GH 007 157-121	1	1x12V55W (H7)
		8GP 003 594-121	1	1x12V5W (W5W)
				1x12V21W (PY21W) Osram Diadem
SLK 200 - SLK 55 (R 171)	03/04->02/11	**5DV 008 290-004**	1	**Xenon-Vorschaltgerät**
SLK 200 - SLK 55 (R 171)	03/04->02/11	**5DD 008 319-501**	1	**Zündgerät, Gasentladungslampe**

Hersteller Modell	Baujahr	Bestell-Nr.	Vp.	Erläuterungen
Mercedes-Benz				
SLK (R 171)		**1NA 007 976-111**	1	**HB4-Nebelscheinwerfer, links, mit Glühlampe**
SLK 200 - SLK 55 (R 171)	03/04->08/05	**1NA 007 976-121**	1	**HB4-Nebelscheinwerfer, rechts, mit Glühlampe**
bis Fahrgestell-Nr. F 096173				**Ersatzteile:**
		8GH 005 636-121	1	1x12V51W (HB4)
(-) AMG-Optikpaket				
SLK 200 Kompressor - SLK 55 AMG (R 171)	03/04->04/08	**2VP 008 427-091**	1	**Heckleuchte, links, mit Nebelschluss- und Rückfahrlicht, mit Glühlampen**
SLK 200 Kompressor SLK 280, SLK 350, SLK 55 AMG		**2VP 008 427-101**	1	**Heckleuchte, rechts, mit Nebelschluss- und Rückfahrlicht, mit Glühlampen**
				Ersatzteile:
		8GA 002 073-121	1	2x12V21W (P21W)
		8GA 006 841-121	1	1x12V21W (PY21W)
Vaneo (414)		**2VP 008 406-031**	1	**Heckleuchte, links, mit Nebelschluss- und Rückfahrlicht, mit Glühlampen**
Vaneo (414)	02/02->07/05	**2VP 008 406-041**	1	**Heckleuchte, rechts, mit Nebelschluss- und Rückfahrlicht, mit Glühlampen**
				Ersatzteile:
		8GA 002 071-121	1	1x12V5W (R5W)
		8GA 002 073-121	1	2x12V21W (P21W)
		8GA 006 841-121	1	1x12V21W (PY21W)
		8GD 004 772-121	1	1x12V21/4W (P21/4W)
Viano (W 639)		**1EG 246 041-011**	1	**H7-Hauptscheinwerfer, links, mit Blinklicht, mit H7-Nebelscheinwerfer, mit elektr. LWR-Steller, mit Glühlampen**
Viano (W 639)	09/03->08/10	**1EG 246 041-021**	1	**H7-Hauptscheinwerfer, rechts, mit Blinklicht, mit H7-Nebelscheinwerfer, mit elektr. LWR-Steller, mit Glühlampen**
				Ersatzteile:
		8GH 007 157-121	1	3x12V55W (H7)
		8GP 003 594-121	1	1x12V5W (W5W)
		8GA 002 073-121	1	1x12V21W (P21W)

Hersteller Modell	Baujahr	Bestell-Nr.	Vp.	Erläuterungen
Mercedes-Benz				
Viano (W 639)				
Viano (W 639)	09/10->	**1EG 009 627-011**	1	**FF-H7-Hauptscheinwerfer, links, mit Blinklicht, mit Tagfahrlicht, mit H7-Nebelscheinwerfer, mit elektr. LWR-Steller, mit Glühlampen**
		1EG 009 627-021	1	**FF-H7-Hauptscheinwerfer, rechts, mit Blinklicht, mit Tagfahrlicht, mit H7-Nebelscheinwerfer, mit elektr. LWR-Steller, mit Glühlampen**
				Ersatzteile:
		8GH 007 157-121	1	3x12V55W (H7)
		8GA 006 841-121	1	1x12V21W (PY21W)
		8GD 008 893-002	1	1x12V21/5W (W21/5W)
Viano (W 639) (+) Bi-Xenonlicht (+) Kurvenlicht	09/10->	**1ZS 009 627-311**	1	**Bi-Xenon/H7-Hauptscheinwerfer, links, mit Blinklicht, mit LED-Tagfahrlicht, mit stat. Kurvenlicht, mit H7-Nebelscheinwerfer, mit dynam. LWR-Steller, mit Xenon-Vorschaltgerät, mit Gasentladungslampe, mit Glühlampen**
		1ZS 009 627-321	1	**Bi-Xenon/H7-Hauptscheinwerfer, rechts, mit Blinklicht, mit LED-Tagfahrlicht, mit stat. Kurvenlicht, mit H7-Nebelscheinwerfer, mit dynam. LWR-Steller, mit Xenon-Vorschaltgerät, mit Gasentladungslampe, mit Glühlampen**
				Ersatzteile:
		5DV 009 610-001	1	Xenon-Vorschaltgerät
		8GS 009 028-111	1	1x35W (D1S)
		8GH 007 157-121	1	1x12V55W (H7)
		8GA 006 841-121	1	1x12V21W (PY21W)
		8GP 003 594-121	1	1x12V5W (W5W)
Viano (W 639)	09/10->	**5DV 009 610-001**	1	**Xenon-Vorschaltgerät**
Viano (W 639)	09/03->08/10	**2SK 964 596-011**	1	**Heckleuchte, links, mit Nebelschluss- und Rückfahrlicht, mit Glühlampen**
		2SK 964 596-021	1	**Heckleuchte, rechts, mit Nebelschluss- und Rückfahrlicht, mit Glühlampen**
				Ersatzteile:
		8GD 002 078-121	1	1x12V21/5W (P21/5W)
		8GA 002 073-121	1	2x12V21W (P21W)
		8GA 006 841-121	1	1x12V21W (PY21W)

Hersteller Modell	Baujahr	Bestell-Nr.	Vp.	Erläuterungen
Mercedes-Benz				
V-Klasse (W 447)		**1EL 011 284-511**	1	**FF-H7/H15-Hauptscheinwerfer, links, mit Blinklicht, mit Tagfahrlicht, mit elektr. LWR-Steller, mit Glühlampen**
V 200 CDI - V 250 BlueTEC (V-Klasse, W 447) V 200 CDI, V 220 CDI, V 250 BlueTEC	03/14->	**1EL 011 284-521**	1	**FF-H7/H15-Hauptscheinwerfer, rechts, mit Blinklicht, mit Tagfahrlicht, mit elektr. LWR-Steller, mit Glühlampen**
				Ersatzteile:
		8GH 007 157-121	1	1x12V55W (H7)
		8GJ 168 119-001	1	1x12V55/15W (H15)
		8GA 006 841-121	1	1x12V21W (PY21W)
V 200 CDI - V 250 BlueTEC (V-Klasse, W 447) V 200 CDI, V 220 CDI, V 250 BlueTEC (+) LED Intelligent Light System	03/14->	**1EX 011 284-711**	1	**LED-Hauptscheinwerfer, links, mit LED-Blinklicht, mit LED-Tagfahrlicht, ohne LED-Steuergeräte**
		1EX 011 284-721	1	**LED-Hauptscheinwerfer, rechts, mit LED-Blinklicht, mit LED-Tagfahrlicht, ohne LED-Steuergeräte**
190 (W 201)		**1EJ 004 070-071**	1	**H4-Hauptscheinwerfer, links, mit H3-Nebelscheinwerfer, mit Blinkleuchte, mit Leuchtweitereglung**
190 (W 201)	10/82->08/93			
190, D, E		**1EJ 004 070-081**	1	**H4-Hauptscheinwerfer, rechts, mit H3-Nebelscheinwerfer, mit Blinkleuchte, mit Leuchtweitereglung**
				Ersatzteile:
		2BA 004 257-011	1	Blinkleuchte, links
		2BA 004 257-021	1	Blinkleuchte, rechts
		9AH 127 703-051	1	Halterahmen mit Streuscheibe, links
		9AH 127 704-051	1	Halterahmen mit Streuscheibe, rechts
				Zubehör:
		8GJ 002 525-131	1	1x12V60/55W (H4)
		8GH 002 090-133	1	1x12V55W (H3)
		8GA 002 073-121	1	1x12V21W (P21W)
		8GP 002 067-121	1	1x12V4W (T4W)
190 (W 201)	10/82->08/93	**2BA 004 257-011**	1	**Blinkleuchte (gelb), links**
		2BA 004 257-021	1	**Blinkleuchte (gelb), rechts**
				Zubehör:
		8GA 002 073-121	1	1x12V21W (P21W)
190 (W 201)	09/85->08/93	**2KA 004 983-011**	4	**Kennzeichenleuchte**
				Zubehör:
		8GM 002 092-121	1	1x12V5W (C5W)

Hersteller Modell	Baujahr	Bestell-Nr.	Vp.	Erläuterungen
Mercedes-Benz				
200 - 300 (W 123)				**H4-Hauptscheinwerfer, mit H3-Nebelscheinwerfer, ohne Blinkleuchte, ohne Leuchtweitereglung, nur Ersatzteile lieferbar**
200 - 300 (W 123)	02/76->08/82			
200, 200 D	02/76->08/82			
200 T	06/80->08/82			**Ersatzteile:**
		9ES 117 097-001	1	Streuscheibe, links
220 D	02/76->03/79	9ES 117 096-001	1	Streuscheibe, rechts
		9FF 085 642-001	10	Lampenfassung für Begrenzungslicht
230	02/76->06/80			
				Zubehör:
230 E	07/80->08/82	8GJ 002 525-131	1	1x12V60/55W (H4)
		8GH 002 090-133	1	1x12V55W (H3)
230 T	03/78->05/80	8GA 002 073-121	1	1x12V21W (P21W)
		8GP 002 067-121	1	1x12V4W (T4W)
230 TE	06/80->08/82			
240 D	02/76->08/82			
240 TD	03/78->08/82			
250	02/76->08/82			
250 T	03/78->08/82			
300 D	02/76->08/82			
300 TD	03/78->08/82			
200 - 300 (W 123)	09/79->12/85			**H4-Hauptscheinwerfer, mit H3-Nebelscheinwerfer, mit Blinkleuchte, mit Leuchtweitereglung, nur Ersatzteile lieferbar**
200, 200 D, 200 T	09/82->12/85			
230 C	09/79->06/80			
				Ersatzteile:
230 CE	07/80->12/85	2BA 003 110-021	1	Blinkleuchte, rechts
		9ES 127 153-001	1	Streuscheibe, links
230 E, 230 TE	09/82->12/85	9ES 127 154-001	1	Streuscheibe, rechts
240 D, 240 TD	09/82->12/85			
				Zubehör:
		8GJ 002 525-131	1	1x12V60/55W (H4)
250	09/82->12/85	8GH 002 090-133	1	1x12V55W (H3)
		8GA 002 073-121	1	1x12V21W (P21W)
280, 280 C	09/79->08/82	8GP 002 067-121	1	1x12V4W (T4W)
280 CE, 280 E	09/79->12/85			
280 TE	09/79->12/85			
300 D	09/82->12/85			
300 TD Turbo-Diesel	09/82->12/85			

Hersteller Modell	Baujahr	Bestell-Nr.	Vp.	Erläuterungen
Mercedes-Benz				
200 - 300 (W 123)		**2BA 003 110-021**	1	**Blinkleuchte, rechts**
200 - 300 (W 123)	02/76->12/85			**Zubehör:**
		8GA 002 073-121	1	1x12V21W (P21W)
200 - 300 (W 123)	02/76->08/82	**2JA 003 115-001**	2	**Innenleuchte**
				Zubehör:
		8GM 002 091-131	1	1x12V10W (K)
200 - 500 (W 124)		**1EJ 004 440-591**	1	**H4-Hauptscheinwerfer, links, mit H3-Nebelscheinwerfer, ohne Blinkleuchte, mit Leuchtweitereglung (Graue Blende hinter der Streuscheibe) H4-Hauptscheinwerfer, rechts, mit H3-Nebelscheinwerfer, ohne Blinkleuchte, mit Leuchtweitereglung (Graue Blende hinter der Streuscheibe) Nur Ersatzteile lieferbar**
200 - 300 (W 124)	12/84->08/89			
200, 200 D, 200 E, 200 T, 200 TD, 200 TE, 230 CE, 230 E, 230 E, 230 TE, 250 D, 250 D Turbo, 250 TD, 260 E, 300 CE, 300 D, 300 D Turbo, 300 E, 300 TD, 300 TD Turbo, 300 TE				
				Ersatzteile:
		9AH 130 137-021	1	Halterahmen mit Streuscheibe, links
		9AH 130 138-021	1	Halterahmen mit Streuscheibe, rechts
		9DE 129 975-021	1	Reflektor für H4-Hauptlicht, links
		9DE 129 974-021	1	Reflektor für H4-Hauptlicht, rechts
				Zubehör:
		8GJ 002 525-131	1	1x12V60/55W (H4)
		8GH 002 090-133	1	1x12V55W (H3)
		8GP 002 067-121	1	1x12V4W (T4W)
200 - 320 (W 124)	09/89->06/93	**1EJ 004 440-251**	1	**H4-Hauptscheinwerfer, links, mit H3-Nebelscheinwerfer, mit Blinkleuchte, mit Leuchtweitereglung (Silberfarbige Blende hinter der Streuscheibe) H4-Hauptscheinwerfer, rechts, mit H3-Nebelscheinwerfer, mit Blinkleuchte, mit Leuchtweitereglung (Silberfarbige Blende hinter der Streuscheibe) Nur Ersatzteile lieferbar**
200 D, 200 E, 200 TE	09/89->06/93			
220 CE, 220 E, 220 TE	10/92->06/93			
230 CE, 230 E, 230 TE	09/89->09/92			
250 D, 250 D Turbo, 250 TD	09/89->06/93			
260 E	09/89->09/92			**Ersatzteile:**
		9EL 129 615-011	1	Lichtgehäuse für Blinkleuchte, links
280 E, 280 TE	10/92->06/93	9EL 129 614-011	1	Lichtgehäuse für Blinkleuchte, rechts
		9AH 138 299-021	1	Halterahmen mit Streuscheibe, links
300 CE, 300 CE-24, 300 D, 300 D Turbo, 300 E, 300 E-24, 300 TD, 300 TD Turbo, 300 TE, 300 TE-24	09/89->06/93	9AH 138 300-021	1	Halterahmen mit Streuscheibe, rechts
		9DE 129 975-021	1	Reflektor für H4-Hauptlicht, links
		9DE 129 974-021	1	Reflektor für H4-Hauptlicht, rechts
				Zubehör:
		8GJ 002 525-131	1	1x12V60/55W (H4)
320 CE, 320 E, 320 TE	10/92->06/93	8GH 002 090-133	1	1x12V55W (H3)
		8GA 002 073-121	1	1x12V21W (P21W)
		8GP 002 067-121	1	1x12V4W (T4W)

Hersteller Modell	Baujahr	Bestell-Nr.	Vp.	Erläuterungen
Mercedes-Benz				
200 - 500 (W 124)		**9EL 129 615-011** **9EL 129 614-011**	1 1	**Lichtgehäuse für Blinkleuchte (gelb), links** **Lichtgehäuse für Blinkleuchte (gelb), rechts**
200 - 500 (W 124)	12/84->06/93			
		8GA 002 073-121	1	**Zubehör:** 1x12V21W (P21W)
200 - 500 (W 124)	12/84->06/93	**2BA 004 693-031** **2BA 004 693-041**	1 1	**Blinkleuchte (weiß), links, mit Glühlampe** **Blinkleuchte (weiß), rechts, mit Glühlampe**
		8GA 006 841-121	1	**Ersatzteile:** 1x12V21W (PY21W)
200 - 500 (W 124) **200, 200 D, 200 E, 220 CE, 220 E, 230 CE, 230 E, 250 D, 250 D Turbo, 260 E, 280 E, 300 CE, 300 CE-24, 300 D, 300 D Turbo, 300 E, 300 E-24, 300 TD Turbo, 320 CE, 320 E, 400 E, 500 E Limousine, Cabriolet, Coupé**	12/84->06/93	**2VP 004 686-141**	1	**Heckleuchte, links, mit Nebelschluss- und Rückfahrlicht, nur Ersatzteile lieferbar** **Heckleuchte, rechts, mit Nebelschluss- und Rückfahrlicht** **Heckleuchte, rechts, mit Rückfahrlicht, nur Ersatzteile lieferbar**
		9EL 129 763-001 9EL 129 762-001	1 1	**Ersatzteile:** Lichtscheibe, links Lichtscheibe, rechts
		8GA 002 071-131 8GA 002 073-121	1 1	**Zubehör:** 1x12V10W (R10W) 4x12V21W (P21W)
200 - 500 (W 124) **200, 200 D, 200 E, 220 CE, 220 E, 230 CE, 230 E, 250 D, 250 D Turbo, 260 E, 280 E, 300 CE, 300 CE-24, 300 D, 300 D Turbo, 300 E, 300 E-24, 300 TD Turbo, 320 CE, 320 E, 400 E, 500 E Limousine, Cabriolet, Coupé**	12/84->06/93			**Heckleuchte (grau/rot), mit Nebelschluss- und Rückfahrlicht, nur Ersatzteile lieferbar**
		9EL 129 763-021 9EL 129 762-031	1 1	**Ersatzteile:** Lichtscheibe, links Lichtscheibe, rechts
		8GA 002 071-131 8GA 002 073-121 8GA 006 841-121	1 1 1	**Zubehör:** 1x12V10W (R10W) 3x12V21W (P21W) 1x12V21W (PY21W)

Hersteller Modell	Baujahr	Bestell-Nr.	Vp.	Erläuterungen
Mercedes-Benz				
200 - 500 (W 124)		**2KA 004 983-011**	4	**Kennzeichenleuchte**
200 - 500 (W 124) **Limousine, Cabriolet, Coupé**	12/84->06/93	8GM 002 092-121	1	**Zubehör:** 1x12V5W (C5W)
Mini				
Mini (F54, F55, F56, F57)		**1N1 011 748-011**	1	**FF-H8-Nebelscheinwerfer, links, mit Tagfahrlicht, mit Positionslicht, mit Glühlampen**
Mini (F55, F56)	04/13->	**1N1 011 748-021**	1	**FF-H8-Nebelscheinwerfer, rechts, mit Tagfahrlicht, mit Positionslicht, mit Glühlampen**
Mini Cabrio (F57)	11/14->			
Mini Clubman (F54)	11/14->			**Ersatzteile:**
		8GH 008 356-121	1	1x12V35W (H8) 1x12V24W (PSX24W)
		8GP 003 594-121	1	1x12V5W (W5W)
Mini (F55, F56)	04/13->	**1N1 011 748-031**	1	**LED-Nebelscheinwerfer, links, mit LED-Positionslicht**
Mini Cabrio (F57)	11/14->	**1N1 011 748-041**	1	**LED-Nebelscheinwerfer, rechts, mit LED-Positionslicht**
Mini Clubman (F54)	11/14->			
Mini (F55, F56)	04/13->	**2PT 011 748-051**	1	**Tagfahrleuchte, links, mit Positionslicht, mit Glühlampen**
Mini Cabrio (F57)	11/14->	**2PT 011 748-061**	1	**Tagfahrleuchte, rechts, mit Positionslicht, mit Glühlampen**
Mini Clubman (F54)	11/14->			**Ersatzteile:** 1x12V24W (PSX24W)
		8GP 003 594-121	1	1x12V5W (W5W)

Hersteller Modell	Baujahr	Bestell-Nr.	Vp.	Erläuterungen
Mini				
Mini (F54, F55, F56, F57)		**2PT 011 748-071** **2PT 011 748-081**	1 1	**Positionsleuchte, links, mit Glühlampe** **Positionsleuchte, rechts, mit Glühlampe**
Mini (F55, F56)	04/13->			**Ersatzteile:**
Mini Cabrio (F57)	11/14->	8GP 003 594-121	1	1x12V5W (W5W)
Mini Clubman (F54)	11/14->			
Mini Countryman (F60)		**1N1 011 748-111** **1N1 011 748-121**	1 1	**FF-H8-Nebelscheinwerfer, links, mit Tagfahrlicht, mit Positionslicht, mit Glühlampen** **FF-H8-Nebelscheinwerfer, rechts, mit Tagfahrlicht, mit Positionslicht, mit Glühlampen**
Mini Countryman (F60)	07/16->			**Ersatzteile:**
		8GH 008 356-121	1	1x12V35W (H8) 1x12V24W (PSX24W)
		8GP 003 594-121	1	1x12V5W (W5W)
Mini Countryman (F60)	07/16->	**1N1 011 748-131** **1N1 011 748-141**	1 1	**LED-Nebelscheinwerfer, links, mit LED-Positionslicht** **LED-Nebelscheinwerfer, rechts, mit LED-Positionslicht**
Mini Countryman (F60)	07/16->	**2PT 011 748-151** **2PT 011 748-161**	1 1	**Tagfahrleuchte, links, mit Positionslicht, mit Glühlampen** **Tagfahrleuchte, rechts, mit Positionslicht, mit Glühlampen**
				Ersatzteile: 1x12V24W (PSX24W)
		8GP 003 594-121	1	1x12V5W (W5W)
Nissan				
Navara (D40)		**1EE 238 055-011** **1EE 238 055-021**	1 1	**H4-Hauptscheinwerfer, links, mit Blinklicht, mit elektr. LWR-Steller, mit Glühlampen** **H4-Hauptscheinwerfer, rechts, mit Blinklicht, mit elektr. LWR-Steller, mit Glühlampen**
Navara (D40)	04/10->			**Ersatzteile:**
		6NM 007 878-501	1	Stellelement, Leuchtweitereglung
		8GJ 002 525-131	1	1x12V60/55W (H4)
		8GA 006 841-121	1	1x12V21W (PY21W)
		8GP 003 594-121	1	1x12V5W (W5W)
Navara (D40)	01/05->	**6NM 007 878-501**	1	**Stellelement, Leuchtweitereglung**

Hersteller Modell	Baujahr	Bestell-Nr.	Vp.	Erläuterungen
Nissan				
Pathfinder (R51)		**1EE 238 055-011**	1	**H4-Hauptscheinwerfer, links, mit Blinklicht, mit elektr. LWR-Steller, mit Glühlampen**
Pathfinder (R51)	01/05->	**1EE 238 055-021**	1	**H4-Hauptscheinwerfer, rechts, mit Blinklicht, mit elektr. LWR-Steller, mit Glühlampen**
				Ersatzteile:
		6NM 007 878-501	1	Stellelement, Leuchtweitereglung
		8GJ 002 525-131	1	1x12V60/55W (H4)
		8GA 006 841-121	1	1x12V21W (PY21W)
		8GP 003 594-121	1	1x12V5W (W5W)
Pathfinder (R51)	01/05->	**6NM 007 878-501**	1	**Stellelement, Leuchtweitereglung**
Primera (P12, WP12)		**6NM 007 878-501**	1	**Stellelement, Leuchtweitereglung**
Primera (P12, WP12)	01/02->			
Qashqai I (J10, JJ10)		**1EF 238 042-011**	1	**DE-H7/FF-H7-Hauptscheinwerfer, links, mit Blinklicht, mit elektr. LWR-Steller, mit Glühlampen**
Qashqai I (J10, JJ10)	02/07->01/10	**1EF 238 042-021**	1	**DE-H7/FF-H7-Hauptscheinwerfer, rechts, mit Blinklicht, mit elektr. LWR-Steller, mit Glühlampen**
				Ersatzteile:
		6NM 007 878-501	1	Stellelement, Leuchtweitereglung
		8GH 007 157-121	1	2x12V55W (H7)
		8GA 006 841-121	1	1x12V21W (PY21W)
		8GP 003 594-121	1	1x12V5W (W5W)
Qashqai I (J10, JJ10)	02/07->01/10	**1EF 238 042-111**	1	**Xenon/H7-Hauptscheinwerfer, links, mit Blinklicht, mit elektr. LWR-Steller, mit Xenon-Vorschaltgerät, mit Gasentladungslampe, mit Glühlampen**
(+) Xenonlicht		**1EF 238 042-121**	1	**Xenon/H7-Hauptscheinwerfer, rechts, mit Blinklicht, mit elektr. LWR-Steller, mit Xenon-Vorschaltgerät, mit Gasentladungslampe, mit Glühlampen**
				Ersatzteile:
		5DV 008 290-004	1	Xenon-Vorschaltgerät
		5DD 008 319-501	1	Zündgerät, Gasentladungslampe
		6NM 007 878-501	1	Stellelement, Leuchtweitereglung
		8GS 007 001-151	1	1x35W (D2R)
		8GH 007 157-121	1	1x12V55W (H7)
		8GP 003 594-121	1	1x12V5W (W5W)
		8GA 006 841-121	1	1x12V21W (PY21W)

Hersteller Modell	Baujahr	Bestell-Nr.	Vp.	Erläuterungen
Nissan				
Qashqai I (J10, JJ10)		**5DV 008 290-004**	1	**Xenon-Vorschaltgerät**
Qashqai I (J10, JJ10)	02/07->01/10			
Qashqai I (J10, JJ10)	02/07->01/10	**5DD 008 319-501**	1	**Zündgerät, Gasentladungslampe**
Qashqai I (J10, JJ10)	02/07->01/10	**6NM 007 878-501**	1	**Stellelement, Leuchtweitereglung**
Qashqai I (J10, JJ10)	01/10->12/13	**1EL 010 335-051**	1	**DE-H7/FF-H7-Hauptscheinwerfer, links, mit Blinklicht, mit elektr. LWR-Steller, mit Glühlampen**
		1EL 010 335-061	1	**DE-H7/FF-H7-Hauptscheinwerfer, rechts, mit Blinklicht, mit elektr. LWR-Steller, mit Glühlampen**
				Ersatzteile:
		6NM 007 878-501	1	Stellelement, Leuchtweitereglung
		8GH 007 157-121	1	1x12V55W (H7)
		8GH 007 157-201	1	1x12V55W (H7) Long Life
		8GA 006 841-121	1	1x12V21W (PY21W)
		8GP 003 594-121	1	1x12V5W (W5W)
Qashqai I (J10, JJ10) (+) Xenonlicht	01/10->12/13	**1EL 010 335-251**	1	**Bi-Xenon/H7-Hauptscheinwerfer, links, mit Blinklicht, mit elektr. LWR-Steller, mit Xenon-Vorschaltgerät, mit Gasentladungslampe, mit Glühlampen**
		1EL 010 335-261	1	**Bi-Xenon/H7-Hauptscheinwerfer, rechts, mit Blinklicht, mit elektr. LWR-Steller, mit Xenon-Vorschaltgerät, mit Gasentladungslampe, mit Glühlampen**
				Ersatzteile:
		5DV 009 610-001	1	Xenon-Vorschaltgerät
		6NM 007 878-501	1	Stellelement, Leuchtweitereglung
		8GS 009 028-111	1	1x35W (D1S)
		8GH 007 157-121	1	1x12V55W (H7)
		8GA 006 841-121	1	1x12V21W (PY21W)
		8GP 003 594-121	1	1x12V5W (W5W)
Qashqai I (J10, JJ10)	01/10->12/13	**6NM 007 878-501**	1	**Stellelement, Leuchtweitereglung**

Hersteller Modell	Baujahr	Bestell-Nr.	Vp.	Erläuterungen
Nissan				
Qashqai I (J10, JJ10)		**5DV 009 610-001**	1	**Xenon-Vorschaltgerät**
Qashqai I (J10, JJ10)	01/10->12/13			
Terrano II (R20)		**1ED 962 060-111**	1	**H4-Hauptscheinwerfer, links, für Fzg. mit oder ohne Leuchtweitereglung**
Terrano II (R20)	10/92->06/96	**1ED 962 060-121**	1	**H4-Hauptscheinwerfer, rechts, für Fzg. mit oder ohne Leuchtweitereglung**
				Zubehör:
		8GJ 002 525-131	1	1x12V60/55W (H4)
		8GP 003 594-121	1	1x12V5W (W5W)
Terrano II (R20)	09/99->03/05	**1ED 964 210-011**	1	**H4-Hauptscheinwerfer, links, mit HB4-Nebelscheinwerfer, mit elektr. Leuchtweitereglung, mit Glühlampen (innerer Abdeckrahmen schwarz)**
		1ED 964 210-021	1	**H4-Hauptscheinwerfer, rechts, mit HB4-Nebelscheinwerfer, mit elektr. Leuchtweitereglung, mit Glühlampen (innerer Abdeckrahmen schwarz)**
		1ED 964 210-211	1	**H4-Hauptscheinwerfer, links, mit HB4-Nebelscheinwerfer, mit elektr. Leuchtweitereglung, mit Glühlampen (innerer Abdeckrahmen verchromt)**
		1ED 964 210-221	1	**H4-Hauptscheinwerfer, rechts, mit HB4-Nebelscheinwerfer, mit elektr. Leuchtweitereglung, mit Glühlampen (innerer Abdeckrahmen verchromt)**
				Ersatzteile:
		8GJ 002 525-131	1	1x12V60/55W (H4)
		8GH 005 636-121	1	1x12V51W (HB4)
		8GP 003 594-121	1	1x12V5W (W5W)
Terrano II (R20)	09/99->03/05	**2BA 964 255-011**	1	**Blinkleuchte (schwarz), links, mit Glühlampe**
		2BA 964 255-021	1	**Blinkleuchte (schwarz), rechts, mit Glühlampe**
				Ersatzteile:
		8GA 006 841-121	1	1x12V21W (PY21W)
Terrano II (R20)	09/99->03/05	**2BA 964 255-031**	1	**Blinkleuchte (verchromt), links, mit Glühlampe**
		2BA 964 255-041	1	**Blinkleuchte (verchromt), rechts, mit Glühlampe**
				Ersatzteile:
		8GA 006 841-121	1	1x12V21W (PY21W)

Hersteller Modell	Baujahr	Bestell-Nr.	Vp.	Erläuterungen
Nissan				
Tiida (C11)		**6NM 007 878-501**	1	**Stellelement, Leuchtweitereglung**
Tiida (C11)	05/04->06/13			
Opel				
Adam		**1EH 354 811-011**	1	**FF-H7/H1-Hauptscheinwerfer, links, mit Tagfahrlicht, mit elektr. LWR-Steller, mit Glühlampen**
Adam	10/12->	**1EH 354 811-021**	1	**FF-H7/H1-Hauptscheinwerfer, rechts, mit Tagfahrlicht, mit elektr. LWR-Steller, mit Glühlampen**
(-) LED				**Ersatzteile:**
		8GH 007 157-121	1	1x12V55W (H7)
		8GH 002 089-133	1	1x12V55W (H1)
		8GD 008 893-002	1	1x12V21/5W (W21/5W)
Adam	10/12->	**1EH 354 811-051**	1	**FF-H7/H1-Hauptscheinwerfer, links, mit LED-Tagfahrlicht, mit elektr. LWR-Steller, mit Glühlampen**
(+) LED		**1EH 354 811-061**	1	**FF-H7/H1-Hauptscheinwerfer, rechts, mit LED-Tagfahrlicht, mit elektr. LWR-Steller, mit Glühlampen**
				Ersatzteile:
		8GH 007 157-121	1	1x12V55W (H7)
		8GH 002 089-133	1	1x12V55W (H1)
		8GP 003 594-121	1	1x12V5W (W5W)
Adam	10/12->	**2BA 011 109-031**	1	**Blinkleuchte, links, mit Glühlampe**
		2BA 011 109-041	1	**Blinkleuchte, rechts, mit Glühlampe**
				Ersatzteile:
		8GA 006 841-121	1	1x12V21W (PY21W)
Adam	10/12->	**2SD 354 812-011**	1	**Heckleuchte, links, mit Glühlampen**
Kennbuchstabe AK6		**2SD 354 812-021**	1	**Heckleuchte, rechts, mit Glühlampen**
(-) LED				**Ersatzteile:**
		8GP 003 594-141	1	1x12V3W (W3W)
		8GA 008 246-001	1	1x12V16W (W16W) 1x12V16W (WY16W)

Hersteller Modell	Baujahr	Bestell-Nr.	Vp.	Erläuterungen
Opel				
Adam		**2SD 354 812-031**	1	**LED-Heckleuchte, links, mit Glühlampe**
Adam	10/12->	**2SD 354 812-041**	1	**LED-Heckleuchte, rechts, mit Glühlampe**
Kennbuchstabe AK4				**Ersatzteile:**
(+) LED				1x12V16W (WY16W)
Astra F		**1AG 007 573-061**	1	**H4-Hauptscheinwerfer, rechts, mit manueller Leuchtweitereglung (Nicht für Deutschland zugelassen) (Die Hauptscheinwerfer sind gegen Bosch-, Carello- und Valeo-Hauptscheinwerfer austauschbar)**
Astra F	09/91->08/94			
Fahrgestell-Nr. NA100001 -> R3999999, NE100001 -> R8999999, N2500001 -> R2999999, N4000001 -> R4999999, N5000001 -> R5999999, N6000001 -> S6000699, NB000001 -> RB999999				**Zubehör:**
		8GJ 002 525-131	1	1x12V60/55W (H4)
		8GP 003 594-121	1	1x12V5W (W5W)
Astra F	09/94->03/01	**1AG 007 573-121**	1	**H4-Hauptscheinwerfer, rechts, mit Vorrichtung für elektr. Leuchtweitereglung**
ab Fahrgestell-Nr. S2500001, S5000001, S6000700, S8000001, SP000001, SB000001				**Zubehör:**
		8GJ 002 525-131	1	1x12V60/55W (H4)
		8GP 003 594-121	1	1x12V5W (W5W)
Astra F Classic	01/98->01/05			
Astra F	09/91->08/94	**2BM 003 563-111**	1	**Zusatz-Blinkleuchte (gelb)**
				Zubehör:
		8GP 003 594-121	1	1x12V5W (W5W)

Hersteller Modell	Baujahr	Bestell-Nr.	Vp.	Erläuterungen
Opel				
Astra G		**1EG 007 640-311**	1	**FF-H7/HB3-Hauptscheinwerfer, links, mit Lichtgehäuse für Blinklicht**
Astra G	02/98->04/05	**1EG 007 640-321**	1	**FF-H7/HB3-Hauptscheinwerfer, rechts, mit Lichtgehäuse für Blinklicht**
(-) Cabrio, Coupé				**Zubehör:**
		6NM 007 878-351	1	Stellelement, Leuchtweitereglung
		8GH 005 635-121	1	1x12V60W (HB3)
		8GH 007 157-121	1	1x12V55W (H7)
		8GA 006 841-121	1	1x12V21W (PY21W)
		8GP 003 594-121	1	1x12V5W (W5W)
Astra G	02/98->04/05	**1EG 007 640-391**	1	**FF-H7/HB3-Hauptscheinwerfer, links, mit Lichtgehäuse für Blinklicht und schwarzem Rahmen hinter der Abschlussscheibe**
(-) Cabrio, Coupé		**1EG 007 640-401**	1	**FF-H7/HB3-Hauptscheinwerfer, rechts, mit Lichtgehäuse für Blinklicht und schwarzem Rahmen hinter der Abschlussscheibe**
				Zubehör:
		6NM 007 878-351	1	Stellelement, Leuchtweitereglung
		8GH 005 635-121	1	1x12V60W (HB3)
		8GH 007 157-121	1	1x12V55W (H7)
		8GA 006 841-121	1	1x12V21W (PY21W)
		8GP 003 594-121	1	1x12V5W (W5W)
Astra G, CC, Caravan, Kasten	02/98->04/05	**1EG 007 640-391**	1	**FF-H7/HB3-Hauptscheinwerfer, links, mit Lichtgehäuse für Blinklicht und schwarzem Rahmen hinter der Abschlussscheibe**
Kennbuchstabe LT		**1EG 007 640-401**	1	**FF-H7/HB3-Hauptscheinwerfer, rechts, mit Lichtgehäuse für Blinklicht und schwarzem Rahmen hinter der Abschlussscheibe**
ab Fahrgestell-Nr. 32000001, 35000001, 38000001, 4G000001				**Zubehör:**
Astra G Coupé	03/00->05/05	6NM 007 878-351	1	Stellelement, Leuchtweitereglung
ab Fahrgestell-Nr. 1B016531		8GH 005 635-121	1	1x12V60W (HB3)
		8GH 007 157-121	1	1x12V55W (H7)
		8GA 006 841-121	1	1x12V21W (PY21W)
Astra G Cabrio	03/01->10/05	8GP 003 594-121	1	1x12V5W (W5W)
ab Fahrgestell-Nr. 1B001424				
Astra G	02/98->10/05	**1EG 007 640-351**	1	**FF-H7/HB3-Hauptscheinwerfer (schwarz), links, mit Lichtgehäuse für Blinklicht**
		1EG 007 640-361	1	**FF-H7/HB3-Hauptscheinwerfer (schwarz), rechts, mit Lichtgehäuse für Blinklicht**
				Zubehör:
		6NM 007 878-351	1	Stellelement, Leuchtweitereglung
		8GH 005 635-121	1	1x12V60W (HB3)
		8GH 007 157-121	1	1x12V55W (H7)
		8GA 006 841-121	1	1x12V21W (PY21W)
		8GP 003 594-121	1	1x12V5W (W5W)

Hersteller Modell	Baujahr	Bestell-Nr.	Vp.	Erläuterungen
Opel				
Astra G		**1EL 008 329-251**	1	**Xenon/FF-H7-Hauptscheinwerfer, links, mit integrierter Blinkleuchte, ohne Xenon-Vorschaltgerät, ohne Gasentladungslampe, ohne Glühlampen**
Astra G	02/98->04/05	**1EL 008 329-261**	1	**Xenon/FF-H7-Hauptscheinwerfer, rechts, mit integrierter Blinkleuchte, ohne Xenon-Vorschaltgerät, ohne Gasentladungslampe, ohne Glühlampen**
(-) Cabrio, Coupé				
(+) Xenonlicht				
				Zubehör:
		5DV 008 290-004	1	Xenon-Vorschaltgerät
		8GS 007 949-261	1	1x35W (D2S)
		8GH 007 157-121	1	1x12V55W (H7)
		8GP 003 594-121	1	1x12V5W (W5W)
Astra G	02/98->10/05	**6NM 007 878-351**	1	**Stellelement, Leuchtweitereglung**
Astra G	02/98->10/05	**5DV 008 290-004**	1	**Xenon-Vorschaltgerät**
Astra G	02/98->10/05	**5DD 008 319-501**	1	**Zündgerät, Gasentladungslampe**
ab Fahrgestellnummer 42000001, 45000001, 46000001, 48000001, 4B000001, 4H000001, 4G000001				
Astra G	02/98->04/05	**1NA 354 658-011**	1	**FF-H3-Nebelscheinwerfer, links**
		1NA 354 658-021	1	**FF-H3-Nebelscheinwerfer, rechts**
(-) Cabrio, Coupé, OPC				
				Zubehör:
		8GH 002 090-133	1	1x12V55W (H3)

Hersteller Modell	Baujahr	Bestell-Nr.	Vp.	Erläuterungen
Opel				
Astra G		**2VP 008 863-801**	1	**Design-Heckleuchten-Set mit LED-Schlusslicht, mit 8 Modulleuchten, 2 Kreisringrückstrahler-Modulen, 2 Aufnahmeteilen, Leitungsgruppen und Zubehör**
Astra G Schrägheck	03/98->01/05			
				Ersatzteile:
		2SA 008 405-021	1	LED-Schlussleuchte
		2XA 008 221-021	1	Bremsleuchte
		2BA 008 221-041	1	Blinkleuchte (grau)
		2ZR 008 221-051	1	Rückfahrleuchte (grau)
		2NE 008 221-031	1	Nebelschlussleuchte
		8RA 008 405-001	1	Rückstrahler (rot)
				Zubehör:
		8GA 002 073-121	1	6x12V21W (P21W)
		8GA 006 841-121	1	2x12V21W (PY21W)
Astra H		**1EG 270 370-311**	1	**FF-H7/H1-Hauptscheinwerfer, links, mit integrierter Blinkleuchte, mit elektr. LWR-Steller**
Astra H	03/04->10/10			
Kennbuchstabe GW		**1EG 270 370-321**	1	**FF-H7/H1-Hauptscheinwerfer, rechts, mit integrierter Blinkleuchte, mit elektr. LWR-Steller**
				Ersatzteile:
		6NM 008 830-601	1	Stellelement, Leuchtweitereglung
				Zubehör:
		8GH 007 157-121	1	1x12V55W (H7)
		8GH 002 089-133	1	1x12V55W (H1)
		8GH 008 417-001	1	1x12V21W (H21W)
		8GP 003 594-121	1	1x12V5W (W5W)
Astra H	02/07->10/10	**1EG 270 370-611**	1	**FF-H7/H1-Hauptscheinwerfer, links, mit integrierter Blinkleuchte, mit elektr. LWR-Steller**
Kennbuchstabe NB		**1EG 270 370-621**	1	**FF-H7/H1-Hauptscheinwerfer, rechts, mit integrierter Blinkleuchte, mit elektr. LWR-Steller**
				Ersatzteile:
		6NM 008 830-601	1	Stellelement, Leuchtweitereglung
				Zubehör:
		8GH 007 157-121	1	1x12V55W (H7)
		8GH 002 089-133	1	1x12V55W (H1)
		8GH 008 417-001	1	1x12V21W (H21W)
		8GP 003 594-121	1	1x12V5W (W5W)
Astra H	03/04->10/10	**1EL 008 700-311**	1	**Bi-Xenon/FF-H7-Hauptscheinwerfer, links, mit integrierter Blinkleuchte, ohne Xenon-Vorschaltgerät, ohne Gasentladungslampe, ohne Glühlampen**
Kennbuchstabe GY (+) Bi-Xenonlicht (-) Kurvenlicht		**1EL 008 700-321**	1	**Bi-Xenon/FF-H7-Hauptscheinwerfer, rechts, mit integrierter Blinkleuchte, ohne Xenon-Vorschaltgerät, ohne Gasentladungslampe, ohne Glühlampen**
				Zubehör:
		5DV 008 290-004	1	Xenon-Vorschaltgerät
		8GS 007 949-261	1	1x35W (D2S)
		8GH 007 157-121	1	1x12V55W (H7)
		8GA 006 841-121	1	1x12V21W (PY21W)
		8GP 003 594-121	1	1x12V5W (W5W)

Hersteller Modell	Baujahr	Bestell-Nr.	Vp.	Erläuterungen
Opel				
Astra H		**1ZS 008 710-311**	1	**Bi-Xenon/FF-H7-Hauptscheinwerfer, links, mit integrierter Blinkleuchte, mit dynam. Kurvenlicht, ohne AFS-Steuergerät, mit dynam. LWR-Steller, ohne Xenon-Vorschaltgerät, ohne Gasentladungslampe, ohne Glühlampen**
Astra H Kennbuchstabe LX, NK (+) Bi-Xenonlicht (+) Kurvenlicht	03/04->10/10	**1ZS 008 710-321**	1	**Bi-Xenon/FF-H7-Hauptscheinwerfer, rechts, mit integrierter Blinkleuchte, mit dynam. Kurvenlicht, ohne AFS-Steuergerät, mit dynam. LWR-Steller, ohne Xenon-Vorschaltgerät, ohne Gasentladungslampe, ohne Glühlampen**
				Zubehör:
		5DV 008 290-004	1	Xenon-Vorschaltgerät
		8GS 007 949-261	1	1x35W (D2S)
		8GH 007 157-121	1	1x12V55W (H7)
		8GA 006 841-121	1	1x12V21W (PY21W)
		8GP 003 594-121	1	1x12V5W (W5W)
Astra H	03/04->10/10	**6NM 008 830-601**	1	**Stellelement, Leuchtweitereglung (für Halogen-Hauptscheinwerfer)**
Astra H	03/04->10/10	**5DV 008 290-004**	1	**Xenon-Vorschaltgerät**
Astra H	03/04->10/10	**5DD 008 319-501**	1	**Zündgerät, Gasentladungslampe**
Astra H bis Fahrgestell-Nr. 72094718, 75086479, 78048187 (-) OPC	03/04->	**1NA 354 993-011**	1	**FF-H3-Nebelscheinwerfer, links**
		1NA 354 993-021	1	**FF-H3-Nebelscheinwerfer, rechts**
				Zubehör:
		8GH 002 090-133	1	1x12V55W (H3)

Hersteller Modell	Baujahr	Bestell-Nr.	Vp.	Erläuterungen
Opel				
Astra H		**9EL 160 467-011**	1	**Lichtgehäuse für Heckleuchte, links, mit Nebelschluss- und Rückfahrlicht**
Astra H Schrägheck 5-türig	03/04->02/07	**9EL 160 468-011**	1	**Lichtgehäuse für Heckleuchte, rechts, mit Nebelschluss- und Rückfahrlicht**
bis Fahrgestell-Nr. 72094718, 75086479, 78048187				**Zubehör:**
		8GA 006 841-121	1	1x12V21W (PY21W)
		8GA 002 073-121	1	4x12V21W (P21W)
Astra H Schrägheck 5-türig	03/07->10/10	**9EL 354 073-011**	1	**Lichtgehäuse für Heckleuchte, links, mit Nebelschluss- und Rückfahrlicht**
		9EL 354 073-021	1	**Lichtgehäuse für Heckleuchte, rechts, mit Nebelschluss- und Rückfahrlicht**
ab Fahrgestell-Nr. 72094719, 75086480, 78048188, 8B000001				**Zubehör:**
		8GA 006 841-121	1	1x12V21W (PY21W)
		8GA 002 073-121	1	4x12V21W (P21W)
Astra H GTC 3-türig	03/05->10/10	**9EL 161 421-011**	1	**Lichtgehäuse für Heckleuchte, links, mit Nebelschluss- und Rückfahrlicht**
		9EL 161 422-011	1	**Lichtgehäuse für Heckleuchte, rechts, mit Nebelschluss- und Rückfahrlicht**
				Zubehör:
		8GA 006 841-121	1	1x12V21W (PY21W)
		8GA 002 073-121	1	2x12V21W (P21W)
Astra H GTC 3-türig	03/05->10/10	**2SK 008 748-801**	1	**Upgrade Heckleuchten-Set (Icegrey)**
				Zubehör:
		8GA 002 073-121	1	2x12V21W (P21W)
		8GA 006 841-121	1	1x12V21W (PY21W)

Hersteller Modell	Baujahr	Bestell-Nr.	Vp.	Erläuterungen
Opel				
Astra J		**1EG 010 011-311**	1	**FF-H7-Hauptscheinwerfer, links, mit Tagfahrlicht, mit verchromter Blende, mit elektr. LWR-Steller, mit Glühlampen**
Astra J Schrägheck 5-türig	12/09->07/12	**1EG 010 011-321**	1	**FF-H7-Hauptscheinwerfer, rechts, mit Tagfahrlicht, mit verchromter Blende, mit elektr. LWR-Steller, mit Glühlampen**
Astra J Sports Tourer	10/10->07/12			
bis Fahrgestell-Nr. C0999999, C1999999, C3999999, C8999999 CG999999				**Ersatzteile:**
		6NM 008 830-701	1	Stellelement, Leuchtweitereglung
Kennbuchstabe AC1		8GH 007 157-201	1	**Ersatzteile:** 2x12V55W (H7) Long Life
(-) Sport, SXI, SRI		8GD 008 893-002	1	1x12V21/5W (W21/5W)
Astra J Schrägheck 5-türig, Stufenheck, Sports Tourer	08/12->	**1EG 010 011-611**	1	**FF-H7-Hauptscheinwerfer, links, mit Tagfahrlicht, mit schwarzer Blende, mit elektr. LWR-Steller, mit Glühlampen**
ab Fahrgestell-Nr. D0000001, D1000001, D3000001, D8000001, DG000001		**1EG 010 011-621**	1	**FF-H7-Hauptscheinwerfer, rechts, mit Tagfahrlicht, mit schwarzer Blende, mit elektr. LWR-Steller, mit Glühlampen**
		6NM 008 830-701	1	**Ersatzteile:** Stellelement, Leuchtweitereglung
Kennbuchstabe AR2		8GH 007 157-201	1	**Ersatzteile:** 2x12V55W (H7) Long Life
(-) Cosmo, SE, Elite (-) Sport, SXI, SRI		8GD 008 893-002	1	1x12V21/5W (W21/5W)
Astra J Schrägheck 5-türig	12/09->07/12	**1EG 010 011-371**	1	**FF-H7-Hauptscheinwerfer, links, mit Tagfahrlicht, mit schwarzer Blende, mit elektr. LWR-Steller, mit Glühlampen**
Astra J Sports Tourer Sport, SXI, SRI	10/10->07/12	**1EG 010 011-381**	1	**FF-H7-Hauptscheinwerfer, rechts, mit Tagfahrlicht, mit schwarzer Blende, mit elektr. LWR-Steller, mit Glühlampen**
bis Fahrgestell-Nr. C0999999, C1999999, C3999999, C8999999, CG999999				**Ersatzteile:**
		6NM 008 830-701	1	Stellelement, Leuchtweitereglung
		8GH 007 157-201	1	2x12V55W (H7) Long Life
Kennbuchstabe AB5		8GD 008 893-002	1	1x12V21/5W (W21/5W)

Hersteller Modell	Baujahr	Bestell-Nr.	Vp.	Erläuterungen
Opel				
Astra J				
Astra J Schrägheck **5-türig, Stufenheck,** **Sports Tourer** ab Fahrgestell-Nr. C0000001, C1000001, C3000001, C8000001, CG000001 Kennbuchstabe ARY	12->	**1EG 010 011-351**	1	**FF-H7-Hauptscheinwerfer, links,** **mit LED-Tagfahrlicht, mit schwarzer Blende,** **mit LED-Steuergerät, mit elektr. LWR-Steller,** **mit Glühlampen**
		1EG 010 011-361	1	**FF-H7-Hauptscheinwerfer, rechts,** **mit LED-Tagfahrlicht, mit schwarzer Blende,** **mit LED-Steuergerät, mit elektr. LWR-Steller,** **mit Glühlampen**
				Ersatzteile:
		6NM 008 830-701	1	Stellelement, Leuchtweitereglung
				Ersatzteile:
		8GH 007 157-201	1	2x12V55W (H7) Long Life
Astra J Schrägheck **5-türig, Stufenheck,** **Sports Tourer** ab Fahrgestell-Nr. D0000001, D1000001, D3000001, D8000001, DG000001 Kennbuchstabe AR6 **Cosmo, SE, Elite,** **Sport, SXI, SRI**	08/12->	**1EG 010 011-671**	1	**FF-H7-Hauptscheinwerfer, links,** **mit Tagfahrlicht, mit verchromter Blende,** **mit elektr. LWR-Steller, mit Glühlampen**
		1EG 010 011-681	1	**FF-H7-Hauptscheinwerfer, rechts,** **mit Tagfahrlicht, mit verchromter Blende,** **mit elektr. LWR-Steller, mit Glühlampen**
				Ersatzteile:
		6NM 008 830-701	1	Stellelement, Leuchtweitereglung
				Ersatzteile:
		8GH 007 157-201	1	2x12V55W (H7) Long Life
		8GD 008 893-002	1	1x12V21/5W (W21/5W)
Astra J Schrägheck **5-türig** **Astra J Stufenheck** **Astra J Sports Tourer** (+) Bi-Xenonlicht (+) Kurvenlicht	12/09-> 06/12-> 10/10->	**1ZT 010 012-411**	1	**Bi-Xenon/FF-H11-Hauptscheinwerfer,** **links, mit Tagfahrlicht,** **mit dynam. Kurvenlicht,** **mit dynam. LWR-Steller,** **ohne Xenon-Vorschaltgerät,** **ohne Gasentladungslampe, ohne Glühlampe**
		1ZT 010 012-421	1	**Bi-Xenon/FF-H11-Hauptscheinwerfer,** **rechts, mit Tagfahrlicht,** **mit dynam. Kurvenlicht,** **mit dynam. LWR-Steller,** **ohne Xenon-Vorschaltgerät,** **ohne Gasentladungslampe, ohne Glühlampe**
				Zubehör:
		5DV 009 720-001	1	Xenon-Vorschaltgerät
		8GS 009 028-111	1	1x35W (D1S)
		8GH 008 358-121	1	1x12V55W (H11)

Hersteller Modell	Baujahr	Bestell-Nr.	Vp.	Erläuterungen
Opel				
Astra J		**6NM 008 830-701**	1	**Stellelement, Leuchtweitereglung (für Halogen-Hauptscheinwerfer)**
Astra J Schrägheck 5-türig	12/09->			
Astra J Stufenheck	06/12->			
Astra J Sports Tourer	10/10->			
Astra J	12/09->	**5DV 009 720-001**	1	**Xenon-Vorschaltgerät**
Astra J GTC	10/11->	**1N0 354 825-011**	1	**FF-H10-Nebelscheinwerfer, links, mit Glühlampe**
(-) BiTurbo CDTI		**1N0 354 825-021**	1	**FF-H10-Nebelscheinwerfer, rechts, mit Glühlampe**
				Ersatzteile:
		8GH 009 063-121	1	1x12V42W (H10)
Astra J Sports Tourer	10/10->	**9EL 354 998-031**	1	**Lichtgehäuse für Heckleuchte, links, Außenteil**
		9EL 354 998-041	1	**Lichtgehäuse für Heckleuchte, rechts, Außenteil**
				Zubehör:
		8GA 002 073-121	1	1x12V21W (P21W)
		8GA 006 841-121	1	1x12V21W (PY21W)
		8GP 003 594-121	1	1x12V5W (W5W)
Astra J Sports Tourer	10/10->	**9EL 354 998-011**	1	**Lichtgehäuse für Heckleuchte, links, Innenteil, mit Schluss- und Nebelschlusslicht**
		9EL 354 998-021	1	**Lichtgehäuse für Heckleuchte, rechts, Innenteil, mit Schluss- und Rückfahrlicht**
				Zubehör:
		8GP 003 594-121	1	1x12V5W (W5W)
		8GH 008 417-001	1	1x12V21W (H21W)

Hersteller Modell	Baujahr	Bestell-Nr.	Vp.	Erläuterungen
Opel				
Calibra		**1EL 006 110-381**	1	**DE-H1-Hauptscheinwerfer, rechts, mit Blinkleuchte, mit Vorrichtung für Leuchtweitereglung**
Calibra	06/90->07/97			
				Zubehör:
		8GH 002 089-133	1	2x12V55W (H1)
		8GA 002 073-121	1	1x12V21W (P21W)
		8GP 003 594-121	1	1x12V5W (W5W)
Calibra	06/90->07/97	**2BM 003 563-111**	1	**Zusatz-Blinkleuchte (gelb)**
				Zubehör:
		8GP 003 594-121	1	1x12V5W (W5W)
Combo II		**1NA 354 660-011**	1	**FF-H3-Nebelscheinwerfer, links**
		1NA 354 660-021	1	**FF-H3-Nebelscheinwerfer, rechts**
Combo II				
				Zubehör:
ab Fahrgestell-Nr. 53000001, 54000001, 56000001		8GH 002 090-133	1	1x12V55W (H3)
Corsa C		**1NA 354 660-011**	1	**FF-H3-Nebelscheinwerfer, links**
		1NA 354 660-021	1	**FF-H3-Nebelscheinwerfer, rechts**
Corsa C				
				Zubehör:
ab Fahrgestell-Nr. 53000001, 54000001, 56000001		8GH 002 090-133	1	1x12V55W (H3)
Corsa D		**1EG 354 534-011**	1	**H7/H1-Hauptscheinwerfer, links, mit Blinklicht, mit verchromter Blende, mit elektr. LWR-Steller, mit Glühlampen**
Corsa D	07/06->01/11			
(-) OPC		**1EG 354 534-021**	1	**H7/H1-Hauptscheinwerfer, rechts, mit Blinklicht, mit verchromter Blende, mit elektr. LWR-Steller, mit Glühlampen**
bis Fahrgestell-Nr. B4157375				**Ersatzteile:**
		8GH 007 157-121	1	1x12V55W (H7)
Kennbuchstabe EF		8GH 002 089-133	1	1x12V55W (H1)
		8GA 006 841-121	1	1x12V21W (PY21W)
		8GP 003 594-121	1	1x12V5W (W5W)

Hersteller Modell	Baujahr	Bestell-Nr.	Vp.	Erläuterungen
Opel				
Corsa D		**1NA 354 680-011**	1	**FF-H3-Nebelscheinwerfer, links, mit Glühlampe**
Corsa D	07/06->	**1NA 354 680-021**	1	**FF-H3-Nebelscheinwerfer, rechts, mit Glühlampe**
bis Fahrgestell-Nr. 74999999, 76999999				**Ersatzteile:**
		8GH 002 090-133	1	1x12V55W (H3)
Corsa D	->01/11	**1N0 354 681-011**	1	**FF-H10-Nebelscheinwerfer, links**
		1N0 354 681-021	1	**FF-H10-Nebelscheinwerfer, rechts**
Fahrgestell-Nr. 84000001 -> B4157375, 86000001 -> B6047744				**Zubehör:**
		8GH 009 063-121	1	1x12V42W (H10)
(-) OPC, VXR				
Corsa D	01/11->	**1N0 354 824-011**	1	**FF-H10-Nebelscheinwerfer, links, mit Glühlampe**
Fahrgestell-Nr. B4157376 ->, B6047745->		**1N0 354 824-021**	1	**FF-H10-Nebelscheinwerfer, rechts, mit Glühlampe**
				Ersatzteile:
(-) OPC, VXR		8GH 009 063-121	1	1x12V42W (H10)
Corsa E		**1EF 011 830-011**	1	**FF-H7-Hauptscheinwerfer, links, mit Blinklicht, mit Tagfahrlicht, mit elektr. LWR-Steller, mit Glühlampen**
Corsa E	11/14->	**1EF 011 830-021**	1	**FF-H7-Hauptscheinwerfer, rechts, mit Blinklicht, mit Tagfahrlicht, mit elektr. LWR-Steller, mit Glühlampen**
(-) LED				
Kennbuchstabe A25				**Ersatzteile:**
		8GH 007 157-201	1	2x12V55W (H7) Long Life 1x12V24W (PSY24W)
		8GD 008 893-002	1	1x12V21/5W (W21/5W)

Hersteller Modell	Baujahr	Bestell-Nr.	Vp.	Erläuterungen
Opel				
Corsa E		**1EF 011 830-051**	1	**FF-H7-Hauptscheinwerfer, links, mit Blinklicht, mit LED-Tagfahrlicht, mit elektr. LWR-Steller, mit LED-Steuergerät, mit Glühlampen**
Corsa E	11/14->			
(+) LED		**1EF 011 830-061**	1	**FF-H7-Hauptscheinwerfer, rechts, mit Blinklicht, mit LED-Tagfahrlicht, mit elektr. LWR-Steller, mit LED-Steuergerät, mit Glühlampen**
Kennbuchstabe A29				
				Ersatzteile:
		8GH 007 157-201	1	2x12V55W (H7) Long Life 1x12V24W (PSY24W)
Corsa E	11/14->	**1EF 011 830-091**	1	**Bi-Xenon-Hauptscheinwerfer, links, mit Blinklicht, mit LED-Tagfahrlicht, mit H11-Abbiegelicht, mit dynam. LWR-Steller, mit LED-Steuergerät, ohne Gasentladungslampe, mit Glühlampen**
(+) Bi-Xenonlicht (+) Abbiegelicht				
Kennbuchstabe A3D		**1EF 011 830-101**	1	**Bi-Xenon-Hauptscheinwerfer, rechts, mit Blinklicht, mit LED-Tagfahrlicht, mit H11-Abbiegelicht, mit dynam. LWR-Steller, mit LED-Steuergerät, ohne Gasentladungslampe, mit Glühlampen**
				Zubehör: 1x25W (D5S)
				Ersatzteile:
		8GH 008 358-121	1	1x12V55W (H11) 1x12V24W (PSY24W) SV
Corsa E	11/14->	**1N0 354 824-011**	1	**FF-H10-Nebelscheinwerfer, links, mit Glühlampe**
		1N0 354 824-021	1	**FF-H10-Nebelscheinwerfer, rechts, mit Glühlampe**
				Ersatzteile:
		8GH 009 063-121	1	1x12V42W (H10)
Insignia A		**1EJ 009 630-311**	1	**FF-H7/H1-Hauptscheinwerfer, links, mit Blinklicht, mit Tagfahrlicht, mit elektr. LWR-Steller, mit Glühlampen**
Insignia A	07/08->07/13			
Kennbuchstabe NS		**1EJ 009 630-321**	1	**FF-H7/H1-Hauptscheinwerfer, rechts, mit Blinklicht, mit Tagfahrlicht, mit elektr. LWR-Steller, mit Glühlampen**
bis Fahrgestell-Nr. D1999999				
				Ersatzteile:
		6NM 008 830-601	1	Stellelement, Leuchtweitereglung
		8GH 007 157-121	1	1x12V55W (H7)
		8GH 002 089-133	1	1x12V55W (H1)
		8GA 006 841-121	1	1x12V21W (PY21W)
		8GD 008 893-002	1	1x12V21/5W (W21/5W)

Hersteller Modell	Baujahr	Bestell-Nr.	Vp.	Erläuterungen
Opel				
Insignia A		**1ZT 009 631-311**	1	**Bi-Xenon/H11-Hauptscheinwerfer, links, mit Blinklicht, mit Tagfahrlicht, mit dynam. Kurvenlicht, mit elektr. LWR-Steller, ohne Xenon-Vorschaltgerät, ohne Gasentladungslampe, mit Glühlampen**
Insignia A bis Fahrgestell-Nr. D1999999 (+) Bi-Xenonlicht (+) Kurvenlicht	07/08->07/13	**1ZT 009 631-321**	1	**Bi-Xenon/H11-Hauptscheinwerfer, rechts, mit Blinklicht, mit Tagfahrlicht, mit dynam. Kurvenlicht, mit elektr. LWR-Steller, ohne Xenon-Vorschaltgerät, ohne Gasentladungslampe, mit Glühlampen**
				Zubehör:
		5DV 009 720-001	1	Xenon-Vorschaltgerät
		8GS 009 028-111	1	1x35W (D1S)
				Ersatzteile:
		8GH 008 358-121	1	1x12V55W (H11)
		8GA 006 841-121	1	1x12V21W (PY21W)
Insignia A bis Fahrgestell-Nr. D1999999	07/08->07/13	**6NM 008 830-601**	1	**Stellelement, Leuchtweitereglung (für Halogen-Hauptscheinwerfer)**
Insignia A bis Fahrgestell-Nr. D1999999	07/08->07/13	**5DV 009 720-001**	1	**Xenon-Vorschaltgerät**
Insignia A Kennbuchstabe AVL ab Fahrgestell-Nr. E1000001	08/13->05/17	**1EL 011 165-711**	1	**DE-HIR2-Hauptscheinwerfer, links, mit Blinklicht, mit Tagfahrlicht, mit elektr. LWR-Steller, mit Glühlampen**
		1EL 011 165-721	1	**DE-HIR2-Hauptscheinwerfer, rechts, mit Blinklicht, mit Tagfahrlicht, mit elektr. LWR-Steller, mit Glühlampen**
				Ersatzteile:
		6NM 010 553-601	1	Stellelement, Leuchtweitereglung
		8GH 009 319-001	1	1x12V55W (HIR2)
		8GA 006 841-121	1	1x12V21W (PY21W)
		8GD 008 893-002	1	1x12V21/5W (W21/5W)

Hersteller Modell	Baujahr	Bestell-Nr.	Vp.	Erläuterungen
Opel				
Insignia A				
Insignia A Kennbuchstabe AVB ab Fahrgestell-Nr. E1000001	08/13->05/17	**1EL 011 165-751** **1EL 011 165-761** 6NM 010 553-601 8GH 009 319-001 8GA 006 841-121	1 1 1 1 1	**DE-HIR2-Hauptscheinwerfer, links,** **mit Blinklicht, mit LED-Tagfahrlicht,** **mit elektr. LWR-Steller, mit Glühlampen** **DE-HIR2-Hauptscheinwerfer, rechts,** **mit Blinklicht, mit LED-Tagfahrlicht,** **mit elektr. LWR-Steller, mit Glühlampen** **Ersatzteile:** Stellelement, Leuchtweitereglung 1x12V55W (HIR2) 1x12V21W (PY21W)
Insignia A ab Fahrgestell-Nr. E1000001 (+) Bi-Xenonlicht (+) Kurvenlicht	08/13->05/17	**1ZT 011 166-711** **1ZT 011 166-721** 5DV 009 932-001 8GS 009 028-311 8GH 008 358-121	1 1 1 1 1	**Bi-Xenon/H11-Hauptscheinwerfer, links,** **mit dynamischer Fernlichtregulierung,** **mit Blinklicht, mit LED-Tagfahrlicht,** **mit dynam. Kurvenlicht,** **mit dynam. LWR-Steller,** **ohne Xenon-Vorschaltgerät,** **mit Gasentladungslampe, mit Glühlampe** **Bi-Xenon/H11-Hauptscheinwerfer, rechts,** **mit dynamischer Fernlichtregulierung,** **mit Blinklicht, mit LED-Tagfahrlicht,** **mit dynam. Kurvenlicht,** **mit dynam. LWR-Steller,** **ohne Xenon-Vorschaltgerät,** **mit Gasentladungslampe, mit Glühlampe** **Zubehör:** Xenon-Vorschaltgerät **Ersatzteile:** 1x35W (D3S) 1x12V55W (H11) **Zubehör:** 1x12V24W (PSY24W)
Insignia A ab Fahrgestell-Nr. E1000001	08/13->05/17	**6NM 010 553-601**	1	**Stellelement, Leuchtweitereglung** **(für Halogen-Hauptscheinwerfer)**
Insignia A ab Fahrgestell-Nr. E1000001	08/13->05/17	**5DV 009 932-001**	1	**Xenon-Vorschaltgerät**

Hersteller Modell	Baujahr	Bestell-Nr.	Vp.	Erläuterungen
Opel				
Insignia A		**1NA 354 665-011**	1	**FF-H10-Nebelscheinwerfer, links**
		1NA 354 665-021	1	**FF-H10-Nebelscheinwerfer, rechts**
Insignia A	07/08->07/13			
bis Fahrgestell-Nr. D1999999				**Zubehör:**
		8GH 009 063-121	1	1x12V42W (H10)
Insignia A	08/13->05/17	**1N0 354 826-011**	1	**FF-H10-Nebelscheinwerfer, links, mit Glühlampe**
ab Fahrgestell-Nr. E1000001		**1N0 354 826-021**	1	**FF-H10-Nebelscheinwerfer, rechts, mit Glühlampe**
				Ersatzteile:
		8GH 009 063-121	1	1x12V42W (H10)
Insignia A Fließheck	07/08->07/13	**9EL 176 380-091**	1	**Lichtgehäuse für Heckleuchte, links, mit Nebelschlusslicht**
Kennbuchstabe AX		**9EL 176 380-101**	1	**Lichtgehäuse für Heckleuchte, rechts, mit Rückfahrlicht**
bis Fahrgestell-Nr. D1999999				**Zubehör:**
		9FT 168 372-011	1	Lampenträger, links
		9FT 168 372-021	1	Lampenträger, rechts
		8GA 002 071-131	1	1x12V10W (R10W)
		8GA 002 073-271	1	2x12V21W (P21W) Long Life
		8GA 006 841-121	1	1x12V21W (PY21W)
Insignia A Stufenheck	07/08->07/13	**9EL 176 380-051**	1	**Lichtgehäuse für Heckleuchte, links, mit Nebelschlusslicht**
Kennbuchstabe AU		**9EL 176 380-061**	1	**Lichtgehäuse für Heckleuchte, rechts, mit Rückfahrlicht**
bis Fahrgestell-Nr. D1999999				**Zubehör:**
		9FT 168 372-011	1	Lampenträger, links
		9FT 168 372-021	1	Lampenträger, rechts
		8GA 002 071-131	1	1x12V10W (R10W)
		8GA 002 073-271	1	2x12V21W (P21W) Long Life
		8GA 006 841-121	1	1x12V21W (PY21W)
Insignia A Sports Tourer	07/08->07/13	**9EL 354 668-011**	1	**Lichtgehäuse für Heckleuchte, links, mit Nebelschlusslicht**
		9EL 354 668-021	1	**Lichtgehäuse für Heckleuchte, rechts, mit Rückfahrlicht**
bis Fahrgestell-Nr. D1999999				**Zubehör:**
		8GP 003 594-121	1	1x12V5W (W5W)
		8GA 002 073-271	1	1x12V21W (P21W)
		8GA 006 841-121	1	1x12V21W (PY21W)
		8GH 008 417-001	1	2x12V21W (H21W)

Hersteller Modell	Baujahr	Bestell-Nr.	Vp.	Erläuterungen
Opel				
Meriva A		**1EE 354 535-011**	1	**H7/H1-Hauptscheinwerfer, links, mit Blinklicht, ohne elektr. LWR-Steller**
Meriva A	05/03->05/10	**1EE 354 535-021**	1	**H7/H1-Hauptscheinwerfer, rechts, mit Blinklicht, ohne elektr. LWR-Steller**
				Zubehör:
		8GH 007 157-121	1	1x12V55W (H7)
		8GH 002 089-133	1	1x12V55W (H1)
		8GA 006 841-121	1	1x12V21W (PY21W)
		8GD 008 893-002	1	1x12V21/5W (W21/5W)
Meriva A ab Fahrgestell-Nr. 74086068	01/06->05/10	**1NA 354 663-011**	1	**FF-H3-Nebelscheinwerfer, links**
		1NA 354 663-021	1	**FF-H3-Nebelscheinwerfer, rechts**
				Zubehör:
		8GH 002 090-133	1	1x12V55W (H3)
Meriva B		**1EJ 354 676-011**	1	**FF-H7/H1-Hauptscheinwerfer, links, mit Blinklicht, mit Tagfahrlicht, mit elektr. LWR-Steller**
Meriva B bis Fahrgestell-Nr. E4999999 (-) Abbiegelicht	06/10->12/13	**1EJ 354 676-021**	1	**FF-H7/H1-Hauptscheinwerfer, rechts, mit Blinklicht, mit Tagfahrlicht, mit elektr. LWR-Steller**
				Zubehör:
		8GH 007 157-121	1	1x12V55W (H7)
		8GH 002 089-133	1	2x12V55W (H1)
		8GA 006 841-121	1	1x12V21W (PY21W)
		8GD 008 893-002	1	1x12V21/5W (W21/5W)
Meriva B Fahrgestell-Nr. E4000001 -> E4999999 (+) Abbiegelicht (+) PRO-Code AUY	06/10->12/13	**1ES 354 830-031**	1	**HIR2-Hauptscheinwerfer, links, mit Blinklicht, mit LED-Tagfahrlicht**
		1ES 354 830-041	1	**HIR2-Hauptscheinwerfer, rechts, mit Blinklicht, mit LED-Tagfahrlicht**
				Zubehör:
		8GH 009 319-001	1	2x12V55W (HIR2)
		8GP 009 021-002	1	1x12V21W (WY21W)
Meriva B ab Fahrgestell-Nr. F4000001 (-) Abbiegelicht	01/14->	**1EE 354 830-011**	1	**FF-H7/H1-Hauptscheinwerfer, links, mit Blinklicht, mit Tagfahrlicht**
		1EE 354 830-021	1	**FF-H7/H1-Hauptscheinwerfer, rechts, mit Blinklicht, mit Tagfahrlicht**
				Zubehör:
		8GH 007 157-121	1	1x12V55W (H7)
		8GH 002 089-133	1	2x12V55W (H1)
		8GP 009 021-002	1	1x12V21W (WY21W)
		8GD 008 893-002	1	1x12V21/5W (W21/5W)

Hersteller Modell	Baujahr	Bestell-Nr.	Vp.	Erläuterungen
Opel				
Meriva B		**1N0 354 824-011**	1	**FF-H10-Nebelscheinwerfer, links, mit Glühlampe**
Meriva B	06/10->12/13	**1N0 354 824-021**	1	**FF-H10-Nebelscheinwerfer, rechts, mit Glühlampe**
Fahrgestell-Nr. -> D4999999				**Ersatzteile:**
		8GH 009 063-121	1	1x12V42W (H10)
Meriva B Fahrgestell-Nr. E4000001 -> E4999999 (-) PRO-Code AUY				
Meriva B	->12/13	**1N0 354 825-011**	1	**FF-H10-Nebelscheinwerfer, links, mit Glühlampe**
Fahrgestell-Nr. E4000001 -> E4999999		**1N0 354 825-021**	1	**FF-H10-Nebelscheinwerfer, rechts, mit Glühlampe**
(+) PRO-Code AUY				**Ersatzteile:**
		8GH 009 063-121	1	1x12V42W (H10)
Meriva B	01/14->			
Fahrgestell-Nr. F4000001 ->				
Omega A		**2BA 007 249-011**	1	**Blinkleuchte, links**
		2BA 007 249-021	1	**Blinkleuchte, rechts**
Omega A	10/90->05/94			
ab Fahrgestell-Nr. M1000001				**Zubehör:**
		8GA 002 073-121	1	1x12V21W (P21W)
Omega A	09/86->05/94	**2BM 003 563-111**	1	**Zusatz-Blinkleuchte (gelb)**
				Zubehör:
		8GP 003 594-121	1	1x12V5W (W5W)

Hersteller Modell	Baujahr	Bestell-Nr.	Vp.	Erläuterungen
Opel				
Omega B		**1AG 006 920-211**	1	**H1-Hauptscheinwerfer, links, mit Blinklicht, mit Vorrichtung für elektr. Leuchtweitereglung**
Omega B	03/94->08/97	**1AG 006 920-221**	1	**H1-Hauptscheinwerfer, rechts, mit Blinklicht, mit Vorrichtung für elektr. Leuchtweitereglung**
Kennbuchstabe YW bis Fahrgestell-Nr. V1991158				**Zubehör:**
		6NM 007 282-641	1	Stellelement, Leuchtweitereglung
		8GH 002 089-133	1	2x12V55W (H1) UV-Cut
		8GA 006 841-121	1	1x12V21W (PY21W)
		8GP 003 594-121	1	1x12V5W (W5W)
Omega B	09/97->09/99	**1EL 008 020-251**	1	**DE-H1/H7-Hauptscheinwerfer, links, mit Lichtgehäuse für Blinklicht**
Kennbuchstabe FC		**1EL 008 020-261**	1	**DE-H1/H7-Hauptscheinwerfer, rechts, mit Lichtgehäuse für Blinklicht**
Fahrgestell-Nr. V1991159 -> X1999999 (Auch zur Umrüstung der Modelle 03/94->08/97 geeignet)				**Zubehör:**
		6NM 007 282-641	1	Stellelement, Leuchtweitereglung
		8GH 002 089-133	1	1x12V55W (H1)
		8GH 007 157-121	1	1x12V55W (H7)
		8GA 006 841-121	1	1x12V21W (PY21W)
		8GP 003 594-121	1	1x12V5W (W5W)
Omega B	09/97->09/99	**1EL 007 950-271**	1	**Xenon/H7-Hauptscheinwerfer, links, mit Lichtgehäuse für Blinklicht, ohne Xenon-Vorschaltgerät, ohne LWR-Steller, ohne Gasentladungslampe, ohne Glühlampen**
Kennbuchstabe FA				
Fahrgestell-Nr. W1000001 -> X1999999		**1EL 007 950-281**	1	**Xenon/H7-Hauptscheinwerfer, rechts, mit Lichtgehäuse für Blinklicht, ohne Xenon-Vorschaltgerät, ohne LWR-Steller, ohne Gasentladungslampe, ohne Glühlampen**
(+) Xenonlicht				**Zubehör:**
		5DV 007 760-651	1	Xenon-Vorschaltgerät
		8GS 007 949-261	1	1x35W (D2S)
		8GH 007 157-121	1	1x12V55W (H7)
		8GA 006 841-121	1	1x12V21W (PY21W)
		8GP 003 594-121	1	1x12V5W (W5W)
Omega B	10/99->07/03	**1EL 009 020-211**	1	**DE-H1/H7-Hauptscheinwerfer, links, mit Lichtgehäuse für Blinklicht**
Kennbuchstabe FM		**1EL 009 020-221**	1	**DE-H1/H7-Hauptscheinwerfer, rechts, mit Lichtgehäuse für Blinklicht**
ab Fahrgestell-Nr. Y1000001				**Zubehör:**
		6NM 007 282-641	1	Stellelement, Leuchtweitereglung
		8GH 002 089-133	1	1x12V55W (H1)
		8GH 007 157-121	1	1x12V55W (H7)
		8GA 006 841-121	1	1x12V21W (PY21W)
		8GP 003 594-121	1	1x12V5W (W5W)

Hersteller Modell	Baujahr	Bestell-Nr.	Vp.	Erläuterungen
Opel				
Omega B		**1EL 009 050-211**	1	**Xenon/H7-Hauptscheinwerfer, links, mit Lichtgehäuse für Blinklicht, ohne Xenon-Vorschaltgerät, ohne LWR-Steller, ohne Gasentladungslampe, ohne Glühlampen**
Omega B	10/99->07/03			
ab Fahrgestell-Nr. Y1000001		**1EL 009 050-221**	1	**Xenon/H7-Hauptscheinwerfer, rechts, mit Lichtgehäuse für Blinklicht, ohne Xenon-Vorschaltgerät, ohne LWR-Steller, ohne Gasentladungslampe, ohne Glühlampen**
(+) Xenonlicht				
				Zubehör:
		5DV 007 760-651	1	Xenon-Vorschaltgerät
		8GS 007 949-261	1	1x35W (D2S)
		8GH 007 157-121	1	1x12V55W (H7)
		8GA 006 841-121	1	1x12V21W (PY21W)
		8GP 003 594-121	1	1x12V5W (W5W)
Omega B	03/94->07/03	**6NM 007 282-641**	1	**Stellelement, Leuchtweitereglung (für Halogen-Hauptscheinwerfer)**
Omega B	09/97->07/03	**5DV 007 760-651**	1	**Xenon-Vorschaltgerät**
Omega B Caravan	03/94->09/99	**9EL 143 579-021**	1	**Lichtgehäuse für Heckleuchte, links, mit Nebelschluss- und Rückfahrlicht**
bis Fahrgestell-Nr. X1999999		**9EL 143 580-021**	1	**Lichtgehäuse für Heckleuchte, rechts, mit Nebelschluss- und Rückfahrlicht**
				Zubehör:
		8GD 004 772-121	1	1x12V21/4W (P21/4W)
		8GA 002 073-121	1	2x12V21W (P21W)
		8GA 006 841-121	1	1x12V21W (PY21W)
Omega B Caravan	10/99->07/03	**9EL 152 051-011**	1	**Lichtgehäuse für Heckleuchte, links, (rot/weiß), mit Nebelschluss- und Rückfahrlicht**
ab Fahrgestell-Nr. Y1000001				
				Zubehör:
		8GD 004 772-121	1	1x12V21/4W (P21/4W)
		8GA 002 073-121	1	2x12V21W (P21W)
		8GA 006 841-121	1	1x12V21W (PY21W)

Hersteller Modell	Baujahr	Bestell-Nr.	Vp.	Erläuterungen
Opel				
Signum		**1EL 008 320-071**	1	**DE-H7/FF-H7-Hauptscheinwerfer, links, mit Blinklicht, ohne LWR-Steller**
Signum	05/03->08/05	**1EL 008 320-081**	1	**DE-H7/FF-H7-Hauptscheinwerfer, rechts, mit Blinklicht, ohne LWR-Steller**
Kennbuchstabe GA, BH				**Zubehör:**
bis Fahrgestell-Nr. 51999999		6NM 008 830-601	1	Stellelement, Leuchtweitereglung
		8GH 007 157-121	1	2x12V55W (H7)
		8GP 003 594-121	1	1x12V5W (W5W)
		8GA 006 841-121	1	1x12V21W (PY21W)
Signum	05/03->08/05	**1EL 008 320-131**	1	**DE-H7/FF-H7-Hauptscheinwerfer (schwarz), links, mit Blinklicht, ohne LWR-Steller**
Kennbuchstabe GG, BK		**1EL 008 320-141**	1	**DE-H7/FF-H7-Hauptscheinwerfer (schwarz), rechts, mit Blinklicht, ohne LWR-Steller**
bis Fahrgestell-Nr. 51999999				**Zubehör:**
		6NM 008 830-601	1	Stellelement, Leuchtweitereglung
		8GH 007 157-121	1	2x12V55W (H7)
		8GP 003 594-121	1	1x12V5W (W5W)
		8GA 006 841-121	1	1x12V21W (PY21W)
Signum	05/03->08/05	**1EL 008 321-071**	1	**Xenon/FF-H7-Hauptscheinwerfer, links, mit Blinklicht, ohne Xenon-Vorschaltgerät, ohne Gasentladungslampe, ohne Glühlampen**
Kennbuchstabe GD, BM				
bis Fahrgestell-Nr. 51999999		**1EL 008 321-081**	1	**Xenon/FF-H7-Hauptscheinwerfer, rechts, mit Blinklicht, ohne Xenon-Vorschaltgerät, ohne Gasentladungslampe, ohne Glühlampen**
(+) Xenonlicht (-) Kurvenlicht				**Zubehör:**
		5DV 008 290-004	1	Xenon-Vorschaltgerät
		8GS 007 949-261	1	1x35W (D2S)
		8GH 007 157-121	1	1x12V55W (H7)
		8GP 003 594-121	1	1x12V5W (W5W)
		8GA 006 841-121	1	1x12V21W (PY21W)
Signum	05/03->	**6NM 008 830-601**	1	**Stellelement, Leuchtweitereglung (für Halogen-Hauptscheinwerfer)**

Hersteller Modell	Baujahr	Bestell-Nr.	Vp.	Erläuterungen
Opel				
Signum		**5DV 008 290-004**	1	**Xenon-Vorschaltgerät**
Signum bis Fahrgestell-Nr. 51999999	05/03->08/05			
Signum bis Fahrgestell-Nr. 51999999	05/03->08/05	**5DD 008 319-501**	1	**Zündgerät, Gasentladungslampe**
Vectra A		**1AJ 007 677-031**	1	**H4-Hauptscheinwerfer, links, für Fzg. mit oder ohne Leuchtweitereglung**
Vectra A Kennbuchstabe AG, AL, AN ab Fahrgestell-Nr. P1000001, P5000001, P7000001	10/92->11/95	**1AJ 007 677-041** 8GJ 002 525-131 8GP 003 594-121	1 1 1	**H4-Hauptscheinwerfer, rechts, für Fzg. mit oder ohne Leuchtweitereglung** **Zubehör:** 1x12V60/55W (H4) 1x12V5W (W5W)
Vectra A	04/88->11/95	**2BM 003 563-111** 8GP 003 594-121	1 1	**Zusatz-Blinkleuchte (gelb)** **Zubehör:** 1x12V5W (W5W)
Vectra C		**1EL 008 320-071**	1	**DE-H7/FF-H7-Hauptscheinwerfer, links, mit Blinklicht, ohne LWR-Steller**
Vectra C Kennbuchstabe GA, BH bis Fahrgestell-Nr. 51999999, 58999999	04/02->08/05	**1EL 008 320-081** 6NM 008 830-601 8GH 007 157-121 8GP 003 594-121 8GA 006 841-121	1 1 1 1 1	**DE-H7/FF-H7-Hauptscheinwerfer, rechts, mit Blinklicht, ohne LWR-Steller** **Zubehör:** Stellelement, Leuchtweitereglung 2x12V55W (H7) 1x12V5W (W5W) 1x12V21W (PY21W)

Hersteller Modell	Baujahr	Bestell-Nr.	Vp.	Erläuterungen
Opel				
Vectra C		**1EL 008 321-071**	1	**Xenon/FF-H7-Hauptscheinwerfer, links, mit Blinklicht, ohne Xenon-Vorschaltgerät, ohne Gasentladungslampe, ohne Glühlampen**
Vectra C	04/02->08/05			
Kennbuchstabe GD, BM		**1EL 008 321-081**	1	**Xenon/FF-H7-Hauptscheinwerfer, rechts, mit Blinklicht, ohne Xenon-Vorschaltgerät, ohne Gasentladungslampe, ohne Glühlampen**
bis Fahrgestell-Nr. 51999999, 58999999				
(+) Xenonlicht (-) Kurvenlicht				**Zubehör:**
		5DV 008 290-004	1	Xenon-Vorschaltgerät
		8GS 007 949-261	1	1x35W (D2S)
		8GH 007 157-121	1	1x12V55W (H7)
		8GP 003 594-121	1	1x12V5W (W5W)
		8GA 006 841-121	1	1x12V21W (PY21W)
Vectra C	04/02->08/05	**1EL 008 320-131**	1	**DE-H7/FF-H7-Hauptscheinwerfer (schwarz), links, mit Blinklicht, ohne LWR-Steller, für Umrüstung**
bis Fahrgestell-Nr. 51999999, 58999999		**1EL 008 320-141**	1	**DE-H7/FF-H7-Hauptscheinwerfer (schwarz), rechts, mit Blinklicht, ohne LWR-Steller, für Umrüstung**
				Zubehör:
		6NM 008 830-601	1	Stellelement, Leuchtweitereglung
		8GH 007 157-121	1	2x12V55W (H7)
		8GP 003 594-121	1	1x12V5W (W5W)
		8GA 006 841-121	1	1x12V21W (PY21W)
Vectra C	04/02->08/05	**1EL 008 320-131**	1	**DE-H7/FF-H7-Hauptscheinwerfer (schwarz), links, mit Blinklicht, ohne LWR-Steller**
bis Fahrgestell-Nr. 51999999, 58999999		**1EL 008 320-141**	1	**DE-H7/FF-H7-Hauptscheinwerfer (schwarz), rechts, mit Blinklicht, ohne LWR-Steller**
				Zubehör:
		6NM 008 830-601	1	Stellelement, Leuchtweitereglung
		8GH 007 157-121	1	2x12V55W (H7)
		8GP 003 594-121	1	1x12V5W (W5W)
		8GA 006 841-121	1	1x12V21W (PY21W)
Vectra C	04/02->	**6NM 008 830-601**	1	**Stellelement, Leuchtweitereglung (für Halogen-Hauptscheinwerfer)**

Hersteller Modell	Baujahr	Bestell-Nr.	Vp.	Erläuterungen
Opel				
Vectra C		**5DV 008 290-004**	1	**Xenon-Vorschaltgerät**
Vectra C bis Fahrgestell-Nr. 51999999, 58999999	04/02->08/05			
Vectra C bis Fahrgestell-Nr. 51999999, 58999999	04/02->08/05	**5DD 008 319-501**	1	**Zündgerät, Gasentladungslampe**
Vectra C Fahrgestell-Nr. 41000001 -> 51999999, 48000001 -> 58999999		**1NA 354 661-011** **1NA 354 661-021** 8GH 002 090-133	1 1 1	**FF-H3-Nebelscheinwerfer, links** **FF-H3-Nebelscheinwerfer, rechts** **Zubehör:** 1x12V55W (H3)
Vectra C ab Fahrgestell-Nr. 71000001		**1NA 354 662-011** **1NA 354 662-021** 8GH 002 090-133	1 1 1	**FF-H3-Nebelscheinwerfer, links** **FF-H3-Nebelscheinwerfer, rechts** **Zubehör:** 1x12V55W (H3)
Zafira A (F75_) **Zafira A (F75_)**	04/99->06/05	**1EG 354 539-011** **1EG 354 539-021** 8GH 007 157-121 8GH 005 635-121 8GA 006 841-121 8GD 008 893-002	1 1 1 1 1 1	**H7/HB3-Hauptscheinwerfer, links, mit Blinklicht, ohne elektr. LWR-Steller** **H7/HB3-Hauptscheinwerfer, rechts, mit Blinklicht, ohne elektr. LWR-Steller** **Zubehör:** 1x12V55W (H7) 1x12V60W (HB3) 1x12V21W (PY21W) 1x12V21/5W (W21/5W)

Hersteller Modell	Baujahr	Bestell-Nr.	Vp.	Erläuterungen
Opel				
Zafira A (F75_)		**1NA 354 659-011** **1NA 354 659-021**	1 1	**FF-H3-Nebelscheinwerfer, links** **FF-H3-Nebelscheinwerfer, rechts**
Zafira A (F75_)	04/99->06/05			**Zubehör:**
(-) GSi, OPC		8GH 002 090-133	1	1x12V55W (H3)
Zafira B (A05)		**1NA 354 993-011** **1NA 354 993-021**	1 1	**FF-H3-Nebelscheinwerfer, links** **FF-H3-Nebelscheinwerfer, rechts**
Zafira B (A05)	07/05->			**Zubehör:**
bis Fahrgestell-Nr. 72095156, 7G066981		8GH 002 090-133	1	1x12V55W (H3)
(-) OPC				
Peugeot				
207		**1EF 354 533-011**	1	**H7/H1-Hauptscheinwerfer, links, mit Blinklicht, mit elektr. LWR-Steller, mit Glühlampen**
207 (WA_, WC_)	02/06->08/09			
207 CC (WD_)	02/07->08/09	**1EF 354 533-021**	1	**H7/H1-Hauptscheinwerfer, rechts, mit Blinklicht, mit elektr. LWR-Steller, mit Glühlampen**
207 SW (WK_)	06/07->08/09			
				Ersatzteile:
(-) Kurvenlicht		8GH 007 157-121	1	1x12V55W (H7)
		8GH 002 089-133	1	1x12V55W (H1)
		8GA 006 841-121	1	1x12V21W (PY21W)
		8GP 003 594-121	1	1x12V5W (W5W)
207 (WA_, WC_)	02/06->08/09	**2VP 354 038-011**	1	**Heckleuchte, links, mit Nebelschluss- und Rückfahrlicht**
(-) CC		**2VP 354 038-021**	1	**Heckleuchte, rechts, mit Nebelschluss- und Rückfahrlicht**
				Zubehör:
		8GA 006 841-121	1	1x12V21W (PY21W)
		8GA 002 073-121	1	3x12V21W (P21W)
		8GP 003 594-121	1	1x12V5W (W5W)

Hersteller Modell	Baujahr	Bestell-Nr.	Vp.	Erläuterungen
Peugeot				
207		**2VA 354 673-011**	1	**Heckleuchte, links, mit LED-Schlusslicht, mit Nebelschluss- und Rückfahrlicht**
207 (WA_, WC_)	08/09->	**2VA 354 673-021**	1	**Heckleuchte, rechts, mit LED-Schlusslicht, mit Nebelschluss- und Rückfahrlicht**
(-) CC				**Zubehör:**
		8GA 006 841-121	1	1x12V21W (PY21W)
		8GA 002 073-271	1	2x12V21W (P21W) Long Life
		8GA 002 071-131	1	1x12V10W (R10W)
207 CC (WD_)	02/07->08/09	**2VP 354 039-011**	1	**Heckleuchte, links, mit Nebelschluss- und Rückfahrlicht**
		2VP 354 039-021	1	**Heckleuchte, rechts, mit Nebelschluss- und Rückfahrlicht**
				Zubehör:
		8GA 006 841-121	1	1x12V21W (PY21W)
		8GA 002 073-121	1	3x12V21W (P21W)
		8GP 003 594-121	1	1x12V5W (W5W)
207 SW (WK_)	06/07->	**2VP 354 677-011**	1	**Heckleuchte, links, mit Nebelschluss- und Rückfahrlicht, mit Glühlampen**
		2VP 354 677-021	1	**Heckleuchte, rechts, mit Nebelschluss- und Rückfahrlicht, mit Glühlampen**
				Ersatzteile:
		8GA 006 841-121	1	1x12V21W (PY21W)
		8GA 002 073-121	1	3x12V21W (P21W)
		8GP 003 594-121	1	1x12V5W (W5W)
208		**2SK 354 834-011**	1	**LED-Heckleuchte, links, mit Rückfahrlicht, mit Glühlampen**
208	05/15->	**2SK 354 834-021**	1	**LED-Heckleuchte, rechts, mit Rückfahrlicht, mit Glühlampen**
				Ersatzteile:
		8GA 002 073-121	1	1x12V21W (P21W)
		8GA 006 841-121	1	1x12V21W (PY21W)
208	03/12->	**2NE 010 830-011**	1	**Nebelschlussleuchte, mit Glühlampe**
				Ersatzteile:
		8GA 002 073-121	1	1x12V21W (P21W)

Hersteller Modell	Baujahr	Bestell-Nr.	Vp.	Erläuterungen
Peugeot				
308 II		**2BA 011 395-031**	1	**Blinkleuchte, links, mit Glühlampe**
308 II	09/13->	**2BA 011 395-041**	1	**Blinkleuchte, rechts, mit Glühlampe**
308 SW II	03/14->			**Ersatzteile:**
		8GA 006 841-121	1	1x12V21W (PY21W)
308 II	09/13->	**2BA 012 173-011**	1	**LED-Blinkleuchte, links**
		2BA 012 173-021	1	**LED-Blinkleuchte, rechts**
308 SW II	03/14->			
308 CC		**2NR 009 774-091**	1	**Nebelschlussleuchte, links, mit Glühlampe**
308 CC	04/09->03/15			**Ersatzteile:**
		8GA 002 073-121	1	1x12V21W (P21W)
308 CC	04/09->03/15	**2ZR 009 774-121**	1	**Rückfahrleuchte, rechts, mit Glühlampe**
				Ersatzteile:
		8GA 002 073-121	1	1x12V21W (P21W)
407 Coupé (6C_)		**1EL 008 950-051**	1	**Bi-Xenon-Hauptscheinwerfer, links, mit Blinklicht, mit elektr. LWR-Steller, ohne Xenon-Vorschaltgerät, ohne Gasentladungslampe, mit Glühlampen**
407 Coupé (6C_)	10/05->			
(+) Bi-Xenonlicht (-) Kurvenlicht		**1EL 008 950-061**	1	**Bi-Xenon-Hauptscheinwerfer, rechts, mit Blinklicht, mit elektr. LWR-Steller, ohne Xenon-Vorschaltgerät, ohne Gasentladungslampe, mit Glühlampen**
				Zubehör:
		5DV 009 000-001	1	Xenon-Vorschaltgerät
		8GS 009 028-111	1	1x35W (D1S)
				Ersatzteile:
		8GP 003 594-121	1	1x12V5W (W5W) 1x12V21W (PY21W) Osram Diadem

Hersteller Modell	Baujahr	Bestell-Nr.	Vp.	Erläuterungen
Peugeot				
407 Coupé (6C_)		**1ZS 008 950-251**	1	**Bi-Xenon-Hauptscheinwerfer, links, mit Blinklicht, mit Kurvenlicht, ohne AFS-Steuergerät, mit elektr. LWR-Steller, ohne Xenon-Vorschaltgerät, ohne Gasentladungslampe, ohne Kurvenlichtmodul, mit Glühlampen**
407 Coupé (6C_)	10/05->	**1ZS 008 950-261**	1	**Bi-Xenon-Hauptscheinwerfer, rechts, mit Blinklicht, mit Kurvenlicht, ohne AFS-Steuergerät, mit elektr. LWR-Steller, ohne Xenon-Vorschaltgerät, ohne Gasentladungslampe, ohne Kurvenlichtmodul, mit Glühlampen**
(+) Bi-Xenonlicht (+) Kurvenlicht				
				Zubehör:
		5DV 009 000-001	1	Xenon-Vorschaltgerät
		8GS 009 028-111	1	1x35W (D1S)
				Ersatzteile:
		8GP 003 594-121	1	1x12V5W (W5W) 1x12V21W (PY21W) Osram Diadem
407 Coupé (6C_)	10/05->	**5DV 009 000-001**	1	**Xenon-Vorschaltgerät**
508 RXH		**2PT 010 945-011**	1	**LED-Tagfahrleuchte, links, mit Blinklicht, mit Positionslicht, mit Glühlampe**
508 RXH	11/10->10/14	**2PT 010 945-021**	1	**LED-Tagfahrleuchte, rechts, mit Blinklicht, mit Positionslicht, mit Glühlampe**
				Ersatzteile: 1x12V21W (PY21W) SV
508 RXH	11/10->10/14	**2PT 010 945-031**	1	**LED-Tagfahrleuchte, links, mit Blinklicht, mit Positionslicht**
		2PT 010 945-041	1	**LED-Tagfahrleuchte, rechts, mit Blinklicht, mit Positionslicht**
508 RXH	11/14->	**2PT 010 945-051**	1	**LED-Tagfahrleuchte, links, mit Blinklicht, mit Positionslicht**
		2PT 010 945-061	1	**LED-Tagfahrleuchte, rechts, mit Blinklicht, mit Positionslicht**

Hersteller Modell	Baujahr	Bestell-Nr.	Vp.	Erläuterungen
Peugeot				
2008		**2NR 009 774-091**	1	**Nebelschlussleuchte, links, mit Glühlampe**
2008	03/13->			**Ersatzteile:**
		8GA 002 073-121	1	1x12V21W (P21W)
2008	03/13->	**2ZR 009 774-121**	1	**Rückfahrleuchte, rechts, mit Glühlampe**
				Ersatzteile:
		8GA 002 073-121	1	1x12V21W (P21W)
Partner (5)		**1EG 010 196-011**	1	**H4-Hauptscheinwerfer, links, mit Blinklicht, mit elektr. LWR-Steller**
Partner (5)	11/02->	**1EG 010 196-021**	1	**H4-Hauptscheinwerfer, rechts, mit Blinklicht, mit elektr. LWR-Steller**
				Zubehör:
		8GJ 002 525-131	1	1x12V60/55W (H4)
		8GA 006 841-121	1	1x12V21W (PY21W)
		8GP 003 594-121	1	1x12V5W (W5W)
Porsche				
Cayenne (3PA)		**6NM 008 830-601**	1	**Stellelement, Leuchtweitereglung (für Halogen-Hauptscheinwerfer)**
Cayenne (3PA)	09/02->01/07			
Cayenne (92A)		**6NM 010 553-601**	1	**Stellelement, Leuchtweitereglung (für Xenon-Hauptscheinwerfer)**
Cayenne (92A)	06/14->			
Cayenne (92A)	06/14->	**5DV 009 932-001**	1	**Xenon-Vorschaltgerät**

Porsche - Puch

Hersteller Modell	Baujahr	Bestell-Nr.	Vp.	Erläuterungen
Porsche				
Panamera (970)		**6NM 010 553-601**	1	**Stellelement, Leuchtweitereglung**
Panamera (970)	04/13->			
911		**2NE 003 030-167**	12	**Nebelschlussleuchte, mit Glühlampe**
911	65->86			**Ersatzteile:**
		8GA 002 073-121	1	1x12V21W (P21W)
944		**6NM 004 375-687**	20	**Stellelement, Leuchtweitereglung**
944	85->07/91			
Puch				
G-Klasse (W 460)		**1A8 003 060-541**	1	**Hauptscheinwerfer, ohne Vorrichtung für Leuchtweitereglung**
230 G - 300 GD (G-Klasse, W 460)	03/79->07/93			**Ersatzteile:**
		1A8 121 149-001	1	Scheinwerfereinsatz
230 G, 230 GE, 240 GD, 250 GD, 280 GE, 300 GD		9GH 116 966-011	10	Kappe
		9FF 126 444-001	10	Lampenfassung für Begrenzungslicht
bis Fahrgestell-Nr. 026460, 900523				**Zubehör:**
		8GD 002 088-141	1	1x12V45/40W (R2) Halogen
		8GP 002 067-121	1	1x12V4W (T4W)

Hersteller Modell	Baujahr	Bestell-Nr.	Vp.	Erläuterungen
Puch				
G-Klasse (W 460)		**1A8 003 060-761**	1	**H4-Hauptscheinwerfer, ohne Vorrichtung für Leuchtweitereglung**
230 G - 300 GD (G-Klasse, W 460)	03/79->07/93			**Ersatzteile:**
		9GH 116 966-011	10	Kappe
230 G, 230 GE, 240 GD, 250 GD, 280 GE, 300 GD		9FF 126 444-001	10	Lampenfassung für Begrenzungslicht
				Zubehör:
bis Fahrgestell-Nr. 066928, 905172		8GJ 002 525-131	1	1x12V60/55W (H4)
		8GP 002 067-121	1	1x12V4W (T4W)
230 G - 300 GD (G-Klasse, W 460)	03/79->07/93	**1A8 004 148-001**	1	**H4-Hauptscheinwerfer, mit Vorrichtung für Leuchtweitereglung**
230 G, 230 GE, 240 GD, 250 GD, 280 GE, 300 GD				**Ersatzteile:**
		9GH 116 966-011	10	Kappe
		9FF 126 444-001	10	Lampenfassung für Begrenzungslicht
ab Fahrgestell-Nr. 066929, 905173				**Zubehör:**
		8GJ 002 525-131	1	1x12V60/55W (H4)
		8GP 002 067-121	1	1x12V4W (T4W)
230 G - 300 GD (G-Klasse, W 460)	05/79->03/90	**2NE 002 589-047**	10	**Nebelschlussleuchte**
				Ersatzteile:
		9EL 112 763-001	5	Lichtscheibe mit Schrauben
				Zubehör:
		8GA 002 073-121	1	1x12V21W (P21W)
G-Klasse (W 461)		**1A8 003 060-541**	1	**Hauptscheinwerfer, ohne Vorrichtung für Leuchtweitereglung**
230 GE - G 300 CDI (G-Klasse, W 461)	02/90->			**Ersatzteile:**
		1A8 121 149-001	1	Scheinwerfereinsatz
230 GE, 250 GD, 290 GD, G 280 CDI, G 290 D, G 300 CDI		9GH 116 966-011	10	Kappe
		9FF 126 444-001	10	Lampenfassung für Begrenzungslicht
				Zubehör:
bis Fahrgestell-Nr. 026939		8GD 002 088-141	1	1x12V45/40W (R2) Halogen
		8GP 002 067-121	1	1x12V4W (T4W)

Hersteller Modell	Baujahr	Bestell-Nr.	Vp.	Erläuterungen
Puch				
G-Klasse (W 461)		**1A8 003 060-761**	1	**H4-Hauptscheinwerfer, ohne Vorrichtung für Leuchtweitereglung**
230 GE - G 300 CDI (G-Klasse, W 461)	02/90->			**Ersatzteile:**
		9GH 116 966-011	10	Kappe
230 GE, 250 GD, 290 GD, G 280 CDI, G 290 D, G 300 CDI		9FF 126 444-001	10	Lampenfassung für Begrenzungslicht
				Zubehör:
		8GJ 002 525-131	1	1x12V60/55W (H4)
ab Fahrgestell-Nr. 026940		8GP 002 067-121	1	1x12V4W (T4W)
230 GE - G 300 CDI (G-Klasse, W 461)	02/90->	**1A8 004 148-001**	1	**H4-Hauptscheinwerfer, mit Vorrichtung für Leuchtweitereglung**
230 GE, 250 GD, 290 GD, G 280 CDI, G 290 D, G 300 CDI				**Ersatzteile:**
		9GH 116 966-011	10	Kappe
		9FF 126 444-001	10	Lampenfassung für Begrenzungslicht
				Zubehör:
		8GJ 002 525-131	1	1x12V60/55W (H4)
		8GP 002 067-121	1	1x12V4W (T4W)
G 270 CDI - G 300 CDI (G-Klasse, W 461)	02/90->	**2NE 002 589-047**	10	**Nebelschlussleuchte**
				Ersatzteile:
		9EL 112 763-001	5	Lichtscheibe mit Schrauben
				Zubehör:
		8GA 002 073-121	1	1x12V21W (P21W)
G-Klasse (W 463)		**1A8 004 148-001**	1	**H4-Hauptscheinwerfer, mit Vorrichtung für Leuchtweitereglung**
200 GE - G 63 AMG (G-Klasse, W 463)	09/89->			**Ersatzteile:**
		9GH 116 966-011	10	Kappe
200 GE, 230 GE, 250 GD, G 270 CDI, 300 GD, 300 GE, G 300 TD, G 320, G 320 CDI, 350 G Turbo D, G 36 AMG, G 350 CDI, G 400 CDI, G 500, G 500 E, G 55 AMG		9FF 126 444-001	10	Lampenfassung für Begrenzungslicht
				Zubehör:
		8GJ 002 525-131	1	1x12V60/55W (H4)
		8GP 002 067-121	1	1x12V4W (T4W)
bis Fahrgestell-Nr. 122472				

Hersteller Modell	Baujahr	Bestell-Nr.	Vp.	Erläuterungen
Puch				
G-Klasse (W 463)		**1ZS 271 531-111**	1	**Bi-Xenon-Hauptscheinwerfer, links und rechts, mit dynam. LWR-Steller, mit Xenon-Vorschaltgerät, mit Gasentladungslampe, mit Glühlampe**
200 GE - G 63 AMG (G-Klasse, W 463)	07/06->			
G 270 CDI, G 320, G 320 CDI, G 350 CDI, G 400 CDI, G 500, G 55 AMG, G 63 AMG				**Ersatzteile:**
		5DV 009 000-001	1	Xenon-Vorschaltgerät
		8GS 009 028-111	1	1x35W (D1S)
		8GP 003 594-121	1	1x12V5W (W5W)
ab Fahrgestell-Nr. X 166926				
(+) Bi-Xenonlicht				
200 GE - G 63 AMG (G-Klasse, W 463)	07/06->	**5DV 009 000-001**	1	**Xenon-Vorschaltgerät**
200 GE - G 63 AMG (G-Klasse, W 463)	09/89->	**2NE 002 589-047**	10	**Nebelschlussleuchte**
				Ersatzteile:
		9EL 112 763-001	5	Lichtscheibe mit Schrauben
				Zubehör:
		8GA 002 073-121	1	1x12V21W (P21W)
Renault				
Avantime (DE0)		**6NM 007 878-501**	1	**Stellelement, Leuchtweitereglung (für Halogen-Hauptscheinwerfer)**
Avantime (DE0)	09/01->05/03			

Hersteller Modell	Baujahr	Bestell-Nr.	Vp.	Erläuterungen
Renault				
Clio II (B/C/B0/1_)				
Clio II (B/C/B0/1_) **RN, RT, RXE, SI**	09/98->05/01	**1EE 007 350-091**	1	**H4-Hauptscheinwerfer, links,** **mit Blinklicht,** **ohne LWR-Steller, ohne Glühlampen**
		1EE 007 350-101	1	**H4-Hauptscheinwerfer, rechts,** **mit Blinklicht,** **ohne LWR-Steller, ohne Glühlampen**
				Zubehör:
		6NM 007 878-501	1	Stellelement, Leuchtweitereglung
		8KA 152 601-001	1	Leitung für Umrüstung des H4-Hauptscheinwerfers auf den DE-HB3/H7-Hauptscheinwerfer
		8GJ 002 525-131	1	1x12V60/55W (H4)
		8GP 003 594-121	1	1x12V5W (W5W)
		8GA 006 841-121	1	1x12V21W (PY21W)
Clio II (B/C/B0/1_) **Initiale, 16V**	09/98->05/01	**1EL 007 510-091**	1	**DE-HB3/H7-Hauptscheinwerfer, links,** **mit Blinklicht,** **ohne LWR-Steller, ohne Glühlampen**
		1EL 007 510-101	1	**DE-HB3/H7-Hauptscheinwerfer, rechts,** **mit Blinklicht,** **ohne LWR-Steller, ohne Glühlampen**
				Zubehör:
		6NM 007 878-501	1	Stellelement, Leuchtweitereglung
		8KA 152 601-001	1	Leitung für Umrüstung des H4-Hauptscheinwerfers auf den DE-HB3/H7-Hauptscheinwerfer
		8GH 005 635-121	1	1x12V60W (HB3)
		8GH 007 157-121	1	1x12V55W (H7)
		8GP 003 594-121	1	1x12V5W (W5W)
		8GA 006 841-121	1	1x12V21W (PY21W)
Clio II (B/C/B0/1_)	06/01->12/03	**1DB 008 461-191**	1	**H1/H7-Hauptscheinwerfer, links,** **mit Blinklicht, mit schwarzer Blende,** **ohne elektr. LWR-Steller, ohne Glühlampen**
		1DB 008 461-201	1	**H1/H7-Hauptscheinwerfer, rechts,** **mit Blinklicht, mit schwarzer Blende,** **ohne elektr. LWR-Steller, ohne Glühlampen**
				Zubehör:
		6NM 007 878-501	1	Stellelement, Leuchtweitereglung
		8GH 007 157-121	1	1x12V55W (H7)
		8GH 002 089-133	1	1x12V55W (H1)
		8GP 003 594-121	1	1x12V5W (W5W)
		8GA 006 841-121	1	1x12V21W (PY21W)
Clio II (B/C/B0/1_)	01/04->05/09	**1DB 008 461-731**	1	**H1/H7-Hauptscheinwerfer, links,** **mit Blinklicht, mit grauer Blende,** **ohne elektr. LWR-Steller, mit Glühlampen**
		1DB 008 461-741	1	**H1/H7-Hauptscheinwerfer, rechts,** **mit Blinklicht, mit grauer Blende,** **ohne elektr. LWR-Steller, mit Glühlampen**
				Zubehör:
		6NM 007 878-501	1	Stellelement, Leuchtweitereglung
				Ersatzteile:
		8GH 007 157-121	1	1x12V55W (H7)
		8GH 002 089-133	1	1x12V55W (H1)
		8GP 003 594-121	1	1x12V5W (W5W)
		8GA 006 841-121	1	1x12V21W (PY21W)

Hersteller Modell	Baujahr	Bestell-Nr.	Vp.	Erläuterungen
Renault				
Clio II (B/C/B0/1_)				
Clio II (B/C/B0/1_) (+) Xenonlicht	06/01->12/03	**1DL 008 461-791**	1	**Xenon/H7-Hauptscheinwerfer, links, mit Blinklicht, mit anthrazitgrauer Blende, ohne elektr. LWR-Steller, ohne Xenon-Vorschaltgerät, ohne Gasentladungslampe, ohne Glühlampen**
		1DL 008 461-801	1	**Xenon/H7-Hauptscheinwerfer, rechts, mit Blinklicht, mit anthrazitgrauer Blende, ohne elektr. LWR-Steller, ohne Xenon-Vorschaltgerät, ohne Gasentladungslampe, ohne Glühlampen**
				Zubehör:
		5DV 008 290-004	1	Xenon-Vorschaltgerät
		8GS 007 949-261	1	1x35W (D2S)
		8GH 007 157-121	1	1x12V55W (H7)
		8GA 006 841-121	1	1x12V21W (PY21W)
		8GP 003 594-121	1	1x12V5W (W5W)
Clio II (B/C/B0/1_) (+) Xenonlicht	01/04->05/09	**1DL 008 461-771**	1	**Xenon/H7-Hauptscheinwerfer, links, mit Blinklicht, mit hellgrauer Blende, ohne elektr. LWR-Steller, ohne Xenon-Vorschaltgerät, ohne Gasentladungslampe, mit Glühlampen**
		1DL 008 461-781	1	**Xenon/H7-Hauptscheinwerfer, rechts, mit Blinklicht, mit hellgrauer Blende, ohne elektr. LWR-Steller, ohne Xenon-Vorschaltgerät, ohne Gasentladungslampe, mit Glühlampen**
				Zubehör:
		5DV 008 290-004	1	Xenon-Vorschaltgerät
		8GS 007 949-261	1	1x35W (D2S)
				Ersatzteile:
		8GH 007 157-121	1	1x12V55W (H7)
		8GA 006 841-121	1	1x12V21W (PY21W)
		8GP 003 594-121	1	1x12V5W (W5W)
Clio II (B/C/B0/1_)	06/09->	**1DB 008 461-851**	1	**H1/H7-Hauptscheinwerfer, links, mit Blinklicht, mit verchromter Blende, ohne elektr. LWR-Steller, mit Glühlampen**
		1DB 008 461-861	1	**H1/H7-Hauptscheinwerfer, rechts, mit Blinklicht, mit verchromter Blende, ohne elektr. LWR-Steller, mit Glühlampen**
				Zubehör:
		6NM 007 878-501	1	Stellelement, Leuchtweitereglung
				Ersatzteile:
		8GH 007 157-121	1	1x12V55W (H7)
		8GH 002 089-133	1	1x12V55W (H1)
		8GP 003 594-121	1	1x12V5W (W5W)
		8GA 006 841-121	1	1x12V21W (PY21W)
Clio II (B/C/B0/1_)	09/98->11/04	**6NM 007 878-501**	1	**Stellelement, Leuchtweitereglung**
Clio II (B/C/B0/1_)	11/04->	**6NM 007 878-561**	1	**Stellelement, Leuchtweitereglung**

Hersteller Modell	Baujahr	Bestell-Nr.	Vp.	Erläuterungen
Renault				
Clio II (B/C/B0/1_)		**5DV 008 290-004**	1	**Xenon-Vorschaltgerät**
Clio II (B/C/B0/1_)	06/01->			
Clio II (B/C/B0/1_)	06/01->	**5DD 008 319-501**	1	**Zündgerät, Gasentladungslampe**
Clio III (C/BR1J, C/BR1Q)		**1EE 354 536-011**	1	**H7-Hauptscheinwerfer, links, mit Blinklicht, ohne elektr. LWR-Steller**
Clio III (C/BR1J, C/BR1Q)	06/05->12/07	**1EE 354 536-021**	1	**H7-Hauptscheinwerfer, rechts, mit Blinklicht, ohne elektr. LWR-Steller**
(-) Kurvenlicht				**Zubehör:**
		8GH 007 157-121	1	2x12V55W (H7)
		8GA 006 841-121	1	1x12V21W (PY21W)
		8GD 008 893-002	1	1x12V21/5W (W21/5W)
Clio IV (BH_)		**1PH 012 867-011**	1	**LED-Nebel-/Fernscheinwerfer, links, mit Abbiegelicht**
Clio IV RS	09/16->	**1PH 012 867-021**	1	**LED-Nebel-/Fernscheinwerfer, rechts, mit Abbiegelicht**
Espace III (JE0_)		**6NM 007 878-501**	1	**Stellelement, Leuchtweitereglung (für Halogen-Hauptscheinwerfer)**
Espace III (JE0_)	11/96->10/02			

Hersteller Modell	Baujahr	Bestell-Nr.	Vp.	Erläuterungen
Renault				
Espace IV (JK0/1_)		**1EB 008 453-091**	1	**FF-H7/H3-Hauptscheinwerfer, links, mit Blinklicht, mit elektr. LWR-Steller**
Espace IV (JK0/1_)	11/02->04/06	**1EB 008 453-101**	1	**FF-H7/H3-Hauptscheinwerfer, rechts, mit Blinklicht, mit elektr. LWR-Steller**
				Ersatzteile:
		6NM 007 878-501	1	Stellelement, Leuchtweitereglung
				Zubehör:
		8GH 007 157-121	1	1x12V55W (H7)
		8GH 002 090-133	1	1x12V55W (H3)
		8GP 003 594-121	1	1x12V5W (W5W)
		8GA 006 841-121	1	1x12V21W (PY21W)
Espace IV (JK0/1_) (+) Bi-Xenonlicht	11/02->04/06	**1EL 008 454-091**	1	**Bi-Xenon/FF-H1-Hauptscheinwerfer, links, mit Blinklicht, ohne LWR-Steller, ohne Xenon-Vorschaltgerät, ohne Gasentladungslampe, ohne Glühlampen Bi-Xenon/FF-H1-Hauptscheinwerfer, rechts, mit Blinklicht, ohne LWR-Steller, ohne Xenon-Vorschaltgerät, ohne Gasentladungslampe, ohne Glühlampen, nur Ersatzteile lieferbar**
				Ersatzteile:
		9GH 156 191-001	1	Kappe
				Zubehör:
		5DV 008 290-004	1	Xenon-Vorschaltgerät
		8GS 007 949-261	1	1x35W (D2S)
		8GH 002 089-133	1	1x12V55W (H1)
		8GP 003 594-121	1	1x12V5W (W5W)
		8GA 006 841-121	1	1x12V21W (PY21W)
Espace IV (JK0/1_)	11/02->11/04	**6NM 007 878-501**	1	**Stellelement, Leuchtweitereglung (für Halogen-Hauptscheinwerfer)**
Espace IV (JK0/1_)	11/04->04/06	**6NM 007 878-561**	1	**Stellelement, Leuchtweitereglung (für Halogen-Hauptscheinwerfer)**
Espace IV (JK0/1_)	11/02->04/06	**5DV 008 290-004**	1	**Xenon-Vorschaltgerät**
Espace IV (JK0/1_)	11/02->04/06	**5DD 008 319-501**	1	**Zündgerät, Gasentladungslampe**

Hersteller Modell	Baujahr	Bestell-Nr.	Vp.	Erläuterungen
Renault				
Espace V (JR_)		**2SD 011 661-031**	1	**LED-Heckleuchte Außenteil, links**
		2SD 011 661-041	1	**LED-Heckleuchte Außenteil, rechts**
Espace V (JR_)	02/15->			
Espace V (JR_)	02/15->	**2TZ 011 662-031**	1	**LED-Heckleuchte Innenteil, links, mit Schluss- und Rückfahrlicht, mit Glühlampe**
		2TZ 011 662-041	1	**LED-Heckleuchte Innenteil, rechts, mit Schluss- und Rückfahrlicht, mit Glühlampe**
				Ersatzteile:
		8GA 008 246-001	1	1x12V16W (W16W)
Grand Scénic II (JM0/1_)		**1EG 008 862-171**	1	**FF-H7/H1-Hauptscheinwerfer, links, mit Blinklicht, ohne elektr. LWR-Steller, mit Glühlampen**
Grand Scénic II (JM0/1_)	04/04->07/06	**1EG 008 862-181**	1	**FF-H7/H1-Hauptscheinwerfer, rechts, mit Blinklicht, ohne elektr. LWR-Steller, mit Glühlampen**
				Zubehör:
		6NM 007 878-501	1	Stellelement, Leuchtweitereglung ->11/04
		6NM 007 878-561	1	Stellelement, Leuchtweitereglung 11/04->
				Ersatzteile:
		8GH 007 157-121	1	2x12V55W (H7)
		8GH 002 089-133	1	1x12V55W (H1)
		8GA 006 841-121	1	1x12V21W (PY21W)
		8GP 003 594-121	1	1x12V5W (W5W)
Grand Scénic II (JM0/1_)	04/04->07/06	**1EL 008 862-191**	1	**Bi-Xenon/FF-H1-Hauptscheinwerfer, links, mit Blinklicht, mit dynam. LWR-Steller, ohne Xenon-Vorschaltgerät, ohne Gasentladungslampe, ohne Glühlampen**
(+) Bi-Xenonlicht		**1EL 008 862-201**	1	**Bi-Xenon/FF-H1-Hauptscheinwerfer, rechts, mit Blinklicht, mit dynam. LWR-Steller, ohne Xenon-Vorschaltgerät, ohne Gasentladungslampe, ohne Glühlampen**
				Ersatzteile:
		5DD 008 319-501	1	Zündgerät, Gasentladungslampe
				Zubehör:
		5DV 008 290-004	1	Xenon-Vorschaltgerät
		8GS 007 949-261	1	1x35W (D2S)
		8GH 002 089-133	1	1x12V55W (H1)
		8GP 003 594-121	1	1x12V5W (W5W)
		8GA 006 841-121	1	1x12V21W (PY21W)

Hersteller Modell	Baujahr	Bestell-Nr.	Vp.	Erläuterungen
Renault				
Grand Scénic II (JM0/1_)				
Grand Scénic II (JM0/1_)	08/06->	**1EL 009 447-091**	1	**DE-H7/H1-Hauptscheinwerfer, links, mit Blinklicht, ohne elektr. LWR-Steller, ohne Glühlampen**
		1EL 009 447-101	1	**DE-H7/H1-Hauptscheinwerfer, rechts, mit Blinklicht, ohne elektr. LWR-Steller, ohne Glühlampen**
				Zubehör:
		8GH 007 157-121	1	1x12V55W (H7)
		8GH 002 089-133	1	1x12V55W (H1)
		8GA 006 841-121	1	1x12V21W (PY21W)
		8GP 003 594-121	1	1x12V5W (W5W)
Grand Scénic II (JM0/1_)	08/06->	**1EL 009 447-391**	1	**DE-H7/H1-Hauptscheinwerfer, links, mit Blinklicht, mit schwarzer Blende, ohne elektr. LWR-Steller, ohne Glühlampen**
		1EL 009 447-401	1	**DE-H7/H1-Hauptscheinwerfer, rechts, mit Blinklicht, mit schwarzer Blende, ohne elektr. LWR-Steller, ohne Glühlampen**
				Zubehör:
		8GH 007 157-201	1	1x12V55W (H7) Long Life
		8GH 002 089-133	1	1x12V55W (H1)
		8GA 006 841-121	1	1x12V21W (PY21W)
		8GH 007 643-121	1	1x12V6W (H6W) Long Life
Grand Scénic II (JM0/1_) (+) Bi-Xenonlicht	08/06->	**1EL 009 447-131**	1	**Bi-Xenon/H1-Hauptscheinwerfer, links, mit Blinklicht, ohne LWR-Steller, ohne Xenon-Vorschaltgerät, ohne Gasentladungslampe, ohne Glühlampen**
				Zubehör:
		5DV 009 000-001	1	Xenon-Vorschaltgerät
		8GS 009 028-111	1	1x35W (D1S)
		8GH 002 089-133	1	1x12V55W (H1)
		8GA 006 841-121	1	1x12V21W (PY21W)
		8GP 003 594-121	1	1x12V5W (W5W)
Grand Scénic II (JM0/1_)	04/04->11/04	**6NM 007 878-501**	1	**Stellelement, Leuchtweitereglung (für Halogen-Hauptscheinwerfer)**
Grand Scénic II (JM0/1_)	11/04->07/06	**6NM 007 878-561**	1	**Stellelement, Leuchtweitereglung (für Halogen-Hauptscheinwerfer)**
Grand Scénic II (JM0/1_)	04/04->07/06	**5DV 008 290-004**	1	**Xenon-Vorschaltgerät**

Hersteller Modell	Baujahr	Bestell-Nr.	Vp.	Erläuterungen
Renault				
Grand Scénic II (JM0/1_)		**5DD 008 319-501**	1	**Zündgerät, Gasentladungslampe**
Grand Scénic II (JM0/1_)	04/04->07/06			
Grand Scénic II (JM0/1_)	08/06->	**5DV 009 000-001**	1	**Xenon-Vorschaltgerät**
Grand Scénic II (JM0/1_)	04/04->01/05	**2SK 008 659-091**	1	**Heckleuchte (rot/rosa/rot), links, mit Nebelschluss- und Rückfahrlicht, mit Glühlampen**
		2SK 008 659-101	1	**Heckleuchte (rot/rosa/rot), rechts, mit Nebelschluss- und Rückfahrlicht, mit Glühlampen**
				Ersatzteile:
		8GD 002 078-121	1	1x12V21/5W (P21/5W)
		8GA 002 073-121	1	2x12V21W (P21W)
		8GA 006 841-121	1	1x12V21W (PY21W)
Grand Scénic II (JM0/1_)	01/05->07/06	**2SK 008 659-111**	1	**Heckleuchte (rot/glasklar/rot), links, mit Nebelschluss- und Rückfahrlicht, mit Glühlampen**
		2SK 008 659-121	1	**Heckleuchte (rot/glasklar/rot), rechts, mit Nebelschluss- und Rückfahrlicht, mit Glühlampen**
				Ersatzteile:
		8GD 002 078-121	1	1x12V21/5W (P21/5W)
		8GA 002 073-121	1	2x12V21W (P21W)
		8GA 006 841-121	1	1x12V21W (PY21W)
Grand Scénic II (JM0/1_)	08/06->	**2SK 009 467-111**	1	**Heckleuchte, links, mit Nebelschluss- und Rückfahrlicht, mit LED-Schlusslicht, mit Glühlampen**
		2SK 009 467-121	1	**Heckleuchte, rechts, mit Nebelschluss- und Rückfahrlicht, mit LED-Schlusslicht, mit Glühlampen**
				Ersatzteile:
		8GA 002 073-121	1	2x12V21W (P21W)
		8GA 006 841-121	1	1x12V21W (PY21W)

Hersteller Modell	Baujahr	Bestell-Nr.	Vp.	Erläuterungen
Renault				
Grand Scénic IV (R9_)				
Grand Scénic IV (R9_)	09/16->	**1EL 012 293-011**	1	**DE-H7-Hauptscheinwerfer, links, mit Blinklicht, mit LED-Tagfahrlicht, mit elektr. LWR-Steller, mit Glühlampen**
		1EL 012 293-021	1	**DE-H7-Hauptscheinwerfer, rechts, mit Blinklicht, mit LED-Tagfahrlicht, mit elektr. LWR-Steller, mit Glühlampen**
				Ersatzteile:
		8GH 007 157-121	1	2x12V55W (H7)
		8GA 006 841-121	1	1x12V21W (PY21W)
Grand Scénic IV (R9_)	09/16->	**1EX 012 293-091**	1	**LED-Hauptscheinwerfer, links, mit Blinklicht, mit LED-Tagfahrlicht, mit elektr. LWR-Steller, ohne LED-Steuergerät, mit Glühlampe**
(+) LED		**1EX 012 293-101**	1	**LED-Hauptscheinwerfer, rechts, mit Blinklicht, mit LED-Tagfahrlicht, mit elektr. LWR-Steller, ohne LED-Steuergerät, mit Glühlampe**
				Ersatzteile:
		8GA 006 841-121	1	1x12V21W (PY21W)
Kadjar (HA_, HL_)				
Kadjar (HA_, HL_)	06/15->	**1EL 011 770-111**	1	**FF-H7-Hauptscheinwerfer, links, mit Blinklicht, mit LED-Tagfahrlicht, ohne LED-Steuergerät, mit elektr. LWR-Steller, mit Glühlampen**
		1EL 011 770-121	1	**FF-H7-Hauptscheinwerfer, rechts, mit Blinklicht, mit LED-Tagfahrlicht, ohne LED-Steuergerät, mit elektr. LWR-Steller, mit Glühlampen**
				Ersatzteile:
		8GH 007 157-121	1	2x12V55W (H7)
		8GA 006 841-121	1	1x12V21W (PY21W)
Kadjar (HA_, HL_)	06/15->	**1EX 011 770-311**	1	**LED-Hauptscheinwerfer, links, mit Blinklicht, mit LED-Tagfahrlicht, ohne LED-Steuergerät, mit Glühlampe**
(+) LED		**1EX 011 770-321**	1	**LED-Hauptscheinwerfer, rechts, mit Blinklicht, mit LED-Tagfahrlicht, ohne LED-Steuergerät, mit Glühlampe**
				Ersatzteile:
		8GA 006 841-121	1	1x12V21W (PY21W)
Kangoo (KC0/1_)		**6NM 007 878-501**	1	**Stellelement, Leuchtweitereglung**
Kangoo (KC0/1_)	08/97->11/04			

Hersteller Modell	Baujahr	Bestell-Nr.	Vp.	Erläuterungen
Renault				
Kangoo (KC0/1_)		**6NM 007 878-561**	1	**Stellelement, Leuchtweitereglung**
Kangoo (KC0/1_)	11/04->01/08			
Laguna I (B56_, 556_, K56_)		**1AG 006 560-251**	1	**FF-H1-Hauptscheinwerfer, links, mit manueller Leuchtweitereglung**
Laguna I (B56_, 556_, K56_)	11/93->05/98	**1AG 006 560-261**	1	**FF-H1-Hauptscheinwerfer, rechts, mit manueller Leuchtweitereglung**
				Zubehör:
		8GH 002 089-133	1	2x12V55W (H1) UV-Cut
		8GP 003 594-121	1	1x12V5W (W5W)
Laguna I (B56_, 556_, K56_)	05/98->08/02	**1EJ 007 833-091**	1	**H7-Hauptscheinwerfer, links, mit Lichtgehäuse für Blinklicht**
		1EJ 007 833-101	1	**H7-Hauptscheinwerfer, rechts, mit Lichtgehäuse für Blinklicht**
				Zubehör:
		6NM 007 878-501	1	Stellelement, Leuchtweitereglung
		8GH 007 157-121	1	2x12V55W (H7)
		8GA 006 841-121	1	1x12V21W (PY21W)
		8GP 003 594-121	1	1x12V5W (W5W)
Laguna I (B56_, 556_, K56_)	05/98->08/02	**6NM 007 878-501**	1	**Stellelement, Leuchtweitereglung**
Laguna II (BG0/1_, KG0/1_)		**6NM 007 878-501**	1	**Stellelement, Leuchtweitereglung (für Halogen-Hauptscheinwerfer)**
Laguna II (BG0/1_, KG0/1_)	03/01->11/04			
Laguna II (BG0/1_, KG0/1_)	11/04->	**6NM 007 878-561**	1	**Stellelement, Leuchtweitereglung (für Halogen-Hauptscheinwerfer)**
Mastermaxi (FH/HH/UH)		**6NM 007 878-501**	1	**Stellelement, Leuchtweitereglung**
Mastermaxi (FH/HH/UH)	04/98->11/04			

Hersteller Modell	Baujahr	Bestell-Nr.	Vp.	Erläuterungen
Renault				
Mastermaxi (FH/HH/UH)		**6NM 007 878-561**	1	**Stellelement, Leuchtweitereglung**
Mastermaxi (FH/HH/UH)	11/04->			
Mégane I		**6NM 007 878-501**	1	**Stellelement, Leuchtweitereglung**
Mégane Fließheck (BA0/1_)	01/96->08/03			
Mégane Cabriolet (EA0/1_)	10/96->08/03			
Mégane Coach (DA0/1_)	03/96->08/03			
Mégane Classic (LA0/1_)	09/96->08/03			
Mégane Scenic (JA0/1_)	01/97->09/99			
Mégane Fließheck (BA0/1_)	03/99->08/03	**2VP 008 101-031**	1	**Heckleuchte, links, mit Nebelschluss- und Rückfahrlicht**
		2VP 008 101-041	1	**Heckleuchte, rechts, mit Nebelschluss- und Rückfahrlicht**
				Zubehör:
		8GA 002 071-121	1	1x12V5W (R5W)
		8GA 002 073-121	1	2x12V21W (P21W)
		8GA 006 841-121	1	1x12V21W (PY21W)
		8GD 002 078-121	1	1x12V21/5W (P21/5W)
Mégane II		**2VP 008 736-111**	1	**Heckleuchte, links, mit Nebelschluss- und Rückfahrlicht, mit Glühlampen**
Mégane II CC (EM0/1_)	09/03->12/09	**2VP 008 736-121**	1	**Heckleuchte, rechts, mit Nebelschluss- und Rückfahrlicht, mit Glühlampen**
				Ersatzteile:
		8GD 002 078-121	1	1x12V21/5W (P21/5W)
		8GA 002 073-121	1	2x12V21W (P21W)
		8GA 006 841-121	1	1x12V21W (PY21W)
Mégane II Grandtour (KM0/1_)	08/03->12/05	**2VP 964 892-011**	1	**Heckleuchte, links, mit Nebelschluss- und Rückfahrlicht, mit Glühlampen**
		2VP 964 892-021	1	**Heckleuchte, rechts, mit Rückfahrlicht, mit Glühlampen**
				Ersatzteile:
		8GD 002 078-121	1	1x12V21/5W (P21/5W)
		8GA 002 073-121	1	2x12V21W (P21W)
		8GA 006 841-121	1	1x12V21W (PY21W)

Hersteller Modell	Baujahr	Bestell-Nr.	Vp.	Erläuterungen
Renault				
Mégane II		**2VP 982 006-011**	1	**Heckleuchte, links, mit Nebelschluss- und Rückfahrlicht, mit Glühlampen**
Mégane II Grandtour (KM0/1_)	01/06->08/12	**2VP 982 006-021**	1	**Heckleuchte, rechts, mit Nebelschluss- und Rückfahrlicht, mit Glühlampen**
				Ersatzteile:
		8GD 002 078-121	1	1x12V21/5W (P21/5W)
		8GA 002 073-121	1	2x12V21W (P21W)
		8GA 006 841-121	1	1x12V21W (PY21W)
Mégane IV BA9A/M_)		**1PH 012 867-011**	1	**LED-Nebel-/Fernscheinwerfer, links, mit Abbiegelicht**
Mégane IV BA9A/M_) RS	04/16->	**1PH 012 867-021**	1	**LED-Nebel-/Fernscheinwerfer, rechts, mit Abbiegelicht**
Mégane IV (B9A/M_)	11/15->	**2BA 012 349-011**	1	**Blinkleuchte, links, mit Glühlampe**
Mégane IV Grandtour (B9A/M_)	04/16->	**2BA 012 349-021**	1	**Blinkleuchte, rechts, mit Glühlampe**
Mégane IV Sedan	01/17->			**Ersatzteile:**
		8GA 006 841-121	1	1x12V21W (PY21W)
Safrane I (B54_)		**6NM 007 878-501**	1	**Stellelement, Leuchtweitereglung (für Halogen-Hauptscheinwerfer)**
Safrane I (B54_)	04/92->10/97			
Safrane II (B54_)		**6NM 007 878-501**	1	**Stellelement, Leuchtweitereglung (für Halogen-Hauptscheinwerfer)**
Safrane II (B54_)	07/96->12/00			

Hersteller Modell	Baujahr	Bestell-Nr.	Vp.	Erläuterungen
Renault				
Scénic I (JA0/1_)		**6NM 007 878-501**	1	**Stellelement, Leuchtweitereglung**
Scénic I (JA0/1_)	09/99->08/03			
Scénic II (JM0/1_)		**1EG 008 862-171**	1	**FF-H7/H1-Hauptscheinwerfer, links, mit Blinklicht, ohne elektr. LWR-Steller, mit Glühlampen**
Scénic II (JM0/1_)	06/03->07/06	**1EG 008 862-181**	1	**FF-H7/H1-Hauptscheinwerfer, rechts, mit Blinklicht, ohne elektr. LWR-Steller, mit Glühlampen**
				Zubehör:
		6NM 007 878-501	1	Stellelement, Leuchtweitereglung ->11/04
		6NM 007 878-561	1	Stellelement, Leuchtweitereglung 11/04->
				Ersatzteile:
		8GH 007 157-121	1	2x12V55W (H7)
		8GH 002 089-133	1	1x12V55W (H1)
		8GA 006 841-121	1	1x12V21W (PY21W)
		8GP 003 594-121	1	1x12V5W (W5W)
Scénic II (JM0/1_)	06/03->07/06	**1EL 008 862-191**	1	**Bi-Xenon/FF-H1-Hauptscheinwerfer, links, mit Blinklicht, mit dynam. LWR-Steller, ohne Xenon-Vorschaltgerät, ohne Gasentladungslampe, ohne Glühlampen**
(+) Bi-Xenonlicht		**1EL 008 862-201**	1	**Bi-Xenon/FF-H1-Hauptscheinwerfer, rechts, mit Blinklicht, mit dynam. LWR-Steller, ohne Xenon-Vorschaltgerät, ohne Gasentladungslampe, ohne Glühlampen**
				Ersatzteile:
		5DD 008 319-501	1	Zündgerät, Gasentladungslampe
				Zubehör:
		5DV 008 290-004	1	Xenon-Vorschaltgerät
		8GS 007 949-261	1	1x35W (D2S)
		8GH 002 089-133	1	1x12V55W (H1)
		8GP 003 594-121	1	1x12V5W (W5W)
		8GA 006 841-121	1	1x12V21W (PY21W)
Scénic II (JM0/1_)	08/06->	**1EL 009 447-091**	1	**DE-H7/H1-Hauptscheinwerfer, links, mit Blinklicht, ohne elektr. LWR-Steller, ohne Glühlampen**
		1EL 009 447-101	1	**DE-H7/H1-Hauptscheinwerfer, rechts, mit Blinklicht, ohne elektr. LWR-Steller, ohne Glühlampen**
				Zubehör:
		8GH 007 157-121	1	1x12V55W (H7)
		8GH 002 089-133	1	1x12V55W (H1)
		8GA 006 841-121	1	1x12V21W (PY21W)
		8GP 003 594-121	1	1x12V5W (W5W)
Scénic II (JM0/1_)	08/06->	**1EL 009 447-391**	1	**DE-H7/H1-Hauptscheinwerfer, links, mit Blinklicht, mit schwarzer Blende, ohne elektr. LWR-Steller, ohne Glühlampen**
		1EL 009 447-401	1	**DE-H7/H1-Hauptscheinwerfer, rechts, mit Blinklicht, mit schwarzer Blende, ohne elektr. LWR-Steller, ohne Glühlampen**
				Zubehör:
		8GH 007 157-201	1	1x12V55W (H7) Long Life
		8GH 002 089-133	1	1x12V55W (H1)
		8GA 006 841-121	1	1x12V21W (PY21W)
		8GH 007 643-121	1	1x12V6W (H6W) Long Life

Hersteller Modell	Baujahr	Bestell-Nr.	Vp.	Erläuterungen
Renault				
Scénic II (JM0/1_)		**1EL 009 447-131**	1	**Bi-Xenon/H1-Hauptscheinwerfer, links, mit Blinklicht, ohne LWR-Steller, ohne Xenon-Vorschaltgerät, ohne Gasentladungslampe, ohne Glühlampen**
Scénic II (JM0/1_)	08/06->			
(+) Bi-Xenonlicht				
				Zubehör:
		5DV 009 000-001	1	Xenon-Vorschaltgerät
		8GS 009 028-111	1	1x35W (D1S)
		8GH 002 089-133	1	1x12V55W (H1)
		8GA 006 841-121	1	1x12V21W (PY21W)
		8GP 003 594-121	1	1x12V5W (W5W)
Scénic II (JM0/1_)	06/03->11/04	**6NM 007 878-501**	1	**Stellelement, Leuchtweitereglung (für Halogen-Hauptscheinwerfer)**
Scénic II (JM0/1_)	11/04->07/06	**6NM 007 878-561**	1	**Stellelement, Leuchtweitereglung (für Halogen-Hauptscheinwerfer)**
Scénic II (JM0/1_)	06/03->07/06	**5DV 008 290-004**	1	**Xenon-Vorschaltgerät**
Scénic II (JM0/1_)	06/03->07/06	**5DD 008 319-501**	1	**Zündgerät, Gasentladungslampe**
Scénic II (JM0/1_)	08/06->	**5DV 009 000-001**	1	**Xenon-Vorschaltgerät**

Hersteller Modell	Baujahr	Bestell-Nr.	Vp.	Erläuterungen
Renault				
Scénic II (JM0/1_)				
Scénic II (JM0/1_)	06/03->01/05	**2SK 008 659-091**	1	**Heckleuchte (rot/rosa/rot), links, mit Nebelschluss- und Rückfahrlicht, mit Glühlampen**
		2SK 008 659-101	1	**Heckleuchte (rot/rosa/rot), rechts, mit Nebelschluss- und Rückfahrlicht, mit Glühlampen**
				Ersatzteile:
		8GD 002 078-121	1	1x12V21/5W (P21/5W)
		8GA 002 073-121	1	2x12V21W (P21W)
		8GA 006 841-121	1	1x12V21W (PY21W)
Scénic II (JM0/1_)	01/05->07/06	**2SK 008 659-111**	1	**Heckleuchte (rot/glasklar/rot), links, mit Nebelschluss- und Rückfahrlicht, mit Glühlampen**
		2SK 008 659-121	1	**Heckleuchte (rot/glasklar/rot), rechts, mit Nebelschluss- und Rückfahrlicht, mit Glühlampen**
				Ersatzteile:
		8GD 002 078-121	1	1x12V21/5W (P21/5W)
		8GA 002 073-121	1	2x12V21W (P21W)
		8GA 006 841-121	1	1x12V21W (PY21W)
Scénic II (JM0/1_)	08/06->	**2SK 009 467-111**	1	**Heckleuchte, links, mit Nebelschluss- und Rückfahrlicht, mit LED-Schlusslicht, mit Glühlampen**
		2SK 009 467-121	1	**Heckleuchte, rechts, mit Nebelschluss- und Rückfahrlicht, mit LED-Schlusslicht, mit Glühlampen**
				Ersatzteile:
		8GA 002 073-121	1	2x12V21W (P21W)
		8GA 006 841-121	1	1x12V21W (PY21W)
Scénic IV (J9_)				
Scénic IV (J9_)	10/16->	**1EL 012 293-011**	1	**DE-H7-Hauptscheinwerfer, links, mit Blinklicht, mit LED-Tagfahrlicht, mit elektr. LWR-Steller, mit Glühlampen**
		1EL 012 293-021	1	**DE-H7-Hauptscheinwerfer, rechts, mit Blinklicht, mit LED-Tagfahrlicht, mit elektr. LWR-Steller, mit Glühlampen**
				Ersatzteile:
		8GH 007 157-121	1	2x12V55W (H7)
		8GA 006 841-121	1	1x12V21W (PY21W)
Scénic IV (J9_) (+) LED	10/16->	**1EX 012 293-091**	1	**LED-Hauptscheinwerfer, links, mit Blinklicht, mit LED-Tagfahrlicht, mit elektr. LWR-Steller, ohne LED-Steuergerät, mit Glühlampe**
		1EX 012 293-101	1	**LED-Hauptscheinwerfer, rechts, mit Blinklicht, mit LED-Tagfahrlicht, mit elektr. LWR-Steller, ohne LED-Steuergerät, mit Glühlampe**
				Ersatzteile:
		8GA 006 841-121	1	1x12V21W (PY21W)

Hersteller Modell	Baujahr	Bestell-Nr.	Vp.	Erläuterungen
Renault				
Thalia I (LB0/1/2_)		**1EE 007 350-091**	1	**H4-Hauptscheinwerfer, links, mit Blinklicht**
Thalia I (LB0/1/2_)	08/00->05/01	**1EE 007 350-101**	1	**H4-Hauptscheinwerfer, rechts, mit Blinklicht**
				Zubehör:
		6NM 007 878-501	1	Stellelement, Leuchtweitereglung
		8KA 152 601-001	1	Leitung für Umrüstung des H4-Hauptscheinwerfers auf den DE-HB3/H7-Hauptscheinwerfer
		8GJ 002 525-131	1	1x12V60/55W (H4)
		8GP 003 594-121	1	1x12V5W (W5W)
		8GA 006 841-121	1	1x12V21W (PY21W)
Thalia I (LB0/1/2_)	08/00->05/01	**1EL 007 510-091**	1	**DE-HB3/H7-Hauptscheinwerfer, links, mit Blinklicht**
		1EL 007 510-101	1	**DE-HB3/H7-Hauptscheinwerfer, rechts, mit Blinklicht**
				Zubehör:
		6NM 007 878-501	1	Stellelement, Leuchtweitereglung
		8KA 152 601-001	1	Leitung für Umrüstung des H4-Hauptscheinwerfers auf den DE-HB3/H7-Hauptscheinwerfer
		8GH 005 635-121	1	1x12V60W (HB3)
		8GH 007 157-121	1	1x12V55W (H7)
		8GP 003 594-121	1	1x12V5W (W5W)
		8GA 006 841-121	1	1x12V21W (PY21W)
Thalia I (LB0/1/2_)	06/01->12/03	**1DB 008 461-191**	1	**H1/H7-Hauptscheinwerfer, links, mit Blinklicht, ohne elektr. LWR-Steller, ohne Glühlampen**
		1DB 008 461-201	1	**H1/H7-Hauptscheinwerfer, rechts, mit Blinklicht, ohne elektr. LWR-Steller, ohne Glühlampen**
				Zubehör:
		6NM 007 878-501	1	Stellelement, Leuchtweitereglung
		8GH 007 157-121	1	1x12V55W (H7)
		8GH 002 089-133	1	1x12V55W (H1)
		8GP 003 594-121	1	1x12V5W (W5W)
		8GA 006 841-121	1	1x12V21W (PY21W)
Thalia I (LB0/1/2_)	01/04->05/09	**1DB 008 461-731**	1	**H1/H7-Hauptscheinwerfer, links, mit Blinklicht, ohne elektr. LWR-Steller, mit Glühlampen**
		1DB 008 461-741	1	**H1/H7-Hauptscheinwerfer, rechts, mit Blinklicht, ohne elektr. LWR-Steller, mit Glühlampen**
				Zubehör:
		6NM 007 878-501	1	Stellelement, Leuchtweitereglung
				Ersatzteile:
		8GH 007 157-121	1	1x12V55W (H7)
		8GH 002 089-133	1	1x12V55W (H1)
		8GP 003 594-121	1	1x12V5W (W5W)
		8GA 006 841-121	1	1x12V21W (PY21W)
Thalia I (LB0/1/2_)	06/09->	**1DB 008 461-851**	1	**H1/H7-Hauptscheinwerfer, links, mit Blinklicht, mit verchromter Blende, ohne elektr. LWR-Steller, mit Glühlampen**
		1DB 008 461-861	1	**H1/H7-Hauptscheinwerfer, rechts, mit Blinklicht, mit verchromter Blende, ohne elektr. LWR-Steller, mit Glühlampen**
				Zubehör:
		6NM 007 878-561	1	Stellelement, Leuchtweitereglung
				Ersatzteile:
		8GH 007 157-121	1	1x12V55W (H7)
		8GH 002 089-133	1	1x12V55W (H1)
		8GP 003 594-121	1	1x12V5W (W5W)
		8GA 006 841-121	1	1x12V21W (PY21W)

Hersteller Modell	Baujahr	Bestell-Nr.	Vp.	Erläuterungen
Renault				
Thalia I (LB0/1/2_)		**6NM 007 878-501**	1	**Stellelement, Leuchtweitereglung**
Thalia I (LB0/1/2_)	08/00->11/04			
Thalia I (LB0/1/2_)	11/04->	**6NM 007 878-561**	1	**Stellelement, Leuchtweitereglung**
Twingo I (C06_/S06_)		**6NM 007 878-501**	1	**Stellelement, Leuchtweitereglung**
Twingo I (C06_/S06_)	03/93->11/04			
Twingo I (C06_/S06_)	11/04->	**6NM 007 878-561**	1	**Stellelement, Leuchtweitereglung**
Twingo I (C06_/S06_) diverse Modelle		**1NL 007 186-021**	1	**DE-H3-Nebelscheinwerfer mit Glühlampe**
				Zubehör:
		9HD 149 253-007	160	Kappe aus Kunststoff
		8JD 156 150-807	1	Gegenstecker-Set
				Ersatzteile:
		8GH 002 090-133	1	1x12V55W (H3)
Twingo II (CN0_)		**1E7 271 510-311**	1	**FF-H4-Hauptscheinwerfer, links, mit Blinklicht, mit verchromter Blende, ohne elektr. LWR-Steller**
Twingo II (CN0_)	03/07->12/11	**1E7 271 510-321**	1	**FF-H4-Hauptscheinwerfer, rechts, mit Blinklicht, mit verchromter Blende, ohne elektr. LWR-Steller**
				Zubehör:
		8GJ 002 525-131	1	1x12V60/55W (H4)
		8GP 003 594-121	1	1x12V5W (W5W)
		8GA 006 841-121	1	1x12V21W (PY21W)
Twingo II (CN0_)	03/07->12/11	**1E7 271 510-351**	1	**FF-H4-Hauptscheinwerfer, links, mit Blinklicht, mit schwarzer Blende, ohne elektr. LWR-Steller**
		1E7 271 510-361	1	**FF-H4-Hauptscheinwerfer, rechts, mit Blinklicht, mit schwarzer Blende, ohne elektr. LWR-Steller**
				Zubehör:
		8GJ 002 525-131	1	1x12V60/55W (H4)
		8GP 003 594-121	1	1x12V5W (W5W)
		8GA 006 841-121	1	1x12V21W (PY21W)

Hersteller Modell	Baujahr	Bestell-Nr.	Vp.	Erläuterungen
Renault				
Twingo II (CN0_)		**2VA 965 454-111**	1	**Heckleuchte, links, mit Nebelschlusslicht, mit Glühlampen**
Twingo II (CN0_)	03/07->12/11	**2VP 965 454-121**	1	**Heckleuchte, rechts, mit Rückfahrlicht, mit Glühlampen**
				Ersatzteile:
		8GD 002 078-121	1	1x12V21/5W (P21/5W)
		8GA 002 073-121	1	1x12V21W (P21W)
		8GA 006 841-121	1	1x12V21W (PY21W)
Twingo II (CN0_)	01/12->	**2VA 010 938-031**	1	**Heckleuchte Außenteil, links, mit Nebelschlusslicht, mit Glühlampen**
		2VA 010 938-041	1	**Heckleuchte Außenteil, rechts, mit Nebelschlusslicht, mit Glühlampen**
				Ersatzteile:
		8GD 002 078-121	1	1x12V21/5W (P21/5W)
		8GA 002 073-121	1	1x12V21W (P21W)
		8GA 006 841-121	1	1x12V21W (PY21W)
Twingo II (CN0_)	01/12->	**2ZR 010 939-031**	1	**Heckleuchte Innenteil, links, mit Rückfahrlicht, mit Glühlampe**
		2ZR 010 939-041	1	**Heckleuchte Innenteil, rechts, mit Rückfahrlicht, mit Glühlampe**
				Ersatzteile:
		8GA 008 246-001	1	1x12V16W (W16W)
Twingo III /BCM_)		**1ED 011 561-011**	1	**H4-Hauptscheinwerfer, links, mit Blinklicht, mit elektr. LWR-Steller, mit Glühlampen**
Twingo III /BCM_)	09/14->	**1ED 011 561-021**	1	**H4-Hauptscheinwerfer, rechts, mit Blinklicht, mit elektr. LWR-Steller, mit Glühlampen**
				Ersatzteile:
		8GJ 002 525-131	1	1x12V60/55W (H4)
		8GA 006 841-121	1	1x12V21W (PY21W)
Vel Satis (BJ0)		**6NM 007 878-501**	1	**Stellelement, Leuchtweitereglung (für Halogen-Hauptscheinwerfer)**
Vel Satis (BJ0)	06/02->11/04			

Hersteller Modell	Baujahr	Bestell-Nr.	Vp.	Erläuterungen
Renault				
Vel Satis (BJ0)		**6NM 007 878-561**	1	**Stellelement, Leuchtweitereglung (für Halogen-Hauptscheinwerfer)**
Vel Satis (BJ0)	11/04->			
19 II		**6NM 007 878-501**	1	**Stellelement, Leuchtweitereglung**
19 II Schrägheck (B/C53_)	04/92->12/95			
19 II Chamade (L53_)	04/92->12/95			
19 II Cabriolet (D53_, 853_)	04/92->06/96			
Seat				
Alhambra (7V8, 7V9)		**9EL 147 073-001**	2	**Lichtgehäuse für Zusatz-Blinkleuchte (gelb)**
Alhambra (7V8, 7V9)	04/96->06/00			**Zubehör:**
		8GP 003 594-121	1	1x12V5W (W5W)
Alhambra (7V8, 7V9)	04/96->06/00	**9EL 147 073-801**	1	**Lichtgehäuse-Set für Zusatz-Blinkleuchten (grau), TÜV-frei**
				Zubehör:
		8GP 003 594-121	1	2x12V5W (W5W)
Alhambra (7V8, 7V9)	04/96->06/00	**9EL 907 325-001**	1	**Lichtgehäuse für Heckleuchte, links, Außenteil (rot)**
		9EL 907 326-001	1	**Lichtgehäuse für Heckleuchte, rechts, Außenteil (rot)**
				Zubehör:
		8GA 002 071-121	1	1x12V5W (R5W)
		8GA 002 073-121	1	1x12V21W (P21W)
		8GD 002 078-121	1	1x12V21/5W (P21/5W)
Alhambra (7V8, 7V9)	06/00->03/10	**9EL 964 501-011**	1	**Lichtgehäuse für Heckleuchte, links, Außenteil (rot/rosa)**
		9EL 964 502-011	1	**Lichtgehäuse für Heckleuchte, rechts, Außenteil (rot/rosa)**
				Zubehör:
		8GA 002 071-121	1	1x12V5W (R5W)
		8GA 002 073-121	1	2x12V21W (P21W)

Hersteller Modell	Baujahr	Bestell-Nr.	Vp.	Erläuterungen
Seat				
Alhambra (710, 711)		**5DV 009 935-031**	1	**Xenon-Vorschaltgerät**
Alhambra (710, 711)	06/10->05/15			
Alhambra (710, 711)	06/10->	**1N0 009 954-311**	1	**FF-HB4-Nebelscheinwerfer, links, mit Abbiegelicht**
		1N0 009 954-321	1	**FF-HB4-Nebelscheinwerfer, rechts, mit Abbiegelicht**
				Zubehör:
		8GH 005 636-121	1	1x12V51W (HB4)
Altea (5P1)		**1N0 271 022-051**	1	**H3-Nebelscheinwerfer, links, mit Glühlampe**
Altea (5P1)	03/04->03/09	**1N0 271 022-061**	1	**H3-Nebelscheinwerfer, rechts, mit Glühlampe**
bis Fahrgestell-Nr. 5P-9-053 200*				**Ersatzteile:**
		8GH 002 090-133	1	1x12V55W (H3)
Altea (5P1)	04/09->13	**1N0 009 955-031**	1	**FF-HB4-Nebelscheinwerfer, links, mit Abbiegelicht**
		1N0 009 955-041	1	**FF-HB4-Nebelscheinwerfer, rechts, mit Abbiegelicht**
				Zubehör:
		8GH 005 636-121	1	1x12V51W (HB4)
Altea XL (5P5/5P8)		**1N0 271 022-051**	1	**H3-Nebelscheinwerfer, links, mit Glühlampe**
Altea XL (5P5/5P8)	10/06->03/09	**1N0 271 022-061**	1	**H3-Nebelscheinwerfer, rechts, mit Glühlampe**
bis Fahrgestell-Nr. 5P-9-053 200*				**Ersatzteile:**
		8GH 002 090-133	1	1x12V55W (H3)

Hersteller Modell	Baujahr	Bestell-Nr.	Vp.	Erläuterungen
Seat				
Altea XL (5P5/5P8)		**1N0 009 955-031**	1	**FF-HB4-Nebelscheinwerfer, links, mit Abbiegelicht**
Altea XL (5P5/5P8)	04/09->13	**1N0 009 955-041**	1	**FF-HB4-Nebelscheinwerfer, rechts, mit Abbiegelicht**
				Zubehör:
		8GH 005 636-121	1	1x12V51W (HB4)
Altea XL (5P5/5P8)	10/06->	**9EL 354 080-011**	1	**Lichtgehäuse für Heckleuchte, links, Außenteil**
(-) Sport		**9EL 354 080-021**	1	**Lichtgehäuse für Heckleuchte, rechts, Außenteil**
				Zubehör:
		8GA 002 073-121	1	1x12V21W (P21W)
		8GA 006 841-121	1	1x12V21W (PY21W)
Altea XL (5P5/5P8)	10/06->	**9EL 354 082-011**	1	**Lichtgehäuse für Heckleuchte, links, Innenteil, mit Nebelschlusslicht**
(-) Sport		**9EL 354 081-021**	1	**Lichtgehäuse für Heckleuchte, rechts, Innenteil, mit Rückfahrlicht**
				Zubehör:
		8GA 002 073-121	1	1x12V21W (P21W)
		8GP 003 594-121	1	1x12V5W (W5W)
Arosa (6H)		**6NM 007 878-041**	1	**Stellelement, Leuchtweitereglung (für Halogen-Hauptscheinwerfer)**
Arosa (6H)	05/97->06/04			
Arosa (6H)	05/97->06/04	**1N0 270 204-051**	1	**FF-H3-Nebelscheinwerfer, links**
		1N0 270 204-061	1	**FF-H3-Nebelscheinwerfer, rechts**
				Ersatzteile:
		8GH 002 090-133	1	1x12V55W (H3)
Ateca (KH7)		**1ND 012 598-011**	1	**FF-H8-Nebelscheinwerfer, links, mit Abbiegelicht, mit Glühlampe**
Ateca (KH7)	04/16->	**1ND 012 598-021**	1	**FF-H8-Nebelscheinwerfer, rechts, mit Abbiegelicht, mit Glühlampe**
				Ersatzteile:
		8GH 008 356-121	1	1x12V35W (H8)

Hersteller Modell	Baujahr	Bestell-Nr.	Vp.	Erläuterungen
Seat				
Cordoba I (6K1, 6K2)		**1NA 961 557-761**	1	**H3-Nebelscheinwerfer, rechts**
Cordoba I (6K1, 6K2) **4-türig**	02/93->03/97	8GH 002 090-133	1	**Zubehör:** 2x12V55W (H3)
Cordoba I (6K1, 6K2) **2/4-türig,** **Cordoba Vario** (-) Cupra	04/97->10/99	**1NA 907 312-111** 8GH 002 090-133	1 1	**H3-Nebelscheinwerfer, links** **Zubehör:** 1x12V55W (H3)
Cordoba I (6K1, 6K2)	02/93->10/99	**9EL 147 073-001** 8GP 003 594-121	2 1	**Lichtgehäuse für Zusatz-Blinkleuchte (gelb)** **Zubehör:** 1x12V5W (W5W)
Cordoba I (6K1, 6K2)	02/93->10/99 Design	**9EL 147 073-801** 8GP 003 594-121	1 1	**Lichtgehäuse-Set für Zusatz-Blinkleuchten (grau), TÜV-frei** **Zubehör:** 2x12V5W (W5W)
Cordoba II (6K2)		**6NM 007 878-041**	1	**Stellelement, Leuchtweitereglung**
Cordoba II (6K2) ab Fahrgestell-Nr. 6K-X-400 000	06/99->10/02			
Cordoba II (6K2) (-) Cupra	06/99->10/02	**1NA 963 965-061** 8GH 007 157-121	1 1	**FF-H7-Nebelscheinwerfer, rechts, mit Glühlampe** **Ersatzteile:** 1x12V55W (H7)
Cordoba II Vario (6K5)		**6NM 007 878-041**	1	**Stellelement, Leuchtweitereglung**
Cordoba II Vario (6K5) ab Fahrgestell-Nr. 6K-X-400 000	06/99->12/02			

Hersteller Modell	Baujahr	Bestell-Nr.	Vp.	Erläuterungen
Seat				
Cordoba III (6L2)		**1EF 354 540-011**	1	**H7/H3-Hauptscheinwerfer, links, mit Blinklicht, ohne elektr. LWR-Steller**
Cordoba III (6L2)	05/07->11/09	**1EF 354 540-021**	1	**H7/H3-Hauptscheinwerfer, rechts, mit Blinklicht, ohne elektr. LWR-Steller**
ab Fahrgestell-Nr. 6L-7-195 001				**Zubehör:**
		8GH 007 157-121	1	1x12V55W (H7)
		8GH 002 090-133	1	1x12V55W (H3)
		8GP 003 594-121	1	1x12V5W (W5W)
		8GA 006 841-121	1	1x12V21W (PY21W)
Cordoba III (6L2)	09/02->11/09	**6NM 007 878-041**	1	**Stellelement, Leuchtweitereglung (für Halogen-Hauptscheinwerfer)**
Cordoba III (6L2)	09/02->11/09	**1N0 009 617-011**	1	**FF-H3-Nebelscheinwerfer, links und rechts, mit Glühlampe**
				Ersatzteile:
		8GH 002 090-133	1	1x12V55W (H3)
Cordoba III (6L2)	09/02->11/09	**9EL 964 949-001**	1	**Lichtgehäuse für Heckleuchte, links, Außenteil**
		9EL 964 950-001	1	**Lichtgehäuse für Heckleuchte, rechts, Außenteil**
				Zubehör:
		8GD 002 078-121	1	1x12V21/5W (P21/5W)
		8GA 008 246-001	1	1x12V16W (W16W)
Cordoba III (6L2)	09/02->11/09	**9EL 964 951-001**	1	**Lichtgehäuse für Heckleuchte, links, Innenteil, mit Schluss- und Nebelschlusslicht**
		9EL 964 952-001	1	**Lichtgehäuse für Heckleuchte, rechts, Innenteil, mit Schluss- und Rückfahrlicht**
				Zubehör:
		8GA 002 073-121	1	1x12V21W (P21W)
		8GP 003 594-121	1	1x12V5W (W5W)
Exeo (3R2, 3R5)		**1N0 271 648-011**	1	**H11-Nebelscheinwerfer, links**
		1N0 271 648-021	1	**H11-Nebelscheinwerfer, rechts**
Exeo (3R2, 3R5)	12/08->			**Zubehör:**
		8GH 008 358-121	1	1x12V55W (H11)
Ibiza II (6K1)		**1NA 961 557-761**	1	**H3-Nebelscheinwerfer, rechts**
Ibiza II (6K1) 5-türig	03/93->03/97			**Zubehör:**
		8GH 002 090-133	1	2x12V55W (H3)

Hersteller Modell	Baujahr	Bestell-Nr.	Vp.	Erläuterungen
Seat				
Ibiza II (6K1)		**1NA 907 312-111**	1	**H3-Nebelscheinwerfer, links**
Ibiza II (6K1) 3/5-türig	04/97->08/99			**Zubehör:**
(-) Cupra		8GH 002 090-133	1	1x12V55W (H3)
Ibiza II (6K1)	03/93->08/99	**9EL 147 073-001**	2	**Lichtgehäuse für Zusatz-Blinkleuchte (gelb)**
				Zubehör:
		8GP 003 594-121	1	1x12V5W (W5W)
Ibiza II (6K1)	03/93->08/99	**9EL 147 073-801**	1	**Lichtgehäuse-Set für Zusatz-Blinkleuchten (grau), TÜV-frei**
				Zubehör:
		8GP 003 594-121	1	2x12V5W (W5W)
Ibiza II (6K1) CL, CLX	03/93->03/97	**2VP 962 165-171**	1	**Heckleuchte (grau/rot), links, mit Nebelschluss- und Rückfahrlicht, ohne Lampenträger, für Umrüstung**
		2VP 962 165-201	1	**Heckleuchte (grau/rot), rechts, mit Rückfahrlicht, ohne Lampenträger, für Umrüstung**
				Zubehör:
		8GA 002 071-121	1	1x12V5W (R5W)
		8GA 002 073-121	1	3x12V21W (P21W)
		8GD 002 078-121	1	1x12V21/5W (P21/5W)
Ibiza II (6K1) GLX, GT, GTI	06/95->03/97	**2VP 962 165-171**	1	**Heckleuchte (grau/rot), links, mit Nebelschluss- und Rückfahrlicht, ohne Lampenträger**
Ibiza II (6K1)	04/97->08/99	**2VP 962 165-201**	1	**Heckleuchte (grau/rot), rechts, mit Rückfahrlicht, ohne Lampenträger**
				Zubehör:
		8GA 002 071-121	1	1x12V5W (R5W)
		8GA 002 073-121	1	3x12V21W (P21W)
		8GD 002 078-121	1	1x12V21/5W (P21/5W)
Ibiza III (6K1)		**6NM 007 878-041**	1	**Stellelement, Leuchtweitereglung**
Ibiza III (6K1)	08/99->02/02			
ab Fahrgestell-Nr. 6K-X-400 000				

Hersteller Modell	Baujahr	Bestell-Nr.	Vp.	Erläuterungen
Seat				
Ibiza III (6K1)		**1NA 963 965-061**	1	**FF-H7-Nebelscheinwerfer, rechts, mit Glühlampe**
Ibiza III (6K1)	06/99->02/02			**Ersatzteile:**
(-) Cupra		8GH 007 157-121	1	1x12V55W (H7)
Ibiza III (6K1)	08/99->02/02	**9EL 964 023-011**	1	**Lichtgehäuse für Heckleuchte, links, Außenteil, mit Rückfahrlicht**
		9EL 964 024-011	1	**Lichtgehäuse für Heckleuchte, rechts, Außenteil, mit Rückfahrlicht**
				Zubehör:
		8GD 002 078-121	1	1x12V21/5W (P21/5W)
		8GA 002 073-121	1	2x12V21W (P21W)
Ibiza IV (6L1)		**1EF 354 540-011**	1	**H7/H3-Hauptscheinwerfer, links, mit Blinklicht, ohne elektr. LWR-Steller**
Ibiza IV (6L1)	05/07->11/09	**1EF 354 540-021**	1	**H7/H3-Hauptscheinwerfer, rechts, mit Blinklicht, ohne elektr. LWR-Steller**
ab Fahrgestell-Nr. 6L-7-195 001				**Zubehör:**
		8GH 007 157-121	1	1x12V55W (H7)
		8GH 002 090-133	1	1x12V55W (H3)
		8GP 003 594-121	1	1x12V5W (W5W)
		8GA 006 841-121	1	1x12V21W (PY21W)
Ibiza IV (6L1)	02/02->11/09	**6NM 007 878-041**	1	**Stellelement, Leuchtweitereglung (für Halogen-Hauptscheinwerfer)**
Ibiza IV (6L1)	02/02->04/06	**1N0 009 617-011**	1	**FF-H3-Nebelscheinwerfer, links und rechts, mit Glühlampe**
Ibiza IV (6L1)	05/06->05/08			**Ersatzteile:**
		8GH 002 090-133	1	1x12V55W (H3)
für PR-Nr. 2JG, 2JQ (Stoßfänger Sport, Stoßfänger in Wagenfarbe)				

Hersteller Modell	Baujahr	Bestell-Nr.	Vp.	Erläuterungen
Seat				
Ibiza IV (6L1)		**1N0 271 022-051**	1	**H3-Nebelscheinwerfer, links, mit Glühlampe**
Ibiza IV (6L1)	05/06->05/08	**1N0 271 022-061**	1	**H3-Nebelscheinwerfer, rechts, mit Glühlampe**
für PR-Nr. 2JD, 2JV (Stoßfänger Sport, Stoßfänger in Wagenfarbe)		8GH 002 090-133	1	**Ersatzteile:** 1x12V55W (H3)
Ibiza V (6J_,, 6P_)		**1N0 009 955-031**	1	**FF-HB4-Nebelscheinwerfer, links, mit Abbiegelicht**
Ibiza V (6J5, 6P5)	03/08->04/12	**1N0 009 955-041**	1	**FF-HB4-Nebelscheinwerfer, rechts, mit Abbiegelicht**
Ibiza V Sportcoupé (6J1, 6P1)	07/08->04/12	8GH 005 636-121	1	**Zubehör:** 1x12V51W (HB4)
Ibiza V ST (6J8, 6P8)	03/10->04/12			
Ibiza V (6J5, 6P5) **Ibiza V Sportcoupé (6J1, 6P1)** **Ibiza V ST (6J8, 6P8)**	04/12->	**1NE 011 077-011**	1	**FF-H8-Nebelscheinwerfer, links, mit Glühlampe**
		1NE 011 077-021	1	**FF-H8-Nebelscheinwerfer, rechts, mit Glühlampe**
nicht für PR-Nr. 2JK, 2JP, 2JQ (-) Abbiegelicht		8GH 008 356-121	1	**Ersatzteile:** 1x12V35W (H8)
Ibiza V (6J5, 6P5) **Ibiza V Sportcoupé (6J1, 6P1)** **Ibiza V ST (6J8, 6P8)**	04/12->06/15	**1ND 011 157-031**	1	**FF-H8-Nebelscheinwerfer, links, mit Abbiegelicht, mit Glühlampe**
		1ND 011 157-041	1	**FF-H8-Nebelscheinwerfer, rechts, mit Abbiegelicht, mit Glühlampe**
für PR-Nr. 2JK, 2JP, 2JQ (Sport-Stossfänger, lackiert) (+) Abbiegelicht		8GH 008 356-121	1	**Ersatzteile:** 1x12V35W (H8)

Hersteller Modell	Baujahr	Bestell-Nr.	Vp.	Erläuterungen
Seat				
Inca (6K9)		**1NA 961 557-761**	1	**H3-Nebelscheinwerfer, rechts**
Inca (6K9)	11/95->06/03			**Ersatzteile:**
		8GH 002 090-133	1	2x12V55W (H3)
Inca (6K9)	11/95->06/03	**9EL 147 073-001**	2	**Lichtgehäuse für Zusatz-Blinkleuchte (gelb)**
				Ersatzteile:
		8GP 003 594-121	1	1x12V5W (W5W)
Leon (1M1)		**6NM 007 878-041**	1	**Stellelement, Leuchtweitereglung**
Leon (1M1)	11/99->06/06			
Leon (1M1) **1.8 T Cupra R,** **Limited Edition**	02/02->06/06	**1NL 007 906-031** **1NL 007 906-041**	1 1	**DE-H3-Nebelscheinwerfer, links** **DE-H3-Nebelscheinwerfer, rechts**
				Zubehör:
für PR-Nr. E5K, E7S		8GH 002 090-133	1	1x12V55W (H3)
Leon (1P1)		**1N0 271 022-051**	1	**H3-Nebelscheinwerfer, links, mit Glühlampe**
Leon (1P1)	05/05->03/09	**1N0 271 022-061**	1	**H3-Nebelscheinwerfer, rechts, mit Glühlampe**
bis Fahrgestell-Nr. 1P-9-060 000*				**Ersatzteile:**
		8GH 002 090-133	1	1x12V55W (H3)
Leon (1P1)	04/09->12/12	**1N0 009 955-031**	1	**FF-HB4-Nebelscheinwerfer, links, mit Abbiegelicht**
ab Fahrgestell-Nr. 1P-9-500 001		**1N0 009 955-041**	1	**FF-HB4-Nebelscheinwerfer, rechts, mit Abbiegelicht**
				Zubehör:
		8GH 005 636-121	1	1x12V51W (HB4)

Hersteller Modell	Baujahr	Bestell-Nr.	Vp.	Erläuterungen
Seat				
Leon (1P1)		**9EL 982 000-051**	1	**Lichtgehäuse für Heckleuchte, links, Außenteil**
Leon (1P1) bis Fahrgestell-Nr. 1P-9-057 500	05/05->	**9EL 982 000-061**	1	**Lichtgehäuse für Heckleuchte, rechts, Außenteil**
				Zubehör:
		8GD 002 078-121	1	2x12V21/5W (P21/5W)
Leon (1P1) bis Fahrgestell-Nr. 1P-9-057 500	05/05->	**9EL 982 001-091**	1	**Lichtgehäuse für Heckleuchte, links, Innenteil, mit Schluss- und Nebelschlusslicht**
		9EL 982 001-101	1	**Lichtgehäuse für Heckleuchte, rechts, Innenteil, mit Schluss- und Rückfahrlicht**
				Zubehör:
		8GA 002 073-121	1	1x12V21W (P21W)
		8GP 003 594-121	1	1x12V5W (W5W)
Leon (1P1) bis Fahrgestell-Nr. 1P-9-057 500	05/05->	**2SK 982 000-821**	1	**Upgrade Heckleuchten-Set (stratosilber)**
				Zubehör:
		8GA 002 073-121	1	6x12V21W (P21W)
		8GP 003 594-121	1	2x12V5W (W5W)
Leon (1P1) bis Fahrgestell-Nr. 1P-9-057 500	05/05->	**2SK 982 001-821**	1	**Upgrade Heckleuchten-Set (Icegrey)**
				Zubehör:
		8GA 002 073-121	1	6x12V21W (P21W)
		8GP 003 594-121	1	2x12V5W (W5W)

Hersteller Modell	Baujahr	Bestell-Nr.	Vp.	Erläuterungen
Seat				
Leon (5F1/5F5/5F8)		**1NE 011 077-011**	1	**FF-H8-Nebelscheinwerfer, links, mit Glühlampe**
Leon (5F1)	09/12->	**1NE 011 077-021**	1	**FF-H8-Nebelscheinwerfer, rechts, mit Glühlampe**
Leon SC (5F5)	01/13->			**Ersatzteile:**
Leon ST (5F8)	08/13->	8GH 008 356-121	1	1x12V35W (H8)
nicht für PR-Nr. 2JK, 2JP, 2JQ (-) Abbiegelicht				
Leon (5F1)	09/12->06/15	**1ND 011 157-031**	1	**FF-H8-Nebelscheinwerfer, links, mit Abbiegelicht, mit Glühlampe**
Leon SC (5F5)	01/13->06/15	**1ND 011 157-041**	1	**FF-H8-Nebelscheinwerfer, rechts, mit Abbiegelicht, mit Glühlampe**
Leon ST (5F8)	08/13->06/15			**Ersatzteile:**
für PR-Nr. 2JK, 2JP, 2JQ (Sport-Stossfänger, lackiert) (+) Abbiegelicht		8GH 008 356-121	1	1x12V35W (H8)
Leon (5F1)	01/17->	**1ND 012 598-011**	1	**FF-H8-Nebelscheinwerfer, links, mit Abbiegelicht, mit Glühlampe**
Leon SC (5F5)	01/17->	**1ND 012 598-021**	1	**FF-H8-Nebelscheinwerfer, rechts, mit Abbiegelicht, mit Glühlampe**
Leon ST (5F8)	01/17->			**Ersatzteile:**
(-) Cupra		8GH 008 356-121	1	1x12V35W (H8)
Leon (5F1)	01/17->	**1ND 012 999-011**	1	**LED-Nebelscheinwerfer, links, mit Abbiegelicht**
Leon SC (5F5)	01/17->	**1ND 012 999-021**	1	**LED-Nebelscheinwerfer, rechts, mit Abbiegelicht**
Leon ST (5F8)	01/17->			
(-) Cupra				
Leon Cupra (5F1)	01/17->	**1ND 012 996-011**	1	**LED-Nebelscheinwerfer, links, mit Abbiegelicht**
Leon Cupra SC (5F5)	01/17->	**1ND 012 996-021**	1	**LED-Nebelscheinwerfer, rechts, mit Abbiegelicht**
Leon Cupra ST (5F8)	01/17->			

Hersteller Modell	Baujahr	Bestell-Nr.	Vp.	Erläuterungen
Seat				
Mii (KF1_)		**1EJ 010 671-011**	1	**FF-H4-Hauptscheinwerfer, links, mit Blinklicht, mit Tagfahrlicht, mit elektr. LWR-Steller**
Mii (KF1_)	10/11->	**1EJ 010 671-021**	1	**FF-H4-Hauptscheinwerfer, rechts, mit Blinklicht, mit Tagfahrlicht, mit elektr. LWR-Steller**
				Ersatzteile:
		6NM 007 878-541	1	Stellelement, Leuchtweitereglung
				Zubehör:
		8GJ 002 525-131	1	1x12V60/55W (H4)
		8GA 006 841-121	1	1x12V21W (PY21W)
		8GD 008 893-002	1	1x12V21/5W (W21/5W)
Mii (KF1_)	10/11->	**6NM 007 878-541**	1	**Stellelement, Leuchtweitereglung**
Mii (KF1_)	10/11->	**1N0 271 295-411**	1	**FF-HB4-Nebelscheinwerfer, links, mit Glühlampe**
		1N0 271 295-421	1	**FF-HB4-Nebelscheinwerfer, rechts, mit Glühlampe**
				Ersatzteile:
		8GH 005 636-121	1	1x12V51W (HB4)
Toledo I (1L)		**1AH 963 025-091**	1	**H1-Hauptscheinwerfer, links, für Fzg. mit oder ohne Leuchtweitereglung**
Toledo I (1L)	09/95->03/99	**1AH 963 025-101**	1	**H1-Hauptscheinwerfer, rechts, für Fzg. mit oder ohne Leuchtweitereglung**
				Zubehör:
		8GH 002 089-133	1	2x12V55W (H1)
		8GP 003 594-121	1	1x12V5W (W5W)
Toledo I (1L)	09/95->03/99	**9EL 147 073-001**	2	**Lichtgehäuse für Zusatz-Blinkleuchte (gelb)**
				Zubehör:
		8GP 003 594-121	1	1x12V5W (W5W)
Toledo I (1L)	09/95->03/99	**9EL 147 073-801**	1	**Lichtgehäuse-Set für Zusatz-Blinkleuchten (grau), TÜV-frei**
				Zubehör:
		8GP 003 594-121	1	2x12V5W (W5W)
Toledo II (1M2)		**6NM 007 878-041**	1	**Stellelement, Leuchtweitereglung**
Toledo II (1M2)	10/98->05/06			

Hersteller Modell	Baujahr	Bestell-Nr.	Vp.	Erläuterungen
Seat				
Toledo II (1M2)		**1NL 007 906-031**	1	**DE-H3-Nebelscheinwerfer, links**
		1NL 007 906-041	1	**DE-H3-Nebelscheinwerfer, rechts**
Toledo II (1M2) Cupra R	02/02->05/06			
				Zubehör:
		8GH 002 090-133	1	1x12V55W (H3)
Toledo II (1M2)	04/99->05/06	**9EL 963 701-011**	1	**Lichtgehäuse für Heckleuchte, links, Außenteil (rot/weiß)**
(-) Sport		**9EL 963 702-011**	1	**Lichtgehäuse für Heckleuchte, rechts, Außenteil (rot/weiß)**
				Zubehör:
		8GD 002 078-121	1	1x12V21/5W (P21/5W)
		8GA 006 841-121	1	1x12V21W (PY21W)
Toledo II (1M2)	04/99->05/06	**9EL 964 599-001**	1	**Lichtgehäuse mit Heckblende, Innenteil (rot/weiß), mit Rückfahrlicht links und rechts, Nebelschlusslicht links und rechts, Kennzeichenlicht und Zusatzbremslicht**
(-) Sport				
				Zubehör:
		8GA 002 071-121	1	2x12V5W (R5W)
		8GA 002 073-121	1	4x12V21W (P21W)
Toledo III (5P2)		**1N0 271 022-051**	1	**H3-Nebelscheinwerfer, links, mit Glühlampe**
Toledo III (5P2)	04/04->05/09	**1N0 271 022-061**	1	**H3-Nebelscheinwerfer, rechts, mit Glühlampe**
				Ersatzteile:
		8GH 002 090-133	1	1x12V55W (H3)
Toledo III (5P2)	04/04->05/09	**1N0 009 955-031**	1	**FF-HB4-Nebelscheinwerfer, links, mit Abbiegelicht**
		1N0 009 955-041	1	**FF-HB4-Nebelscheinwerfer, rechts, mit Abbiegelicht**
				Zubehör:
		8GH 005 636-121	1	1x12V51W (HB4)
Toledo IV (KG3)		**1NE 011 077-011**	1	**FF-H8-Nebelscheinwerfer, links, mit Glühlampe**
Toledo IV (KG3)	07/12->	**1NE 011 077-021**	1	**FF-H8-Nebelscheinwerfer, rechts, mit Glühlampe**
				Ersatzteile:
		8GH 008 356-121	1	1x12V35W (H8)

Hersteller Modell	Baujahr	Bestell-Nr.	Vp.	Erläuterungen
Seat				
Toledo IV (KG3)		**2SD 011 140-051**	1	**Heckleuchte Außenteil, links, mit Glühlampen**
Toledo IV (KG3)	07/12->	**2SD 011 140-061**	1	**Heckleuchte Außenteil, rechts, mit Glühlampen**
(-) LED				**Ersatzteile:**
		8GD 002 078-121	1	2x12V21/5W (P21/5W)
		8GA 006 841-121	1	1x12V21W (PY21W)
Toledo IV (KG3)	07/12->	**2NR 011 141-071**	1	**Heckleuchte Innenteil, links, mit Nebelschluss- und Rückfahrlicht, mit Glühlampen**
(-) LED		**2ZR 011 141-081**	1	**Heckleuchte Innenteil, rechts, mit Rückfahrlicht, mit Glühlampen**
				Ersatzteile:
		8GA 002 071-121	1	1x12V5W (R5W)
		8GA 002 073-121	1	2x12V21W (P21W)
Skoda				
Citigo		**1EJ 010 672-011**	1	**FF-H4-Hauptscheinwerfer, links, mit Blinklicht, mit Tagfahrlicht, mit elektr. LWR-Steller**
Citigo	12/11->	**1EJ 010 672-021**	1	**FF-H4-Hauptscheinwerfer, rechts, mit Blinklicht, mit Tagfahrlicht, mit elektr. LWR-Steller**
				Ersatzteile:
		6NM 007 878-541	1	Stellelement, Leuchtweitereglung
				Zubehör:
		8GJ 002 525-131	1	1x12V60/55W (H4)
		8GA 006 841-121	1	1x12V21W (PY21W)
		8GD 008 893-002	1	1x12V21/5W (W21/5W)
Citigo	07/17->	**1EL 012 643-011**	1	**FF-H7-Hauptscheinwerfer, links, mit Blinklicht, mit LED-Tagfahrlicht, mit elektr. LWR-Steller, mit Glühlampen**
		1EL 012 643-021	1	**FF-H7-Hauptscheinwerfer, rechts, mit Blinklicht, mit LED-Tagfahrlicht, mit elektr. LWR-Steller, mit Glühlampen**
				Ersatzteile:
		6NM 010 553-601	1	Stellelement, Leuchtweitereglung
		8GH 007 157-121	1	2x12V55W (H7)
		8GA 006 841-121	1	1x12V21W (PY21W)
Citigo	12/11->	**6NM 007 878-541**	1	**Stellelement, Leuchtweitereglung (für H4-Hauptscheinwerfer)**

Hersteller Modell	Baujahr	Bestell-Nr.	Vp.	Erläuterungen
Skoda				
Citigo		**6NM 010 553-601**	1	**Stellelement, Leuchtweitereglung (für H7-Hauptscheinwerfer)**
Citigo	07/17->			
Citigo	12/11->04/17	**1N0 271 295-411**	1	**FF-HB4-Nebelscheinwerfer, links, mit Glühlampe**
		1N0 271 295-421	1	**FF-HB4-Nebelscheinwerfer, rechts, mit Glühlampe**
				Ersatzteile:
		8GH 005 636-121	1	1x12V51W (HB4)
Fabia I (6Y2, 6Y3, 6Y5)		**1EB 246 018-091**	1	**H7/H3-Hauptscheinwerfer, links, mit Blinklicht, für Fzg. mit elektr. Leuchtweitereglung, ohne LWR-Steller**
Fabia I (6Y2, 6Y3, 6Y5)	12/99->03/08	**1EB 246 018-101**	1	**H7/H3-Hauptscheinwerfer, rechts, mit Blinklicht, für Fzg. mit elektr. Leuchtweitereglung, ohne LWR-Steller**
				Zubehör:
		6NM 007 878-521	1	Stellelement, Leuchtweitereglung
		8GH 007 157-121	1	1x12V55W (H7)
		8GH 002 090-133	1	1x12V55W (H3)
		8GP 003 594-121	1	1x12V5W (W5W)
		8GA 006 841-121	1	1x12V21W (PY21W)
Fabia I (6Y2, 6Y3, 6Y5)	12/99->03/08	**6NM 007 878-521**	1	**Stellelement, Leuchtweitereglung**
Fabia I (6Y2, 6Y3, 6Y5)	08/04->	**1N0 270 481-051**	1	**FF-HB4-Nebelscheinwerfer, links, mit Glühlampe**
(-) RS		**1N0 270 481-061**	1	**FF-HB4-Nebelscheinwerfer, rechts, mit Glühlampe**
Fahrgestell-Nr. -> 6Y-54421 759				**Ersatzteile:**
		8GH 005 636-121	1	1x12V51W (HB4)

Hersteller Modell	Baujahr	Bestell-Nr.	Vp.	Erläuterungen
Skoda				
Fabia I (6Y2, 6Y3, 6Y5)		**1N0 271 247-051**	1	**FF-HB4-Nebelscheinwerfer, links, mit Glühlampe**
Fabia I (6Y2, 6Y3, 6Y5)		**1N0 271 247-061**	1	**FF-HB4-Nebelscheinwerfer, rechts, mit Glühlampe**
(-) RS				**Ersatzteile:**
Fahrgestell-Nr. 6Y-54421 760 ->\ 6Y-7B452 577		8GH 005 636-121	1	1x12V51W (HB4)
Fabia I RS	06/03->03/08	**1N0 270 204-051**	1	**FF-H3-Nebelscheinwerfer, links**
		1N0 270 204-061	1	**FF-H3-Nebelscheinwerfer, rechts**
				Ersatzteile:
		8GH 002 090-133	1	1x12V55W (H3)
Fabia I Schrägheck (6Y2)	08/99->08/04	**9EL 171 976-011**	1	**Lichtgehäuse für Heckleuchte, links, mit Nebelschluss- und Rückfahrlicht**
		9EL 171 976-021	1	**Lichtgehäuse für Heckleuchte, rechts, mit Nebelschluss- und Rückfahrlicht**
				Zubehör:
		8GD 004 772-121	1	1x12V21/4W (P21/4W)
		8GA 002 073-121	1	2x12V21W (P21W)
		8GA 006 841-121	1	1x12V21W (PY21W)
Fabia I Stufenheck (6Y3)	10/99->08/04	**9EL 171 977-011**	1	**Lichtgehäuse für Heckleuchte, links, mit Nebelschluss- und Rückfahrlicht**
Fabia I Combi (6Y5)	04/00->08/04	**9EL 171 977-021**	1	**Lichtgehäuse für Heckleuchte, rechts, mit Nebelschluss- und Rückfahrlicht**
Fabia I Praktik (6Y5)	04/02->08/04			**Zubehör:**
		8GD 004 772-121	1	1x12V21/4W (P21/4W)
		8GA 002 073-121	1	2x12V21W (P21W)
		8GA 006 841-121	1	1x12V21W (PY21W)
Fabia I Schrägheck (6Y2)	08/04->03/08	**9EL 171 974-011**	1	**Lichtgehäuse für Heckleuchte, links, mit Nebelschluss- und Rückfahrlicht**
		9EL 171 974-021	1	**Lichtgehäuse für Heckleuchte, rechts, mit Nebelschluss- und Rückfahrlicht**
				Zubehör:
		8GD 004 772-121	1	1x12V21/4W (P21/4W)
		8GA 002 073-121	1	2x12V21W (P21W)
		8GA 006 841-121	1	1x12V21W (PY21W)

Hersteller Modell	Baujahr	Bestell-Nr.	Vp.	Erläuterungen
Skoda				
Fabia I (6Y2, 6Y3, 6Y5)		**9EL 171 975-011**	1	**Lichtgehäuse für Heckleuchte, links, mit Nebelschluss- und Rückfahrlicht**
Fabia I Stufenheck (6Y3)	08/04->03/08	**9EL 171 975-021**	1	**Lichtgehäuse für Heckleuchte, rechts, mit Nebelschluss- und Rückfahrlicht**
Fabia I Combi (6Y5)	08/04->12/07			**Zubehör:**
Fabia I Praktik (6Y5)	08/04->	8GD 004 772-121	1	1x12V21/4W (P21/4W)
		8GA 002 073-121	1	2x12V21W (P21W)
		8GA 006 841-121	1	1x12V21W (PY21W)
Fabia II (542, 545)		**1ED 247 025-211**	1	**FF-H4-Hauptscheinwerfer, links, mit Blinklicht, mit elektr. LWR-Steller**
Fabia II (542, 545)	12/06->03/10	**1ED 247 025-221**	1	**FF-H4-Hauptscheinwerfer, rechts, mit Blinklicht, mit elektr. LWR-Steller**
bis Fahrgestell-Nr. 5J-A...				**Ersatzteile:**
		6NM 008 830-601	1	Stellelement, Leuchtweitereglung
				Zubehör:
		8GJ 002 525-131	1	1x12V60/55W (H4)
		8GP 003 594-121	1	1x12V5W (W5W)
		8GA 006 841-121	1	1x12V21W (PY21W)
Fabia II (542, 545)	12/06->03/10	**1EL 247 025-251**	1	**FF-H7-Hauptscheinwerfer, links, mit Blinklicht, mit elektr. LWR-Steller**
bis Fahrgestell-Nr. 5J-A...		**1EL 247 025-261**	1	**FF-H7-Hauptscheinwerfer, rechts, mit Blinklicht, mit elektr. LWR-Steller**
				Ersatzteile:
		6NM 008 830-601	1	Stellelement, Leuchtweitereglung
				Zubehör:
		8GH 007 157-121	1	1x12V55W (H7)
		8GP 003 594-121	1	1x12V5W (W5W)
		8GA 006 841-121	1	1x12V21W (PY21W)
Fabia II (542, 545)	03/10->12/14	**1ED 010 417-331**	1	**FF-H4-Hauptscheinwerfer, links, mit Blinklicht, mit elektr. LWR-Steller**
für PR-Nr. 8BB		**1ED 010 417-341**	1	**FF-H4-Hauptscheinwerfer, rechts, mit Blinklicht, mit elektr. LWR-Steller**
ab Fahrgestell-Nr. 5J-BB500000, 5J-BK500000, 5J-B3008700				**Zubehör:**
		8GJ 002 525-131	1	1x12V60/55W (H4)
		8GP 003 594-121	1	1x12V5W (W5W)
		8GA 006 841-121	1	1x12V21W (PY21W)

Hersteller Modell	Baujahr	Bestell-Nr.	Vp.	Erläuterungen
Skoda				
Fabia II (542, 545)				
Fabia II (542, 545)	03/10->12/14	**1EL 010 417-371**	1	**FF-H7-Hauptscheinwerfer, links, mit Blinklicht, ohne Kurvenlicht, mit elektr. LWR-Steller**
für PR-Nr. 8JH		**1EL 010 417-381**	1	**FF-H7-Hauptscheinwerfer, rechts, mit Blinklicht, ohne Kurvenlicht, mit elektr. LWR-Steller**
ab Fahrgestell-Nr. 5J-BB500000, 5J-BK500000, 5J-B3008700				**Zubehör:**
		8GH 007 157-121	1	2x12V55W (H7)
		8GP 003 594-121	1	1x12V5W (W5W)
		8GA 006 841-121	1	1x12V21W (PY21W)
(-) Kurvenlicht				
Fabia II (542, 545)	03/10->12/14	**1ZL 010 417-411**	1	**FF-H7-Hauptscheinwerfer, links, mit Blinklicht, mit Kurvenlicht, mit elektr. LWR-Steller**
für PR-Nr. 8JH		**1ZL 010 417-421**	1	**FF-H7-Hauptscheinwerfer, rechts, mit Blinklicht, mit Kurvenlicht, mit elektr. LWR-Steller**
ab Fahrgestell-Nr. 5J-BB500000, 5J-BK500000, 5J-B3008700				**Zubehör:**
		8GH 007 157-121	1	2x12V55W (H7)
(+) Kurvenlicht		8GP 003 594-121	1	1x12V5W (W5W)
		8GA 006 841-121	1	1x12V21W (PY21W)
Fabia II Monte Carlo	03/10->12/14	**1EL 010 417-491**	1	**FF-H7-Hauptscheinwerfer, links, mit Blinklicht, mit schwarzer Blende, mit elektr. LWR-Steller**
		1EL 010 417-501	1	**FF-H7-Hauptscheinwerfer, rechts, mit Blinklicht, mit schwarzer Blende, mit elektr. LWR-Steller**
				Zubehör:
		8GH 007 157-121	1	1x12V55W (H7)
		8GP 003 594-121	1	1x12V5W (W5W)
		8GA 006 841-121	1	1x12V21W (PY21W)
Fabia II (542, 545)	12/06->03/10	**6NM 008 830-601**	1	**Stellelement, Leuchtweitereglung**
bis Fahrgestell-Nr. 5J-A...				

Hersteller Modell	Baujahr	Bestell-Nr.	Vp.	Erläuterungen
Skoda				
Fabia II (542, 545)		**1N0 271 247-051**	1	**FF-HB4-Nebelscheinwerfer, links, mit Glühlampe**
Fabia II (542, 545) bis Fahrgestell-Nr. 5J-A...	12/06->03/10	**1N0 271 247-061**	1	**FF-HB4-Nebelscheinwerfer, rechts, mit Glühlampe**
				Ersatzteile:
		8GH 005 636-121	1	1x12V51W (HB4)
Fabia II (542, 545) bis Fahrgestell-Nr. 5J-A... mit Abbiegelicht	12/06->03/10	**1N0 354 018-011**	1	**FF-H8-Nebelscheinwerfer, links, mit Abbiegelicht**
		1N0 354 018-021	1	**FF-H8-Nebelscheinwerfer, rechts, mit Abbiegelicht**
				Zubehör:
		8GH 008 356-121	1	1x12V35W (H8)
Fabia II (542, 545) ab Fahrgestell-Nr. 5J-B3008700, 5J-BB500000, 5J-BK500000 mit Abbiegelicht (-) RS, Scout	03/10->12/14	**1NE 010 299-111**	1	**FF-H8-Nebelscheinwerfer, links, mit Abbiegelicht, mit Tagfahrlicht**
		1NE 010 299-121	1	**FF-H8-Nebelscheinwerfer, rechts, mit Abbiegelicht, mit Tagfahrlicht**
				Zubehör:
		8GH 008 356-121	1	1x12V35W (H8)
		8GA 002 073-121	1	1x12V21W (P21W)
Fabia II RS, Scout ab Fahrgestell-Nr. 5J-B3008700, 5J-BB500000, 5J-BK500000 mit Abbiegelicht	03/10->12/14	**1NE 010 299-131**	1	**FF-H8-Nebelscheinwerfer, links, mit schwarzer Blende, mit Abbiegelicht, mit Tagfahrlicht**
		1NE 010 299-141	1	**FF-H8-Nebelscheinwerfer, rechts, mit schwarzer Blende, mit Abbiegelicht, mit Tagfahrlicht**
				Zubehör:
		8GH 008 356-121	1	1x12V35W (H8)
		8GA 002 073-121	1	1x12V21W (P21W)
Fabia II (542, 545)	12/06->12/14	**9EL 354 258-031**	1	**Lichtgehäuse für Heckleuchte, links, mit Nebelschlusslicht**
		9EL 354 258-041	1	**Lichtgehäuse für Heckleuchte, rechts, mit Rückfahrlicht**
				Zubehör:
		8GA 006 841-121	1	1x12V21W (PY21W)
		8GA 002 073-121	1	2x12V21W (P21W)
		8GP 003 594-121	1	2x12V5W (W5W)

Hersteller Modell	Baujahr	Bestell-Nr.	Vp.	Erläuterungen
Skoda				
Fabia III (NJ3, NJ5)		**1EL 011 824-211**	1	**DE-H7/FF-H7-Hauptscheinwerfer, links, mit Blinklicht, mit LED-Tagfahrlicht, mit elektr. LWR-Steller, mit Glühlampen**
Fabia III (NJ3, NJ5)	08/14->	**1EL 011 824-221**	1	**DE-H7/FF-H7-Hauptscheinwerfer, rechts, mit Blinklicht, mit LED-Tagfahrlicht, mit elektr. LWR-Steller, mit Glühlampen**
für PR-Nr. 8JH, 8JK				
(-) Active				**Ersatzteile:**
		8GH 007 157-121	1	2x12V55W (H7)
		8GP 009 021-002	1	1x12V21W (WY21W)
Felicia I (6U1, 6U5)		**1AF 246 000-091**	1	**H4-Hauptscheinwerfer, links, mit Vorrichtung für Leuchtweitereglung**
Felicia I (6U1, 6U5)	10/94->03/98	**1AF 246 000-101**	1	**H4-Hauptscheinwerfer, rechts, mit Vorrichtung für Leuchtweitereglung**
				Ersatzteile:
		9ES 246 051-001	1	Streuscheibe, links
		9ES 246 052-001	1	Streuscheibe, rechts
				Zubehör:
		8GJ 002 525-131	1	1x12V60/55W (H4)
		8GP 003 594-121	1	1x12V5W (W5W)
Felicia I (6U1, 6U5)	10/94->03/98	**9EL 246 151-021**	1	**Lichtgehäuse für Blinkleuchte (weiß), links**
		9EL 246 152-021	1	**Lichtgehäuse für Blinkleuchte (weiß), rechts**
				Zubehör:
		8GA 006 841-121	1	1x12V21W (PY21W)
Felicia I (6U1, 6U5)	10/94->03/98	**9EL 246 201-011**	1	**Lichtgehäuse für Heckleuchte (grau/rot), links, mit Nebelschluss- und Rückfahrlicht**
(-) Pickup		**9EL 246 202-011**	1	**Lichtgehäuse für Heckleuchte (grau/rot), rechts, mit Nebelschluss- und Rückfahrlicht**
				Zubehör:
		8GA 002 071-121	1	1x12V5W (R5W)
		8GA 002 073-121	1	2x12V21W (P21W)
		8GA 006 841-121	1	1x12V21W (PY21W)
		8GD 002 078-121	1	1x12V21/5W (P21/5W)
Felicia II (6U1, 6U5)		**1N0 270 204-051**	1	**FF-H3-Nebelscheinwerfer, links**
Felicia II (6U1, 6U5)	01/98->06/01	**1N0 270 204-061**	1	**FF-H3-Nebelscheinwerfer, rechts**
				Ersatzteile:
		8GH 002 090-133	1	1x12V55W (H3)
Felicia II (6U1, 6U5)	01/98->06/01	**9EL 246 151-021**	1	**Lichtgehäuse für Blinkleuchte (weiß), links**
		9EL 246 152-021	1	**Lichtgehäuse für Blinkleuchte (weiß), rechts**
				Zubehör:
		8GA 006 841-121	1	1x12V21W (PY21W)

Hersteller Modell	Baujahr	Bestell-Nr.	Vp.	Erläuterungen
Skoda				
Felicia II (6U1, 6U5)		**9EL 246 201-011**	1	**Lichtgehäuse für Heckleuchte (grau/rot), links, mit Nebelschluss- und Rückfahrlicht**
Felicia II (6U1, 6U5)	01/98->06/01	**9EL 246 202-011**	1	**Lichtgehäuse für Heckleuchte (grau/rot), rechts, mit Nebelschluss- und Rückfahrlicht**
(-) Pickup				**Zubehör:**
		8GA 002 071-121	1	1x12V5W (R5W)
		8GA 002 073-121	1	2x12V21W (P21W)
		8GA 006 841-121	1	1x12V21W (PY21W)
		8GD 002 078-121	1	1x12V21/5W (P21/5W)
Kodiaq (NS7)		**6NM 010 553-601**	1	**Stellelement, Leuchtweitereglung (für Halogen-Hauptscheinwerfer)**
Kodiaq (NS7)	03/17->			
Octavia I (1U2, 1U5)		**1AJ 246 003-191**	1	**H4-Hauptscheinwerfer, links, ohne Nebellicht, mit elektr. LWR-Steller, ohne Glühlampen**
Octavia I (1U2, 1U5) LX	09/96->08/00	**1AJ 246 003-201**	1	**H4-Hauptscheinwerfer, rechts, ohne Nebellicht, mit elektr. LWR-Steller, ohne Glühlampen**
				Ersatzteile:
		6NM 007 878-531	1	Stellelement, Leuchtweitereglung
				Zubehör:
		8GJ 002 525-131	1	1x12V60/55W (H4)
		8GP 003 594-121	1	1x12V5W (W5W)
Octavia I (1U2, 1U5) LX	08/00->12/10	**1AJ 010 202-031**	1	**H4-Hauptscheinwerfer, links, ohne Nebellicht, mit elektr. LWR-Steller**
		1AJ 010 202-041	1	**H4-Hauptscheinwerfer, rechts, ohne Nebellicht, mit elektr. LWR-Steller**
				Zubehör:
		8GJ 002 525-131	1	1x12V60/55W (H4)
		8GP 003 594-121	1	1x12V5W (W5W)
Octavia I (1U2, 1U5) GLX, SLX	09/96->08/00	**1EL 246 003-171**	1	**H4-Hauptscheinwerfer, links, mit DE-H3-Nebellicht, mit elektr. LWR-Steller, ohne Glühlampen**
		1EL 246 003-181	1	**H4-Hauptscheinwerfer, rechts, mit DE-H3-Nebellicht, mit elektr. LWR-Steller, ohne Glühlampen**
				Ersatzteile:
		6NM 007 878-531	1	Stellelement, Leuchtweitereglung
				Zubehör:
		8GJ 002 525-131	1	1x12V60/55W (H4)
		8GH 002 090-133	1	1x12V55W (H3)
		8GP 003 594-121	1	1x12V5W (W5W)

Hersteller Modell	Baujahr	Bestell-Nr.	Vp.	Erläuterungen
Skoda				
Octavia I (1U2, 1U5)		**1EL 010 202-011**	1	**H4-Hauptscheinwerfer, links, mit DE-H3-Nebellicht, mit elektr. LWR-Steller**
Octavia I (1U2, 1U5) GLX, SLX	08/00->12/10	**1EL 010 202-021**	1	**H4-Hauptscheinwerfer, rechts, mit DE-H3-Nebellicht, mit elektr. LWR-Steller**
				Zubehör:
		8GJ 002 525-131	1	1x12V60/55W (H4)
		8GH 002 090-133	1	1x12V55W (H3)
		8GP 003 594-121	1	1x12V5W (W5W)
Octavia I (1U2, 1U5) (+) Xenonlicht	08/00->12/10	**1EL 010 202-091**	1	**Xenon/H1-Hauptscheinwerfer, links, mit DE-H3-Nebelscheinwerfer, mit elektr. LWR-Steller, mit Xenon-Vorschaltgerät, ohne Gasentladungslampe, mit Glühlampen**
		1EL 010 202-101	1	**Xenon/H1-Hauptscheinwerfer, rechts, mit DE-H3-Nebelscheinwerfer, mit elektr. LWR-Steller, mit Xenon-Vorschaltgerät, ohne Gasentladungslampe, mit Glühlampen**
				Zubehör:
		8GS 007 949-261	1	1x35W (D2S)
				Ersatzteile:
		8GH 002 089-133	1	1x12V55W (H1)
		8GH 002 090-133	1	1x12V55W (H3)
		8GP 003 594-121	1	1x12V5W (W5W)
Octavia I (1U2, 1U5)	09/96->08/00	**6NM 007 878-531**	1	**Stellelement, Leuchtweitereglung**
Octavia I (1U2, 1U5)	09/96->08/00	**9EL 246 175-011**	1	**Lichtgehäuse für Blinkleuchte (glasklar), links**
		9EL 246 176-011	1	**Lichtgehäuse für Blinkleuchte (glasklar), rechts**
				Zubehör:
		8GA 006 841-121	1	1x12V21W (PY21W)
Octavia I (1U2, 1U5)	08/00->12/10	**9EL 354 075-011**	1	**Lichtgehäuse für Blinkleuchte (glasklar), links**
		9EL 354 075-021	1	**Lichtgehäuse für Blinkleuchte (glasklar), rechts**
				Zubehör:
		8GA 006 841-121	1	1x12V21W (PY21W)
Octavia I (1U2) (-) Combi	08/00->12/10	**9EL 354 074-011**	1	**Lichtgehäuse für Heckleuchte, links, mit Nebelschluss- und Rückfahrlicht**
		9EL 354 074-021	1	**Lichtgehäuse für Heckleuchte, rechts, mit Nebelschluss- und Rückfahrlicht**
				Zubehör:
		8GD 004 772-121	1	1x12V21/4W (P21/4W)
		8GA 002 073-121	1	2x12V21W (P21W)
		8GA 006 841-121	1	1x12V21W (PY21W)

Hersteller Modell	Baujahr	Bestell-Nr.	Vp.	Erläuterungen
Skoda				
Octavia II (1Z3, 1Z5)				
Octavia II (1Z3, 1Z5)	02/04->12/08	**1EL 354 027-011**	1	**H1/H7-Hauptscheinwerfer, links, mit Blinklicht, mit elektr. LWR-Steller**
für PR-Nr. 8JM		**1EL 354 027-021**	1	**H1/H7-Hauptscheinwerfer, rechts, mit Blinklicht, mit elektr. LWR-Steller**
				Zubehör:
		8GH 007 157-121	1	1x12V55W (H7)
		8GH 002 089-133	1	1x12V55W (H1)
		8GA 006 841-121	1	1x12V21W (PY21W)
		8GP 003 594-121	1	1x12V5W (W5W)
Octavia II (1Z3, 1Z5)	02/04->12/08	**1EL 354 027-031**	1	**H1/H7-Hauptscheinwerfer, links, mit Blinklicht, mit elektr. LWR-Steller**
für PR-Nr. 8BN bis Fahrgestell-Nr. 1Z-7A153 285* 1Z-72324 808* 1Z-78022 190*		**1EL 354 027-041**	1	**H1/H7-Hauptscheinwerfer, rechts, mit Blinklicht, mit elektr. LWR-Steller**
				Zubehör:
(-) Xenonlicht		8GH 007 157-121	1	1x12V55W (H7)
		8GH 002 089-133	1	1x12V55W (H1)
		8GA 006 841-121	1	1x12V21W (PY21W)
		8GP 003 594-121	1	1x12V5W (W5W)
Octavia II (1Z3, 1Z5)	02/04->12/08	**1EL 354 027-071**	1	**Xenon/H1-Hauptscheinwerfer, links, mit Blinklicht, mit elektr. LWR-Steller, mit Xenon-Vorschaltgerät, ohne Gasentladungslampe, mit Glühlampen**
(+) Xenonlicht		**1EL 354 027-081**	1	**Xenon/H1-Hauptscheinwerfer, rechts, mit Blinklicht, mit elektr. LWR-Steller, mit Xenon-Vorschaltgerät, ohne Gasentladungslampe, mit Glühlampen**
				Zubehör:
		8GS 009 028-111	1	1x35W (D1S)
				Ersatzteile:
		8GH 002 089-133	1	1x12V55W (H1)
		8GA 006 841-121	1	1x12V21W (PY21W)
		8GP 003 594-121	1	1x12V5W (W5W)
Octavia II (1Z3, 1Z5)	01/09->06/13	**1EL 247 052-251**	1	**DE-H7/FF-H1-Hauptscheinwerfer, links, mit Blinklicht, mit elektr. LWR-Steller, ohne Schriftzug**
ab Fahrgestell-Nr. 1Z-9-000 001		**1EL 247 052-261**	1	**DE-H7/FF-H1-Hauptscheinwerfer, rechts, mit Blinklicht, mit elektr. LWR-Steller, ohne Schriftzug**
				Zubehör:
		8GH 007 157-121	1	1x12V55W (H7)
		8GH 002 089-133	1	1x12V55W (H1)
		8GA 006 841-121	1	1x12V21W (PY21W)
		8GP 003 594-121	1	1x12V5W (W5W)

Hersteller Modell	Baujahr	Bestell-Nr.	Vp.	Erläuterungen
Skoda				
Octavia II (1Z3, 1Z5)		**1ZL 247 052-311**	1	**Bi-Xenon/H1-Hauptscheinwerfer, links, mit Blinklicht, mit Kurvenlicht, mit elektr. LWR-Steller, mit Xenon-Vorschaltgerät, ohne Gasentladungslampe, ohne Glühlampen, ohne Schriftzug**
Octavia II (1Z3, 1Z5)	01/09->06/13	**1ZL 247 052-321**	1	**Bi-Xenon/H1-Hauptscheinwerfer, rechts, mit Blinklicht, mit Kurvenlicht, mit elektr. LWR-Steller, mit Xenon-Vorschaltgerät, ohne Gasentladungslampe, ohne Glühlampen, ohne Schriftzug**
ab Fahrgestell-Nr. 1Z-9-000 001 (+) Bi-Xenonlicht (+) Kurvenlicht				**Ersatzteile:**
		5DV 009 610-001	1	Xenon-Vorschaltgerät
				Zubehör:
		8GS 009 028-111	1	1x35W (D1S)
		8GH 002 089-133	1	1x12V55W (H1)
		8GA 006 841-121	1	1x12V21W (PY21W) 1x12V5W (W5W) Long Life
Octavia II (1Z3, 1Z5)	01/09->	**5DV 009 610-001**	1	**Xenon-Vorschaltgerät**
Octavia II (1Z3, 1Z5)	02/04->12/08	**1N0 354 017-011**	1	**FF-H8-Nebelscheinwerfer, links, mit Glühlampe**
bis Fahrgestell-Nr. 1Z-7A152 170* 1Z-7B153 948* 1Z-72163 388* 1Z-78036 658*		**1N0 354 017-021**	1	**FF-H8-Nebelscheinwerfer, rechts, mit Glühlampe**
				Ersatzteile:
		8GH 008 356-121	1	1x12V35W (H8)
Octavia II (1Z3, 1Z5)	02/04->12/08	**1N0 354 017-031**	1	**FF-H8-Nebelscheinwerfer, links, mit Glühlampe**
ab Fahrgestell-Nr. 1Z-7A152 180* 1Z-7B153 958* 1Z-82006 001* 1Z-88006 001*		**1N0 354 017-041**	1	**FF-H8-Nebelscheinwerfer, rechts**
				Ersatzteile:
		8GH 008 356-121	1	1x12V35W (H8)
Octavia II (1Z3, 1Z5)	01/09->06/13	**1NH 354 671-011**	1	**H8-Nebelscheinwerfer, links, mit Tagfahrlicht**
(-) RS, Scout		**1NH 354 671-021**	1	**H8-Nebelscheinwerfer, rechts, mit Tagfahrlicht**
ab Fahrgestell-Nr. 1Z-9-000 001				**Zubehör:**
		8GH 008 356-121	1	1x12V35W (H8)
		8GA 002 073-271	1	1x12V21W (P21W) Long Life

Hersteller Modell	Baujahr	Bestell-Nr.	Vp.	Erläuterungen
Skoda				
Octavia II (1Z3, 1Z5)		**1N0 010 233-311**	1	**FF-HB4-Nebelscheinwerfer, links, mit Abbiegelicht, mit Glühlampe**
Octavia II (1Z3, 1Z5) RS, Scout	01/09->06/13	**1N0 010 233-321**	1	**FF-HB4-Nebelscheinwerfer, rechts, mit Abbiegelicht, mit Glühlampe**
				Ersatzteile:
		8GH 005 636-121	1	1x12V51W (HB4)
Octavia II (1Z3)	02/04->12/08	**9EL 354 076-011**	1	**Lichtgehäuse für Heckleuchte, links, ohne Lampenträger, mit Nebelschluss- und Rückfahrlicht**
(-) Combi, RS		**9EL 354 076-021**	1	**Lichtgehäuse für Heckleuchte, rechts, ohne Lampenträger, mit Nebelschluss- und Rückfahrlicht**
				Zubehör:
		8GD 004 772-121	1	1x12V21/4W (P21/4W)
		8GA 002 073-121	1	1x12V21W (P21W)
		8GA 006 841-121	1	1x12V21W (PY21W)
		8GP 003 594-141	1	1x12V3W (W3W)
Octavia II (1Z3)	01/09->	**9EL 354 670-011**	1	**Lichtgehäuse für Heckleuchte, links, mit Nebelschluss- und Rückfahrlicht**
ab Fahrgestell-Nr. 1Z-9-000 001		**9EL 354 670-021**	1	**Lichtgehäuse für Heckleuchte, rechts, mit Nebelschluss- und Rückfahrlicht**
(-) Combi, RS				**Zubehör:**
		8GD 004 772-121	1	2x12V21/4W (P21/4W)
		8GA 002 073-121	1	1x12V21W (P21W)
		8GA 006 841-121	1	1x12V21W (PY21W)
		8GP 003 594-141	1	2x12V3W (W3W)
Octavia III (5E3, 5E5)		**5DV 009 935-031**	1	**Xenon-Vorschaltgerät**
Octavia III (5E3, 5E5)	11/12->			
Octavia III (5E3, 5E5)	11/12->	**1NA 011 834-111**	1	**FF-H8-Nebelscheinwerfer, links, mit Tagfahrlicht**
(-) RS		**1NA 011 834-121**	1	**FF-H8-Nebelscheinwerfer, rechts, mit Tagfahrlicht**
				Zubehör:
		8GH 008 356-121	1	1x12V35W (H8)

Hersteller Modell	Baujahr	Bestell-Nr.	Vp.	Erläuterungen
Skoda				
Octavia III (5E3, 5E5)		**1NE 011 477-111**	1	**FF-H16-Nebelscheinwerfer, links, mit Tagfahrlicht**
Octavia III RS (5E3, 5E5)	11/12->	**1NE 011 477-121**	1	**FF-H16-Nebelscheinwerfer, rechts, mit Tagfahrlicht**
				Zubehör:
		8GH 186 996-001	1	1x12V19W (H16)
Octavia III (5E3)	11/12->	**2SK 011 053-091**	1	**Heckleuchte, links, mit Nebelschluss- und Rückfahrlicht, ohne Lampenträger**
(-) Combi				
(-) LED		**2SK 011 053-101**	1	**Heckleuchte, rechts, mit Nebelschluss- und Rückfahrlicht, ohne Lampenträger**
				Zubehör:
		8GP 003 594-121	1	2x12V5W (W5W)
		8GA 002 073-271	1	2x12V21W (P21W) Long Life
		8GA 006 841-121	1	1x12V21W (PY21W)
		8GH 008 417-001	1	1x12V21W (H21W)
Octavia III (5E3)	11/12->	**2SK 011 082-091**	1	**LED-Heckleuchte, links, mit Nebelschluss- und Rückfahrlicht, ohne Lampenträger**
(-) Combi				
(+) LED		**2SK 011 082-101**	1	**LED-Heckleuchte, rechts, mit Nebelschluss- und Rückfahrlicht, ohne Lampenträger**
				Zubehör:
		8GA 002 073-271	1	1x12V21W (P21W) Long Life
		8GA 006 841-121	1	1x12V21W (PY21W)
		8GH 008 417-001	1	1x12V21W (H21W)
Octavia III Combi (5E5)	11/12->	**2VP 354 818-011**	1	**Heckleuchte, links, mit Nebelschluss- und Rückfahrlicht, ohne Lampenträger**
(-) LED		**2VP 354 818-021**	1	**Heckleuchte, rechts, mit Nebelschluss- und Rückfahrlicht, ohne Lampenträger**
				Zubehör:
		8GP 003 594-121	1	1x12V5W (W5W)
		8GA 002 073-121	1	3x12V21W (P21W)
		8GA 006 841-121	1	1x12V21W (PY21W)
Octavia III Combi (5E5)	11/12->	**2VP 354 818-031**	1	**LED-Heckleuchte, links, mit Nebelschluss- und Rückfahrlicht, ohne Lampenträger**
(+) LED		**2VP 354 818-041**	1	**LED-Heckleuchte, rechts, mit Nebelschluss- und Rückfahrlicht. ohne Lampenträger**
				Zubehör:
		8GA 002 073-121	1	2x12V21W (P21W)
		8GA 006 841-121	1	1x12V21W (PY21W)

Hersteller Modell	Baujahr	Bestell-Nr.	Vp.	Erläuterungen
Skoda				
Rapid (NH3)		**2VP 354 802-011**	1	**Heckleuchte, links, mit Nebelschluss- und Rückfahrlicht, ohne Lampenträger**
Rapid (NH3)	07/12->	**2VP 354 802-021**	1	**Heckleuchte, rechts, mit Nebelschluss- und Rückfahrlicht, ohne Lampenträger**
(-) Spaceback				
				Zubehör:
		8GD 004 772-121	1	2x12V21/4W (P21/4W)
		8GA 002 073-121	1	1x12V21W (P21W)
		8GA 006 841-121	1	1x12V21W (PY21W)
Roomster (5J)		**1ED 247 025-211**	1	**FF-H4-Hauptscheinwerfer, links, mit Blinklicht, mit elektr. LWR-Steller**
Roomster (5J)	05/06->03/10	**1ED 247 025-221**	1	**FF-H4-Hauptscheinwerfer, rechts, mit Blinklicht, mit elektr. LWR-Steller**
Roomster Praktik (5J)	03/07->03/10			
bis Fahrgestell-Nr. 5J-A...				**Ersatzteile:**
		6NM 008 830-601	1	Stellelement, Leuchtweitereglung
				Zubehör:
		8GJ 002 525-131	1	1x12V60/55W (H4)
		8GP 003 594-121	1	1x12V5W (W5W)
		8GA 006 841-121	1	1x12V21W (PY21W)
Roomster (5J)	05/06->03/10	**1EL 247 025-251**	1	**FF-H7-Hauptscheinwerfer, links, mit Blinklicht, mit elektr. LWR-Steller**
Roomster Praktik (5J)	03/07->03/10	**1EL 247 025-261**	1	**FF-H7-Hauptscheinwerfer, rechts, mit Blinklicht, mit elektr. LWR-Steller**
bis Fahrgestell-Nr. 5J-A...				**Ersatzteile:**
		6NM 008 830-601	1	Stellelement, Leuchtweitereglung
				Zubehör:
		8GH 007 157-121	1	1x12V55W (H7)
		8GP 003 594-121	1	1x12V5W (W5W)
		8GA 006 841-121	1	1x12V21W (PY21W)
Roomster (5J), Roomster Praktik (5J)	03/10->05/15	**1ED 010 417-331**	1	**FF-H4-Hauptscheinwerfer, links, mit Blinklicht, mit elektr. LWR-Steller**
		1ED 010 417-341	1	**FF-H4-Hauptscheinwerfer, rechts, mit Blinklicht, mit elektr. LWR-Steller**
für PR-Nr. 8BB				
ab Fahrgestell-Nr. 5J-BB600000, 5J-BK600000, 5J-B5006000				**Zubehör:**
		8GJ 002 525-131	1	1x12V60/55W (H4)
		8GP 003 594-121	1	1x12V5W (W5W)
		8GA 006 841-121	1	1x12V21W (PY21W)

Hersteller Modell	Baujahr	Bestell-Nr.	Vp.	Erläuterungen
Skoda				
Roomster (5J)		**1EL 010 417-371**	1	**FF-H7-Hauptscheinwerfer, links, mit Blinklicht, ohne Kurvenlicht, mit elektr. LWR-Steller**
Roomster (5J), **Roomster Praktik (5J)**	03/10->05/15	**1EL 010 417-381**	1	**FF-H7-Hauptscheinwerfer, rechts, mit Blinklicht, ohne Kurvenlicht, mit elektr. LWR-Steller**
für PR-Nr. 8JH				
ab Fahrgestell-Nr. 5J-BB600000, 5J-BK600000, 5J-B5006000				**Zubehör:**
		8GH 007 157-121	1	2x12V55W (H7)
		8GP 003 594-121	1	1x12V5W (W5W)
		8GA 006 841-121	1	1x12V21W (PY21W)
(-) Kurvenlicht				
Roomster (5J), **Roomster Praktik (5J)**	03/10->05/15	**1ZL 010 417-411**	1	**FF-H7-Hauptscheinwerfer, links, mit Blinklicht, mit Kurvenlicht, mit elektr. LWR-Steller**
für PR-Nr. 8JH		**1ZL 010 417-421**	1	**FF-H7-Hauptscheinwerfer, rechts, mit Blinklicht, mit Kurvenlicht, mit elektr. LWR-Steller**
ab Fahrgestell-Nr. 5J-BB600000, 5J-BK600000, 5J-B5006000				**Zubehör:**
		8GH 007 157-121	1	2x12V55W (H7)
		8GP 003 594-121	1	1x12V5W (W5W)
(+) Kurvenlicht		8GA 006 841-121	1	1x12V21W (PY21W)
Roomster (5J, **Roomster Praktik (5J)**	03/10->05/15	**1EL 010 417-491**	1	**FF-H7-Hauptscheinwerfer, links, mit Blinklicht, mit schwarzer Blende, mit elektr. LWR-Steller**
		1EL 010 417-501	1	**FF-H7-Hauptscheinwerfer, rechts, mit Blinklicht, mit schwarzer Blende, mit elektr. LWR-Steller**
				Zubehör:
		8GH 007 157-121	1	1x12V55W (H7)
		8GP 003 594-121	1	1x12V5W (W5W)
		8GA 006 841-121	1	1x12V21W (PY21W)
Roomster (5J)	05/06->03/10	**6NM 008 830-601**	1	**Stellelement, Leuchtweitereglung**
Roomster Praktik (5J)	03/07->03/10			
bis Fahrgestell-Nr. 5J-A...				

Hersteller Modell	Baujahr	Bestell-Nr.	Vp.	Erläuterungen
Skoda				
Roomster (5J)		**1N0 271 247-051**	1	**FF-HB4-Nebelscheinwerfer, links, mit Glühlampe**
Roomster (5J)	05/06->03/10	**1N0 271 247-061**	1	**FF-HB4-Nebelscheinwerfer, rechts, mit Glühlampe**
Roomster Praktik (5J)	03/07->03/10			**Ersatzteile:**
bis Fahrgestell-Nr. 5J-A...		8GH 005 636-121	1	1x12V51W (HB4)
Roomster (5J)	05/06->03/10	**1N0 354 018-011**	1	**FF-H8-Nebelscheinwerfer, links, mit Abbiegelicht**
Roomster Praktik (5J)	03/07->03/10	**1N0 354 018-021**	1	**FF-H8-Nebelscheinwerfer, rechts, mit Abbiegelicht**
bis Fahrgestell-Nr. 5J-A...				**Zubehör:**
mit Abbiegelicht		8GH 008 356-121	1	1x12V35W (H8)
Roomster (5J), Roomster Praktik (5J)	03/10->05/15	**1NE 010 299-111**	1	**FF-H8-Nebelscheinwerfer, links, mit Abbiegelicht, mit Tagfahrlicht**
mit Abbiegelicht		**1NE 010 299-121**	1	**FF-H8-Nebelscheinwerfer, rechts, mit Abbiegelicht, mit Tagfahrlicht**
(-) RS, Scout				**Zubehör:**
		8GH 008 356-121	1	1x12V35W (H8)
		8GA 002 073-121	1	1x12V21W (P21W)
Roomster (5J), Roomster Praktik (5J)	03/10->05/15	**1NE 010 299-131**	1	**FF-H8-Nebelscheinwerfer, links, mit schwarzer Blende, mit Abbiegelicht, mit Tagfahrlicht**
RS, Scout		**1NE 010 299-141**	1	**FF-H8-Nebelscheinwerfer, rechts, mit schwarzer Blende, mit Abbiegelicht, mit Tagfahrlicht**
mit Abbiegelicht				**Zubehör:**
		8GH 008 356-121	1	1x12V35W (H8)
		8GA 002 073-121	1	1x12V21W (P21W)

Hersteller Modell	Baujahr	Bestell-Nr.	Vp.	Erläuterungen
Skoda				
Roomster (5J)		**9EL 354 077-011**	1	**Lichtgehäuse für Heckleuchte, links, ohne Lampenträger, mit Nebelschluss- und Rückfahrlicht**
Roomster (5J)	05/06->05/15			
		9EL 354 077-021	1	**Lichtgehäuse für Heckleuchte, rechts, ohne Lampenträger, mit Nebelschluss- und Rückfahrlicht**
Roomster Praktik (5J)	03/07->05/15			
				Zubehör:
		8GA 006 841-121	1	1x12V21W (PY21W)
		8GA 002 073-121	1	3x12V21W (P21W)
		8GP 003 594-121	1	2x12V5W (W5W)
Superb I (3U4)		**1EL 246 042-091**	1	**DE-H7/FF-H3-Hauptscheinwerfer, links, mit H3-Nebelscheinwerfer, mit Blinklicht, mit elektr. LWR-Steller**
Superb I (3U4)	12/01->03/08			
		1EL 246 042-101	1	**DE-H7/FF-H3-Hauptscheinwerfer, rechts, mit H3-Nebelscheinwerfer, mit Blinklicht, mit elektr. LWR-Steller**
				Ersatzteile:
		6NM 007 878-041	1	Stellelement, Leuchtweitereglung
				Zubehör:
		8GH 007 157-121	1	1x12V55W (H7)
		8GH 002 090-133	1	2x12V55W (H3)
		8GA 006 841-121	1	1x12V21W (PY21W)
		8GP 003 594-121	1	1x12V5W (W5W)
Superb I (3U4)	12/01->03/08	**1EL 246 042-431**	1	**Bi-Xenon/FF-H3-Hauptscheinwerfer, links, mit H3-Nebelscheinwerfer, mit Blinklicht, mit elektr. LWR-Steller, mit Streuscheiben-Reinigungsanlage, mit Xenon-Vorschaltgerät, ohne Gasentladungslampe, ohne Glühlampen**
(+) Bi-Xenonlicht				
		1EL 246 042-441	1	**Bi-Xenon/FF-H3-Hauptscheinwerfer, rechts, mit H3-Nebelscheinwerfer, mit Blinklicht, mit elektr. LWR-Steller, mit Streuscheiben-Reinigungsanlage, mit Xenon-Vorschaltgerät, ohne Gasentladungslampe, ohne Glühlampen**
				Ersatzteile:
		5DV 008 290-004	1	Xenon-Vorschaltgerät
				Zubehör:
		8GS 007 949-261	1	1x35W (D2S)
		8GH 002 090-133	1	2x12V55W (H3)
		8GA 006 841-121	1	1x12V21W (PY21W)
		8GP 003 594-121	1	1x12V5W (W5W)
Superb I (3U4)	12/01->03/08	**6NM 007 878-041**	1	**Stellelement, Leuchtweitereglung (für Halogen-Hauptscheinwerfer)**

Hersteller Modell	Baujahr	Bestell-Nr.	Vp.	Erläuterungen
Skoda				
Superb I (3U4)		**5DV 008 290-004**	1	**Xenon-Vorschaltgerät**
Superb I (3U4)	12/01->03/08			
Superb I (3U4)	12/01->03/08	**5DD 008 319-501**	1	**Zündgerät, Gasentladungslampe**
Superb I (3U4)	12/01->08/06	**9EL 354 078-011**	1	**Lichtgehäuse für Heckleuchte, links, mit Nebelschluss- und Rückfahrlicht**
		9EL 354 078-021	1	**Lichtgehäuse für Heckleuchte, rechts, mit Nebelschluss- und Rückfahrlicht**
				Zubehör:
		8GD 004 772-121	1	1x12V21/4W (P21/4W)
		8GA 002 073-121	1	2x12V21W (P21W)
		8GA 006 841-121	1	1x12V21W (PY21W)
Superb I (3U4)	09/06->03/08	**9EL 354 079-011**	1	**Lichtgehäuse für Heckleuchte, links, mit Nebelschluss- und Rückfahrlicht**
		9EL 354 079-021	1	**Lichtgehäuse für Heckleuchte, rechts, mit Nebelschluss- und Rückfahrlicht**
				Zubehör:
		8GD 004 772-121	1	1x12V21/4W (P21/4W)
		8GA 002 073-121	1	2x12V21W (P21W)
		8GA 006 841-121	1	1x12V21W (PY21W)
Superb II (3T4, 3T5)		**1EL 247 047-251**	1	**DE-H7/FF-H3-Hauptscheinwerfer, links, mit Blinklicht, mit elektr. LWR-Steller, ohne Schriftzug**
Superb II (3T4, 3T5)	03/08->05/13	**1EL 247 047-261**	1	**DE-H7/FF-H3-Hauptscheinwerfer, rechts, mit Blinklicht, mit elektr. LWR-Steller, ohne Schriftzug**
für PR-Nr. 8BN, 8Q1, 8X1				
(+) Fzg. mit Streuscheiben-reinigungsanlage				**Ersatzteile:**
		6NM 008 830-601	1	Stellelement, Leuchtweitereglung
				Zubehör:
		8GH 007 157-121	1	1x12V55W (H7)
		8GH 002 090-133	1	1x12V55W (H3)
		8GP 003 594-121	1	1x12V5W (W5W)
		8GA 008 246-001	1	2x12V16W (W16W)

Hersteller Modell	Baujahr	Bestell-Nr.	Vp.	Erläuterungen
Skoda				
Superb II (3T4, 3T5)		**1ZS 247 047-331**	1	**Bi-Xenon/FF-H3-Hauptscheinwerfer, links, mit Blinklicht, mit Kurvenlicht, mit elektr. LWR-Steller, mit Xenon-Vorschaltgerät, ohne Gasentladungslampe, ohne Glühlampen, ohne Schriftzug**
Superb II (3T4, 3T5)	03/08->05/13			
für PR-Nr. 8ED, 8Q6				
(+) Bi-Xenonlicht (+) Kurvenlicht		**1ZS 247 047-341**	1	**Bi-Xenon/FF-H3-Hauptscheinwerfer, rechts, mit Blinklicht, mit Kurvenlicht, mit elektr. LWR-Steller, mit Xenon-Vorschaltgerät, ohne Gasentladungslampe, ohne Glühlampen, ohne Schriftzug**
				Ersatzteile:
		5DV 009 000-001	1	Xenon-Vorschaltgerät
				Zubehör:
		8GS 009 028-111	1	1x35W (D1S)
		8GH 002 090-133	1	1x12V55W (H3) 1x12V5W (W5W) Long Life
		8GA 008 246-001	1	2x12V16W (W16W)
Superb II (3T4, 3T5)	03/08->05/13	**6NM 008 830-601**	1	**Stellelement, Leuchtweitereglung (für Halogen-Hauptscheinwerfer)**
Superb II (3T4, 3T5)	03/08->05/13	**5DV 009 000-001**	1	**Xenon-Vorschaltgerät**
Superb II (3T4, 3T5)	06/13->05/15	**1EL 011 314-311**	1	**DE-H7/H15-Hauptscheinwerfer, links, mit Blinklicht, mit Tagfahrlicht, mit elektr. LWR-Steller, mit Glühlampen**
(-) Fzg. mit Streuscheiben- reinigungsanlage		**1EL 011 314-321**	1	**DE-H7/H15-Hauptscheinwerfer, rechts, mit Blinklicht, mit Tagfahrlicht, mit elektr. LWR-Steller, mit Glühlampen**
				Ersatzteile:
		8GH 007 157-201	1	1x12V55W (H7) Long Life
		8GJ 168 119-001	1	1x12V55/15W (H15) 1x12V24W (PSY24W)
Superb II (3T4, 3T5)	06/13->05/15	**1ZS 011 314-331**	1	**Bi-Xenon/H7-Hauptscheinwerfer, links, mit LED-Blinklicht, mit LED-Tagfahrlicht, mit Kurvenlicht, mit elektr. LWR-Steller, ohne Xenon-Vorschaltgerät, ohne Gasentladungslampe, ohne Glühlampe, ohne LED-Steuergerät, ohne Steuergerät für Kurvenscheinwerfer (AFS)**
(+) Bi-Xenonlicht (+) Kurvenlicht (+) Fzg. mit Streuscheiben- reinigungsanlage		**1ZS 011 314-341**	1	**Bi-Xenon/H7-Hauptscheinwerfer, rechts, mit LED-Blinklicht, mit LED-Tagfahrlicht, mit Kurvenlicht, mit elektr. LWR-Steller, ohne Xenon-Vorschaltgerät, ohne Gasentladungslampe, ohne Glühlampe, ohne LED-Steuergerät, ohne Steuergerät für Kurvenscheinwerfer (AFS)**
				Zubehör:
		5DV 009 935-031	1	Xenon-Vorschaltgerät
		8GS 009 028-311	1	1x35W (D3S)
		8GH 007 157-201	1	1x12V55W (H7) Long Life

Hersteller Modell	Baujahr	Bestell-Nr.	Vp.	Erläuterungen
Skoda				
Superb II (3T4, 3T5)		**5DV 009 935-031**	1	**Xenon-Vorschaltgerät**
Superb II (3T4, 3T5)	06/13->05/15			
Superb II (3T4, 3T5) (-) Tagfahrlicht	03/08->05/13	**1NE 271 615-111** **1NE 271 615-121** 8GH 008 356-121	1 1 1	**FF-H8-Nebelscheinwerfer, links** **FF-H8-Nebelscheinwerfer, rechts** **Zubehör:** 1x12V35W (H8)
Superb II (3T4, 3T5) (+) Tagfahrlicht	03/08->05/13	**1NE 271 615-131** **1NE 271 615-141** 8GH 008 356-121	1 1 1	**FF-H8-Nebelscheinwerfer, links, mit Tagfahrlicht** **FF-H8-Nebelscheinwerfer, rechts, mit Tagfahrlicht** **Zubehör:** 1x12V35W (H8)
Superb III (3V3, 3V5)		**1EJ 011 939-011** **1EJ 011 939-021** 8GH 007 157-121 8GH 007 157-201	1 1 1 1	**FF-H7-Hauptscheinwerfer, links, mit Blinklicht, mit Tagfahrlicht, mit elektr. LWR-Steller, mit Glühlampen** **FF-H7-Hauptscheinwerfer, rechts, mit Blinklicht, mit Tagfahrlicht, mit elektr. LWR-Steller, mit Glühlampen** **Ersatzteile:** 1x12V55W (H7) 1x12V55W (H7) Long Life 1x12V24W (PWY24W) 1x12V24W (PW24W)
Superb III (3V3, 3V5) (+) Bi-Xenonlicht (+) Kurvenlicht	03/15->	**1ZS 011 939-411** **1ZS 011 939-421** 8GS 009 028-311	1 1 1	**Bi-Xenon-Hauptscheinwerfer, links, mit LED-Blinklicht, mit LED-Tagfahrlicht, mit Kurvenlicht, mit dynam. LWR-Steller, ohne Gasentladungslampe, ohne LED-Steuergerät, ohne Steuergerät für Kurvenscheinwerfer (AFS)** **Bi-Xenon-Hauptscheinwerfer, rechts, mit LED-Blinklicht, mit LED-Tagfahrlicht, mit Kurvenlicht, mit dynam. LWR-Steller, ohne Gasentladungslampe, ohne LED-Steuergerät, ohne Steuergerät für Kurvenscheinwerfer (AFS)** **Zubehör:** 1x35W (D3S)

Hersteller Modell	Baujahr	Bestell-Nr.	Vp.	Erläuterungen
Skoda				
Superb III (3V3, 3V5)		**1ZS 011 939-451**	1	**Bi-Xenon/VarioX-Hauptscheinwerfer, links, mit dynamischer Fernlichtregulierung, mit LED-Blinklicht, mit LED-Tagfahrlicht, mit Kurvenlicht, mit dynam. LWR-Steller, ohne LED-Steuergerät, ohne Steuergerät für Kurvenscheinwerfer (AFS), ohne Gasentladungslampe**
Superb III (3V3, 3V5)	03/15->	**1ZS 011 939-461**	1	**Bi-Xenon/VarioX-Hauptscheinwerfer, rechts, mit dynamischer Fernlichtregulierung, mit LED-Blinklicht, mit LED-Tagfahrlicht, mit Kurvenlicht, mit dynam. LWR-Steller, ohne LED-Steuergerät, ohne Steuergerät für Kurvenscheinwerfer (AFS), ohne Gasentladungslampe**
(+) Bi-Xenonlicht (+) Kurvenlicht (+) Dynamic Light Assist				
				Zubehör:
		8GS 009 028-311	1	1x35W (D3S)
Superb III (3V3, 3V5)	03/15->	**1NB 011 836-111**	1	**FF-H8-Nebelscheinwerfer (verchromt), links, mit Kurvenlicht, mit Glühlampe**
		1NB 011 836-121	1	**FF-H8-Nebelscheinwerfer (verchromt), rechts, mit Kurvenlicht, mit Glühlampe**
				Ersatzteile:
		8GH 008 356-121	1	1x12V35W (H8)
Superb III (3V3, 3V5)	03/15->	**1NB 011 836-131**	1	**FF-H8-Nebelscheinwerfer (schwarz), links, mit Kurvenlicht, mit Glühlampe**
		1NB 011 836-141	1	**FF-H8-Nebelscheinwerfer (schwarz), rechts, mit Kurvenlicht, mit Glühlampe**
				Ersatzteile:
		8GH 008 356-121	1	1x12V35W (H8)
Superb III (3V3)	03/15->	**2SK 354 832-031**	1	**LED-Heckleuchte Außenteil, links, mit Rückfahrlicht**
(-) Combi		**2SK 354 832-041**	1	**LED-Heckleuchte Außenteil, rechts, mit Rückfahrlicht**
Superb III (3V3)	03/15->	**2SA 354 832-011**	1	**LED-Heckleuchte Innenteil, links, mit Schluss- und Nebelschlusslicht**
(-) Combi		**2SA 354 832-021**	1	**LED-Heckleuchte Innenteil, rechts, mit Schlusslicht**
Superb III Combi (3V5)	03/15->	**2SK 354 832-071**	1	**LED-Heckleuchte Außenteil, links, mit Rückfahrlicht, ohne Lampenhalter**
		2SK 354 832-081	1	**LED-Heckleuchte Außenteil, rechts, mit Rückfahrlicht, ohne Lampenhalter**
				Zubehör:
		8GA 002 073-121	1	1x12V21W (P21W)
		8GA 006 841-121	1	1x12V21W (PY21W)
Superb III Combi (3V5)	03/15->	**2SA 354 832-051**	1	**LED-Heckleuchte Innenteil, links, mit Schluss- und Nebelschlusslicht**
		2SA 354 832-061	1	**LED-Heckleuchte Innenteil, rechts, mit Schlusslicht**
Yeti (5L)		**9EL 354 672-011**	1	**Lichtgehäuse für Heckleuchte, links, mit Nebelschluss- und Rückfahrlicht**
Yeti (5L)	05/09->10/13	**9EL 354 672-021**	1	**Lichtgehäuse für Heckleuchte, rechts, mit Nebelschluss- und Rückfahrlicht**
				Zubehör:
		8GA 002 073-121	1	3x12V21W (P21W)
		8GA 006 841-121	1	1x12V21W (PY21W)
				1x12V5W (W5W) Long Life

Hersteller Modell	Baujahr	Bestell-Nr.	Vp.	Erläuterungen
Volkswagen				
Amarok (2H_, S1B)		**1N0 271 295-411**	1	**FF-HB4-Nebelscheinwerfer, links, mit Glühlampe**
Amarok (2H_, S1B)	09/10->07/12	**1N0 271 295-421**	1	**FF-HB4-Nebelscheinwerfer, rechts, mit Glühlampe**
				Ersatzteile:
		8GH 005 636-121	1	1x12V51W (HB4)
Amarok (2H_, S1B)	07/12->08/16	**1N0 011 250-311**	1	**FF-HB4-Nebelscheinwerfer, links, mit Abbiegelicht**
		1N0 011 250-321	1	**FF-HB4-Nebelscheinwerfer, rechts, mit Abbiegelicht**
				Zubehör:
		8GH 005 636-121	1	1x12V51W (HB4)
Amarok (2H_, S1B)	09/16->	**1ND 012 755-011**	1	**DE-H11-Nebelscheinwerfer, links, mit Glühlampe**
		1ND 012 755-021	1	**DE-H11-Nebelscheinwerfer, rechts, mit Glühlampe**
				Ersatzteile:
		8GH 008 358-121	1	1x12V55W (H11)
Beetle (5C1, 5C2, 5C7, 5C8)		**1E9 010 793-011**	1	**H4-Hauptscheinwerfer, links, mit Tagfahrlicht, mit elektr. LWR-Steller, mit Glühlampen**
Beetle (5C1, 5C2)	04/11->			
Beetle Cabriolet (5C7, 5C8)	12/11->	**1E9 010 793-021**	1	**H4-Hauptscheinwerfer, rechts, mit Tagfahrlicht, mit elektr. LWR-Steller, mit Glühlampen**
				Ersatzteile:
		6NM 010 553-601	1	Stellelement, Leuchtweitereglung
				Ersatzteile:
		8GJ 002 525-131	1	1x12V60/55W (H4)
		8GD 008 893-002	1	1x12V21/5W (W21/5W)
Beetle (5C1, 5C2) **Beetle Cabriolet (5C7, 5C8)**	07/13->	**1EL 010 793-411**	1	**Bi-Xenon-Hauptscheinwerfer, links, mit LED-Tagfahrlicht, mit LWR-Steller, mit Xenon-Vorschaltgerät, mit Gasentladungslampe**
		1EL 010 793-421	1	**Bi-Xenon-Hauptscheinwerfer, rechts, mit LED-Tagfahrlicht, mit LWR-Steller, mit Xenon-Vorschaltgerät, mit Gasentladungslampe**
				Ersatzteile:
		6NM 010 553-601	1	Stellelement, Leuchtweitereglung 1x25W

Hersteller Modell	Baujahr	Bestell-Nr.	Vp.	Erläuterungen
Volkswagen				
Beetle (5C1, 5C2, 5C7, 5C8)		**6NM 010 553-601**	1	**Stellelement, Leuchtweitereglung**
Beetle (5C1, 5C2)	04/11->			
Beetle Cabriolet (5C7, 5C8)	12/12->			
Beetle (5C1, 5C2) R-Line	04/11->	**1N0 009 954-311**	1	**FF-HB4-Nebelscheinwerfer, links, mit Abbiegelicht**
Beetle Cabriolet (5C7, 5C8) R-Line	12/12->	**1N0 009 954-321**	1	**FF-HB4-Nebelscheinwerfer, rechts, mit Abbiegelicht**
				Zubehör:
		8GH 005 636-121	1	1x12V51W (HB4)
Bora (1J2, 1J6)		**1EH 963 560-631**	1	**FF-H4-Hauptscheinwerfer, links, mit Blinklicht, ohne Nebellicht**
Bora (1J2, 1J6)	10/98->09/05	**1EH 963 560-641**	1	**FF-H4-Hauptscheinwerfer, rechts, mit Blinklicht, ohne Nebellicht**
Basisausstattung, Trendline, Comfortline serienmäßig				**Zubehör:**
		6NM 007 878-041	1	Stellelement, Leuchtweitereglung
		8GJ 002 525-131	1	1x12V60/55W (H4)
		8GA 006 841-121	1	1x12V21W (PY21W)
		8GP 003 594-121	1	1x12V5W (W5W)
Bora (1J2, 1J6)	10/98->09/05	**1EH 963 560-591**	1	**FF-H4-Hauptscheinwerfer, links, mit Blinklicht, mit DE-H3-Nebellicht**
Basisausstattung, Trendline, Comfortline Sonderausstattung		**1EH 963 560-601**	1	**FF-H4-Hauptscheinwerfer, rechts, mit Blinklicht, mit DE-H3-Nebellicht**
				Zubehör:
Highline serienmäßig		6NM 007 878-041	1	Stellelement, Leuchtweitereglung
		8GJ 002 525-131	1	1x12V60/55W (H4)
		8GH 002 090-133	1	1x12V55W (H3)
		8GA 006 841-121	1	1x12V21W (PY21W)
		8GP 003 594-121	1	1x12V5W (W5W)
Bora (1J2, 1J6)	10/98->09/05	**6NM 007 878-041**	1	**Stellelement, Leuchtweitereglung**

Hersteller Modell	Baujahr	Bestell-Nr.	Vp.	Erläuterungen
Volkswagen				
Bora (1J2, 1J6)		**9EL 963 669-081**	1	**Lichtgehäuse für Heckleuchte (rot/glasklar), links, mit Nebelschluss- und Rückfahrlicht**
Bora (1J2)	10/98->09/05	**9EL 963 670-081**	1	**Lichtgehäuse für Heckleuchte (rot/glasklar), rechts, mit Nebelschluss- und Rückfahrlicht**
(-) Variant				
Basisausstattung, Trendline, Comfortline				**Zubehör:**
		8GA 002 071-121	1	1x12V5W (R5W)
		8GA 002 073-121	1	4x12V21W (P21W)
Caddy I (14)		**1A8 003 060-541**	1	**Hauptscheinwerfer**
Caddy I (14)	08/82->07/92			**Ersatzteile:**
		1A8 121 149-001	1	Scheinwerfereinsatz
		9GH 116 966-011	10	Kappe
		9FF 126 444-001	10	Lampenfassung für Begrenzungslicht
				Zubehör:
		8GD 002 088-141	1	1x12V45/40W (R2) Halogen
		8GP 002 067-121	1	1x12V4W (T4W)
		1A8 003 060-551	1	**H4-Hauptscheinwerfer**
				Ersatzteile:
		1A8 121 150-001	1	H4-Hauptscheinwerfereinsatz
		9GH 116 966-011	10	Kappe
				Zubehör:
		9FF 126 444-001	10	Lampenfassung für Begrenzungslicht ->05/89
		8GJ 002 525-131	1	1x12V60/55W (H4)
		8GP 002 067-121	1	1x12V4W (T4W)
Caddy I (14)	08/82->07/92	**2BA 002 939-171**	1	**Blinkleuchte (gelb)**
				Ersatzteile:
		9EL 116 771-031	2	Lichtscheibe
				Zubehör:
		8GA 002 073-121	1	1x12V21W (P21W)
Caddy I (14)	08/82->07/92	**2JA 002 532-011**	5	**Innenleuchte**
				Zubehör:
		8GM 002 091-131	1	1x12V10W (K)
Caddy II (9KA9, 9K9B, 9U7)		**1AF 246 000-091**	1	**H4-Hauptscheinwerfer, links, mit Vorrichtung für Leuchtweitereglung**
Caddy II Pick-up (9U7)	06/96->12/00	**1AF 246 000-101**	1	**H4-Hauptscheinwerfer, rechts, mit Vorrichtung für Leuchtweitereglung**
				Ersatzteile:
		9ES 246 051-001	1	Streuscheibe, links
		9ES 246 052-001	1	Streuscheibe, rechts
				Zubehör:
		8GJ 002 525-131	1	1x12V60/55W (H4)
		8GP 003 594-121	1	1x12V5W (W5W)

Hersteller Modell	Baujahr	Bestell-Nr.	Vp.	Erläuterungen
Volkswagen				
Caddy II (9KA9, 9K9B, 9U7)		**9EL 246 151-021**	1	**Lichtgehäuse für Blinkleuchte (weiß), links**
		9EL 246 152-021	1	**Lichtgehäuse für Blinkleuchte (weiß), rechts**
Caddy II Pick-up (9U7)	06/96->12/00			
				Zubehör:
		8GA 006 841-121	1	1x12V21W (PY21W)
Caddy II (9KA9, 9K9B, 9U7)	11/95->	**9EL 147 073-001**	2	**Lichtgehäuse für Zusatz-Blinkleuchte (gelb)**
				Zubehör:
		8GP 003 594-121	1	1x12V5W (W5W)
Caddy III (2K_, 2C_)		**1EE 010 203-011**	1	**H1/H7-Hauptscheinwerfer, links, mit Blinklicht, mit elektr. LWR-Steller**
Caddy III (2K_, 2C_)	03/04->08/10	**1EE 010 203-021**	1	**H1/H7-Hauptscheinwerfer, rechts, mit Blinklicht, mit elektr. LWR-Steller**
bis Fahrgestell-Nr. 2K-B-005 000				**Hersteller: Visteon**
				Zubehör:
		8GH 007 157-201	1	1x12V55W (H7) Long Life
		8GH 002 089-351	1	1x12V55W (H1) Long Life
		8GA 006 841-121	1	1x12V21W (PY21W)
		8GP 003 594-121	1	1x12V5W (W5W)
Caddy III (2K_, 2C_)	09/10->05/13	**1EL 010 551-011**	1	**FF-H4-Hauptscheinwerfer, links, mit Blinklicht, mit Tagfahrlicht, mit elektr. LWR-Steller, mit Glühlampen**
ab Fahrgestell-Nr. 2K-B-200 001		**1EL 010 551-021**	1	**FF-H4-Hauptscheinwerfer, rechts, mit Blinklicht, mit Tagfahrlicht, mit elektr. LWR-Steller, mit Glühlampen**
				Ersatzteile:
		8GJ 002 525-131	1	1x12V60/55W (H4)
		8GA 006 841-121	1	1x12V21W (PY21W)
		8GA 002 073-121	1	1x12V21W (P21W)
Caddy III (2K_, 2C_)	06/13->05/15	**1EL 010 551-111**	1	**FF-H4-Hauptscheinwerfer, links, mit Blinklicht, mit Tagfahrlicht, mit elektr. LWR-Steller, mit Glühlampen**
		1EL 010 551-121	1	**FF-H4-Hauptscheinwerfer, rechts, mit Blinklicht, mit Tagfahrlicht, mit elektr. LWR-Steller, mit Glühlampen**
				Ersatzteile:
		8GJ 002 525-131	1	1x12V60/55W (H4)
		8GA 006 841-121	1	1x12V21W (PY21W)
		8GA 002 073-121	1	1x12V21W (P21W)
Caddy III (2K_, 2C_)	09/10->05/15	**5DV 009 935-031**	1	**Xenon-Vorschaltgerät**
ab Fahrgestell-Nr. 2K-B-200 001				

Hersteller Modell	Baujahr	Bestell-Nr.	Vp.	Erläuterungen
Volkswagen				
Caddy III (2K_, 2C_)		**1N0 270 596-051**	1	**DE-H11-Nebelscheinwerfer, links, mit Glühlampe**
Caddy III (2K_, 2C_) bis Fahrgestell-Nr. 2K-5-060 000	03/04->12/04	**1N0 270 596-061**	1	**DE-H11-Nebelscheinwerfer, rechts, mit Glühlampe**
				Ersatzteile:
		8GH 008 358-121	1	1x12V55W (H11)
Caddy III (2K_, 2C_) Fahrgestell-Nr. 2K-5-060 001 -> 2K-B-005 000	12/04->08/10	**1N0 271 289-411**	1	**FF-HB4-Nebelscheinwerfer, links, mit Glühlampe**
		1N0 271 289-421	1	**FF-HB4-Nebelscheinwerfer, rechts, mit Glühlampe**
				Ersatzteile:
		8GH 005 636-121	1	1x12V51W (HB4)
Caddy III (2K_, 2C_) ab Fahrgestell-Nr. 2K-B-200 001	09/10->05/15	**1N0 009 954-311**	1	**FF-HB4-Nebelscheinwerfer, links, mit Abbiegelicht**
		1N0 009 954-321	1	**FF-HB4-Nebelscheinwerfer, rechts, mit Abbiegelicht**
				Zubehör:
		8GH 005 636-121	1	1x12V51W (HB4)
Caddy III (2K_, 2C_) Fzg. mit Heckklappe bis Fahrgestell-Nr. 2K-B-005 000	03/04->08/10	**2VP 354 043-011**	1	**Heckleuchte, links, mit Nebelschluss- und Rückfahrlicht**
		2VP 354 043-021	1	**Heckleuchte, rechts, mit Nebelschluss- und Rückfahrlicht**
				Zubehör:
		8GD 004 772-121	1	1x12V21/4W (P21/4W)
		8GA 002 073-121	1	2x12V21W (P21W)
		8GA 006 841-121	1	1x12V21W (PY21W)

Hersteller Modell	Baujahr	Bestell-Nr.	Vp.	Erläuterungen
Volkswagen				
Caddy III (2K_, 2C_)		**2VP 354 042-011**	1	**Heckleuchte, links, mit Nebelschluss- und Rückfahrlicht**
Caddy III Kasten (2K_, 2C_)	03/04->08/10	**2VP 354 042-021**	1	**Heckleuchte, rechts, mit Nebelschluss- und Rückfahrlicht**
Fzg. mit Hecktüren				**Ersatzteile:**
		8GD 004 772-121	1	1x12V21/4W (P21/4W)
bis Fahrgestell-Nr. 2K-B-005 000		8GA 002 073-121	1	2x12V21W (P21W)
		8GA 006 841-121	1	1x12V21W (PY21W)
Caddy III (2K_, 2C_)	09/10->05/15	**2VP 354 999-031**	1	**Heckleuchte, links, mit Nebelschluss- und Rückfahrlicht**
Fzg. mit Heckklappe		**2VP 354 999-041**	1	**Heckleuchte, rechts, mit Nebelschluss- und Rückfahrlicht**
ab Fahrgestell-Nr. 2K-B-200 001				**Zubehör:**
		8GD 004 772-121	1	1x12V21/4W (P21/4W)
		8GA 002 073-121	1	2x12V21W (P21W)
		8GA 006 841-121	1	1x12V21W (PY21W)
Caddy III Kasten (2K_, 2C_)	09/10->05/15	**2VP 354 999-011**	1	**Heckleuchte, links, mit Nebelschluss- und Rückfahrlicht**
Fzg. mit Hecktüren		**2VP 354 999-021**	1	**Heckleuchte, rechts, mit Nebelschluss- und Rückfahrlicht**
ab Fahrgestell-Nr. 2K-B-200 001				**Ersatzteile:**
		8GD 004 772-121	1	1x12V21/4W (P21/4W)
		8GA 002 073-121	1	2x12V21W (P21W)
		8GA 006 841-121	1	1x12V21W (PY21W)
Caddy IV (SA_)		**1ED 012 286-011**	1	**H4-Hauptscheinwerfer, links, mit Blinklicht, mit Tagfahrlicht, mit elektr. LWR-Steller, mit Glühlampen**
Caddy IV (SA_) Caddy Alltrack (SA_)	05/15->	**1ED 012 286-021**	1	**H4-Hauptscheinwerfer, rechts, mit Blinklicht, mit Tagfahrlicht, mit elektr. LWR-Steller, mit Glühlampen**
				Ersatzteile:
		8GJ 002 525-131	1	1x12V60/55W (H4)
		8GH 008 417-001	1	1x12V21W (H21W)
		8GD 008 893-002	1	1x12V21/5W (W21/5W)

Hersteller Modell	Baujahr	Bestell-Nr.	Vp.	Erläuterungen
Volkswagen				
Caddy IV (SA_)		**1EA 012 286-051**	1	**H7-Hauptscheinwerfer, links, mit Blinklicht, mit Tagfahrlicht, mit elektr. LWR-Steller, mit Glühlampen**
Caddy IV (SA_) **Caddy Alltrack (SA_)**	05/15->	**1EA 012 286-061**	1	**H7-Hauptscheinwerfer, rechts, mit Blinklicht, mit Tagfahrlicht, mit elektr. LWR-Steller, mit Glühlampen**
				Ersatzteile:
		8GH 007 157-121	1	2x12V55W (H7)
		8GH 008 417-001	1	1x12V21W (H21W)
		8GD 008 893-002	1	1x12V21/5W (W21/5W)
Caddy IV (SA_) **Caddy Alltrack (SA_)**	05/15->	**1EL 012 286-211**	1	**Bi-Xenon-Hauptscheinwerfer, links, mit Blinklicht, mit LED-Tagfahrlicht, ohne LED-Steuergerät, ohne Xenon-Vorschaltgerät, ohne Gasentladungslampe, mit Glühlampe**
		1EL 012 286-221	1	**Bi-Xenon-Hauptscheinwerfer, rechts, mit Blinklicht, mit LED-Tagfahrlicht, ohne LED-Steuergerät, ohne Xenon-Vorschaltgerät, ohne Gasentladungslampe, mit Glühlampe**
				Zubehör: 1x25W (D8S)
				Ersatzteile:
		8GD 008 893-002	1	1x12V21/5W (W21/5W)
CC (358)		**5DV 009 935-031**	1	**Xenon-Vorschaltgerät**
CC (358)	11/11->			
CC (358) R-Line	11/11->	**1N0 271 289-411**	1	**FF-HB4-Nebelscheinwerfer, links, mit Glühlampe**
		1N0 271 289-421	1	**FF-HB4-Nebelscheinwerfer, rechts, mit Glühlampe**
				Ersatzteile:
		8GH 005 636-121	1	1x12V51W (HB4)
Saveiro		**1N0 271 247-411**	1	**FF-HB4-Nebelscheinwerfer, links, mit Glühlampe**
Saveiro V **Brasilien**	12->13	**1N0 271 247-421**	1	**FF-HB4-Nebelscheinwerfer, rechts, mit Glühlampe**
				Ersatzteile:
		8GH 005 636-121	1	1x12V51W (HB4)

Hersteller Modell	Baujahr	Bestell-Nr.	Vp.	Erläuterungen
Volkswagen				
Eos (1F7, 1F8)				
Eos (1F7, 1F8) ab Fahrgestell-Nr. 1F-B-006 377	11/10->08/15	**1EJ 010 750-311** **1EJ 010 750-321** 6NM 008 830-701 8GH 007 157-201 8GH 007 157-121	1 1 1 1 1	**FF-H7-Hauptscheinwerfer, links,** **mit Blinklicht, mit Tagfahrlicht,** **mit elektr. LWR-Steller, mit Glühlampen** **FF-H7-Hauptscheinwerfer, rechts,** **mit Blinklicht, mit Tagfahrlicht,** **mit elektr. LWR-Steller, mit Glühlampen** **Ersatzteile:** Stellelement, Leuchtweitereglung 1x12V55W (H7) Long Life 1x12V55W (H7) 1x12V24W (PSY24W) 1x12V21W (W21W) Long Life 1x12V5W (W5W) Long Life
Eos (1F7, 1F8) ab Fahrgestell-Nr. 1F-B-006 377	11/10->08/15	**6NM 008 830-701**	1	**Stellelement, Leuchtweitereglung**
Eos (1F7, 1F8) ab Fahrgestell-Nr. 1F-B-006 377	11/10->08/15	**5DV 009 935-031**	1	**Xenon-Vorschaltgerät**
Eos (1F7, 1F8)	05/06->10/10	**1N0 271 289-411** **1N0 271 289-421** 8GH 005 636-121	1 1 1	**FF-HB4-Nebelscheinwerfer, links,** **mit Glühlampe** **FF-HB4-Nebelscheinwerfer, rechts,** **mit Glühlampe** **Ersatzteile:** 1x12V51W (HB4)
Eos (1F7, 1F8) ab Fahrgestell-Nr. 1F-B-006 377	11/10->08/15	**1N0 009 954-311** **1N0 009 954-321** 8GH 005 636-121	1 1 1	**FF-HB4-Nebelscheinwerfer, links,** **mit Abbiegelicht** **FF-HB4-Nebelscheinwerfer, rechts,** **mit Abbiegelicht** **Zubehör:** 1x12V51W (HB4)

Hersteller Modell	Baujahr	Bestell-Nr.	Vp.	Erläuterungen
Volkswagen				
Eos (1F7, 1F8)		**2VA 009 246-091**	1	**LED-Heckleuchte Außenteil, links (rot/glasklar)**
Eos (1F7, 1F8)	05/06->10/10	**2VA 009 246-101**	1	**LED-Heckleuchte Außenteil, rechts (rot/glasklar)**
Eos (1F7, 1F8)	05/06->10/10	**2NR 009 247-091**	1	**Heckleuchte Innenteil, links (rot/glasklar), mit Nebelschlusslicht, mit Glühlampe**
		2ZR 009 247-101	1	**Heckleuchte Innenteil, rechts (rot/glasklar), mit Rückfahrlicht, mit Glühlampe**
				Ersatzteile:
		8GA 002 073-121	1	1x12V21W (P21W)
Eos (1F7, 1F8)	05/06->10/10	**2VA 009 246-131**	1	**LED-Heckleuchte Außenteil, links (kirschrot/glasklar)**
		2VA 009 246-141	1	**LED-Heckleuchte Außenteil, rechts (kirschrot/glasklar)**
Eos (1F7, 1F8)	05/06->10/10	**2NR 009 247-131**	1	**Heckleuchte Innenteil, links (kirschrot/glasklar), mit Nebelschlusslicht, mit Glühlampe**
		2ZR 009 247-141	1	**Heckleuchte Innenteil, rechts (kirschrot/glasklar), mit Rückfahrlicht, mit Glühlampe**
				Ersatzteile:
		8GA 002 073-121	1	1x12V21W (P21W)
Eos (1F7, 1F8) ab Fahrgestell-Nr. 1F-B-006 377	11/10->08/15	**2SD 010 697-091**	1	**LED-Heckleuchte Außenteil, links (rot/glasklar)**
		2SD 010 697-101	1	**LED-Heckleuchte Außenteil, rechts (rot/glasklar)**
Eos (1F7, 1F8) ab Fahrgestell-Nr. 1F-B-006 377	11/10->08/15	**2SA 010 698-091**	1	**LED-Heckleuchte Innenteil, links (rot/glasklar), mit Schluss-Nebelschlusslicht**
		2TZ 010 698-101	1	**LED-Heckleuchte Innenteil, rechts (rot/glasklar), mit Schluss-Rückfahrlicht, mit Glühlampe**
				Ersatzteile:
		8GA 008 246-001	1	1x12V16W (W16W)

Hersteller Modell	Baujahr	Bestell-Nr.	Vp.	Erläuterungen
Volkswagen				
Eos (1F7, 1F8)		**2SD 010 697-111**	1	**LED-Heckleuchte Außenteil, links (kirschrot/glasklar)**
Eos (1F7, 1F8) ab Fahrgestell-Nr. 1F-B-006 377	11/10->08/15	**2SD 010 697-121**	1	**LED-Heckleuchte Außenteil, rechts (kirschrot/glasklar)**
Eos (1F7, 1F8) ab Fahrgestell-Nr. 1F-B-006 377	11/10->08/15	**2SA 010 698-131**	1	**LED-Heckleuchte Innenteil, links (kirschrot/glasklar), mit Schluss-Nebelschlusslicht**
		2TZ 010 698-141	1	**LED-Heckleuchte Innenteil, rechts (kirschrot/glasklar), mit Schluss-Rückfahrlicht, mit Glühlampe**
		8GA 008 246-001	1	**Ersatzteile:** 1x12V16W (W16W)
Fox (5Z1, 5Z3)		**1N0 270 255-051**	1	**FF-H3-Nebelscheinwerfer, links, mit Glühlampe**
Fox (5Z1, 5Z3)	04/05->	**1N0 270 255-061**	1	**FF-H3-Nebelscheinwerfer, rechts, mit Glühlampe**
		8GH 002 090-133	1	**Ersatzteile:** 1x12V55W (H3)
Fox (Brasilien)		**1N0 271 247-411**	1	**FF-HB4-Nebelscheinwerfer, links, mit Glühlampe**
Fox (Brasilien)	->07/14	**1N0 271 247-421**	1	**FF-HB4-Nebelscheinwerfer, rechts, mit Glühlampe**
		8GH 005 636-121	1	**Ersatzteile:** 1x12V51W (HB4)
Fox (Brasilien) (-) Cross, Pepper	08/14->	**1N0 010 233-331**	1	**FF-HB4-Nebelscheinwerfer, links, mit Abbiegelicht, mit Glühlampe**
		1N0 010 233-341	1	**FF-HB4-Nebelscheinwerfer, rechts, mit Abbiegelicht, mit Glühlampe**
		8GH 005 636-121	1	**Ersatzteile:** 1x12V51W (HB4)

Hersteller Modell	Baujahr	Bestell-Nr.	Vp.	Erläuterungen
Volkswagen				
Gol		**1N0 271 247-411**	1	**FF-HB4-Nebelscheinwerfer, links, mit Glühlampe**
Gol V	06/08->	**1N0 271 247-421**	1	**FF-HB4-Nebelscheinwerfer, rechts, mit Glühlampe**
Gol VI	08/12->			**Ersatzteile:**
Brasilien		8GH 005 636-121	1	1x12V51W (HB4)
Golf I (17, 155)		**1A8 003 060-541**	1	**Hauptscheinwerfer**
Golf I (17)	07/74->07/83			**Ersatzteile:**
		1A8 121 149-001	1	Scheinwerfereinsatz
Golf I Cabriolet (155)	05/79->07/87	9GH 116 966-011	10	Kappe
		9FF 126 444-001	10	Lampenfassung für Begrenzungslicht
				Zubehör:
		8GD 002 088-141	1	1x12V45/40W (R2) Halogen
		8GP 002 067-121	1	1x12V4W (T4W)
		1A8 003 060-551	1	**H4-Hauptscheinwerfer**
				Ersatzteile:
		1A8 121 150-001	1	H4-Hauptscheinwerfereinsatz
				Zubehör:
		9GH 116 966-011	10	Kappe
		9FF 126 444-001	10	Lampenfassung für Begrenzungslicht
		8GJ 002 525-131	1	1x12V60/55W (H4)
		8GP 002 067-121	1	1x12V4W (T4W)
Golf I (17)	07/74->07/83	**2BA 002 939-171**	1	**Blinkleuchte (gelb)**
Golf I Cabriolet (155)	05/79->07/87			**Ersatzteile:**
		9EL 116 771-031	2	Lichtscheibe
				Zubehör:
		8GA 002 073-121	1	1x12V21W (P21W)
Golf I Cabriolet (155)	09/91->08/93	**2BM 003 647-021**	1	**Zusatz-Blinkleuchte (gelb)**
				Ersatzteile:
		8GP 003 594-121	1	1x12V5W (W5W)
Golf I Cabriolet (155)	09/91->08/93	**2BM 006 759-001**	5	**Zusatz-Blinkleuchte (grau), mit Glühlampe**
				Ersatzteile:
		8GP 003 594-121	1	1x12V5W (W5W)

Hersteller Modell	Baujahr	Bestell-Nr.	Vp.	Erläuterungen
Volkswagen				
Golf I (17, 155)		**2KA 002 445-111**	1	**Kennzeichenleuchte**
Golf I (17)	10/78->07/83			**Zubehör:**
		8GP 002 067-121	1	1x12V4W (T4W)
Golf I Cabriolet (155)	05/79->08/93			
Golf I (17)	07/74->07/83	**2JA 002 532-011**	5	**Innenleuchte**
(-) Cabrio, GTI				**Zubehör:**
		8GM 002 091-131	1	1x12V10W (K)
Golf II (19E, 1G1)		**1A8 004 190-101**	1	**H4-Hauptscheinwerfer, für Fzg. mit oder ohne Leuchtweitereglung**
Golf II (19E, 1G1)	08/83->12/92			**Ersatzteile:**
(-) Golf Rallye		1A8 127 147-021	1	Scheinwerfereinsatz
		9GH 116 966-011	10	Kappe
				Zubehör:
		9FF 126 444-001	10	Lampenfassung für Begrenzungslicht ->05/89
		8GJ 002 525-131	1	1x12V60/55W (H4)
		8GP 002 067-121	1	1x12V4W (T4W)
Golf II (19E, 1G1) C, CL	08/83->12/92	**2BA 002 939-171**	1	**Blinkleuchte (gelb)**
Golf II (19E, 1G1) GL, GT, GTI	08/83->08/89			**Ersatzteile:**
		9EL 116 771-031	2	Lichtscheibe
				Zubehör:
		8GA 002 073-121	1	1x12V21W (P21W)
Golf II GL, GT, GTI	09/89->12/92	**9EL 141 702-001**	2	**Lichtgehäuse für Blinkleuchte (gelb), rechts**
				Zubehör:
		8GA 002 073-121	1	1x12V21W (P21W)
Golf II (19E, 1G1)	08/83->12/92	**2BM 003 647-021**	1	**Zusatz-Blinkleuchte**
				Ersatzteile:
		8GP 003 594-121	1	1x12V5W (W5W)
Golf II	08/83->12/92	**2BM 006 759-001**	5	**Zusatz-Blinkleuchte (grau), mit Glühlampe**
				Ersatzteile:
		8GP 003 594-121	1	1x12V5W (W5W)

Design

Hersteller Modell	Baujahr	Bestell-Nr.	Vp.	Erläuterungen
Volkswagen				
Golf III (1H1, 1H5, 1E7)				
Golf III	08/91->12/92	**1AJ 007 235-271**	1	**H4-Hauptscheinwerfer, links, für Fzg. mit oder ohne Leuchtweitereglung**
		1AJ 007 235-281	1	**H4-Hauptscheinwerfer, rechts, für Fzg. mit oder ohne Leuchtweitereglung**
(-) GT, GTI, VR6				
				Ersatzteile:
		8KA 146 152-001	2	Leitung mit Adapter
				Zubehör:
		6NM 007 282-211	1	Stellelement, Leuchtweitereglung
		8GJ 002 525-131	1	1x12V60/55W (H4)
				Ersatzteile:
		8GP 003 594-121	1	1x12V5W (W5W)
Golf III	01/93->07/98	**1AJ 007 235-231**	1	**H4-Hauptscheinwerfer, links, für Fzg. mit oder ohne Leuchtweitereglung**
Golf III Variant	07/93->04/99	**1AJ 007 235-241**	1	**H4-Hauptscheinwerfer, rechts, für Fzg. mit oder ohne Leuchtweitereglung**
(-) GT, GTI, VR6				
				Zubehör:
		6NM 007 282-211	1	Stellelement, Leuchtweitereglung
		8GJ 002 525-131	1	1x12V60/55W (H4)
				Ersatzteile:
		8GP 003 594-121	1	1x12V5W (W5W)
Golf III GT, GTI, VR6	08/91->07/98	**1DJ 006 360-651**	1	**H1-Hauptscheinwerfer, links, für Fzg. mit oder ohne Leuchtweitereglung**
Golf III Cabriolet	07/93->05/98	**1DJ 006 360-661**	1	**H1-Hauptscheinwerfer, rechts, für Fzg. mit oder ohne Leuchtweitereglung**
Golf III Variant GT, GTI, VR6	07/93->04/99			
				Zubehör:
		6NM 007 282-211	1	Stellelement, Leuchtweitereglung
		8KA 146 152-001	2	Leitung mit Adapter für Fzg. ->12/92
		8GH 002 089-133	1	2x12V55W (H1)
				Ersatzteile:
		8GP 003 594-121	1	1x12V5W (W5W)
Golf III	08/91->07/98	**6NM 007 282-211**	1	**Stellelement, Leuchtweitereglung**
Golf III Cabriolet	07/93->05/98			
Golf III Variant	07/93->04/99			
Golf III Cabriolet	06/98->06/02	**6NM 007 878-041**	1	**Stellelement, Leuchtweitereglung**

Hersteller Modell	Baujahr	Bestell-Nr.	Vp.	Erläuterungen
Volkswagen				
Golf III (1H1, 1H5, 1E7)		**1DJ 008 187-801**	1	**H7-Hauptscheinwerfer-Set (Chrom), mit klarer Abschlussscheiben und Glühlampen**
Golf III	08/91->07/98			
Golf III Cabriolet	07/93->05/98			**Ersatzteile:**
Golf III Variant	07/93->04/99	1DJ 008 187-011	1	H7-Hauptscheinwerfer, links, mit klarer Abschlussscheibe und Glühlampen
		1DJ 008 187-021	1	H7-Hauptscheinwerfer, rechts, mit klarer Abschlussscheibe und Glühlampen
				Zubehör:
		8KA 146 152-001	2	Leitung mit Adapter für Fzg. ->12/92
				Ersatzteile:
		8GH 007 157-121	1	4x12V55W (H7)
		8GP 003 594-141	1	2x12V3W (W3W)
Golf III	08/91->07/98	**1DJ 008 187-811**	1	**H7-Hauptscheinwerfer-Set (Schwarz), mit klaren Abschlussscheiben und Glühlampen**
Golf III Cabriolet	07/93->05/98			
Golf III Variant	07/93->04/99			**Zubehör:**
		8KA 146 152-001	2	Leitung mit Adapter für Fzg. ->12/92
				Ersatzteile:
		1DJ 008 187-031	1	H7-Hauptscheinwerfer, links, mit klarer Abschlussscheibe und Glühlampen
		1DJ 008 187-041	1	H7-Hauptscheinwerfer, rechts, mit klarer Abschlussscheibe und Glühlampen
		8GH 007 157-121	1	4x12V55W (H7)
		8GP 003 594-141	1	2x12V3W (W3W)
Golf III	08/91->07/98	**1AL 009 213-021**	1	**DE-H7/FF-H7-Hauptscheinwerfer, rechts (Upgrade), in Klarglasdesign mit CELIS Positionsleuchten und Glühlampen**
Golf III Cabriolet	07/93->05/98			
Golf III Variant	07/93->04/99			**Ersatzteile:**
		8GH 007 157-121	1	2x12V55W (H7)

Hersteller Modell	Baujahr	Bestell-Nr.	Vp.	Erläuterungen
Volkswagen				
Golf III (1H1, 1H5, 1E7)		**1EJ 007 700-071**	1	**FF-H7/H1-Hauptscheinwerfer, links, mit Blinklicht, ohne Nebellicht**
Golf III Cabriolet	06/98->06/02	**1EJ 007 700-081**	1	**FF-H7/H1-Hauptscheinwerfer, rechts, mit Blinklicht, ohne Nebellicht**
		1EL 007 700-051	1	**FF-H7/H1-Hauptscheinwerfer, links, mit Blinklicht, mit DE-H3-Nebellicht**
		1EL 007 700-061	1	**FF-H7/H1-Hauptscheinwerfer, rechts, mit Blinklicht, mit DE-H3-Nebellicht**
				Zubehör:
		8GH 007 157-121	1	1x12V55W (H7)
		8GH 002 089-133	1	1x12V55W (H1)
				Ersatzteile:
		8GH 002 090-133	1	1x12V55W (H3)
				Zubehör:
		8GA 006 841-121	1	1x12V21W (PY21W)
		8GP 003 594-121	1	1x12V5W (W5W)
Golf III Cabriolet	06/98->06/02	**1EL 007 700-151**	1	**FF-H7/H1-Hauptscheinwerfer (schwarz), links, mit Blinklicht, mit DE-H3-Nebellicht**
		1EL 007 700-161	1	**FF-H7/H1-Hauptscheinwerfer (schwarz), rechts, mit Blinklicht, mit DE-H3-Nebellicht**
				Zubehör:
		8GH 007 157-121	1	1x12V55W (H7)
		8GH 002 089-133	1	1x12V55W (H1)
		8GH 002 090-133	1	1x12V55W (H3)
		8GA 006 841-121	1	1x12V21W (PY21W)
		8GP 003 594-121	1	1x12V5W (W5W)
Golf III Cabriolet	06/98->06/02	**1EL 009 300-031**	1	**Upgrade Hauptscheinwerfer, links, mit Nebelscheinwerfer und Glühlampen**
				Ersatzteile:
		8GH 007 157-121	1	4x12V55W (H7)
		8GH 008 356-121	1	2x12V35W (H8)
				2x12V21W (PY21W) Silver Vision
Golf III	08/91->07/98	**1NL 007 220-031**	1	**DE-H3-Nebelscheinwerfer, links**
Golf III Cabriolet	07/93->05/98	**1NL 007 220-041**	1	**DE-H3-Nebelscheinwerfer, rechts**
Golf III Variant	07/93->04/99			**Zubehör:**
		8GH 002 090-133	1	2x12V55W (H3)
Golf III CL, GL	08/91->07/98	**9EL 144 425-001**	1	**Lichtgehäuse für Blinkleuchte (gelb), links**
Golf III Variant CL, GL	07/93->04/99	**9EL 144 426-001**	1	**Lichtgehäuse für Blinkleuchte (gelb), rechts**
				Zubehör:
		8GA 002 073-121	1	1x12V21W (P21W)

Hersteller Modell	Baujahr	Bestell-Nr.	Vp.	Erläuterungen
Volkswagen				
Golf III (1H1, 1H5, 1E7)		**9EL 144 425-011** **9EL 144 426-011**	1 1	**Lichtgehäuse für Blinkleuchte (weiß), links** **Lichtgehäuse für Blinkleuchte (weiß), rechts**
Golf III GT, GTI, VR6	08/91->07/98			
Golf III Cabriolet	07/93->05/98	8GA 002 073-121	1	**Zubehör:** 1x12V21W (P21W)
Golf III Variant **GT, GTI, VR6**	07/93->04/99			
Golf III	08/91->07/98	**8XU 144 427-001** **8XU 144 428-001**	2 2	**Große Blende (silberfarbig), links** **Große Blende (silberfarbig), rechts** **(Neben der Blinkleuchte)**
Golf III Cabriolet	07/93->05/98			
Golf III Variant	07/93->04/99			
Golf III	08/91->07/98	**8XU 144 429-001** **8XU 144 430-001**	1 1	**Kleine Blende (silberfarbig), links** **Kleine Blende (silberfarbig), rechts** **(Zwischen Blinkleuchte und Nebelscheinwerfer)**
Golf III Cabriolet	07/93->05/98			
Golf III Variant	07/93->04/99			
Golf III	08/91->08/95	**9EL 144 431-001**	2	**Lichtgehäuse für Zusatz-Blinkleuchte (gelb)**
		8GP 003 594-121	1	**Zubehör:** 1x12V5W (W5W)
Golf III	08/91->08/95	**9EL 144 431-801**	1	**Lichtgehäuse-Set für Zusatz-Blinkleuchten (schwarz), TÜV-frei**
		8GP 003 594-121	1	**Zubehör:** 2x12V5W (W5W)
Golf III	09/95->04/99	**9EL 147 073-001**	2	**Lichtgehäuse für Zusatz-Blinkleuchte (gelb)**
		8GP 003 594-121	1	**Zubehör:** 1x12V5W (W5W)
Golf III	09/95->04/99	**9EL 147 073-801**	1	**Lichtgehäuse-Set für Zusatz-Blinkleuchten (grau), TÜV-frei**
		8GP 003 594-121	1	**Zubehör:** 2x12V5W (W5W)

Hersteller Modell	Baujahr	Bestell-Nr.	Vp.	Erläuterungen
Volkswagen				
Golf III (1H1, 1H5, 1E7)				
Golf III CL, GL	08/91->07/98	**9EL 139 137-051**	1	**Lichtgehäuse für Heckleuchte (gelb/rot), links, mit Rückfahrlicht, (Nicht für Deutschland zugelassen)**
		9EL 139 138-051	1	**Lichtgehäuse für Heckleuchte (gelb/rot), rechts, mit Rückfahrlicht**
				Zubehör:
		8GA 002 071-121	1	1x12V5W (R5W)
		8GA 002 073-121	1	4x12V21W (P21W)
Golf III Variant C, CL	07/93->04/99	**9EL 142 825-021**	1	**Lichtgehäuse für Heckleuchte (gelb/rot), links, mit Nebelschluss- und Rückfahrlicht**
		9EL 142 826-021	1	**Lichtgehäuse für Heckleuchte (gelb/rot), rechts, mit Nebelschluss- und Rückfahrlicht**
				Zubehör:
		8GD 004 772-121	1	1x12V21/4W (P21/4W)
		8GA 002 073-121	1	3x12V21W (P21W)
Golf III Variant C, CL	07/93->04/99	**9EL 142 825-031**	1	**Lichtgehäuse für Heckleuchte (grau/rot), links, mit Nebelschluss- und Rückfahrlicht, für Umrüstung**
		9EL 142 826-031	1	**Lichtgehäuse für Heckleuchte (grau/rot), rechts, mit Nebelschluss- und Rückfahrlicht, für Umrüstung**
				Zubehör:
		8GD 004 772-121	1	1x12V21/4W (P21/4W)
		8GA 002 073-121	1	3x12V21W (P21W)
Golf III Variant GT, 'Movie'	07/93->04/99	**9EL 142 825-031**	1	**Lichtgehäuse für Heckleuchte (grau/rot), links, mit Nebelschluss- und Rückfahrlicht**
		9EL 142 826-031	1	**Lichtgehäuse für Heckleuchte (grau/rot), rechts, mit Nebelschluss- und Rückfahrlicht**
				Zubehör:
		8GD 004 772-121	1	1x12V21/4W (P21/4W)
		8GA 002 073-121	1	3x12V21W (P21W)
Golf IV (1J1, 1J5)		**1EJ 007 700-071**	1	**FF-H7/H1-Hauptscheinwerfer, links, mit Blinklicht, ohne Nebellicht**
Golf IV	08/97->06/05	**1EJ 007 700-081**	1	**FF-H7/H1-Hauptscheinwerfer, rechts, mit Blinklicht, ohne Nebellicht**
Golf IV Variant	05/99->06/06			
				Zubehör:
Basisausstattung, Trendline, Comfortline serienmäßig		6NM 007 878-041	1	Stellelement, Leuchtweitereglung
		8GH 007 157-121	1	1x12V55W (H7)
		8GH 002 089-133	1	1x12V55W (H1)
		8GA 006 841-121	1	1x12V21W (PY21W)
		8GP 003 594-121	1	1x12V5W (W5W)

Hersteller Modell	Baujahr	Bestell-Nr.	Vp.	Erläuterungen
Volkswagen				
Golf IV (1J1, 1J5)		**1EL 007 700-051**	1	**FF-H7/H1-Hauptscheinwerfer, links, mit Blinklicht, mit DE-H3-Nebellicht**
Golf IV	08/97->06/05	**1EL 007 700-061**	1	**FF-H7/H1-Hauptscheinwerfer, rechts, mit Blinklicht, mit DE-H3-Nebellicht**
Golf IV Variant	05/99->06/06			**Zubehör:**
Basisausstattung,		6NM 007 878-041	1	Stellelement, Leuchtweitereglung
Trendline, Comfortline		8GH 007 157-121	1	1x12V55W (H7)
Sonderausstattung		8GH 002 089-133	1	1x12V55W (H1)
Highline, GTI, V6				**Ersatzteile:**
serienmäßig		8GH 002 090-133	1	1x12V55W (H3)
				Zubehör:
		8GA 006 841-121	1	1x12V21W (PY21W)
		8GP 003 594-121	1	1x12V5W (W5W)
Golf IV	08/97->06/06	**1EL 007 700-151**	1	**FF-H7/H1-Hauptscheinwerfer (schwarz), links, mit Blinklicht, mit DE-H3-Nebellicht**
		1EL 007 700-161	1	**FF-H7/H1-Hauptscheinwerfer (schwarz), rechts, mit Blinklicht, mit DE-H3-Nebellicht**
				Zubehör:
		6NM 007 878-041	1	Stellelement, Leuchtweitereglung
		8GH 007 157-121	1	1x12V55W (H7)
		8GH 002 089-133	1	1x12V55W (H1)
		8GH 002 090-133	1	1x12V55W (H3)
		8GA 006 841-121	1	1x12V21W (PY21W)
		8GP 003 594-121	1	1x12V5W (W5W)
Golf IV	08/97->06/06	**1EL 009 300-031**	1	**Upgrade Hauptscheinwerfer, links, mit Nebelscheinwerfer und Glühlampen**
				Zubehör:
		6NM 007 878-041	1	Stellelement, Leuchtweitereglung
				Ersatzteile:
		8GH 007 157-121	1	4x12V55W (H7)
		8GH 008 356-121	1	2x12V35W (H8)
				2x12V21W (PY21W) Silver Vision
Golf IV	08/97->06/06	**6NM 007 878-041**	1	**Stellelement, Leuchtweitereglung (für H7/H1-Hauptscheinwerfer)**
Golf IV	08/97->06/06	**2PT 009 305-811**	1	**Tagfahrleuchten-Set mit Leitungssatz und Aufnahmeteilen**
				Ersatzteile:
		2PT 008 935-011	1	Tagfahrleuchte

Hersteller Modell	Baujahr	Bestell-Nr.	Vp.	Erläuterungen
Volkswagen				
Golf IV (1J1, 1J5)				
Golf IV	08/97->06/05	**9EL 151 875-021**	1	**Lichtgehäuse für Heckleuchte (gelb/rot), links, mit Nebelschluss- und Rückfahrlicht**
(-) Variant		**9EL 151 876-021**	1	**Lichtgehäuse für Heckleuchte (gelb/rot), rechts, mit Nebelschluss- und Rückfahrlicht**
Basisausstattung				**Zubehör:**
		8GA 002 071-131	1	1x12V10W (R10W)
		8GA 002 073-121	1	4x12V21W (P21W)
Golf IV	08/97->06/05	**9EL 148 179-031**	1	**Lichtgehäuse für Heckleuchte (grau/rot), links, mit Nebelschluss- und Rückfahrlicht, für Umrüstung**
(-) Variant				
Basisausstattung		**9EL 148 180-031**	1	**Lichtgehäuse für Heckleuchte (grau/rot), rechts, mit Nebelschluss- und Rückfahrlicht, für Umrüstung**
				Zubehör:
		8GA 002 071-131	1	1x12V10W (R10W)
		8GA 002 073-121	1	4x12V21W (P21W)
Golf IV	08/97->06/05	**9EL 148 179-031**	1	**Lichtgehäuse für Heckleuchte (grau/rot), links, mit Nebelschluss- und Rückfahrlicht**
(-) Variant		**9EL 148 180-031**	1	**Lichtgehäuse für Heckleuchte (grau/rot), rechts, mit Nebelschluss- und Rückfahrlicht**
Trendline, Comfortline, Highline, GTI, V6				**Zubehör:**
		8GA 002 071-131	1	1x12V10W (R10W)
		8GA 002 073-121	1	4x12V21W (P21W)
Golf IV	08/97->06/05	**9EL 148 179-021**	1	**Lichtgehäuse für Heckleuchte (schwarz/rot), links, mit Nebelschluss- und Rückfahrlicht**
(-) Variant		**9EL 148 180-021**	1	**Lichtgehäuse für Heckleuchte (schwarz/rot), rechts, mit Nebelschluss- und Rückfahrlicht**
				Zubehör:
		8GA 002 071-131	1	1x12V10W (R10W)
		8GA 002 073-121	1	4x12V21W (P21W)

Hersteller Modell	Baujahr	Bestell-Nr.	Vp.	Erläuterungen
Volkswagen				
Golf IV (1J1, 1J5)		**9EL 007 720-821**	1	**Design-Heckleuchten-Set (brillant schwarz) ohne Lampenträger**
Golf IV	08/97->06/05			
(-) Variant		**9EL 007 720-851**	1	**Design-Heckleuchten-Set (rot-weiß brillant) ohne Lampenträger**
				Ersatzteile:
		9EL 148 180-101	1	Lichtgehäuse (brillant schwarz), rechts
		8RA 004 412-041	10	Rückstrahler (rot)
				Zubehör:
		8GA 002 071-131	1	2x12V10W (R10W)
		8GA 002 073-121	1	8x12V21W (P21W)
Golf V (1K1)		**1EG 247 007-411**	1	**FF-H7-Hauptscheinwerfer, links, mit Blinklicht, mit grauer Blende, mit elektr. LWR-Steller, ohne Glühlampen, ohne H7-Lampenfassungen**
Golf V (1K1)	10/03->05/04			
		1EG 247 007-421	1	**FF-H7-Hauptscheinwerfer, rechts, mit Blinklicht, mit grauer Blende, mit elektr. LWR-Steller, ohne Glühlampen, ohne H7-Lampenfassungen**
				Ersatzteile:
		6NM 008 830-601	1	Stellelement, Leuchtweitereglung
				Zubehör:
		9FF 247 322-001	1	H7-Lampenfassung
		8GH 007 157-121	1	2x12V55W (H7)
		8GA 006 841-121	1	1x12V21W (PY21W)
		8GP 003 594-121	1	1x12V5W (W5W)
Golf V (1K1)	05/04->02/09	**1EG 247 007-571**	1	**FF-H7-Hauptscheinwerfer, links, mit Blinklicht, mit verchromter Blende, mit elektr. LWR-Steller, ohne Glühlampen, ohne H7-Lampenfassungen**
(-) GTI				
		1EG 247 007-581	1	**FF-H7-Hauptscheinwerfer, rechts, mit Blinklicht, mit verchromter Blende, mit elektr. LWR-Steller, ohne Glühlampen, ohne H7-Lampenfassungen**
				Ersatzteile:
		6NM 008 830-601	1	Stellelement, Leuchtweitereglung
				Zubehör:
		9FF 247 322-001	1	H7-Lampenfassung
		8GH 007 157-121	1	2x12V55W (H7)
		8GA 006 841-121	1	1x12V21W (PY21W)
		8GP 003 594-121	1	1x12V5W (W5W)

Hersteller Modell	Baujahr	Bestell-Nr.	Vp.	Erläuterungen
Volkswagen				
Golf V (1K1)		**1EG 247 007-871**	1	**Upgrade Hauptscheinwerfer-Set in schwarzem Design, mit Blinkleuchten, mit elektr. LWR-Stellern und Glühlampen**
Golf V (1K1)	05/04->02/09			
(-) GTI				**Ersatzteile:**
		1EG 247 007-611	1	FF-H7-Hauptscheinwerfer (schwarz), links, mit Blinklicht, mit elektr. LWR-Steller, ohne Glühlampen, ohne H7-Lampenfassungen
		1EG 247 007-621	1	FF-H7-Hauptscheinwerfer (schwarz), rechts, mit Blinklicht, mit elektr. LWR-Steller, ohne Glühlampen, ohne H7-Lampenfassungen
		6NM 008 830-601	1	Stellelement, Leuchtweitereglung
		9FF 247 322-001	1	H7-Lampenfassung
		8GH 007 157-121	1	4x12V55W (H7)
		8GA 006 841-121	1	2x12V21W (PY21W)
		8GP 003 594-121	1	2x12V5W (W5W)
Golf V GTI (1K1)	10/04->02/09	**1EG 247 007-611**	1	**FF-H7-Hauptscheinwerfer (schwarz), links, mit Blinklicht, mit elektr. LWR-Steller, ohne Glühlampen, ohne H7-Lampenfassungen**
		1EG 247 007-621	1	**FF-H7-Hauptscheinwerfer (schwarz), rechts, mit Blinklicht, mit elektr. LWR-Steller, ohne Glühlampen, ohne H7-Lampenfassungen**
				Ersatzteile:
		6NM 008 830-601	1	Stellelement, Leuchtweitereglung
				Zubehör:
		9FF 247 322-001	1	H7-Lampenfassung
		8GH 007 157-121	1	2x12V55W (H7)
		8GA 006 841-121	1	1x12V21W (PY21W)
		8GP 003 594-121	1	1x12V5W (W5W)
Golf V (1K1)	10/03->02/09	**6NM 008 830-601**	1	**Stellelement, Leuchtweitereglung (für Halogen-Hauptscheinwerfer)**
Golf V (1K1)	10/03->11/04	**1N0 270 595-011**	1	**DE-H11-Nebelscheinwerfer, links, mit Glühlampe**
bis Fahrgestell-Nr. 1K-5B068 301 1K-5P042 726 1K-5U009 229 1K-5W127 429		**1N0 270 595-021**	1	**DE-H11-Nebelscheinwerfer, rechts, mit Glühlampe**
				Ersatzteile:
		8GH 008 358-121	1	1x12V55W (H11)
(-) GT, GTI				

Hersteller Modell	Baujahr	Bestell-Nr.	Vp.	Erläuterungen
Volkswagen				
Golf V (1K1)		**1N0 271 284-031**	1	**FF-HB4-Nebelscheinwerfer, links, mit Glühlampe**
Golf V (1K1)	11/04->02/09	**1N0 271 284-041**	1	**FF-HB4-Nebelscheinwerfer, rechts, mit Glühlampe**
ab Fahrgestell-Nr. 1K-5B068 302 1K-5P042 727 1K-5U009 230 1K-5W127 430 (-) GT, GTI		8GH 005 636-121	1	**Ersatzteile:** 1x12V51W (HB4)
Golf V GT, GTI (1K1)	05/05->02/09	**1N0 271 295-411**	1	**FF-HB4-Nebelscheinwerfer, links, mit Glühlampe**
		1N0 271 295-421	1	**FF-HB4-Nebelscheinwerfer, rechts, mit Glühlampe**
		8GH 005 636-121	1	**Ersatzteile:** 1x12V51W (HB4)
Golf V (1K1)	10/03->02/09	**9HB 183 460-001**	1	**Blendenset für LED-Tagfahrleuchten-Set LEDayFlex mit Blenden, Montagezubehör und Leitungssatz. (Das LED-Tagfahrleuchten-Set gehört nicht zum Lieferumfang)**
(-) GT, GTI, R32		8KA 165 959-001	1	**Ersatzteile:** Leitungssatz
		8KB 178 139-002	25	**Zubehör:** Verlängerungsleitung
Golf V (1K1)	10/03->02/09	**2NE 354 041-011**	1	**Heckleuchte Innenteil, links, mit Nebelschlusslicht**
(-) R32		**2ZR 354 041-021**	1	**Heckleuchte Innenteil, rechts, mit Rückfahrlicht**
		8GA 002 073-121	1	**Zubehör:** 1x12V21W (P21W)
Golf V Variant (1K5)		**1EG 247 007-571**	1	**FF-H7-Hauptscheinwerfer, links, mit Blinklicht, mit verchromter Blende, mit elektr. LWR-Steller, ohne Glühlampen, ohne H7-Lampenfassungen**
Golf V Variant (1K5)	06/07->07/09	**1EG 247 007-581**	1	**FF-H7-Hauptscheinwerfer, rechts, mit Blinklicht, mit verchromter Blende, mit elektr. LWR-Steller, ohne Glühlampen, ohne H7-Lampenfassungen**
		6NM 008 830-601	1	**Ersatzteile:** Stellelement, Leuchtweitereglung
		9FF 247 322-001	1	**Zubehör:** H7-Lampenfassung
		8GH 007 157-121	1	2x12V55W (H7)
		8GA 006 841-121	1	1x12V21W (PY21W)
		8GP 003 594-121	1	1x12V5W (W5W)

Hersteller Modell	Baujahr	Bestell-Nr.	Vp.	Erläuterungen
Volkswagen				
Golf V Variant (1K5)		**1EG 247 007-871**	1	**Upgrade Hauptscheinwerfer-Set in schwarzem Design, mit Blinkleuchten, mit elektr. LWR-Stellern und Glühlampen**
Golf V Variant (1K5)	06/07->07/09			**Ersatzteile:**
		1EG 247 007-611	1	FF-H7-Hauptscheinwerfer (schwarz), links, ohne Glühlampen, ohne H7-Lampenfassungen
		1EG 247 007-621	1	FF-H7-Hauptscheinwerfer (schwarz), rechts, ohne Glühlampen, ohne H7-Lampenfassungen
		6NM 008 830-601	1	Stellelement, Leuchtweitereglung
		9FF 247 322-001	1	H7-Lampenfassung
		8GH 007 157-121	1	4x12V55W (H7)
		8GA 006 841-121	1	2x12V21W (PY21W)
		8GP 003 594-121	1	2x12V5W (W5W)
Golf V Variant (1K5)	06/07->07/09	**6NM 008 830-601**	1	**Stellelement, Leuchtweitereglung (für Halogen-Hauptscheinwerfer)**
Golf V Variant (1K5)	06/07->07/09	**1N0 271 295-411**	1	**FF-HB4-Nebelscheinwerfer, links, mit Glühlampe**
		1N0 271 295-421	1	**FF-HB4-Nebelscheinwerfer, rechts, mit Glühlampe**
				Ersatzteile:
		8GH 005 636-121	1	1x12V51W (HB4)
Golf VI (5K1)		**1EG 009 901-211**	1	**FF-H7/H15-Hauptscheinwerfer, links, mit Blinklicht, mit Tagfahrlicht, mit elektr. LWR-Steller, mit Glühlampen**
Golf VI (5K1)	10/08->05/13	**1EG 009 901-221**	1	**FF-H7/H15-Hauptscheinwerfer, rechts, mit Blinklicht, mit Tagfahrlicht, mit elektr. LWR-Steller, mit Glühlampen**
(-) GTD, GTI, Golf R				**Ersatzteile:**
		6NM 008 830-601	1	Stellelement, Leuchtweitereglung
		8GH 007 157-201	1	1x12V55W (H7) Long Life
		8GJ 168 119-001	1	1x12V55/15W (H15) 1x12V24W (PSY24W) 1x12V5W (W5W) Long Life
Golf VI (5K1)	10/08->11/13	**1ZS 009 902-511**	1	**Bi-Xenon-Hauptscheinwerfer, links, mit Blinklicht, mit Tagfahrlicht, mit dynam. Kurvenlicht, ohne AFS-Steuergerät, mit elektr. LWR-Steller, ohne Xenon-Vorschaltgerät, ohne Gasentladungslampe, mit Glühlampe**
für PR-Nr. 8JW		**1ZS 009 902-521**	1	**Bi-Xenon-Hauptscheinwerfer, rechts, mit Blinklicht, mit Tagfahrlicht, mit dynam. Kurvenlicht, ohne AFS-Steuergerät, mit elektr. LWR-Steller, ohne Xenon-Vorschaltgerät, ohne Gasentladungslampe, mit Glühlampe**
(+) Bi-Xenonlicht (+) Kurvenlicht				**Zubehör:**
		5DV 009 000-001	1	Xenon-Vorschaltgerät
		8GS 009 028-111	1	1x35W (D1S) 1x12V21W (PY21W) Silver Vision
				Ersatzteile:
		8GP 003 594-121	1	1x12V5W (W5W)

Hersteller Modell	Baujahr	Bestell-Nr.	Vp.	Erläuterungen
Volkswagen				
Golf VI (5K1)		**1ZS 009 902-771**	1	**Bi-Xenon-Hauptscheinwerfer, links, mit Blinklicht, mit LED-Tagfahrlicht, mit Kurvenlicht, ohne AFS-Steuergerät, mit elektr. LWR-Steller, ohne Xenon-Vorschaltgerät, ohne Gasentladungslampe, mit Glühlampe**
Golf VI (5K1) für PR-Nr. 8BI (+) Bi-Xenonlicht (+) Kurvenlicht (+) LED-Tagfahrlicht	11/10->11/13	**1ZS 009 902-781**	1	**Bi-Xenon-Hauptscheinwerfer, rechts, mit Blinklicht, mit LED-Tagfahrlicht, mit Kurvenlicht, ohne AFS-Steuergerät, mit elektr. LWR-Steller, ohne Xenon-Vorschaltgerät, ohne Gasentladungslampe, mit Glühlampe**
				Zubehör:
		5DV 009 000-001	1	Xenon-Vorschaltgerät
		8GS 009 028-111	1	1x35W (D1S) 1x12V21W (PY21W) Silver Vision
				Ersatzteile:
		8GP 003 594-121	1	1x12V5W (W5W)
Golf VI (5K1)	10/08->11/13	**6NM 008 830-601**	1	**Stellelement, Leuchtweitereglung (für Halogen-Hauptscheinwerfer)**
Golf VI (5K1)	10/08->11/13	**5DV 009 000-001**	1	**Xenon-Vorschaltgerät**
Golf VI (5K1) (-) GTD, GTI	10/08->11/13	**1N0 009 954-311**	1	**FF-HB4-Nebelscheinwerfer, links, mit Abbiegelicht**
		1N0 009 954-321	1	**FF-HB4-Nebelscheinwerfer, rechts, mit Abbiegelicht**
				Zubehör:
		8GH 005 636-121	1	1x12V51W (HB4)
Golf VI (5K1) **Basis, Highline** (-) GTD, GTI, Golf R für PR-Nr. A8B, A8C, 8TC, 8TD	10/08->11/13	**2SD 009 922-091**	1	**Heckleuchte Außenteil (rot/weiß), links, mit Glühlampen**
		2SD 009 922-101	1	**Heckleuchte Außenteil (rot/weiß), rechts, mit Glühlampen**
				Ersatzteile:
		8GA 008 246-001	1	2x12V16W (W16W)
		8GP 009 021-002	1	1x12V21W (WY21W)

Hersteller Modell	Baujahr	Bestell-Nr.	Vp.	Erläuterungen
Volkswagen				
Golf VI (5K1)				
Golf VI (5K1) **Basis, Highline** (-) GTD, GTI, Golf R für PR-Nr. A8B, A8C, 8TC	10/08->11/13	**2SA 009 923-091** **2TZ 009 923-101** 8GA 008 246-001 8GA 008 892-002	1 1 1 1	**Heckleuchte Innenteil (rot/weiß), links, mit Schluss-Nebelschlusslicht, mit Glühlampen** **Heckleuchte Innenteil (rot/weiß), rechts, mit Schluss-Rückfahrlicht, mit Glühlampen** **Ersatzteile:** 1x12V16W (W16W) 1x12V21W (W21W)
Golf VI (5K1) **Basis, Highline** (-) GTD, GTI, Golf R für PR-Nr. A8F, A8G, A8H, 8TC, 8TD	10/08->11/13	**2SD 009 922-131** **2SD 009 922-141** 8GA 008 246-001 8GP 009 021-002	1 1 1 1	**Heckleuchte Außenteil (kirschrot), links, mit Glühlampen** **Heckleuchte Außenteil (kirschrot), rechts, mit Glühlampen** **Ersatzteile:** 2x12V16W (W16W) 1x12V21W (WY21W)
Golf VI (5K1) **Basis, Highline** (-) GTD, GTI, Golf R für PR-Nr. A8F, A8G, A8H, 8TC	10/08->11/13	**2SA 009 923-131** **2TZ 009 923-141** 8GA 008 246-001 8GA 008 892-002	1 1 1 1	**Heckleuchte Innenteil (kirschrot), links, mit Schluss-Nebelschlusslicht, mit Glühlampen** **Heckleuchte Innenteil (kirschrot), rechts, mit Schluss-Rückfahrlicht, mit Glühlampen** **Ersatzteile:** 1x12V16W (W16W) 1x12V21W (W21W)
Golf VI (5K1) **GTD, GTI** (-) Golf R, GTI Edition	11/09->11/13	**2SD 010 408-071** **2SD 010 408-081** 8GP 009 021-002	1 1 1	**LED-Heckleuchte Außenteil, links (dunkelrot), mit Glühlampe** **LED-Heckleuchte Außenteil, rechts (dunkelrot), mit Glühlampe In Abhängigkeit vom BCM (Body Control Modul) bedingt zur Umrüstung gegen Glühlampen-Version geeignet.** **Ersatzteile:** 1x12V21W (WY21W)

Hersteller Modell	Baujahr	Bestell-Nr.	Vp.	Erläuterungen
Volkswagen				
Golf VI (5K1)		**2SA 010 409-131**	1	**LED-Heckleuchte Innenteil, links (dunkelrot), mit Schluss-Nebelschlusslicht, mit Glühlampe**
Golf VI (5K1) **GTD, GTI** (-) Golf R, GTI Edition	11/09->11/13	**2TZ 010 409-141**	1	**LED-Heckleuchte Innenteil, rechts (dunkelrot), mit Schluss-Rückfahrlicht, mit Glühlampe** **In Abhängigkeit vom BCM (Body Control Modul) bedingt zur Umrüstung gegen Glühlampen-Version geeignet.**
		8GA 008 246-001	1	**Ersatzteile:** 1x12V16W (W16W)
Golf VI Variant (AJ5)		**1EG 009 901-211**	1	**FF-H7/H15-Hauptscheinwerfer, links, mit Blinklicht, mit Tagfahrlicht, mit elektr. LWR-Steller, mit Glühlampen**
Golf VI Variant (AJ5)	07/09->07/13	**1EG 009 901-221**	1	**FF-H7/H15-Hauptscheinwerfer, rechts, mit Blinklicht, mit Tagfahrlicht, mit elektr. LWR-Steller, mit Glühlampen**
		6NM 008 830-601	1	**Ersatzteile:** Stellelement, Leuchtweitereglung
		8GH 007 157-201	1	1x12V55W (H7) Long Life
		8GJ 168 119-001	1	1x12V55/15W (H15) 1x12V24W (PSY24W) 1x12V5W (W5W) Long Life
Golf VI Variant (AJ5) für PR-Nr. 8JW (+) Bi-Xenonlicht (+) Kurvenlicht	07/09->07/13	**1ZS 009 902-511**	1	**Bi-Xenon-Hauptscheinwerfer, links, mit Blinklicht, mit Tagfahrlicht, mit dynam. Kurvenlicht, ohne AFS-Steuergerät, mit elektr. LWR-Steller, ohne Xenon-Vorschaltgerät, ohne Gasentladungslampe, mit Glühlampe**
		1ZS 009 902-521	1	**Bi-Xenon-Hauptscheinwerfer, rechts, mit Blinklicht, mit Tagfahrlicht, mit dynam. Kurvenlicht, ohne AFS-Steuergerät, mit elektr. LWR-Steller, ohne Xenon-Vorschaltgerät, ohne Gasentladungslampe, mit Glühlampe**
		5DV 009 000-001	1	**Zubehör:** Xenon-Vorschaltgerät
		8GS 009 028-111	1	1x35W (D1S) 1x12V21W (PY21W) Silver Vision
		8GP 003 594-121	1	**Ersatzteile:** 1x12V5W (W5W)
Golf VI Variant (AJ5) für PR-Nr. 8BI (+) Bi-Xenonlicht (+) Kurvenlicht (+) LED-Tagfahrlicht	11/10->07/13	**1ZS 009 902-771**	1	**Bi-Xenon-Hauptscheinwerfer, links, mit Blinklicht, mit LED-Tagfahrlicht, mit Kurvenlicht, ohne AFS-Steuergerät, mit elektr. LWR-Steller, ohne Xenon-Vorschaltgerät, ohne Gasentladungslampe, mit Glühlampe**
		1ZS 009 902-781	1	**Bi-Xenon-Hauptscheinwerfer, rechts, mit Blinklicht, mit LED-Tagfahrlicht, mit Kurvenlicht, ohne AFS-Steuergerät, mit elektr. LWR-Steller, ohne Xenon-Vorschaltgerät, ohne Gasentladungslampe, mit Glühlampe**
		5DV 009 000-001	1	**Zubehör:** Xenon-Vorschaltgerät
		8GS 009 028-111	1	1x35W (D1S) 1x12V21W (PY21W) Silver Vision
		8GP 003 594-121	1	**Ersatzteile:** 1x12V5W (W5W)

Hersteller Modell	Baujahr	Bestell-Nr.	Vp.	Erläuterungen
Volkswagen				
Golf VI Variant (AJ5)		**6NM 008 830-601**	1	**Stellelement, Leuchtweitereglung (für Halogen-Hauptscheinwerfer)**
Golf VI Variant (AJ5)	07/09->07/13			
Golf VI Variant (AJ5)	07/09->07/13	**5DV 009 000-001**	1	**Xenon-Vorschaltgerät**
Golf VI Variant (AJ5)	07/09->07/13	**1N0 009 954-311**	1	**FF-HB4-Nebelscheinwerfer, links, mit Abbiegelicht**
		1N0 009 954-321	1	**FF-HB4-Nebelscheinwerfer, rechts, mit Abbiegelicht**
				Zubehör:
		8GH 005 636-121	1	1x12V51W (HB4)
Golf VI Cabriolet (517)		**1EG 009 901-211**	1	**FF-H7/H15-Hauptscheinwerfer, links, mit Blinklicht, mit Tagfahrlicht, mit elektr. LWR-Steller, mit Glühlampen**
Golf VI Cabriolet (517)	03/11->	**1EG 009 901-221**	1	**FF-H7/H15-Hauptscheinwerfer, rechts, mit Blinklicht, mit Tagfahrlicht, mit elektr. LWR-Steller, mit Glühlampen**
				Ersatzteile:
		6NM 008 830-601	1	Stellelement, Leuchtweitereglung
		8GH 007 157-201	1	1x12V55W (H7) Long Life
		8GJ 168 119-001	1	1x12V55/15W (H15) 1x12V24W (PSY24W) 1x12V5W (W5W) Long Life
Golf VI Cabriolet (517)	03/11->	**1ZS 009 902-511**	1	**Bi-Xenon-Hauptscheinwerfer, links, mit Blinklicht, mit Tagfahrlicht, mit dynam. Kurvenlicht, ohne AFS-Steuergerät, mit elektr. LWR-Steller, ohne Xenon-Vorschaltgerät, ohne Gasentladungslampe, mit Glühlampe**
für PR-Nr. 8JW (+) Bi-Xenonlicht (+) Kurvenlicht		**1ZS 009 902-521**	1	**Bi-Xenon-Hauptscheinwerfer, rechts, mit Blinklicht, mit Tagfahrlicht, mit dynam. Kurvenlicht, ohne AFS-Steuergerät, mit elektr. LWR-Steller, ohne Xenon-Vorschaltgerät, ohne Gasentladungslampe, mit Glühlampe**
				Zubehör:
		5DV 009 000-001	1	Xenon-Vorschaltgerät
		8GS 009 028-111	1	1x35W (D1S) 1x12V21W (PY21W) Silver Vision
				Ersatzteile:
		8GP 003 594-121	1	1x12V5W (W5W)

Hersteller Modell	Baujahr	Bestell-Nr.	Vp.	Erläuterungen
Volkswagen				
Golf VI Cabriolet (517)		**1ZS 009 902-771**	1	**Bi-Xenon-Hauptscheinwerfer, links, mit Blinklicht, mit LED-Tagfahrlicht, mit Kurvenlicht, ohne AFS-Steuergerät, mit elektr. LWR-Steller, ohne Xenon-Vorschaltgerät, ohne Gasentladungslampe, mit Glühlampe**
Golf VI Cabriolet (517)	03/11->			
für PR-Nr. 8BI				
(+) Bi-Xenonlicht (+) Kurvenlicht (+) LED-Tagfahrlicht		**1ZS 009 902-781**	1	**Bi-Xenon-Hauptscheinwerfer, rechts, mit Blinklicht, mit LED-Tagfahrlicht, mit Kurvenlicht, ohne AFS-Steuergerät, mit elektr. LWR-Steller, ohne Xenon-Vorschaltgerät, ohne Gasentladungslampe, mit Glühlampe**
				Zubehör:
		5DV 009 000-001	1	Xenon-Vorschaltgerät
		8GS 009 028-111	1	1x35W (D1S) 1x12V21W (PY21W) Silver Vision
				Ersatzteile:
		8GP 003 594-121	1	1x12V5W (W5W)
Golf VI Cabriolet (517)	03/11->	**6NM 008 830-601**	1	**Stellelement, Leuchtweitereglung (für Halogen-Hauptscheinwerfer)**
Golf VI Cabriolet (517)	03/11->	**5DV 009 000-001**	1	**Xenon-Vorschaltgerät**
Golf VI Cabriolet (517)	03/11->	**1N0 009 954-311**	1	**FF-HB4-Nebelscheinwerfer, links, mit Abbiegelicht**
		1N0 009 954-321	1	**FF-HB4-Nebelscheinwerfer, rechts, mit Abbiegelicht**
				Zubehör:
		8GH 005 636-121	1	1x12V51W (HB4)
Golf VI Cabriolet (517)	03/11->	**2SD 010 970-031**	1	**LED-Heckleuchte Außenteil, links, mit Glühlampe**
		2SD 010 970-041	1	**LED-Heckleuchte Außenteil, rechts, mit Glühlampe**
				Ersatzteile:
		8GP 009 021-002	1	1x12V21W (WY21W)
Golf VI Cabriolet (517)	03/11->	**2SA 010 971-051**	1	**LED-Heckleuchte Innenteil, links, mit Schluss-Nebelschlusslicht**
		2TZ 010 971-061	1	**LED-Heckleuchte Innenteil, rechts, mit Schluss-Rückfahrlicht, mit Glühlampe**
				Ersatzteile:
		8GA 008 246-001	1	1x12V16W (W16W)

Hersteller Modell	Baujahr	Bestell-Nr.	Vp.	Erläuterungen
Volkswagen				
Golf VII		**1EL 011 956-411**	1	**FF-H7/H15-Hauptscheinwerfer, links, mit Blinklicht, mit Tagfahrlicht, mit elektr. LWR-Steller, mit Glühlampen**
Golf VII (5G1, BE1)	08/12->11/16			
Golf VII Variant (BA5)	04/13->11/16	**1EL 011 956-421**	1	**FF-H7/H15-Hauptscheinwerfer, rechts, mit Blinklicht, mit Tagfahrlicht, mit elektr. LWR-Steller, mit Glühlampen**
Golf VII Alltrack (BA5)	12/14->11/16			
(-) GTI, R				**HELLA OE-Entwicklung für Mexico, 1:1 kompatibel zur europäischen OE Version.**
				Ersatzteile:
		8GH 007 157-201	1	1x12V55W (H7) Long Life
		8GJ 168 119-001	1	1x12V55/15W (H15) 1x12V24W (PWY24W)
Golf VII (5G1, BQ1, BE1, BE2)	11/16->	**6NM 010 553-601**	1	**Stellelement, Leuchtweitereglung (für Halogen-Hauptscheinwerfer)**
Golf VII Variant (BA5, BV5)	11/16->			
Golf VII Alltrack (BA5)	11/16->			
Golf VII (5G1, BE1)	08/12->11/16	**5DV 009 935-031**	1	**Xenon-Vorschaltgerät**
Golf VII Variant (BA5)	04/13->11/16			
Golf VII Alltrack (BA5)	12/14->11/16			
Golf VII (5G1, BE1)	08/12->11/16	**1ND 011 223-051**	1	**FF-H11-Nebelscheinwerfer, links, mit Abbiegelicht, mit Glühlampe**
Golf VII Variant (BA5)	04/13->11/16	**1ND 011 223-061**	1	**FF-H11-Nebelscheinwerfer, rechts, mit Abbiegelicht, mit Glühlampe**
nicht für PR-Nr. 0Y7 (nicht für tropische Zonen und Hochwassergebiete)				**Ersatzteile:**
		8GH 008 358-121	1	1x12V55W (H11)
(-) GTD, GTI, R-Line, Alltrack				

Hersteller Modell	Baujahr	Bestell-Nr.	Vp.	Erläuterungen
Volkswagen				
Golf VII		**1ND 011 223-011**	1	**FF-H11-Nebelscheinwerfer, links, mit Abbiegelicht, mit Glühlampe**
Golf VII (5G1, BE1)	08/12->11/16	**1ND 011 223-021**	1	**FF-H11-Nebelscheinwerfer, rechts, mit Abbiegelicht, mit Glühlampe**
Golf VII Variant (BA5)	04/13->11/16			**Ersatzteile:**
für PR-Nr. 0Y7 (Tropische Zonen und Hochwassergebiete)		8GH 008 358-121	1	1x12V55W (H11)
(-) GTD, GTI, R-Line, Alltrack				
Golf VII (5G1, BE1)	08/12->11/16	**1ND 010 545-311**	1	**FF-H8-Nebelscheinwerfer, links, mit Abbiegelicht, mit Glühlampe**
Golf VII Variant (BA5)	04/13->11/16	**1ND 010 545-321**	1	**FF-H8-Nebelscheinwerfer, rechts, mit Abbiegelicht, mit Glühlampe**
(+) R-Line				**Ersatzteile:**
		8GH 008 356-121	1	1x12V35W (H8)
Golf VII Alltrack (BA5)	12/14->	**1ND 011 718-011**	1	**FF-H11-Nebelscheinwerfer, links, mit Abbiegelicht, mit Glühlampe**
		1ND 011 718-021	1	**FF-H11-Nebelscheinwerfer, rechts, mit Abbiegelicht, mit Glühlampe**
				Ersatzteile:
		8GH 008 358-121	1	1x12V55W (H11)
Golf VII (5G1, BE1)	08/12->11/16	**2SD 011 977-111**	1	**Heckleuchte Außenteil, links, mit Glühlampen**
(-) Golf R (-) Variant, Alltrack		**2SD 011 977-121**	1	**Heckleuchte Außenteil, rechts, mit Glühlampen**
				HELLA OE-Entwicklung für Mexico, 1:1 kompatibel zur europäischen OE Version.
				Ersatzteile:
		8GP 009 021-002	1	1x12V21W (WY21W)
		8GA 008 892-002	1	1x12V21W (W21W)
Golf VII (5G1, BE1)	08/12->11/16	**2TZ 011 978-111**	1	**Heckleuchte Innenteil, links, mit Schluss-, Nebelschluss- und Rückfahrlicht, mit Glühlampen**
(-) Golf R (-) Variant, Alltrack		**2TZ 011 978-121**	1	**Heckleuchte Innenteil, rechts, mit Schluss-, Nebelschluss- und Rückfahrlicht, mit Glühlampen**
				HELLA OE-Entwicklung für Mexico, 1:1 kompatibel zur europäischen OE Version.
				Ersatzteile:
		8GA 008 892-002	1	2x12V21W (W21W)
		8GA 008 246-001	1	1x12V16W (W16W)

Hersteller Modell	Baujahr	Bestell-Nr.	Vp.	Erläuterungen
Volkswagen				
Golf Plus (5M1, 521)		**1EE 247 013-051**	1	**FF-H7-Hauptscheinwerfer, links, mit Blinklicht, mit elektr. LWR-Steller, mit Glühlampen**
Golf Plus (5M1, 521) bis Fahrgestell-Nr. 1K-9-899 999	01/05->02/09	**1EE 247 013-061**	1	**FF-H7-Hauptscheinwerfer, rechts, mit Blinklicht, mit elektr. LWR-Steller, mit Glühlampen**
				Ersatzteile:
		6NM 008 830-601	1	Stellelement, Leuchtweitereglung
		8GH 007 157-201	1	1x12V55W (H7) Long Life
		8GH 007 157-121	1	1x12V55W (H7)
		8GA 002 073-121	1	1x12V21W (P21W)
		8GP 003 594-121	1	1x12V5W (W5W)
Golf Plus (5M1, 521) ab Fahrgestell-Nr. 1K-9-900 001	03/09->	**1EE 009 948-051**	1	**FF-H7/H15-Hauptscheinwerfer, links, mit Blinklicht, mit Tagfahrlicht, mit elektr. LWR-Steller, mit Glühlampen**
		1EE 009 948-061	1	**FF-H7/H15-Hauptscheinwerfer, rechts, mit Blinklicht, mit Tagfahrlicht, mit elektr. LWR-Steller, mit Glühlampen**
				Ersatzteile:
		8GH 007 157-121	1	1x12V55W (H7)
		8GJ 168 119-001	1	1x12V55/15W (H15)
		8GA 006 841-121	1	1x12V21W (PY21W)
		8GP 003 594-121	1	1x12V5W (W5W)
Golf Plus (5M1, 521) bis Fahrgestell-Nr. 1K-9-899 999	01/05->02/09	**6NM 008 830-601**	1	**Stellelement, Leuchtweitereglung (für Halogen-Hauptscheinwerfer)**
Golf Plus (5M1, 521)	01/05->	**5DV 009 000-001**	1	**Xenon-Vorschaltgerät**
Golf Plus (5M1, 521) bis Fahrgestell-Nr. 1K-9-899 999	01/05->02/09	**1N0 271 289-411**	1	**FF-HB4-Nebelscheinwerfer, links, mit Glühlampe**
		1N0 271 289-421	1	**FF-HB4-Nebelscheinwerfer, rechts, mit Glühlampe**
				Ersatzteile:
		8GH 005 636-121	1	1x12V51W (HB4)

Hersteller Modell	Baujahr	Bestell-Nr.	Vp.	Erläuterungen
Volkswagen				
Golf Plus (5M1, 521)		**1N0 009 954-311**	1	**FF-HB4-Nebelscheinwerfer, links, mit Abbiegelicht**
Golf Plus (5M1, 521)	03/09->	**1N0 009 954-321**	1	**FF-HB4-Nebelscheinwerfer, rechts, mit Abbiegelicht**
ab Fahrgestell-Nr. 1K-9-900 001				**Zubehör:**
		8GH 005 636-121	1	1x12V51W (HB4)
Golf Sportsvan (AM1)		**5DV 009 935-031**	1	**Xenon-Vorschaltgerät**
Golf Sportsvan (AM1)	02/14->			
Golf Sportsvan (AM1)	02/14->	**1ND 011 718-011**	1	**FF-H11-Nebelscheinwerfer, links, mit Abbiegelicht, mit Glühlampe**
		1ND 011 718-021	1	**FF-H11-Nebelscheinwerfer, rechts, mit Abbiegelicht, mit Glühlampe**
				Ersatzteile:
		8GH 008 358-121	1	1x12V55W (H11)
Jetta II (19E, 1G2)		**1AH 004 565-171**	1	**H4-Hauptscheinwerfer, links, ohne Vorrichtung für Leuchtweitereglung**
Jetta II	01/84->07/92	**1AH 004 565-181**	1	**H4-Hauptscheinwerfer, rechts, ohne Vorrichtung für Leuchtweitereglung**
				Zubehör:
		8GJ 002 525-131	1	1x12V60/55W (H4)
		8GP 002 067-121	1	1x12V4W (T4W)
Jetta II	01/84->08/89	**2BA 002 939-171**	1	**Blinkleuchte (gelb)**
				Ersatzteile:
		9EL 116 771-031	2	Lichtscheibe
				Zubehör:
		8GA 002 073-121	1	1x12V21W (P21W)
Jetta II	09/89->07/92	**9EL 141 702-001**	2	**Lichtgehäuse für Blinkleuchte (gelb), rechts**
				Zubehör:
		8GA 002 073-121	1	1x12V21W (P21W)
Jetta II	01/84->07/92	**2BM 003 647-021**	1	**Zusatz-Blinkleuchte**
				Ersatzteile:
		8GP 003 594-121	1	1x12V5W (W5W)

Hersteller Modell	Baujahr	Bestell-Nr.	Vp.	Erläuterungen
Volkswagen				
Jetta II (19E, 1G2)		**2BM 006 759-001**	5	**Zusatz-Blinkleuchte (grau), mit Glühlampe**
Jetta II	01/84->07/92			**Ersatzteile:**
		8GP 003 594-121	1	1x12V5W (W5W)
Jetta III (1K2)		**1EG 247 007-571**	1	**FF-H7-Hauptscheinwerfer, links, mit Blinklicht, mit elektr. LWR-Steller, ohne Glühlampen, ohne H7-Lampenfassungen**
Jetta III (1K2)	08/05->10/10	**1EG 247 007-581**	1	**FF-H7-Hauptscheinwerfer, rechts, mit Blinklicht, mit elektr. LWR-Steller, ohne Glühlampen, ohne H7-Lampenfassungen**
				Ersatzteile:
		6NM 008 830-601	1	Stellelement, Leuchtweitereglung
				Zubehör:
		9FF 247 322-001	1	H7-Lampenfassung
		8GH 007 157-121	1	2x12V55W (H7)
		8GA 006 841-121	1	1x12V21W (PY21W)
		8GP 003 594-121	1	1x12V5W (W5W)
Jetta III (1K2)	08/05->10/10	**1EG 247 007-871**	1	**Upgrade Hauptscheinwerfer-Set in schwarzem Design, mit Blinkleuchten, mit elektr. LWR-Stellern und Glühlampen**
				Ersatzteile:
		1EG 247 007-611	1	FF-H7-Hauptscheinwerfer (schwarz), links, ohne Glühlampen, ohne H7-Lampenfassungen
		1EG 247 007-621	1	FF-H7-Hauptscheinwerfer (schwarz), rechts, ohne Glühlampen, ohne H7-Lampenfassungen
		6NM 008 830-601	1	Stellelement, Leuchtweitereglung
		9FF 247 322-001	1	H7-Lampenfassung
		8GH 007 157-121	1	4x12V55W (H7)
		8GA 006 841-121	1	2x12V21W (PY21W)
		8GP 003 594-121	1	2x12V5W (W5W)
Jetta III (1K2)	08/05->10/10	**6NM 008 830-601**	1	**Stellelement, Leuchtweitereglung (für Halogen-Hauptscheinwerfer)**
Jetta III (1K2)	08/05->10/10	**1N0 271 295-411**	1	**FF-HB4-Nebelscheinwerfer, links, mit Glühlampe**
		1N0 271 295-421	1	**FF-HB4-Nebelscheinwerfer, rechts, mit Glühlampe**
				Ersatzteile:
		8GH 005 636-121	1	1x12V51W (HB4)

Hersteller Modell	Baujahr	Bestell-Nr.	Vp.	Erläuterungen
Volkswagen				
Jetta III (1K2)		**2SD 983 150-031** **2SD 983 150-041**	1 1	**LED-Heckleuchte Außenteil, links** **LED-Heckleuchte Außenteil, rechts**
Jetta III (1K2)	08/05->10/10			
Jetta III (1K2)	08/05->10/10	**2NE 983 170-011** **2ZR 983 170-021** 8GA 002 073-121	1 1 1	**Heckleuchte Innenteil, links,** **mit Nebelschlusslicht, mit Glühlampe** **Heckleuchte Innenteil, rechts,** **mit Rückfahrlicht, mit Glühlampe** **Ersatzteile:** 1x12V21W (P21W)
Jetta IV (162, 163)		**1EL 010 395-011** **1EL 010 395-021** 8GH 007 157-201 8GH 007 157-121 8GA 002 073-121 8GA 006 841-121	1 1 1 1 1 1	**H7-Hauptscheinwerfer, links,** **mit Blinklicht, mit Tagfahrlicht,** **mit elektr. LWR-Steller, mit Glühlampen** **H7-Hauptscheinwerfer, rechts,** **mit Blinklicht, mit Tagfahrlicht,** **mit elektr. LWR-Steller, mit Glühlampen** **Ersatzteile:** 1x12V55W (H7) Long Life 1x12V55W (H7) 1x12V21W (P21W) 1x12V21W (PY21W)
Jetta IV (162, 163) für PR-Nr. 8BI (+) Bi-Xenonlicht (+) Kurvenlicht	04/10->	**1ZS 011 192-011** **1ZS 011 192-021** 5DV 009 935-031 8GS 009 028-311 8GH 007 157-121	1 1 1 1 1	**Bi-Xenon/H7-Hauptscheinwerfer, links,** **mit Blinklicht, mit LED-Tagfahrlicht,** **mit Kurvenlicht, mit elektr. LWR-Steller,** **mit Xenon-Vorschaltgerät,** **mit Gasentladungslampe, mit Glühlampen** **Bi-Xenon/H7-Hauptscheinwerfer, rechts,** **mit Blinklicht, mit LED-Tagfahrlicht,** **mit Kurvenlicht, mit elektr. LWR-Steller,** **mit Xenon-Vorschaltgerät,** **mit Gasentladungslampe, mit Glühlampen** **Ersatzteile:** Xenon-Vorschaltgerät 1x35W (D3S) 1x12V55W (H7) 1x12V21W (PY21W) Silver Vision
Jetta IV (162, 163)	04/10->	**5DV 009 935-031**	1	**Xenon-Vorschaltgerät**

Hersteller Modell	Baujahr	Bestell-Nr.	Vp.	Erläuterungen
Volkswagen				
Jetta IV (162, 163)		**1N0 009 954-311**	1	**FF-HB4-Nebelscheinwerfer, links, mit Abbiegelicht**
Jetta IV (162, 163)	04/10->14	**1N0 009 954-321**	1	**FF-HB4-Nebelscheinwerfer, rechts, mit Abbiegelicht**
(-) GLI				**Zubehör:**
		8GH 005 636-121	1	1x12V51W (HB4)
Load Up		**1EJ 010 670-051**	1	**FF-H4-Hauptscheinwerfer, links, mit Blinklicht, mit Tagfahrlicht, mit verchromter Blende, mit elektr. LWR-Steller**
Load Up	12/14->04/16	**1EJ 010 670-061**	1	**FF-H4-Hauptscheinwerfer, rechts, mit Blinklicht, mit Tagfahrlicht, mit verchromter Blende, mit elektr. LWR-Steller**
				Ersatzteile:
		6NM 007 878-541	1	Stellelement, Leuchtweitereglung
				Zubehör:
		8GJ 002 525-131	1	1x12V60/55W (H4)
		8GA 006 841-121	1	1x12V21W (PY21W)
		8GD 008 893-002	1	1x12V21/5W (W21/5W)
Load Up	12/14->04/16	**1EJ 010 670-011**	1	**FF-H4-Hauptscheinwerfer, links, mit Blinklicht, mit Tagfahrlicht, mit schwarzer Blende, mit elektr. LWR-Steller**
		1EJ 010 670-021	1	**FF-H4-Hauptscheinwerfer, rechts, mit Blinklicht, mit Tagfahrlicht, mit schwarzer Blende, mit elektr. LWR-Steller**
				Ersatzteile:
		6NM 007 878-541	1	Stellelement, Leuchtweitereglung
				Zubehör:
		8GJ 002 525-131	1	1x12V60/55W (H4)
		8GA 006 841-121	1	1x12V21W (PY21W)
		8GD 008 893-002	1	1x12V21/5W (W21/5W)
Load Up	05/16->	**1EL 012 644-011**	1	**FF-H4-Hauptscheinwerfer, links, mit Blinklicht, mit Tagfahrlicht, mit elektr. LWR-Steller**
		1EL 012 644-021	1	**FF-H4-Hauptscheinwerfer, rechts, mit Blinklicht, mit Tagfahrlicht, mit elektr. LWR-Steller**
				Ersatzteile:
		6NM 007 878-541	1	Stellelement, Leuchtweitereglung
				Zubehör:
		8GJ 002 525-131	1	1x12V60/55W (H4)
		8GA 006 841-121	1	1x12V21W (PY21W)
		8GD 008 893-002	1	1x12V21/5W (W21/5W)
Load Up	12/11->	**6NM 007 878-541**	1	**Stellelement, Leuchtweitereglung**

Hersteller Modell	Baujahr	Bestell-Nr.	Vp.	Erläuterungen
Volkswagen				
Load Up		**1N0 271 295-411**	1	**FF-HB4-Nebelscheinwerfer, links, mit Glühlampe**
Load Up	12/14->04/16	**1N0 271 295-421**	1	**FF-HB4-Nebelscheinwerfer, rechts, mit Glühlampe**
				Ersatzteile:
		8GH 005 636-121	1	1x12V51W (HB4)
Load Up	05/16->	**1N0 009 954-311**	1	**FF-HB4-Nebelscheinwerfer, links, mit Abbiegelicht**
		1N0 009 954-321	1	**FF-HB4-Nebelscheinwerfer, rechts, mit Abbiegelicht**
				Zubehör:
		8GH 005 636-121	1	1x12V51W (HB4)
Lupo (6X1, 6E1)		**6NM 007 878-041**	1	**Stellelement, Leuchtweitereglung (für Xenon-Hauptscheinwerfer)**
Lupo (6X1, 6E1)	09/98->12/03			
Lupo (6X1, 6E1)	09/98->07/05	**1N0 270 204-051**	1	**FF-H3-Nebelscheinwerfer, links**
(-) 1.2 TDI 3L		**1N0 270 204-061**	1	**FF-H3-Nebelscheinwerfer, rechts**
				Ersatzteile:
		8GH 002 090-133	1	1x12V55W (H3)
Passat (3A2, 3A5, 35I)		**1AH 005 454-291**	1	**H4-Hauptscheinwerfer, links, für Fzg. mit oder ohne Leuchtweitereglung**
Passat (3A2, 3A5, 35I)	02/88->08/93	**1AH 005 454-301**	1	**H4-Hauptscheinwerfer, rechts, für Fzg. mit oder ohne Leuchtweitereglung**
				Ersatzteile:
		9ES 133 467-001	1	Streuscheibe, links
		9ES 133 466-001	1	Streuscheibe, rechts
				Zubehör:
		6NM 007 282-211	1	Stellelement, Leuchtweitereglung
		8GJ 002 525-131	1	1x12V60/55W (H4)
		8GP 002 067-121	1	1x12V4W (T4W)
Passat (3A2, 3A5, 35I)	08/91->08/93	**6NM 007 282-211**	1	**Stellelement, Leuchtweitereglung**

Hersteller Modell	Baujahr	Bestell-Nr.	Vp.	Erläuterungen
Volkswagen				
Passat (3A2, 3A5, 35I)		**9EL 133 719-011** **9EL 133 720-011**	1 1	**Lichtgehäuse für Blinkleuchte (weiß), links** **Lichtgehäuse für Blinkleuchte (weiß), rechts**
Passat (3A2, 3A5, 35I) **GL, GT**	02/88->08/93	8GA 002 073-121	1	**Zubehör:** 1x12V21W (P21W)
Passat (3A2, 3A5, 35I)	09/93->05/97	**1AH 006 840-211** **1AH 006 840-221** 6NM 007 282-211 8GH 002 089-133 8GP 003 594-121	1 1 1 1 1	**FF-H1-Hauptscheinwerfer, links,** **für Fzg. mit oder ohne Leuchtweitereglung** **FF-H1-Hauptscheinwerfer, rechts,** **für Fzg. mit oder ohne Leuchtweitereglung** **Zubehör:** Stellelement, Leuchtweitereglung 2x12V55W (H1) 1x12V5W (W5W)
Passat (3A2, 3A5, 35I)	09/93->05/97	**6NM 007 282-211**	1	**Stellelement, Leuchtweitereglung**
Passat (3A2, 3A5, 35I)	09/93->05/97	**9HB 006 948-031** **9HB 006 948-041**	1 1	**Attrappe, links** **Attrappe, rechts** **(Neben dem Hauptscheinwerfer)**
Passat (3A2, 3A5, 35I)	09/93->05/97	**1NA 006 790-071** 8GH 002 089-133	1 1	**FF-H1-Nebelscheinwerfer, links** **Ersatzteile:** 1x12V55W (H1)
Passat (3A2, 3A5, 35I)	09/93->05/97	**9EL 142 459-011** **9EL 142 460-011** 8GA 006 841-121	1 1 1	**Lichtgehäuse für Blinkleuchte (weiß), links** **Lichtgehäuse für Blinkleuchte (weiß), rechts** **Zubehör:** 1x12V21W (PY21W)
Passat (3A2, 3A5, 35I)	09/93->05/97	**8XU 006 946-031** **8XU 006 946-041**	1 1	**Große Blende (silberfarbig), links** **Große Blende (silberfarbig), rechts** **(Neben der Blinkleuchte)**
Passat (3A2, 3A5, 35I)	09/93->05/97	**9EL 147 073-001** 8GP 003 594-121	2 1	**Lichtgehäuse für Zusatz-Blinkleuchte (gelb)** **Zubehör:** 1x12V5W (W5W)

Hersteller Modell	Baujahr	Bestell-Nr.	Vp.	Erläuterungen
Volkswagen				
Passat (3A2, 3A5, 35I)		**9EL 147 073-801**	1	**Lichtgehäuse-Set für Zusatz-Blinkleuchten (grau), TÜV-frei**
Passat (3A2, 3A5, 35I)	09/93->05/97			**Zubehör:**
		8GP 003 594-121	1	2x12V5W (W5W)
Passat (3B2, 3B5)		**1AF 007 620-051**	1	**FF-H7/H1-Hauptscheinwerfer, links, ohne Nebellicht, mit 5W-Glühlampe für Begrenzungslicht**
Passat (3B2, 3B5)	08/96->11/00	**1AF 007 620-061**	1	**FF-H7/H1-Hauptscheinwerfer, rechts, ohne Nebellicht, mit 5W-Glühlampe für Begrenzungslicht**
serienmäßig				**Zubehör:**
		6NM 007 282-211	1	Stellelement, Leuchtweitereglung
		8GH 007 157-121	1	1x12V55W (H7)
		8GH 002 089-133	1	1x12V55W (H1)
				Ersatzteile:
		8GP 003 594-121	1	1x12V5W (W5W)
Passat (3B2, 3B5)	08/96->11/00	**1EF 007 520-051**	1	**FF-H7/H4-Hauptscheinwerfer, links, mit H4-Nebellicht und eingebauter 5W-Glühlampe für Begrenzungslicht**
Sonderausstattung		**1EF 007 520-061**	1	**FF-H7/H4-Hauptscheinwerfer, rechts, mit H4-Nebellicht und eingebauter 5W-Glühlampe für Begrenzungslicht**
				Zubehör:
		6NM 007 282-211	1	Stellelement, Leuchtweitereglung
		8GH 007 157-121	1	1x12V55W (H7)
		8GJ 002 525-131	1	1x12V60/55W (H4)
				Ersatzteile:
		8GP 003 594-121	1	1x12V5W (W5W)
Passat (3B2, 3B5)	08/96->11/00	**1AF 007 850-051**	1	**Xenon/H7-Hauptscheinwerfer, links, ohne LWR-Steller, ohne Xenon-Vorschaltgerät, ohne Gasentladungslampe, ohne Glühlampen**
(+) Xenonlicht		**1AF 007 850-061**	1	**Xenon/H7-Hauptscheinwerfer, rechts, ohne LWR-Steller, ohne Xenon-Vorschaltgerät, ohne Gasentladungslampe, ohne Glühlampen**
				Zubehör:
		5DV 007 760-011	1	Xenon-Vorschaltgerät
		6NM 007 282-631	1	Stellelement, Leuchtweitereglung
		8GS 007 949-261	1	1x35W (D2S)
		8GH 007 157-121	1	1x12V55W (H7)
		8GP 003 594-121	1	1x12V5W (W5W)
Passat (3B2, 3B5)	08/96->11/00	**6NM 007 282-211**	1	**Stellelement, Leuchtweitereglung (für Halogen-Hauptscheinwerfer)**

Hersteller Modell	Baujahr	Bestell-Nr.	Vp.	Erläuterungen
Volkswagen				
Passat (3B2, 3B5)		**6NM 007 282-631**	1	**Stellelement, Leuchtweitereglung (für Xenon-Hauptscheinwerfer)**
Passat (3B2, 3B5) Fahrgestell-Nr. 3B-V-000 001 -> 3B-Y-500 000	08/96->11/00			
Passat (3B2, 3B5)	08/96->11/00	**5DV 007 760-011**	1	**Xenon-Vorschaltgerät**
Passat (3B3, 3B6)		**1EL 008 350-011**	1	**FF-H7-Hauptscheinwerfer, links, mit Blinklicht, mit LWR-Steller, mit Glühlampen**
Passat (3B3, 3B6)	11/00->08/05	**1EL 008 350-021**	1	**FF-H7-Hauptscheinwerfer, rechts, mit Blinklicht, mit LWR-Steller, mit Glühlampen**
				Ersatzteile:
		6NM 007 878-041	1	Stellelement, Leuchtweitereglung
		8GH 007 157-201	1	2x12V55W (H7) Long Life
		8GA 006 841-121	1	1x12V21W (PY21W)
		8GP 003 594-121	1	1x12V5W (W5W)
Passat (3B3, 3B6) (+) Bi-Xenonlicht	11/00->08/05	**1EL 008 340-071**	1	**Bi-Xenon/FF-H7-Hauptscheinwerfer, links, mit Blinklicht, mit LWR-Steller, ohne Xenon-Vorschaltgerät, ohne Gasentladungslampe, ohne Glühlampen**
		1EL 008 340-081	1	**Bi-Xenon/FF-H7-Hauptscheinwerfer, rechts, mit Blinklicht, mit LWR-Steller, ohne Xenon-Vorschaltgerät, ohne Gasentladungslampe, ohne Glühlampen**
				Zubehör:
		8GS 007 949-261	1	1x35W (D2S)
		8GH 007 157-121	1	2x12V55W (H7)
		8GP 003 594-121	1	1x12V5W (W5W)
		8GA 006 841-121	1	1x12V21W (PY21W)
Passat (3B3, 3B6)	11/00->08/05	**6NM 007 878-041**	1	**Stellelement, Leuchtweitereglung**
Passat (3B3, 3B6)	11/00->08/05	**1NL 009 034-011**	1	**DE-H3-Nebelscheinwerfer, links, mit Glühlampe**
		1NL 009 034-021	1	**DE-H3-Nebelscheinwerfer, rechts, mit Glühlampe**
				Ersatzteile:
		8GH 002 090-133	1	1x12V55W (H3)

Hersteller Modell	Baujahr	Bestell-Nr.	Vp.	Erläuterungen
Volkswagen				
Passat (3C2, 3C5)				
Passat (3C2, 3C5)	03/05->11/10	**1EL 247 014-011**	1	**DE-H7/FF-H7-Hauptscheinwerfer, links, mit elektr. LWR-Steller, mit Glühlampen**
		1EL 247 014-021	1	**DE-H7/FF-H7-Hauptscheinwerfer, rechts, mit elektr. LWR-Steller, mit Glühlampen**
				Ersatzteile:
		8GH 007 157-201	1	2x12V55W (H7) Long Life
		8GP 003 594-121	1	1x12V5W (W5W)
Passat (3C2, 3C5)	03/05->11/10	**1EL 247 014-831**	1	**Upgrade Hauptscheinwerfer-Set in schwarzem Design, mit Glühlampen**
				Ersatzteile:
		8GH 007 157-201	1	4x12V55W (H7) Long Life
		8GP 003 594-121	1	2x12V5W (W5W)
Passat (3C2, 3C5)	05/05->11/10	**1N0 271 296-031**	1	**FF-HB4-Nebelscheinwerfer, links, mit Glühlampe**
ab Fahrgestell-Nr. 3C-5-010-000		**1N0 271 296-041**	1	**FF-HB4-Nebelscheinwerfer, rechts, mit Glühlampe**
				Ersatzteile:
		8GH 005 636-121	1	1x12V51W (HB4)
Passat (3C2, 3C5)	03/05->11/10	**2BA 010 118-011**	1	**Blinkleuchte (gelb), links, mit Glühlampe**
Trendline, Blue Motion, Individual Chrom		**2BA 010 118-021**	1	**Blinkleuchte (gelb), rechts, mit Glühlampe**
				Ersatzteile:
		8GH 008 417-001	1	1x12V21W (H21W)
Passat (3C2, 3C5)	03/05->11/10	**2BA 010 118-031**	1	**Blinkleuchte (weiß), links, mit Glühlampe**
Trendline, Blue Motion, Individual Chrom Sonderausstattung		**2BA 010 118-041**	1	**Blinkleuchte (weiß), rechts, mit Glühlampe**
				Ersatzteile:
Comfortline, Sportline, Highline serienmäßig		8GH 008 417-001	1	1x12V21W (H21W)

Hersteller Modell	Baujahr	Bestell-Nr.	Vp.	Erläuterungen
Volkswagen				
Passat (362, 365)		**1ND 010 545-031**	1	**FF-H8-Nebelscheinwerfer, links, mit Abbiegelicht, mit Glühlampe**
Passat (362, 365)	08/10->12/14	**1ND 010 545-041**	1	**FF-H8-Nebelscheinwerfer, rechts, mit Abbiegelicht, mit Glühlampe**
(-) R-Line				**Ersatzteile:**
(-) Tagfahrlicht		8GH 008 356-121	1	1x12V35W (H8)
Passat (362, 365)	08/10->12/14	**1ND 010 545-011**	1	**FF-H8-Nebelscheinwerfer, links, mit Abbiegelicht, mit Tagfahrlicht, mit Glühlampen**
(-) R-Line		**1ND 010 545-021**	1	**FF-H8-Nebelscheinwerfer, rechts, mit Abbiegelicht, mit Tagfahrlicht, mit Glühlampen**
(+) Tagfahrlicht				**Ersatzteile:**
		8GH 008 356-121	1	1x12V35W (H8)
		8GA 002 073-271	1	1x12V21W (P21W) Long Life
Passat (362, 365)	08/10->12/14	**1ND 010 545-131**	1	**FF-H8-Nebelscheinwerfer, links, mit Abbiegelicht, mit Glühlampe**
(+) R-Line		**1ND 010 545-141**	1	**FF-H8-Nebelscheinwerfer, rechts, mit Abbiegelicht, mit Glühlampe**
(-) Tagfahrlicht				**Ersatzteile:**
		8GH 008 356-121	1	1x12V35W (H8)
Passat (362, 365)	08/10->12/14	**1ND 010 545-111**	1	**FF-H8-Nebelscheinwerfer, links, mit Abbiegelicht, mit Tagfahrlicht, mit Glühlampen**
(+) R-Line		**1ND 010 545-121**	1	**FF-H8-Nebelscheinwerfer, rechts, mit Abbiegelicht, mit Tagfahrlicht, mit Glühlampen**
(+) Tagfahrlicht				**Ersatzteile:**
		8GH 008 356-121	1	1x12V35W (H8)
		8GA 002 073-271	1	1x12V21W (P21W) Long Life
Passat (362, 365)	08/10->12/14	**2PT 010 545-051**	1	**Tagfahrleuchte, links, mit Glühlampe**
		2PT 010 545-061	1	**Tagfahrleuchte, rechts, mit Glühlampe**
				Ersatzteile:
		8GA 002 073-271	1	1x12V21W (P21W) Long Life
Passat (362)	08/10->12/14	**2SK 010 744-031**	1	**LED-Heckleuchte Außenteil (rot/weiß), links, mit Rückfahrlicht, mit Glühlampen**
(-) R-LINE, Variant, Alltrack		**2SK 010 744-041**	1	**LED-Heckleuchte Außenteil (rot/weiß), rechts, mit Rückfahrlicht, mit Glühlampen**
				Ersatzteile:
		8GA 006 841-121	1	1x12V21W (PY21W)
		8GA 008 246-001	1	1x12V16W (W16W)

Hersteller Modell	Baujahr	Bestell-Nr.	Vp.	Erläuterungen
Volkswagen				
Passat (362, 365)		**2SB 010 745-051**	1	**LED-Heckleuchte Innenteil (rot/weiß), links, mit Schluss-, Brems- und Nebelschlusslicht**
Passat (362)	11/10->12/14	**2SB 010 745-061**	1	**LED-Heckleuchte Innenteil (rot/weiß), rechts, mit Schluss- und Bremslicht**
(-) R-LINE, Variant, Alltrack				
Passat Variant (365)	08/10->12/14	**2SK 010 746-031**	1	**LED-Heckleuchte Außenteil (rot/weiß), links, mit Rückfahrlicht, mit Glühlampen**
Passat Alltrack (365)	01/12->12/14	**2SK 010 746-041**	1	**LED-Heckleuchte Außenteil (rot/weiß), rechts, mit Rückfahrlicht, mit Glühlampen**
				Ersatzteile:
		8GA 006 841-121	1	1x12V21W (PY21W)
		8GA 008 246-001	1	1x12V16W (W16W)
Passat Variant (365)	08/10->12/14	**2SB 010 747-051**	1	**LED-Heckleuchte Innenteil (rot/weiß), links, mit Schluss-, Brems- und Nebelschlusslicht**
Passat Alltrack (365)	01/12->12/14	**2SB 010 747-061**	1	**LED-Heckleuchte Innenteil (rot/weiß), rechts, mit Schluss- und Bremslicht**
Passat (3G2, 3G5)		**1NA 011 839-131**	1	**FF-H8-Nebelscheinwerfer, links, mit Tagfahrlicht, mit Glühlampen**
Passat (3G2, 3G5)	08/14->	**1NA 011 839-141**	1	**FF-H8-Nebelscheinwerfer, rechts, mit Tagfahrlicht, mit Glühlampen**
Passat Alltrack (3G5)	05/15->			
(-) Abbiegelicht				**Ersatzteile:**
		8GH 008 356-121	1	1x12V35W (H8)
		8GA 002 073-271	1	1x12V21W (P21W) Long Life
Passat (3G2, 3G5)	08/14->	**1NA 011 839-111**	1	**FF-H8-Nebelscheinwerfer, links, mit Abbiegelicht, mit Tagfahrlicht, mit Glühlampen**
Passat Alltrack (3G5)	05/15->	**1NA 011 839-121**	1	**FF-H8-Nebelscheinwerfer, rechts, mit Abbiegelicht, mit Tagfahrlicht, mit Glühlampen**
(+) Abbiegelicht				
				Ersatzteile:
		8GH 008 356-121	1	1x12V35W (H8)
		8GA 002 073-271	1	1x12V21W (P21W) Long Life
Passat (3G2, 3G5)	08/14->	**2PT 011 839-151**	1	**Tagfahrleuchte, links, mit Glühlampe**
Passat Alltrack (3G5)	05/15->	**2PT 011 839-161**	1	**Tagfahrleuchte, rechts, mit Glühlampe**
				Ersatzteile:
		8GA 002 073-271	1	1x12V21W (P21W) Long Life

Hersteller Modell	Baujahr	Bestell-Nr.	Vp.	Erläuterungen
Volkswagen				
Passat (3G2, 3G5)		**2SD 011 881-051** **2SD 011 881-061**	1 1	**LED-Heckleuchte Außenteil (rot/weiß), links** **LED-Heckleuchte Außenteil (rot/weiß), rechts**
Passat (3G2) Trendline, Comfortline	08/14->			
Passat (3G2) Trendline, Comfortline	08/14->	**2TZ 011 882-071** **2TZ 011 882-081**	1 1	**LED-Heckleuchte Innenteil (rot/weiß), links, mit Schluss- und Nebelschlusslicht** **LED-Heckleuchte Innenteil (rot/weiß), rechts, mit Schluss- und Rückfahrlicht**
Passat Variant (3G5) Trendline, Comfortline	08/14->	**2SD 011 889-051** **2SD 011 889-061**	1 1	**LED-Heckleuchte Außenteil (rot/weiß), links** **LED-Heckleuchte Außenteil (rot/weiß), rechts**
Passat Variant (3G5) Trendline, Comfortline	08/14->	**2TZ 011 890-071** **2TZ 011 890-081**	1 1	**LED-Heckleuchte Innenteil (rot/weiß), links, mit Schluss- und Nebelschlusslicht** **LED-Heckleuchte Innenteil (rot/weiß), rechts, mit Schluss- und Rückfahrlicht**
Polo II (86C, 80)		**1AE 006 319-181**	1	**H4-Hauptscheinwerfer, rechts, für Fzg. mit oder ohne Leuchtweitereglung**
Polo II (86C, 80)	10/90->09/94			**Zubehör:**
		8GJ 002 525-131 8GP 002 067-121	1 1	1x12V60/55W (H4) 1x12V4W (T4W)

Hersteller Modell	Baujahr	Bestell-Nr.	Vp.	Erläuterungen
Volkswagen				
Polo II (86C, 80)		**1NL 006 280-061**	1	**DE-H3-Nebelscheinwerfer, rechts, mit Glühlampe**
Polo II (86C, 80)	10/90->09/94			**Ersatzteile:**
		8GH 002 090-133	1	1x12V55W (H3)
Polo II (86C, 80)	10/81->09/90	**2BA 002 939-171**	1	**Blinkleuchte (gelb)**
				Ersatzteile:
		9EL 116 771-031	2	Lichtscheibe
				Zubehör:
		8GA 002 073-121	1	1x12V21W (P21W)
Polo II (86C, 80)	10/81->09/94	**2BM 003 647-021**	1	**Zusatz-Blinkleuchte (gelb)**
alle Modelle mit serienmäßigen Zusatz-Blinkleuchten				**Zubehör:**
		8GP 003 594-121	1	1x12V5W (W5W)
Polo II (86C, 80)	09/91->09/94	**2BM 006 759-001**	5	**Zusatz-Blinkleuchte (grau), mit Glühlampe**
				Ersatzteile:
		8GP 003 594-121	1	1x12V5W (W5W)
Polo II (86C, 80) Steilheck, Coupé	10/81->09/90	**2KA 002 445-171**	1	**Kennzeichenleuchte**
				Zubehör:
		8GP 002 067-121	1	1x12V4W (T4W)
Polo II (86C, 80)	10/81->07/85	**2JA 002 931-031**	5	**Innenleuchte**
				Zubehör:
		8GA 002 071-131	1	1x12V10W (R10W)

Hersteller Modell	Baujahr	Bestell-Nr.	Vp.	Erläuterungen
Volkswagen				
Polo III (6N1)		**1AF 962 489-131**	1	**H4-Hauptscheinwerfer, links, ohne elektr. Leuchtweitereglung, mit 5W-Glühlampe für Begrenzungslicht (Nicht für Deutschland zugelassen)**
Polo III (6N1) (-) Classic, Variant	10/94->10/99	**1AF 962 489-141**	1	**H4-Hauptscheinwerfer, rechts, ohne elektr. Leuchtweitereglung, mit 5W-Glühlampe für Begrenzungslicht (Nicht für Deutschland zugelassen)**
		1AF 962 489-111	1	**H4-Hauptscheinwerfer, links, mit elektr. Leuchtweitereglung und 5W-Glühlampe für Begrenzungslicht**
		1AF 962 489-121	1	**H4-Hauptscheinwerfer, rechts, mit elektr. Leuchtweitereglung und 5W-Glühlampe für Begrenzungslicht**
				Zubehör:
		8GJ 002 525-131	1	1x12V60/55W (H4)
				Ersatzteile:
		8GP 003 594-121	1	1x12V5W (W5W)
Polo III (6N1) alle Modelle mit kleinem Stoßfänger, außer Classic und Variant	10/94->10/99	**1NA 962 530-011**	1	**FF-H3-Nebelscheinwerfer, links, mit Glühlampe**
		1NA 962 530-021	1	**FF-H3-Nebelscheinwerfer, rechts, mit Glühlampe**
				Ersatzteile:
		8GH 002 090-133	1	1x12V55W (H3)
Polo III (6N1) alle Modelle mit großem Stoßfänger, außer Classic und Variant	10/94->10/99	**1NA 962 490-011**	1	**FF-H3-Nebelscheinwerfer, links, mit Glühlampe**
		1NA 962 490-021	1	**FF-H3-Nebelscheinwerfer, rechts, mit Glühlampe**
				Ersatzteile:
		8GH 002 090-133	1	1x12V55W (H3)
Polo III (6N1) Basis (-) Classic, Variant	10/94->10/99	**9EL 962 839-031**	1	**Lichtgehäuse für Blinkleuchte (gelb), links**
		9EL 962 840-031	1	**Lichtgehäuse für Blinkleuchte (gelb), rechts**
				Zubehör:
		8GA 002 073-121	1	1x12V21W (P21W)

Hersteller Modell	Baujahr	Bestell-Nr.	Vp.	Erläuterungen
Volkswagen				
Polo III (6N1)		**9EL 962 839-021** **9EL 962 840-021**	1 1	**Lichtgehäuse für Blinkleuchte (weiß), links** **Lichtgehäuse für Blinkleuchte (weiß), rechts**
Polo III (6N1) Basis mit Sonderausstattung Styling außer Classic und Variant	10/94->10/99	8GA 006 841-121	1	**Zubehör:** 1x12V21W (PY21W)
Polo III (6N1)	10/94->10/99	**9EL 147 073-001**	2	**Lichtgehäuse für Zusatz-Blinkleuchte (gelb)**
		8GP 003 594-121	1	**Zubehör:** 1x12V5W (W5W)
Polo III (6N1)	10/94->10/99	**9EL 147 073-801**	1	**Lichtgehäuse-Set für Zusatz-Blinkleuchten (grau), TÜV-frei**
		8GP 003 594-121	1	**Zubehör:** 2x12V5W (W5W)
Polo III (6N1) Basis (-) Classic, Variant	10/94->10/99	**9EL 962 541-051** **9EL 962 542-041**	1 1	**Lichtgehäuse für Heckleuchte (gelb/rot), links, mit Nebelschlusslicht** **Lichtgehäuse für Heckleuchte (gelb/rot/weiß), rechts, mit Rückfahrlicht**
		8GA 002 071-121 8GA 002 073-121	1 1	**Zubehör:** 1x12V5W (R5W) 3x12V21W (P21W)
Polo III (6N1) Basis (-) Classic, Variant	10/94->10/99	**9EL 962 541-071** **9EL 962 542-061**	1 1	**Lichtgehäuse für Heckleuchte (grau/rot mit schwarzen Streifen), links, mit Nebelschlusslicht, für Umrüstung** **Lichtgehäuse für Heckleuchte (grau/rot mit schwarzen Streifen), rechts, mit Rückfahrlicht, für Umrüstung**
		8GA 002 071-121 8GA 002 073-121	1 1	**Zubehör:** 1x12V5W (R5W) 3x12V21W (P21W)

Hersteller Modell	Baujahr	Bestell-Nr.	Vp.	Erläuterungen
Volkswagen				
Polo III (6N1)				
Polo III (6N1) Basis **mit Sonderausstattung** **Styling**	10/94->10/99	**9EL 962 541-071**	1	**Lichtgehäuse für Heckleuchte (grau/rot mit schwarzen Streifen), links, mit Nebelschlusslicht**
		9EL 962 542-061	1	**Lichtgehäuse für Heckleuchte (grau/rot mit schwarzen Streifen), rechts, mit Rückfahrlicht**
(-) Classic, Variant				**Zubehör:**
		8GA 002 071-121	1	1x12V5W (R5W)
		8GA 002 073-121	1	3x12V21W (P21W)
Polo III (6N1)	10/94->10/99	**2VP 964 087-891**	1	**Design-Heckleuchten-Set (brillantsilber), mit LED-Schlusslicht**
(-) Classic, Variant				**Ersatzteile:**
		8RA 004 412-041	10	Rückstrahler (rot)
				Zubehör:
		8GA 002 073-121	1	6x12V21W (P21W)
Polo III (6N2)		**1DF 963 709-051**	1	**H1/H7-Hauptscheinwerfer, links, für Fzg. mit oder ohne Leuchtweitereglung**
Polo III (6N2)	10/99->10/01	**1DF 963 709-061**	1	**H1/H7-Hauptscheinwerfer, rechts, für Fzg. mit oder ohne Leuchtweitereglung**
(-) GTI, Classic, Variant				**Zubehör:**
		6NM 007 878-041	1	Stellelement, Leuchtweitereglung
		8GH 007 157-121	1	1x12V55W (H7)
		8GH 002 089-133	1	1x12V55W (H1)
		8GP 003 594-121	1	1x12V5W (W5W)
Polo III (6N2) GTI	10/99->10/01	**1DL 963 843-091**	1	**Xenon/H1-Hauptscheinwerfer, links, mit elektr. LWR-Steller, ohne Xenon-Vorschaltgerät, ohne Gasentladungslampe, ohne Glühlampen Xenon/H1-Hauptscheinwerfer, rechts, mit elektr. LWR-Steller, ohne Xenon-Vorschaltgerät, ohne Gasentladungslampe, ohne Glühlampen, nur Ersatzteile lieferbar**
(+) Xenonlicht				**Ersatzteile:**
		6NM 007 878-041	1	Stellelement, Leuchtweitereglung
				Zubehör:
		5DV 007 760-651	1	Xenon-Vorschaltgerät
		8GS 007 949-261	1	1x35W (D2S)
		8GH 002 089-133	1	1x12V55W (H1)
				Ersatzteile:
		8GP 003 594-121	1	1x12V5W (W5W)

Hersteller Modell	Baujahr	Bestell-Nr.	Vp.	Erläuterungen
Volkswagen				
Polo III (6N2)		**6NM 007 878-041**	1	**Stellelement, Leuchtweitereglung**
Polo III (6N2) Fahrgestell-Nr. 6N-Y-500 001 -> 6N-2-010 000	10/99->10/01			
Polo III (6N2) GTI	10/99->10/01	**5DV 007 760-651**	1	**Xenon-Vorschaltgerät**
Polo III (6N2) (-) GTI, Classic, Variant	10/99->10/01	**1NA 963 981-031** **1NA 963 981-041** 8GH 007 157-121	1 1 1	**FF-H7-Nebelscheinwerfer, links, mit Glühlampe** **FF-H7-Nebelscheinwerfer, rechts, mit Glühlampe** **Ersatzteile:** 1x12V55W (H7)
Polo III (6N2) (-) Classic, Variant	10/99->10/01	**9EL 964 005-021** **9EL 964 006-021** 8GA 006 841-121	1 1 1	**Lichtgehäuse für Blinkleuchte (weiß), links** **Lichtgehäuse für Blinkleuchte (weiß), rechts** **Zubehör:** 1x12V21W (PY21W)
Polo III (6N2) (-) Classic, Variant	10/99->10/01	**9EL 964 115-111** **9EL 964 116-111** 8GA 002 071-121 8GA 002 073-121	1 1 1 1	**Lichtgehäuse für Heckleuchte (rot), links, mit Nebelschlusslicht** **Lichtgehäuse für Heckleuchte (rot), rechts, mit Rückfahrlicht** **Zubehör:** 1x12V5W (R5W) 3x12V21W (P21W)

Hersteller Modell	Baujahr	Bestell-Nr.	Vp.	Erläuterungen
Volkswagen				
Polo IV (9N_)		**1N0 270 255-051**	1	**FF-H3-Nebelscheinwerfer, links, mit Glühlampe**
Polo IV (9N_)	10/01->04/05	**1N0 270 255-061**	1	**FF-H3-Nebelscheinwerfer, rechts, mit Glühlampe**
Fahrgestell-Nr. 9N-2-000 001 -> 9N-5-150 000				**Ersatzteile:**
		8GH 002 090-133	1	1x12V55W (H3)
Polo Stufenheck	04->07			
Polo IV (9N_)	10/01->04/05	**2VA 965 303-801**	1	**Upgrade Heckleuchten-Set (rot), TÜV-frei**
(-) Sedan				**Ersatzteile:**
		8GA 002 071-121	1	1x12V5W (R5W)
		8GA 002 073-121	1	1x12V21W (P21W)
		8GA 006 841-121	1	1x12V21W (PY21W)
		8GD 002 078-121	1	1x12V21/5W (P21/5W)
Polo IV (9N_)	10/01->04/05	**2VA 965 303-811**	1	**Upgrade Heckleuchten-Set (schwarz), TÜV-frei**
(-) Sedan				**Ersatzteile:**
		8GA 002 071-121	1	1x12V5W (R5W)
		8GA 002 073-121	1	1x12V21W (P21W)
		8GA 006 841-121	1	1x12V21W (PY21W)
		8GD 002 078-121	1	1x12V21/5W (P21/5W)
Polo IV (9N_)	10/01->04/05	**2VA 965 303-821**	1	**Upgrade Heckleuchten-Set (brillant), TÜV-frei**
(-) Sedan				**Ersatzteile:**
		8GA 002 071-121	1	1x12V5W (R5W)
		8GA 002 073-121	1	1x12V21W (P21W)
		8GA 006 841-121	1	1x12V21W (PY21W)
		8GD 002 078-121	1	1x12V21/5W (P21/5W)

Hersteller Modell	Baujahr	Bestell-Nr.	Vp.	Erläuterungen
Volkswagen				
Polo IV (9N_)		**1EE 247 019-171**	1	**FF-H7/H1-Hauptscheinwerfer, links, mit Blinklicht, mit elektr. LWR-Steller**
Polo IV (9N_)	05/05->11/09	**1EE 247 019-181**	1	**FF-H7/H1-Hauptscheinwerfer, rechts, mit Blinklicht, mit elektr. LWR-Steller**
(-) GTI				**Ersatzteile:**
		6NM 008 830-601	1	Stellelement, Leuchtweitereglung
				Zubehör:
		8GH 007 157-121	1	1x12V55W (H7)
		8GH 002 089-133	1	1x12V55W (H1)
		8GA 006 841-121	1	1x12V21W (PY21W)
		8GP 003 594-121	1	1x12V5W (W5W)
Polo IV (9N_)	05/05->11/09	**1EE 247 019-211**	1	**FF-H7/H1-Hauptscheinwerfer (schwarz), links, mit Blinklicht, mit elektr. LWR-Steller**
(-) GTI		**1EE 247 019-221**	1	**FF-H7/H1-Hauptscheinwerfer (schwarz), rechts, mit Blinklicht, mit elektr. LWR-Steller**
				Ersatzteile:
		6NM 008 830-601	1	Stellelement, Leuchtweitereglung
				Zubehör:
		8GH 007 157-121	1	1x12V55W (H7)
		8GH 002 089-133	1	1x12V55W (H1)
		8GA 006 841-121	1	1x12V21W (PY21W)
		8GP 003 594-121	1	1x12V5W (W5W)
Polo IV (9N_) GTI	11/05->11/09	**1EE 247 019-211**	1	**FF-H7/H1-Hauptscheinwerfer (schwarz), links, mit Blinklicht, mit elektr. LWR-Steller**
		1EE 247 019-221	1	**FF-H7/H1-Hauptscheinwerfer (schwarz), rechts, mit Blinklicht, mit elektr. LWR-Steller**
				Ersatzteile:
		6NM 008 830-601	1	Stellelement, Leuchtweitereglung
				Zubehör:
		8GH 007 157-121	1	1x12V55W (H7)
		8GH 002 089-133	1	1x12V55W (H1)
		8GA 006 841-121	1	1x12V21W (PY21W)
		8GP 003 594-121	1	1x12V5W (W5W)
Polo IV (9N_)	11/05->11/09	**6NM 008 830-601**	1	**Stellelement, Leuchtweitereglung**
Polo IV (9N_)	05/05->11/09	**1N0 271 247-051**	1	**FF-HB4-Nebelscheinwerfer, links, mit Glühlampe**
		1N0 271 247-061	1	**FF-HB4-Nebelscheinwerfer, rechts, mit Glühlampe**
				Ersatzteile:
		8GH 005 636-121	1	1x12V51W (HB4)

Hersteller Modell	Baujahr	Bestell-Nr.	Vp.	Erläuterungen
Volkswagen				
Polo IV (9N_)		**2VA 965 303-071**	1	**Heckleuchte, links, mit Nebelschlusslicht, mit Glühlampen**
Polo IV (9N_)	05/05->11/09	**2VP 965 303-081**	1	**Heckleuchte, rechts, mit Rückfahrlicht, mit Glühlampen**
(-) Sedan				**Ersatzteile:**
		8GA 002 071-121	1	1x12V5W (R5W)
		8GA 002 073-121	1	1x12V21W (P21W)
		8GA 006 841-121	1	1x12V21W (PY21W)
		8GD 004 772-121	1	1x12V21/4W (P21/4W)
Polo IV (9N_)	05/05->11/09	**2VA 965 303-811**	1	**Upgrade Heckleuchten-Set (schwarz), TÜV-frei**
(-) Sedan				**Zubehör:**
		8GA 002 071-121	1	1x12V5W (R5W)
		8GA 002 073-121	1	1x12V21W (P21W)
		8GA 006 841-121	1	1x12V21W (PY21W)
		8GD 002 078-121	1	1x12V21/5W (P21/5W)
Polo IV (9N_)	05/05->11/09	**2VA 965 303-821**	1	**Upgrade Heckleuchten-Set (brillant), TÜV-frei**
(-) Sedan				**Zubehör:**
		8GA 002 071-121	1	1x12V5W (R5W)
		8GA 002 073-121	1	1x12V21W (P21W)
		8GA 006 841-121	1	1x12V21W (PY21W)
		8GD 002 078-121	1	1x12V21/5W (P21/5W)
Polo V (6R, 6C)		**1EE 247 051-011**	1	**H7-Hauptscheinwerfer, links, mit Blinklicht, mit elektr. LWR-Steller, mit Glühlampen**
Polo V (6R, 6C)	06/09->04/14	**1EE 247 051-021**	1	**H7-Hauptscheinwerfer, rechts, mit Blinklicht, mit elektr. LWR-Steller, mit Glühlampen**
Fahrgestell-Nr. 6R-A-000 001 -> 6R-E...				
für PR-Nr. 8BG				**Ersatzteile:**
		6NM 008 830-701	1	Stellelement, Leuchtweitereglung **E1 2714 links und rechts**
(-) Trendline, GTI				**Ersatzteile:**
		8GH 007 157-121	1	1x12V55W (H7)
		8GH 007 157-201	1	1x12V55W (H7) Long Life
		8GA 006 841-121	1	1x12V21W (PY21W)
		8GP 003 594-121	1	1x12V5W (W5W)

Hersteller Modell	Baujahr	Bestell-Nr.	Vp.	Erläuterungen
Volkswagen				
Polo V (6R, 6C)		**1EE 247 051-091**	1	**H7-Hauptscheinwerfer, links, mit Blinklicht, mit elektr. LWR-Steller, mit Glühlampen**
Polo V (6R, 6C)	05/14->	**1EE 247 051-101**	1	**H7-Hauptscheinwerfer, rechts, mit Blinklicht, mit elektr. LWR-Steller, mit Glühlampen**
ab Fahrgestell-Nr. 6R-F-000 001				
für PR-Nr. 8IG, 2JF				**Ersatzteile:**
		6NM 008 830-701	1	Stellelement, Leuchtweitereglung
				Ersatzteile:
		8GH 007 157-121	1	1x12V55W (H7)
		8GH 007 157-201	1	1x12V55W (H7) Long Life
		8GA 006 841-121	1	1x12V21W (PY21W)
		8GP 003 594-121	1	1x12V5W (W5W)
Polo V (6R, 6C)	05/14->	**1EB 012 034-011**	1	**H7-Hauptscheinwerfer, links, mit Blinklicht, mit elektr. LWR-Steller, mit Glühlampen**
ab Fahrgestell-Nr. 6R-F-000 001		**1EB 012 034-021**	1	**H7-Hauptscheinwerfer, rechts, mit Blinklicht, mit elektr. LWR-Steller, mit Glühlampen**
für PR-Nr. 8IG, 2JG, 2JH, 2JD				
(-) GTI				**Ersatzteile:**
		6NM 010 553-601	1	Stellelement, Leuchtweitereglung
		8GH 007 157-201	1	2x12V55W (H7) Long Life
		8GP 009 021-002	1	1x12V21W (WY21W)
		8GP 003 594-121	1	1x12V5W (W5W)
Polo V (6R, 6C)	05/14->	**1EA 012 034-411**	1	**LED-Hauptscheinwerfer, links, mit Blinklicht, mit LED-Tagfahrlicht, ohne LED-Steuergeräte, mit Glühlampe**
ab Fahrgestell-Nr. 6R-F-000 001		**1EA 012 034-421**	1	**LED-Hauptscheinwerfer, rechts, mit Blinklicht, mit LED-Tagfahrlicht, ohne LED-Steuergeräte, mit Glühlampe**
(+) LED (-) GTI				**Ersatzteile:**
		8GP 009 021-002	1	1x12V21W (WY21W)
Polo V GTI (6R, 6C)	05/14->	**1EB 012 034-051**	1	**H7-Hauptscheinwerfer, links, mit Blinklicht, mit elektr. LWR-Steller, mit Glühlampen**
ab Fahrgestell-Nr. 6R-F-000 001		**1EB 012 034-061**	1	**H7-Hauptscheinwerfer, rechts, mit Blinklicht, mit elektr. LWR-Steller, mit Glühlampen**
				Ersatzteile:
		6NM 010 553-601	1	Stellelement, Leuchtweitereglung
		8GH 007 157-201	1	2x12V55W (H7) Long Life
		8GP 009 021-002	1	1x12V21W (WY21W)
		8GP 003 594-121	1	1x12V5W (W5W)

Hersteller Modell	Baujahr	Bestell-Nr.	Vp.	Erläuterungen
Volkswagen				
Polo V (6R, 6C)		**6NM 008 830-701**	1	**Stellelement, Leuchtweitereglung (für Halogen-Hauptscheinwerfer)**
Polo V (6R, 6C) Fahrgestell-Nr. 6R-A-000 001 -> 6R-E... für PR-Nr. 8BG, 8BK	06/09->04/14			
Polo V (6R, 6C) ab Fahrgestell-Nr. 6R-F-000 001 für PR-Nr. 8IG, 2JF	05/14->			
Polo V (6R, 6C) ab Fahrgestell-Nr. 6R-F-000 001 für PR-Nr. 8IG, 2JG, 2JH, 2JD	05/14->	**6NM 010 553-601**	1	**Stellelement, Leuchtweitereglung (für Halogen-Hauptscheinwerfer)**
Polo V (6R, 6C) Fahrgestell-Nr. 6R-A-000 001 -> 6R-E... (-) CrossPolo, GTI, R-Line	06/09->04/14	**1ND 010 377-031** **1ND 010 377-041** 8GH 008 356-121	1 1 1	**FF-H8-Nebelscheinwerfer, links, mit Abbiegelicht, mit Glühlampe** **FF-H8-Nebelscheinwerfer, rechts, mit Abbiegelicht, mit Glühlampe** **Ersatzteile:** 1x12V35W (H8)
Polo V (6R, 6C) **BlueMotion**	05/14->			
Polo V (6R, 6C) Fahrgestell-Nr. 6R-A-000 001 -> 6R-E... (-) CrossPolo, GTI, R-Line	06/09->04/14	**1ND 010 377-011** **1ND 010 377-021** 8GH 008 356-121 8GA 002 073-121	1 1 1 1	**FF-H8-Nebelscheinwerfer, links, mit Abbiegelicht, mit Tagfahrlicht, mit Glühlampen** **FF-H8-Nebelscheinwerfer, rechts, mit Abbiegelicht, mit Tagfahrlicht, mit Glühlampen** **Ersatzteile:** 1x12V35W (H8) 1x12V21W (P21W)
Polo V (6R, 6C) **BlueMotion**	05/14->			

Hersteller Modell	Baujahr	Bestell-Nr.	Vp.	Erläuterungen
Volkswagen				
Polo V (6R, 6C)		**1ND 010 377-091**	1	**FF-H8-Nebelscheinwerfer, links, mit Abbiegelicht, mit schwarzer Blende, mit Glühlampe**
Polo V (6R, 6C) **GTI, R-Line**	06/09->04/14	**1ND 010 377-101**	1	**FF-H8-Nebelscheinwerfer, rechts, mit Abbiegelicht, mit schwarzer Blende, mit Glühlampe**
Fahrgestell-Nr. 6R-A-000 001 -> 6R-E...				
(-) Tagfahrlicht				**Ersatzteile:**
		8GH 008 356-121	1	1x12V35W (H8)
Polo V (6R, 6C) **GTI, R-Line**	06/09->04/14	**1ND 010 377-071**	1	**FF-H8-Nebelscheinwerfer, links, mit Abbiegelicht, mit Tagfahrlicht, mit schwarzer Blende, mit Glühlampen**
Fahrgestell-Nr. 6R-A-000 001 -> 6R-E...		**1ND 010 377-081**	1	**FF-H8-Nebelscheinwerfer, rechts, mit Abbiegelicht, mit Tagfahrlicht, mit schwarzer Blende, mit Glühlampen**
(+) Tagfahrlicht				**Zubehör:**
		8GH 008 356-121	1	1x12V35W (H8)
		8GA 002 073-121	1	1x12V21W (P21W)
Polo V (6R, 6C)	05/14->	**1NA 011 987-131**	1	**FF-H8-Nebelscheinwerfer, links, mit Abbiegelicht, mit Glühlampe**
ab Fahrgestell-Nr. 6R-F-000 001		**1NA 011 987-141**	1	**FF-H8-Nebelscheinwerfer, rechts, mit Abbiegelicht, mit Glühlampe**
(-) CrossPolo, BlueMotion				**Ersatzteile:**
(-) Tagfahrlicht		8GH 008 356-121	1	1x12V35W (H8)
Polo V (6R, 6C)	05/14->	**1NA 011 987-111**	1	**FF-H8-Nebelscheinwerfer, links, mit Abbiegelicht, mit Tagfahrlicht, mit Glühlampen**
ab Fahrgestell-Nr. 6R-F-000 001		**1NA 011 987-121**	1	**FF-H8-Nebelscheinwerfer, rechts, mit Abbiegelicht, mit Tagfahrlicht, mit Glühlampen**
(-) CrossPolo, BlueMotion				
(+) Tagfahrlicht				**Ersatzteile:**
		8GH 008 356-121	1	1x12V35W (H8)
		8GA 002 073-271	1	1x12V21W (P21W) Long Life

Hersteller Modell	Baujahr	Bestell-Nr.	Vp.	Erläuterungen
Volkswagen				
Polo V (6R, 6C)				
Polo V (6R, 6C) **Blue GT, R-Line** ab Fahrgestell-Nr. 6R-F-000 001 (-) Tagfahrlicht	05/14->	**1ND 010 377-091** **1ND 010 377-101** 8GH 008 356-121	1 1 1	**FF-H8-Nebelscheinwerfer, links, mit Abbiegelicht, mit schwarzer Blende, mit Glühlampe** **FF-H8-Nebelscheinwerfer, rechts, mit Abbiegelicht, mit schwarzer Blende, mit Glühlampe** **Ersatzteile:** 1x12V35W (H8)
Polo V (6R, 6C) **Blue GT, R-Line** ab Fahrgestell-Nr. 6R-F-000 001 (+) Tagfahrlicht	05/14->	**1ND 010 377-071** **1ND 010 377-081** 8GH 008 356-121 8GA 002 073-121	1 1 1 1	**FF-H8-Nebelscheinwerfer, links, mit Abbiegelicht, mit Tagfahrlicht, mit schwarzer Blende, mit Glühlampen** **FF-H8-Nebelscheinwerfer, rechts, mit Abbiegelicht, mit Tagfahrlicht, mit schwarzer Blende, mit Glühlampen** **Ersatzteile:** 1x12V35W (H8) 1x12V21W (P21W)
Polo V (6R, 6C) **CrossPolo**	05/10->	**1N0 271 289-411** **1N0 271 289-421** 8GH 005 636-121	1 1 1	**FF-HB4-Nebelscheinwerfer, links, mit Glühlampe** **FF-HB4-Nebelscheinwerfer, rechts, mit Glühlampe** **Ersatzteile:** 1x12V51W (HB4)
Polo V (6R, 6C) Fahrgestell-Nr. 6R-A-000 001 -> 6R-E... (-) CrossPolo, GTI, R-Line **Polo V (6R, 6C)** **BlueMotion**	06/09->04/14 05/14->	**2PT 010 377-051** **2PT 010 377-061** 8GA 002 073-121	1 1 1	**Tagfahrleuchte, links, mit Glühlampe** **Tagfahrleuchte, rechts, mit Glühlampe** **Ersatzteile:** 1x12V21W (P21W)
Polo V (6R, 6C) ab Fahrgestell-Nr. 6R-F-000 001 (-) BlueMotion	05/14->	**2PT 011 987-151** **2PT 011 987-161** 8GA 002 073-271	1 1 1	**Tagfahrleuchte, links, mit Glühlampe** **Tagfahrleuchte, rechts, mit Glühlampe** **Ersatzteile:** 1x12V21W (P21W) Long Life

Hersteller Modell	Baujahr	Bestell-Nr.	Vp.	Erläuterungen
Volkswagen				
Saveiro		**1N0 271 247-411**	1	**FF-HB4-Nebelscheinwerfer, links, mit Glühlampe**
Saveiro V Brasilien	09/09->	**1N0 271 247-421**	1	**FF-HB4-Nebelscheinwerfer, rechts, mit Glühlampe**
				Ersatzteile:
		8GH 005 636-121	1	1x12V51W (HB4)
Scirocco (137, 138)		**5DV 009 935-031**	1	**Xenon-Vorschaltgerät**
Scirocco (137, 138)	08/14->			
Scirocco (137, 138)	09/08->07/14	**1N0 271 295-411**	1	**FF-HB4-Nebelscheinwerfer, links, mit Glühlampe**
		1N0 271 295-421	1	**FF-HB4-Nebelscheinwerfer, rechts, mit Glühlampe**
				Ersatzteile:
		8GH 005 636-121	1	1x12V51W (HB4)
Scirocco (137, 138)	08/14->	**1NE 011 694-031**	1	**FF-H8-Nebelscheinwerfer, links, mit Blinklicht, mit Glühlampen**
(-) Scirocco R		**1NE 011 694-041**	1	**FF-H8-Nebelscheinwerfer, rechts, mit Blinklicht, mit Glühlampen**
				Ersatzteile:
		8GH 008 356-121	1	1x12V35W (H8)
		8GH 008 417-001	1	1x12V21W (H21W)
Scirocco (137, 138)	08/14->	**1NE 011 694-011**	1	**FF-H8-Nebelscheinwerfer, links, mit Blinklicht und Tagfahrlicht, mit Glühlampen**
(-) Scirocco R		**1NE 011 694-021**	1	**FF-H8-Nebelscheinwerfer, rechts, mit Blinklicht und Tagfahrlicht, mit Glühlampen**
				Ersatzteile:
		8GH 008 356-121	1	1x12V35W (H8)
		8GH 008 417-001	1	1x12V21W (H21W)
		8GA 002 073-121	1	1x12V21W (P21W)

Hersteller Modell	Baujahr	Bestell-Nr.	Vp.	Erläuterungen
Volkswagen				
Sharan (7M8, 7M9, 7M6)		**9EL 147 073-001**	2	**Lichtgehäuse für Zusatz-Blinkleuchte (gelb)**
Sharan (7M8, 7M9, 7M6)	09/95->04/00			**Zubehör:**
		8GP 003 594-121	1	1x12V5W (W5W)
Sharan (7M8, 7M9, 7M6)	09/95->04/00	**9EL 147 073-801**	1	**Lichtgehäuse-Set für Zusatz-Blinkleuchten (grau), TÜV-frei**
				Zubehör:
		8GP 003 594-121	1	2x12V5W (W5W)
Sharan (7M8, 7M9, 7M6)	09/95->04/00	**9EL 962 585-041**	1	**Lichtgehäuse für Heckleuchte, links, Außenteil (gelb/rot)**
(-) Trendline		**9EL 962 586-041**	1	**Lichtgehäuse für Heckleuchte, rechts, Außenteil (gelb/rot)**
				Zubehör:
		8GA 002 071-121	1	1x12V5W (R5W)
		8GA 002 073-121	1	1x12V21W (P21W)
		8GD 002 078-121	1	1x12V21/5W (P21/5W)
Sharan (7M8, 7M9, 7M6)	09/95->04/00	**9EL 962 584-101**	1	**Lichtgehäuse für Heckblende, Innenteil (schwarz/rot/gelb), mit Rückfahrlicht links und rechts und Nebelschlusslicht, links**
(-) Trendline				**Zubehör:**
		8GA 002 073-121	1	3x12V21W (P21W)
Sharan (7M8, 7M9, 7M6)	04/00->10/03	**9EL 964 501-011**	1	**Lichtgehäuse für Heckleuchte, links, Außenteil (rot/rosa)**
(-) Trendline		**9EL 964 502-011**	1	**Lichtgehäuse für Heckleuchte, rechts, Außenteil (rot/rosa)**
				Zubehör:
		8GA 002 071-121	1	1x12V5W (R5W)
		8GA 002 073-121	1	2x12V21W (P21W)
Sharan (7M8, 7M9, 7M6)	04/00->10/03	**9EL 964 541-021**	1	**Lichtgehäuse für Heckleuchte, links, Innenteil (grau/rot), mit Nebelschluss- und Rückfahrlicht**
(-) Trendline		**9EL 964 542-021**	1	**Lichtgehäuse für Heckleuchte, rechts, Innenteil (grau/rot), mit Nebelschluss- und Rückfahrlicht**
				Zubehör:
		8GA 002 073-121	1	4x12V21W (P21W)

Hersteller Modell	Baujahr	Bestell-Nr.	Vp.	Erläuterungen
Volkswagen				
Sharan (7M8, 7M9, 7M6)		**2VA 964 957-011**	1	**Heckleuchte Außenteil, links (rot/weiß), mit Glühlampen**
Sharan (7M8, 7M9, 7M6)	11/03->05/08	**2VA 964 957-021**	1	**Heckleuchte Außenteil, rechts (rot/weiß), mit Glühlampen**
Fahrgestell-Nr. 7M-4-021 501 -> 7M-8-025 000				**Ersatzteile:**
		8GD 002 078-121	1	1x12V21/5W (P21/5W)
		8GA 002 073-121	1	1x12V21W (P21W)
Sharan (7M8, 7M9, 7M6)	11/03->	**2NE 964 958-011**	1	**Heckleuchte Innenteil, links (rot/weiß), mit Nebelschlusslicht, mit Glühlampe**
		2ZR 964 958-021	1	**Heckleuchte Innenteil, rechts (rot/weiß), mit Rückfahrlicht, mit Glühlampe**
				Ersatzteile:
		8GA 002 073-121	1	1x12V21W (P21W)
Sharan (7M8, 7M9, 7M6)	11/03->03/10	**8XU 964 981-001**	1	**Blende (grundiert) für Aufnahme des Kennzeichenschildes**
Sharan (7N)		**5DV 009 935-031**	1	**Xenon-Vorschaltgerät**
Sharan (7N)	05/10->05/15			
Sharan (7N)	05/10->	**1ND 010 455-111**	1	**FF-H8-Nebelscheinwerfer, links, mit Abbiegelicht, mit Glühlampe**
(+) Abbiegelicht		**1ND 010 455-121**	1	**FF-H8-Nebelscheinwerfer, rechts, mit Abbiegelicht, mit Glühlampe**
				Ersatzteile:
		8GH 008 356-121	1	1x12V35W (H8)

Hersteller Modell	Baujahr	Bestell-Nr.	Vp.	Erläuterungen
Volkswagen				
Tiguan (5N_)				
Tiguan (5N_) bis Fahrgestell-Nr. 5N-B-600000	09/07->05/11	**1ED 247 038-211** **1ED 247 038-221** 6NM 008 830-601 8GH 007 157-121 8GH 007 157-201 8GA 006 841-121 8GP 003 594-121	1 1 1 1 1 1 1	**FF-H7-Hauptscheinwerfer, links,** **mit Blinklicht, mit elektr. LWR-Steller,** **mit Glühlampen** **FF-H7-Hauptscheinwerfer, rechts,** **mit Blinklicht, mit elektr. LWR-Steller,** **mit Glühlampen** **Ersatzteile:** Stellelement, Leuchtweitereglung 1x12V55W (H7) 1x12V55W (H7) Long Life 1x12V21W (PY21W) 1x12V5W (W5W)
Tiguan (5N_) bis Fahrgestell-Nr. 5N-B-600000 (+) Bi-Xenonlicht (+) Kurvenlicht	09/07->05/11	**1ZS 009 549-211** **1ZS 009 549-221** 5DV 009 000-001 8GS 009 028-111 8GH 007 157-121 8GA 006 841-121	1 1 1 1 1 1	**Bi-Xenon/FF-H7-Hauptscheinwerfer, links,** **mit Blinklicht, mit Kurvenlicht,** **mit elektr. LWR-Steller,** **ohne Xenon-Vorschaltgerät,** **ohne Gasentladungslampe, ohne Glühlampen** **Bi-Xenon/FF-H7-Hauptscheinwerfer, rechts,** **mit Blinklicht, mit Kurvenlicht,** **mit elektr. LWR-Steller,** **ohne Xenon-Vorschaltgerät,** **ohne Gasentladungslampe, ohne Glühlampen** **Zubehör:** Xenon-Vorschaltgerät 1x35W (D1S) 1x12V55W (H7) 1x12V21W (PY21W) 1x12V5W (W5W) Long Life
Tiguan (5N_) bis Fahrgestell-Nr. 5N-B-600000	09/07->05/11	**1ED 247 038-831** 6NM 008 830-601 8GH 007 157-121 8GP 003 594-121	1 1 1 1	**Upgrade Hauptscheinwerfer-Set** **in schwarzem Design, mit Glühlampen** **Ersatzteile:** Stellelement, Leuchtweitereglung 4x12V55W (H7) 2x12V21W (PY21W) Silver Vision 2x12V5W (W5W)
Tiguan (5N_) bis Fahrgestell-Nr. 5N-B-600000	09/07->05/11	**6NM 008 830-601**	1	**Stellelement, Leuchtweitereglung** **(für Halogen-Hauptscheinwerfer)**
Tiguan (5N_) bis Fahrgestell-Nr. 5N-B-600000	09/07->05/11	**5DV 009 000-001**	1	**Xenon-Vorschaltgerät**

Hersteller Modell	Baujahr	Bestell-Nr.	Vp.	Erläuterungen
Volkswagen				
Tiguan (5N_)				
Tiguan (5N_)	06/11->	**1EL 010 749-211**	1	**FF-H7/H15-Hauptscheinwerfer, links, mit Blinklicht, mit Tagfahrlicht, mit elektr. LWR-Steller, mit Glühlampen**
		1EL 010 749-221	1	**FF-H7/H15-Hauptscheinwerfer, rechts, mit Blinklicht, mit Tagfahrlicht, mit elektr. LWR-Steller, mit Glühlampen**
				Ersatzteile:
		6NM 010 553-601	1	Stellelement, Leuchtweitereglung
		8GH 007 157-201	1	1x12V55W (H7) Long Life
		8GJ 168 119-001	1	1x12V55/15W (H15)
		8GA 006 841-121	1	1x12V21W (PY21W)
		8GP 003 594-121	1	1x12V5W (W5W)
Tiguan (5N_) (+) Bi-Xenonlicht (+) Kurvenlicht	06/11->	**1ZS 010 748-311**	1	**Bi-Xenon/H7-Hauptscheinwerfer, links, mit Blinklicht, mit LED-Tagfahrlicht, mit Kurvenlicht, ohne AFS-Steuergerät, mit dynam. LWR-Steller, ohne Xenon-Vorschaltgerät, ohne Gasentladungslampe, mit Glühlampen**
		1ZS 010 748-321	1	**Bi-Xenon/H7-Hauptscheinwerfer, rechts, mit Blinklicht, mit LED-Tagfahrlicht, mit Kurvenlicht, ohne AFS-Steuergerät, mit dynam. LWR-Steller, ohne Xenon-Vorschaltgerät, ohne Gasentladungslampe, mit Glühlampen**
				Zubehör:
		5DV 009 935-031	1	Xenon-Vorschaltgerät
		8GS 009 028-311	1	1x35W (D3S)
				Ersatzteile:
		8GH 007 157-121	1	1x12V55W (H7) 1x12V24W (PSY24W)
Tiguan (5N_) für PR-Nr. 8IP (+) Bi-Xenonlicht (+) Kurvenlicht (+) Dynamic Light Assist	06/11->	**1ZT 010 748-091**	1	**Bi-Xenon/VarioX/H7-Hauptscheinwerfer, links, mit dynamischer Fernlichtregulierung, mit Blinklicht, mit LED-Tagfahrlicht, mit Kurvenlicht, mit dynam. LWR-Steller, ohne Xenon-Vorschaltgerät, ohne Gasentladungslampe, mit Glühlampen**
		1ZT 010 748-101	1	**Bi-Xenon/VarioX/H7-Hauptscheinwerfer, rechts, mit dynamischer Fernlichtregulierung, mit Blinklicht, mit LED-Tagfahrlicht, mit Kurvenlicht, mit dynam. LWR-Steller, ohne Xenon-Vorschaltgerät, ohne Gasentladungslampe, mit Glühlampen**
				Zubehör:
		5DV 009 935-031	1	Xenon-Vorschaltgerät
		8GS 009 028-311	1	1x35W (D3S)
				Ersatzteile:
		8GH 007 157-121	1	1x12V55W (H7) 1x12V24W (PSY24W)
Tiguan (5N_)	06/11->	**6NM 010 553-601**	1	**Stellelement, Leuchtweitereglung**

Hersteller Modell	Baujahr	Bestell-Nr.	Vp.	Erläuterungen
Volkswagen				
Tiguan (5N_)		**5DV 009 935-031**	1	**Xenon-Vorschaltgerät**
Tiguan (5N_)	06/11->			
Tiguan (5N_) bis Fahrgestell-Nr. 5N-B-600000	09/07->05/11	**1N0 271 289-411** **1N0 271 289-421** 8GH 005 636-121	1 1 1	**FF-HB4-Nebelscheinwerfer, links, mit Glühlampe** **FF-HB4-Nebelscheinwerfer, rechts, mit Glühlampe** **Ersatzteile:** 1x12V51W (HB4)
Tiguan (5N_)	06/11->	**1N0 009 954-311** **1N0 009 954-321** 8GH 005 636-121	1 1 1	**FF-HB4-Nebelscheinwerfer, links, mit Abbiegelicht** **FF-HB4-Nebelscheinwerfer, rechts, mit Abbiegelicht** **Zubehör:** 1x12V51W (HB4)
Tiguan (5N_) bis Fahrgestell-Nr. 5N-B-600000	09/07->05/11	**2SD 009 691-091** **2SD 009 691-101** 8GA 002 073-271 8GP 009 021-002	1 1 1 1	**Heckleuchte Außenteil, links, mit Glühlampen** **Heckleuchte Außenteil, rechts, mit Glühlampen** **Ersatzteile:** 2x12V21W (P21W) Long Life 1x12V21W (WY21W)
Tiguan (5N_) bis Fahrgestell-Nr. 5N-B-600000	09/07->05/11	**2SA 009 692-091** **2SA 009 692-101** 8GH 008 417-001 8GP 003 594-121	1 1 1 1	**Heckleuchte Innenteil, links, mit Schluss- und Nebelschlusslicht, mit Glühlampen** **Heckleuchte Innenteil, rechts, mit Schlusslicht, mit Glühlampe** **Ersatzteile:** 1x12V21W (H21W) 1x12V5W (W5W)
Tiguan (5N_)	06/11->	**2SD 010 738-091** **2SD 010 738-101** 8GA 002 073-271	1 1 1	**Heckleuchte Außenteil, links, mit Glühlampen** **Heckleuchte Außenteil, rechts, mit Glühlampen** **Ersatzteile:** 2x12V21W (P21W) Long Life

Hersteller Modell	Baujahr	Bestell-Nr.	Vp.	Erläuterungen
Volkswagen				
Tiguan (5N_)				
Tiguan (5N_)	06/11->	**2SA 010 739-091**	1	**Heckleuchte Innenteil, links, mit Schluss- und Nebelschlusslicht, mit Glühlampen**
		2SA 010 739-101	1	**Heckleuchte Innenteil, rechts, mit Schluss- und Nebelschlusslicht, mit Glühlampen**
				Ersatzteile:
		8GH 008 417-001	1	1x12V21W (H21W)
		8GA 008 246-001	1	1x12V16W (W16W)
Tiguan (5N_)	06/11->	**2SD 011 715-051**	1	**LED-Heckleuchte Außenteil, links, mit Glühlampe**
		2SD 011 715-061	1	**LED-Heckleuchte Außenteil, rechts, mit Glühlampe**
				Ersatzteile:
		8GA 006 841-121	1	1x12V21W (PY21W)
Tiguan (5N_)	06/11->	**2SA 011 716-071**	1	**LED-Heckleuchte Innenteil, links, mit Schluss- und Nebelschlusslicht**
		2SA 011 716-081	1	**LED-Heckleuchte Innenteil, rechts, mit Schluss- und Nebelschlusslicht**
Tiguan (AD1)				
Tiguan (AD1)	01/16->	**2SD 012 519-031**	1	**LED-Heckleuchte Außenteil (rot), links, mit Glühlampe**
		2SD 012 519-041	1	**LED-Heckleuchte Außenteil (rot), rechts, mit Glühlampe**
				Ersatzteile:
		8GP 009 021-002	1	1x12V21W (WY21W)
Tiguan (AD1)	01/16->	**2SA 012 520-051**	1	**LED-Heckleuchte Innenteil (rot), links, mit Schluss- und Nebelschlusslicht**
		2SA 012 520-061	1	**LED-Heckleuchte Innenteil (rot), rechts, mit Schluss- und Rückfahrlicht**
Tiguan (AD1)	01/16->	**2SD 012 521-051**	1	**LED-Heckleuchte Außenteil (dunkelrot), links**
		2SD 012 521-061	1	**LED-Heckleuchte Außenteil (dunkelrot), rechts**
Tiguan (AD1)	01/16->	**2SA 012 522-091**	1	**LED-Heckleuchte Innenteil (dunkelrot), links, mit Schluss- und Nebelschlusslicht**
		2SA 012 522-101	1	**LED-Heckleuchte Innenteil (dunkelrot), rechts, mit Schluss- und Rückfahrlicht**

Hersteller Modell	Baujahr	Bestell-Nr.	Vp.	Erläuterungen
Volkswagen				
Touareg (7LA, 7L6, 7L7)				
Touareg (7LA, 7L6, 7L7) ab Fahrgestell-Nr. 7L6 für PR-Nr. 8BC (+) Bi-Xenonlicht (+) Kurvenlicht	12/06->05/10	**1ZS 009 452-131** **1ZS 009 452-141** 5DV 009 000-001 8GS 009 028-111 8GH 007 157-121 8GA 002 073-121 8GP 003 594-121	1 1 1 1 1 1 1	**Bi-Xenon/H7-Hauptscheinwerfer, links,** **mit Blinklicht, mit Kurvenlicht,** **ohne AFS-Steuergerät,** **mit elektr. LWR-Steller,** **ohne Xenon-Vorschaltgerät,** **ohne Gasentladungslampe, mit Glühlampen** **Bi-Xenon/H7-Hauptscheinwerfer, rechts,** **mit Blinklicht, mit Kurvenlicht,** **ohne AFS-Steuergerät,** **mit elektr. LWR-Steller,** **ohne Xenon-Vorschaltgerät,** **ohne Gasentladungslampe, mit Glühlampen** **Zubehör:** Xenon-Vorschaltgerät 1x35W (D1S) **Ersatzteile:** 1x12V55W (H7) 1x12V21W (P21W) 1x12V5W (W5W)
Touareg (7LA, 7L6, 7L7) Fahrgestell-Nr. 7L6***	12/06->05/10	**6NM 008 830-601**	1	**Stellelement, Leuchtweitereglung** **(für Halogen-Hauptscheinwerfer)**
Touareg (7LA, 7L6, 7L7)	12/06->05/10	**5DV 009 000-001**	1	**Xenon-Vorschaltgerät**
Touareg (7LA, 7L6, 7L7) (-) Individual	10/02->05/10	**1N0 271 247-411** **1N0 271 247-421** 8GH 005 636-121	1 1 1	**FF-HB4-Nebelscheinwerfer, links,** **mit Glühlampe** **FF-HB4-Nebelscheinwerfer, rechts,** **mit Glühlampe** **Ersatzteile:** 1x12V51W (HB4)
Touareg (7LA, 7L6, 7L7) **Individual**	10/02->05/10	**1N0 271 247-051** **1N0 271 247-061** 8GH 005 636-121	1 1 1	**FF-HB4-Nebelscheinwerfer, links,** **mit Glühlampe** **FF-HB4-Nebelscheinwerfer, rechts,** **mit Glühlampe** **Ersatzteile:** 1x12V51W (HB4)

Hersteller Modell	Baujahr	Bestell-Nr.	Vp.	Erläuterungen
Volkswagen				
Touareg (7P5)		**1EJ 010 328-211**	1	**FF-H7/H15-Hauptscheinwerfer, links, mit Blinklicht, mit Tagfahrlicht, mit elektr. LWR-Steller, mit Glühlampen**
Touareg (7P5) für PR-Nr. 8ID	01/10->09/14	**1EJ 010 328-221**	1	**FF-H7/H15-Hauptscheinwerfer, rechts, mit Blinklicht, mit Tagfahrlicht, mit elektr. LWR-Steller, mit Glühlampen**
		Ersatzteile:		
		6NM 008 830-701	1	Stellelement, Leuchtweitereglung
		Ersatzteile:		
		8GH 007 157-201	1	1x12V55W (H7) Long Life
		8GH 007 157-121	1	1x12V55W (H7)
		8GJ 168 119-001	1	1x12V55/15W (H15)
		8GP 009 021-002	1	1x12V21W (WY21W)
		8GP 003 594-121	1	1x12V5W (W5W)
Touareg (7P5) für PR-Nr. 8IM (+) Bi-Xenonlicht (+) Kurvenlicht	01/10->09/14	**1ZS 010 328-051**	1	**Bi-Xenon-Hauptscheinwerfer, links, mit Blinklicht, mit LED-Tagfahrlicht, mit Kurvenlicht, mit AFS-Steuergerät, mit dynam. LWR-Steller, mit Xenon-Vorschaltgerät, mit Gasentladungslampe, mit Glühlampe**
		1ZS 010 328-061	1	**Bi-Xenon-Hauptscheinwerfer, rechts, mit Blinklicht, mit LED-Tagfahrlicht, mit Kurvenlicht, mit AFS-Steuergerät, mit dynam. LWR-Steller, mit Xenon-Vorschaltgerät, mit Gasentladungslampe, mit Glühlampe**
		Ersatzteile:		
		5DV 009 935-031	1	Xenon-Vorschaltgerät
		8GS 009 028-311	1	1x35W (D3S)
		8GP 009 021-002	1	1x12V21W (WY21W)
Touareg (7P5) für PR-Nr. 8IP (+) Bi-Xenonlicht (+) Kurvenlicht (+) Dynamic Light Assist	01/10->09/14	**1ZT 010 328-011**	1	**Bi-Xenon/VarioX-Hauptscheinwerfer, links, mit dynamischer Fernlichtregulierung, mit Blinklicht, mit LED-Tagfahrlicht, mit Kurvenlicht, mit AFS-Steuergerät, mit dynam. LWR-Steller, mit Xenon-Vorschaltgerät, mit Gasentladungslampe, mit Glühlampe**
		1ZT 010 328-021	1	**Bi-Xenon/VarioX-Hauptscheinwerfer, rechts, mit dynamischer Fernlichtregulierung, mit Blinklicht, mit LED-Tagfahrlicht, mit Kurvenlicht, mit AFS-Steuergerät, mit dynam. LWR-Steller, mit Xenon-Vorschaltgerät, mit Gasentladungslampe, mit Glühlampe**
		Ersatzteile:		
		5DV 009 935-031	1	Xenon-Vorschaltgerät
		8GS 009 028-311	1	1x35W (D3S)
		8GP 009 021-002	1	1x12V21W (WY21W)
Touareg (7P5) für PR-Nr. 8IH (-) Kurvenlicht	10/14->	**1EL 011 937-311**	1	**Bi-Xenon-Hauptscheinwerfer, links, mit Blinklicht, mit Tagfahrlicht, mit dynam. LWR-Steller, ohne Xenon-Vorschaltgerät, ohne Gasentladungslampe, ohne Glühlampen**
		1EL 011 937-321	1	**Bi-Xenon-Hauptscheinwerfer, rechts, mit Blinklicht, mit Tagfahrlicht, mit dynam. LWR-Steller, ohne Xenon-Vorschaltgerät, ohne Gasentladungslampe, ohne Glühlampen**
		Zubehör:		
				1x25W (D8S)
		8GD 008 893-002	1	1x12V21/5W (W21/5W)
		8GP 009 021-002	1	1x12V21W (WY21W)

Hersteller Modell	Baujahr	Bestell-Nr.	Vp.	Erläuterungen
Volkswagen				
Touareg (7P5)		**1EL 011 937-411**	1	**Bi-Xenon-Hauptscheinwerfer, links, mit Blinklicht, mit LED-Tagfahrlicht, mit Kurvenlicht, ohne AFS-Steuergerät, mit dynam. LWR-Steller, ohne Xenon-Vorschaltgerät, ohne LED-Steuergerät, ohne Gasentladungslampe, ohne Glühlampen**
Touareg (7P5) für PR-Nr. 8IM (+) Kurvenlicht	10/14->	**1EL 011 937-421**	1	**Bi-Xenon-Hauptscheinwerfer, rechts, mit Blinklicht, mit LED-Tagfahrlicht, mit Kurvenlicht, ohne AFS-Steuergerät, mit dynam. LWR-Steller, ohne Xenon-Vorschaltgerät, ohne LED-Steuergerät, ohne Gasentladungslampe, ohne Glühlampen**
				Zubehör:
		5DV 009 935-031	1	Xenon-Vorschaltgerät
		8GS 009 028-311	1	1x35W (D3S)
		8GP 009 021-002	1	1x12V21W (WY21W)
		8GP 003 594-121	1	1x12V5W (W5W)
Touareg (7P5) für PR-Nr. 8IP (+) Kurvenlicht (+) Dynamic Light Assist	10/14->	**1ZT 011 937-511**	1	**Bi-Xenon/VarioX-Hauptscheinwerfer, links, mit dynamischer Fernlichtregulierung, mit Blinklicht, mit LED-Tagfahrlicht, mit Kurvenlicht, ohne AFS-Steuergerät, mit dynam. LWR-Steller, ohne Xenon-Vorschaltgerät, ohne LED-Steuergerät, ohne Gasentladungslampe, ohne Glühlampen**
		1ZT 011 937-521	1	**Bi-Xenon/VarioX-Hauptscheinwerfer, rechts, mit dynamischer Fernlichtregulierung, mit Blinklicht, mit LED-Tagfahrlicht, mit Kurvenlicht, ohne AFS-Steuergerät, mit dynam. LWR-Steller, ohne Xenon-Vorschaltgerät, ohne LED-Steuergerät, ohne Gasentladungslampe, ohne Glühlampen**
				Zubehör:
		5DV 009 935-031	1	Xenon-Vorschaltgerät
		8GS 009 028-311	1	1x35W (D3S)
		8GP 009 021-002	1	1x12V21W (WY21W)
		8GP 003 594-121	1	1x12V5W (W5W)
Touareg (7P5)	01/10->09/14	**6NM 008 830-701**	1	**Stellelement, Leuchtweitereglung (für Halogen-Hauptscheinwerfer)**
Touareg (7P5)	01/10->	**5DV 009 935-031**	1	**Xenon-Vorschaltgerät**
Touareg (7P5)	01/10->09/14	**1N0 009 954-411**	1	**FF-HB4-Nebelscheinwerfer, links, mit Abbiegelicht**
		1N0 009 954-421	1	**FF-HB4-Nebelscheinwerfer, rechts, mit Abbiegelicht**
				Zubehör:
		8GH 005 636-121	1	1x12V51W (HB4)

Hersteller Modell	Baujahr	Bestell-Nr.	Vp.	Erläuterungen
Volkswagen				
Touareg (7P5)		**1NA 011 838-131**	1	**FF-H11-Nebelscheinwerfer, links, mit Abbiegelicht, mit Glühlampe**
Touareg (7P5)	10/14->	**1NA 011 838-141**	1	**FF-H11-Nebelscheinwerfer, rechts, mit Abbiegelicht, mit Glühlampe**
				Ersatzteile:
		8GH 008 358-121	1	1x12V55W (H11)
Touareg (7P5)	01/10->05/13	**2NE 010 344-171**	1	**Nebelschlussleuchte, links, mit Glühlampe**
				Ersatzteile:
		8GA 002 073-121	1	1x12V21W (P21W)
		2XX 010 344-201	1	**Attrappe, rechts**
Touareg (7P5)	06/13->09/14	**2NE 010 344-071**	1	**Nebelschlussleuchte, links, mit Glühlampe**
				Ersatzteile:
		8GA 002 073-121	1	1x12V21W (P21W)
		2XX 010 344-101	1	**Attrappe, rechts**
Touran (1T1, 1T2)		**1EE 010 203-011**	1	**H1/H7-Hauptscheinwerfer, links, mit Blinklicht, mit elektr. LWR-Steller**
Touran (1T1, 1T2) ab Fahrgestell-Nr. 1T-5-000 001	02/03->10/06	**1EE 010 203-021**	1	**H1/H7-Hauptscheinwerfer, rechts, mit Blinklicht, mit elektr. LWR-Steller** **Hersteller: Visteon**
				Zubehör:
		8GH 007 157-201	1	1x12V55W (H7) Long Life
		8GH 002 089-351	1	1x12V55W (H1) Long Life
		8GA 006 841-121	1	1x12V21W (PY21W)
		8GP 003 594-121	1	1x12V5W (W5W)
Touran (1T1, 1T2) bis Fahrgestell-Nr. 1T-5-083 127	02/03->10/04	**1N0 270 596-051**	1	**DE-H11-Nebelscheinwerfer, links, mit Glühlampe**
		1N0 270 596-061	1	**DE-H11-Nebelscheinwerfer, rechts, mit Glühlampe**
				Ersatzteile:
		8GH 008 358-121	1	1x12V55W (H11)
Touran (1T1, 1T2) Fahrgestell-Nr. 1T-5-083 128 -> 1T-A-150000	11/04->05/10	**1N0 271 289-411**	1	**FF-HB4-Nebelscheinwerfer, links, mit Glühlampe**
		1N0 271 289-421	1	**FF-HB4-Nebelscheinwerfer, rechts, mit Glühlampe**
				Ersatzteile:
		8GH 005 636-121	1	1x12V51W (HB4)

Hersteller Modell	Baujahr	Bestell-Nr.	Vp.	Erläuterungen
Volkswagen				
Touran (1T1, 1T2)		**1N0 010 151-011**	1	**FF-HB4-Nebelscheinwerfer, links, mit Abbiegelicht, mit Glühlampe**
Touran (1T1, 1T2) bis Fahrgestell-Nr. 1T-A-150000	09->05/10	**1N0 010 151-021**	1	**FF-HB4-Nebelscheinwerfer, rechts, mit Abbiegelicht, mit Glühlampe**
				Ersatzteile:
		8GH 005 636-121	1	1x12V51W (HB4)
Touran (1T1, 1T2) bis Fahrgestell-Nr. 1T-A-150000	02/03->05/10	**9HB 183 460-201**	1	**Blendenset für LED-Tagfahrleuchten-Set LEDayFlex mit Blenden, Montagezubehör und Leitungssatz. (Das LED-Tagfahrleuchten-Set gehört nicht zum Lieferumfang)**
				Ersatzteile:
		8KA 165 959-001	1	Leitungssatz
				Zubehör:
		8KB 178 139-002	25	Verlängerungsleitung
Touran (1T1, 1T2)	02/03->10/06	**2VP 008 759-051**	1	**Heckleuchte, links, mit Nebelschluss- und Rückfahrlicht, mit Glühlampen**
		2VP 008 759-061	1	**Heckleuchte, rechts, mit Nebelschluss- und Rückfahrlicht, mit Glühlampen**
				Ersatzteile:
		8GA 002 071-121	1	1x12V5W (R5W)
		8GA 002 073-121	1	3x12V21W (P21W)
		8GA 006 841-121	1	1x12V21W (PY21W)
Touran (1T1, 1T2) bis Fahrgestell-Nr. 1T-A-150000 (-) CrossTouran, Freestyle	11/06->05/10	**2SK 009 477-051**	1	**Heckleuchte, links, mit Nebelschluss- und Rückfahrlicht, mit Glühlampen**
		2SK 009 477-061	1	**Heckleuchte, rechts, mit Nebelschluss- und Rückfahrlicht, mit Glühlampen**
				Ersatzteile:
		8GA 002 071-121	1	1x12V5W (R5W)
		8GA 002 073-121	1	3x12V21W (P21W)
		8GA 006 841-121	1	1x12V21W (PY21W)

Hersteller Modell	Baujahr	Bestell-Nr.	Vp.	Erläuterungen
Volkswagen				
Touran (1T1, 1T2)		**2SK 009 477-091**	1	**Heckleuchte (schwarz), links, mit Nebelschluss- und Rückfahrlicht, mit Glühlampen**
Touran (1T1, 1T2) bis Fahrgestell-Nr. 1T-A-150000	11/06->05/10	**2SK 009 477-101**	1	**Heckleuchte (schwarz), rechts, mit Nebelschluss- und Rückfahrlicht, mit Glühlampen**
				Ersatzteile:
		8GA 002 071-121	1	1x12V5W (R5W)
		8GA 002 073-121	1	3x12V21W (P21W)
		8GA 006 841-121	1	1x12V21W (PY21W)
Touran (1T3)		**5DV 009 935-031**	1	**Xenon-Vorschaltgerät**
Touran (1T3) ab Fahrgestell-Nr. 1T-B-000001	05/10->			
Touran (1T3) ab Fahrgestell-Nr. 1T-B-000001	05/10->	**1N0 009 954-311**	1	**FF-HB4-Nebelscheinwerfer, links, mit Abbiegelicht**
		1N0 009 954-321	1	**FF-HB4-Nebelscheinwerfer, rechts, mit Abbiegelicht**
				Zubehör:
		8GH 005 636-121	1	1x12V51W (HB4)
Touran (1T3) ab Fahrgestell-Nr. 1T-B-000001	05/10->	**2SD 010 468-091**	1	**Heckleuchte Außenteil, links, mit Glühlampen**
		2SD 010 468-101	1	**Heckleuchte Außenteil, rechts, mit Glühlampen**
				Ersatzteile:
		8GA 002 073-271	1	1x12V21W (P21W) Long Life
		8GA 006 841-121	1	1x12V21W (PY21W)

Hersteller Modell	Baujahr	Bestell-Nr.	Vp.	Erläuterungen
Volkswagen				
Touran (1T3)		**2TZ 010 469-091**	1	**Heckleuchte Innenteil, links, mit Schluss-, Nebelschluss- und Rückfahrlicht, mit Glühlampen**
Touran (1T3) ab Fahrgestell-Nr. 1T-B-000001	05/10->	**2TZ 010 469-101**	1	**Heckleuchte Innenteil, rechts, mit Schluss-, Nebelschluss- und Rückfahrlicht, mit Glühlampen**
				Ersatzteile:
		8GH 008 417-001	1	1x12V21W (H21W)
		8GA 002 073-271	1	1x12V21W (P21W) Long Life
		8GA 008 246-001	1	1x12V16W (W16W)
Up		**1EJ 010 670-051**	1	**FF-H4-Hauptscheinwerfer, links, mit Blinklicht, mit Tagfahrlicht, mit verchromter Blende, mit elektr. LWR-Steller**
Up	12/11->04/16	**1EJ 010 670-061**	1	**FF-H4-Hauptscheinwerfer, rechts, mit Blinklicht, mit Tagfahrlicht, mit verchromter Blende, mit elektr. LWR-Steller**
				Ersatzteile:
		6NM 007 878-541	1	Stellelement, Leuchtweitereglung
				Zubehör:
		8GJ 002 525-131	1	1x12V60/55W (H4)
		8GA 006 841-121	1	1x12V21W (PY21W)
		8GD 008 893-002	1	1x12V21/5W (W21/5W)
Up	12/11->04/16	**1EJ 010 670-011**	1	**FF-H4-Hauptscheinwerfer, links, mit Blinklicht, mit Tagfahrlicht, mit schwarzer Blende, mit elektr. LWR-Steller**
		1EJ 010 670-021	1	**FF-H4-Hauptscheinwerfer, rechts, mit Blinklicht, mit Tagfahrlicht, mit schwarzer Blende, mit elektr. LWR-Steller**
				Ersatzteile:
		6NM 007 878-541	1	Stellelement, Leuchtweitereglung
				Zubehör:
		8GJ 002 525-131	1	1x12V60/55W (H4)
		8GA 006 841-121	1	1x12V21W (PY21W)
		8GD 008 893-002	1	1x12V21/5W (W21/5W)
Up	05/16->	**1EL 012 644-011**	1	**FF-H4-Hauptscheinwerfer, links, mit Blinklicht, mit Tagfahrlicht, mit elektr. LWR-Steller**
		1EL 012 644-021	1	**FF-H4-Hauptscheinwerfer, rechts, mit Blinklicht, mit Tagfahrlicht, mit elektr. LWR-Steller**
				Ersatzteile:
		6NM 007 878-541	1	Stellelement, Leuchtweitereglung
				Zubehör:
		8GJ 002 525-131	1	1x12V60/55W (H4)
		8GA 006 841-121	1	1x12V21W (PY21W)
		8GD 008 893-002	1	1x12V21/5W (W21/5W)
Up	12/11->	**6NM 007 878-541**	1	**Stellelement, Leuchtweitereglung**

Hersteller Modell	Baujahr	Bestell-Nr.	Vp.	Erläuterungen
Volkswagen				
Up		**1N0 271 295-411**	1	**FF-HB4-Nebelscheinwerfer, links, mit Glühlampe**
Up	12/11->04/16	**1N0 271 295-421**	1	**FF-HB4-Nebelscheinwerfer, rechts, mit Glühlampe**
				Ersatzteile:
		8GH 005 636-121	1	1x12V51W (HB4)
Up	05/16->	**1N0 009 954-311**	1	**FF-HB4-Nebelscheinwerfer, links, mit Abbiegelicht**
(-) Brasilien		**1N0 009 954-321**	1	**FF-HB4-Nebelscheinwerfer, rechts, mit Abbiegelicht**
				Zubehör:
		8GH 005 636-121	1	1x12V51W (HB4)
Up (Brasilien)	05/16->	**1N0 009 954-411**	1	**FF-HB4-Nebelscheinwerfer, links, mit Abbiegelicht**
		1N0 009 954-421	1	**FF-HB4-Nebelscheinwerfer, rechts, mit Abbiegelicht**
				Zubehör:
		8GH 005 636-121	1	1x12V51W (HB4)
Vento (1H2)		**1AH 006 546-471**	1	**H4-Hauptscheinwerfer, links, für Fzg. mit oder ohne Leuchtweitereglung**
Vento (1H2)	11/91->09/98	**1AH 006 546-481**	1	**H4-Hauptscheinwerfer, rechts, für Fzg. mit oder ohne Leuchtweitereglung Für Fahrzeuge 01/92->12/92 bitte die Leitung mit Adapter 8KA 146 152-001 (Vp. 2) separat bestellen.**
	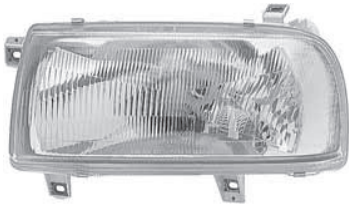			**Zubehör:**
		6NM 007 282-211	1	Stellelement, Leuchtweitereglung
		8KA 146 152-001	2	Leitung mit Adapter für Fzg. 01/92->12/92
		8GJ 002 525-131	1	1x12V60/55W (H4)
				Ersatzteile:
		8GP 003 594-121	1	1x12V5W (W5W)
Vento (1H2)	11/91->09/98	**6NM 007 282-211**	1	**Stellelement, Leuchtweitereglung**
Vento (1H2)	11/91->09/98	**1NL 007 220-031**	1	**DE-H3-Nebelscheinwerfer, links**
		1NL 007 220-041	1	**DE-H3-Nebelscheinwerfer, rechts**
				Zubehör:
		8GH 002 090-133	1	1x12V55W (H3)
Vento (1H2) CL, GL	11/91->09/98	**9EL 144 425-001**	1	**Lichtgehäuse für Blinkleuchte (gelb), links**
		9EL 144 426-001	1	**Lichtgehäuse für Blinkleuchte (gelb), rechts**
				Zubehör:
		8GA 002 073-121	1	1x12V21W (P21W)

Hersteller Modell	Baujahr	Bestell-Nr.	Vp.	Erläuterungen
Volkswagen				
Vento (1H2)		**9EL 144 425-011** **9EL 144 426-011**	1 1	**Lichtgehäuse für Blinkleuchte (weiß), links** **Lichtgehäuse für Blinkleuchte (weiß), rechts**
Vento (1H2) GT, VR6	11/91->09/98	8GA 002 073-121	1	**Zubehör:** 1x12V21W (P21W)
Vento (1H2)	11/91->09/98	**8XU 144 427-001** **8XU 144 428-001**	2 2	**Große Blende (silberfarbig), links** **Große Blende (silberfarbig), rechts** **(Neben der Blinkleuchte)**
Vento (1H2)	11/91->09/98	**8XU 144 429-001** **8XU 144 430-001**	1 1	**Kleine Blende (silberfarbig), links** **Kleine Blende (silberfarbig), rechts** **(Zwischen Blinkleuchte und Nebelscheinwerfer)**
Vento (1H2)	11/91->08/95	**9EL 144 431-001** 8GP 003 594-121	2 1	**Lichtgehäuse für Zusatz-Blinkleuchte (gelb)** **Zubehör:** 1x12V5W (W5W)
Vento (1H2)	11/91->08/95 Design	**9EL 144 431-801** 8GP 003 594-121	1 1	**Lichtgehäuse-Set für Zusatz-Blinkleuchten (schwarz), TÜV-frei** **Zubehör:** 2x12V5W (W5W)
Vento (1H2)	09/95->09/98	**9EL 147 073-001** 8GP 003 594-121	2 1	**Lichtgehäuse für Zusatz-Blinkleuchte (gelb)** **Zubehör:** 1x12V5W (W5W)
Vento (1H2)	09/95->09/98 Design	**9EL 147 073-801** 8GP 003 594-121	1 1	**Lichtgehäuse-Set für Zusatz-Blinkleuchten (grau), TÜV-frei** **Zubehör:** 2x12V5W (W5W)
Vento (1H2) CL, GL	11/91->08/98	**9EL 140 413-031** 8GD 002 078-121 8GA 002 073-121	1 1 1	**Lichtgehäuse für Heckleuchte, links, Außenteil (gelb/rot)** **Zubehör:** 1x12V21/5W (P21/5W) 1x12V21W (P21W)

Hersteller Modell	Baujahr	Bestell-Nr.	Vp.	Erläuterungen
Volkswagen				
Voyage		**1N0 271 247-411**	1	**FF-HB4-Nebelscheinwerfer, links, mit Glühlampe**
Voyage	07/08->	**1N0 271 247-421**	1	**FF-HB4-Nebelscheinwerfer, rechts, mit Glühlampe**
Brasilien				**Ersatzteile:**
		8GH 005 636-121	1	1x12V51W (HB4)
Voyage Brasilien	05/12->	**1NA 011 048-011**	1	**FF-H8-Nebelscheinwerfer, links, mit Glühlampe**
		1NA 011 048-021	1	**FF-H8-Nebelscheinwerfer, rechts, mit Glühlampe**
				Ersatzteile:
		8GH 008 356-121	1	1x12V35W (H8)
1200 - 1500 (Käfer)		**1A8 001 149-011**	1	**Hauptscheinwerfer**
1200 - 1500 (Käfer)				**Ersatzteile:**
		9FH 093 887-001	10	Lampenhalter
1200	08/60->07/67			**Zubehör:**
1300, 1500	->07/67	8GD 002 088-071	1	1x6V45/40W (R2)
		8GP 002 067-061	1	1x6V4W (T4W)
1200 - 1500 (Käfer)		**1A8 001 156-011**	1	**Hauptscheinwerfer**
1200	08/67->07/73			**Ersatzteile:**
		9DR 082 351-021	1	Reflektor
1300	08/67->07/73	9FH 093 887-001	10	Lampenhalter
1302	08/70->07/72			**Zubehör:**
		8GD 002 088-071	1	1x6V45/40W (R2)
1303	08/72->07/73	8GD 002 088-141	1	1x12V45/40W (R2) Halogen
1500	08/67->07/73	8GP 002 067-061	1	1x6V4W (T4W)
		8GP 002 067-121	1	1x12V4W (T4W)
		1A8 001 156-281	1	**H4-Hauptscheinwerfer**
				Zubehör:
		8GJ 002 525-131	1	1x12V60/55W (H4)
		8GP 002 067-121	1	1x12V4W (T4W)

Hersteller Modell	Baujahr	Bestell-Nr.	Vp.	Erläuterungen
Volkswagen				
1200 - 1500 (Käfer)		**1A8 003 060-541**	1	**Hauptscheinwerfer**
1200 - 1500 (Käfer)				**Ersatzteile:**
		1A8 121 149-001	1	Scheinwerfereinsatz
1200	08/73->12/85	9GH 116 966-011	10	Kappe
		9FF 126 444-001	10	Lampenfassung für Begrenzungslicht
1303	08/73->07/79			
				Zubehör:
		8GD 002 088-141	1	1x12V45/40W (R2) Halogen
		8GP 002 067-121	1	1x12V4W (T4W)
		1A8 003 060-551	1	**H4-Hauptscheinwerfer**
				Ersatzteile:
		1A8 121 150-001	1	Scheinwerfereinsatz
		9GH 116 966-011	10	Kappe
				Zubehör:
		9FF 126 444-001	10	Lampenfassung für Begrenzungslicht
		8GJ 002 525-131	1	1x12V60/55W (H4)
		8GP 002 067-121	1	1x12V4W (T4W)
1200 - 1500 (Käfer)		**2JA 002 532-011**	5	**Innenleuchte**
1200	08/73->12/85			**Zubehör:**
		8GM 002 091-131	1	1x12V10W (K)
1303	08/72->07/79			
Transporter (T2)		**1A8 003 060-541**	1	**Hauptscheinwerfer**
Transporter (T2) **Bus**	08/73->07/79			**Ersatzteile:**
		1A8 121 149-001	1	Scheinwerfereinsatz
		9GH 116 966-011	10	Kappe
		9FF 126 444-001	10	Lampenfassung für Begrenzungslicht
				Zubehör:
		8GD 002 088-141	1	1x12V45/40W (R2) Halogen
		8GP 002 067-121	1	1x12V4W (T4W)
		1A8 003 060-551	1	**H4-Hauptscheinwerfer**
				Ersatzteile:
		1A8 121 150-001	1	Scheinwerfereinsatz
		9GH 116 966-011	10	Kappe
				Zubehör:
		9FF 126 444-001	10	Lampenfassung für Begrenzungslicht
		8GJ 002 525-131	1	1x12V60/55W (H4)
		8GP 002 067-121	1	1x12V4W (T4W)
Transporter (T2) **Bus**	08/71->07/79			**Heckleuchte mit Rückfahrlicht,** **nur Ersatzteile lieferbar**
				Ersatzteile:
		9EL 113 065-001	1	Lichtscheibe
				Zubehör:
		8GD 002 078-121	1	1x12V21/5W (P21/5W)
		8GA 002 073-121	1	2x12V21W (P21W)

Hersteller Modell	Baujahr	Bestell-Nr.	Vp.	Erläuterungen
Volkswagen				
Transporter (T3)		**1A8 003 564-391**	1	**H4-Hauptscheinwerfer, links**
		1A8 003 564-401	1	**H4-Hauptscheinwerfer, rechts**
Transporter (T3)	05/79->07/92			
				Ersatzteile:
Bus, Caravelle		9DS 122 409-011	1	Reflektor mit Streuscheibe
		9GH 116 966-011	10	Kappe
außer Caravelle Carat		9FF 126 444-001	10	Lampenfassung für Begrenzungslicht
				Zubehör:
		8GJ 002 525-131	1	1x12V60/55W (H4)
		8GP 002 067-121	1	1x12V4W (T4W)
Transporter (T3) **Bus, Caravelle**	05/79->07/92			**Heckleuchte,** **mit Nebelschluss- und Rückfahrlicht,** **nur Ersatzteile lieferbar**
				Ersatzteile:
		9EL 122 149-011	1	Lichtgehäuse, links
		9EL 122 150-011	1	Lichtgehäuse, rechts
				Zubehör:
		8GA 002 071-131	1	1x12V10W (R10W)
		8GA 002 073-121	1	4x12V21W (P21W)
Transporter (T3) **Bus, Caravelle**	05/79->07/92	**2JA 002 931-031**	5	**Innenleuchte**
				Zubehör:
		8GM 002 091-131	1	1x12V10W (K)
Transporter (T4)		**1AJ 006 051-211**	1	**H4-Hauptscheinwerfer, links,** **für Fzg. mit Leuchtweitereglung**
Transporter (T4) **California, Caravelle,** **Multivan**	09/90->04/03	**1AJ 006 051-221**	1	**H4-Hauptscheinwerfer, rechts,** **für Fzg. mit Leuchtweitereglung**
				Ersatzteile:
PR-Nr. AC0 mit kurzem Vorderbau		1AJ 136 501-021	1	Scheinwerfereinsatz, links
		1AJ 136 502-021	1	Scheinwerfereinsatz, rechts
				Zubehör:
		6NM 007 282-211	1	Stellelement, Leuchtweitereglung ->2001
		8GJ 002 525-131	1	1x12V60/55W (H4)
		8GP 002 067-121	1	1x12V4W (T4W)
Transporter (T4) **California, Caravelle,** **Multivan**	01/96->01	**6NM 007 282-211**	1	**Stellelement, Leuchtweitereglung**
Fahrgestell-Nr. 70-T-200 001 -> 70-1-048 000				

Hersteller Modell	Baujahr	Bestell-Nr.	Vp.	Erläuterungen
Volkswagen				
Transporter (T4)		**1NL 006 250-051** **1NL 006 250-061**	1 1	**DE-H3-Nebelscheinwerfer, links** **DE-H3-Nebelscheinwerfer, rechts**
Transporter (T4) **California, Caravelle,** **Multivan bis 1.65t** **(kurzer Radstand)**	09/90->12/95	8GH 002 090-133	1	**Zubehör:** 1x12V55W (H3)
Transporter (T4) **California, Caravelle,** **Multivan**	01/96->04/03	**1NB 008 122-011** **1NB 008 122-021** 8GH 002 090-133	1 1 1	**FF-H3-Nebelscheinwerfer, links** **FF-H3-Nebelscheinwerfer, rechts** **Zubehör:** 1x12V55W (H3)
Transporter (T4) **California, Caravelle,** **Multivan** PR-Nr. AC0 mit kurzem Vorderbau	09/90->04/03	**9EL 136 401-011** **9EL 136 402-011** 8GA 002 073-121	1 1 1	**Lichtgehäuse für Blinkleuchte (gelb), links** **Lichtgehäuse für Blinkleuchte (gelb), rechts** **Zubehör:** 1x12V21W (P21W)
Transporter (T4) **California, Caravelle,** **Multivan**	09/90->04/03	**9EL 146 371-001** **9EL 146 372-001** 8GD 002 078-121 8GA 002 073-121	1 1 1 1	**Lichtgehäuse für Heckleuchte (gelb/rot), links** **Lichtgehäuse für Heckleuchte (gelb/rot), rechts** **Zubehör:** 1x12V21/5W (P21/5W) 2x12V21W (P21W)
Transporter (T4) **California, Caravelle,** **Multivan**	09/90->04/03	**9EL 146 373-001** 8GA 002 073-121	1 1	**Lichtgehäuse für Nebelschlussleuchte** **Zubehör:** 1x12V21W (P21W)

Hersteller Modell	Baujahr	Bestell-Nr.	Vp.	Erläuterungen
Volkswagen				
Multivan (T5)		**5DV 009 935-031**	1	**Xenon-Vorschaltgerät**
Multivan (T5) ab Fahrgestell-Nr. 7H-C-000 001	05/11->			
Multivan (T5) bis Fahrgestell-Nr. 7H-5-020 000, 7J-5-015 000	04/03->	**1N0 270 481-051** **1N0 270 481-061** 8GH 005 636-121	1 1 1	**FF-HB4-Nebelscheinwerfer, links, mit Glühlampe** **FF-HB4-Nebelscheinwerfer, rechts, mit Glühlampe** **Ersatzteile:** 1x12V51W (HB4)
Multivan (T5) Fahrgestell-Nr. 7H-5-020 001 -> 7H-A-050 000, 7J-5-015 001 -> 7J-A-010 000	04/03->10/09	**1N0 271 247-051** **1N0 271 247-061** 8GH 005 636-121	1 1 1	**FF-HB4-Nebelscheinwerfer, links, mit Glühlampe** **FF-HB4-Nebelscheinwerfer, rechts, mit Glühlampe** **Ersatzteile:** 1x12V51W (HB4)
Multivan (T5) ab Fahrgestell-Nr. 7H-A-200 001, 7J-A-200 001	10/09->	**1N0 010 375-311** **1N0 010 375-321** 8GH 005 636-121	1 1 1	**FF-HB4-Nebelscheinwerfer, links, mit Abbiegelicht** **FF-HB4-Nebelscheinwerfer, rechts, mit Abbiegelicht** **Ersatzteile:** 1x12V51W (HB4)

Hersteller Modell	Baujahr	Bestell-Nr.	Vp.	Erläuterungen
Volkswagen				
Multivan (T5)				
Multivan (T5) Fzg. mit Heckklappe	04/03->10/09	**2SK 008 579-091** **2SK 008 579-101** 8GA 002 073-121 8GD 004 772-121	1 1 1 1	**Heckleuchte (gelb/rot), links, mit Nebelschluss- und Rückfahrlicht, mit Glühlampen** **Heckleuchte (gelb/rot), rechts, mit Nebelschluss- und Rückfahrlicht, mit Glühlampen** **Ersatzteile:** 3x12V21W (P21W) 1x12V21/4W (P21/4W)
Multivan (T5) Fzg. mit Heckklappe	04/03->	**2SK 008 579-131** **2SK 008 579-141** 8GA 002 073-121 8GD 004 772-121	1 1 1 1	**Heckleuchte (rot/weiß), links, mit Nebelschluss- und Rückfahrlicht, mit Glühlampen** **Heckleuchte (rot/weiß), rechts, mit Nebelschluss- und Rückfahrlicht, mit Glühlampen** **Ersatzteile:** 3x12V21W (P21W) 1x12V21/4W (P21/4W)
Multivan (T5) Fzg. mit Heckklappe	04/03->	**2SK 008 579-151** 8GD 002 078-121 8GA 002 073-121	1 1 1	**Heckleuchte (rauchglasfarbig/rot), links, mit Nebelschluss- und Rückfahrlicht, mit Glühlampen** **Ersatzteile:** 1x12V21/5W (P21/5W) 2x12V21W (P21W) 1x12V21W (P21W) Silver Vision
Multivan (T5) Fzg. mit Flügeltüren	04/03->10/09	**2SK 008 579-111** **2SK 008 579-121** 8GA 002 073-121 8GD 004 772-121	1 1 1 1	**Heckleuchte (gelb/rot), links, mit Nebelschluss- und Rückfahrlicht, mit Glühlampen** **Heckleuchte (gelb/rot), rechts, mit Nebelschluss- und Rückfahrlicht, mit Glühlampen** **Ersatzteile:** 3x12V21W (P21W) 1x12V21/4W (P21/4W)

Hersteller Modell	Baujahr	Bestell-Nr.	Vp.	Erläuterungen
Volkswagen				
Multivan (T5)		**2SK 008 579-211**	1	**Heckleuchte (rot/weiß), links, mit Nebelschluss- und Rückfahrlicht, mit Glühlampen**
Multivan (T5)	08->	**2SK 008 579-221**	1	**Heckleuchte (rot/weiß), rechts, mit Nebelschluss- und Rückfahrlicht, mit Glühlampen**
Fzg. mit Flügeltüren				
				Ersatzteile:
		8GD 004 772-121	1	1x12V21/4W (P21/4W)
		8GA 002 073-121	1	2x12V21W (P21W) 1x12V21W (PY21W) Long Life
Multivan (T5)	10/09->	**2SK 010 318-071**	1	**Heckleuchte (rot/weiß), links, mit Nebelschluss- und Rückfahrlicht, mit Glühlampen**
Fzg. mit Heckklappe		**2SK 010 318-081**	1	**Heckleuchte (rot/weiß), rechts, mit Nebelschluss- und Rückfahrlicht, mit Glühlampen**
				Ersatzteile:
		8GD 002 078-121	1	1x12V21/5W (P21/5W)
		8GA 002 073-121	1	2x12V21W (P21W) 1x12V21W (PY21W) Long Life
		8GA 002 071-131	1	1x12V10W (R10W)
Multivan (T5)	10/09->	**2SK 010 318-091**	1	**Heckleuchte (dunkelrot/weiß), links, mit Nebelschluss- und Rückfahrlicht, mit Glühlampen**
Fzg. mit Heckklappe		**2SK 010 318-101**	1	**Heckleuchte (dunkelrot/weiß), rechts, mit Nebelschluss- und Rückfahrlicht, mit Glühlampen**
				Ersatzteile:
		8GD 002 078-121	1	1x12V21/5W (P21/5W)
		8GA 002 073-121	1	2x12V21W (P21W) 1x12V21W (PY21W) Long Life
		8GA 002 071-131	1	1x12V10W (R10W)
Multivan (T6)		**2SD 012 336-051**	1	**Heckleuchte, links, mit Nebelschlusslicht, mit Glühlampen**
Multivan (T6)	04/15->	**2SK 012 336-061**	1	**Heckleuchte, rechts, mit Rückfahrlicht, mit Glühlampen**
Fzg. mit Heckklappe				
				Ersatzteile:
		8GD 002 078-121	1	1x12V21/5W (P21/5W)
		8GH 008 417-001	1	1x12V21W (H21W) 1x12V16W (WY16W)
		8GP 003 594-121	1	2x12V5W (W5W)

Hersteller Modell	Baujahr	Bestell-Nr.	Vp.	Erläuterungen
Volkswagen				
Multivan (T6)		**2SK 012 337-051**	1	**LED-Heckleuchte (rot), links, mit Nebelschluss- und Rückfahrlicht, mit Glühlampe**
Multivan (T6)	04/15->	**2SK 012 337-061**	1	**LED-Heckleuchte (rot), rechts, mit Nebelschluss- und Rückfahrlicht, mit Glühlampe**
Fzg. mit Heckklappe				**Ersatzteile:** 1x12V16W (WY16W)
Multivan (T6)	04/15->	**2SK 012 337-071**	1	**LED-Heckleuchte (dunkelrot), links, mit Nebelschluss- und Rückfahrlicht, mit Glühlampe**
Fzg. mit Heckklappe		**2SK 012 337-081**	1	**LED-Heckleuchte (dunkelrot), rechts, mit Nebelschluss- und Rückfahrlicht, mit Glühlampe**
				Ersatzteile: 1x12V16W (WY16W)
Volvo				
C70		**1AH 007 600-151**	1	**FF-H7-Hauptscheinwerfer, links, für Fzg. mit oder ohne Leuchtweitereglung**
C70 Coupé	03/97->09/02	**1AH 007 600-161**	1	**FF-H7-Hauptscheinwerfer, rechts, für Fzg. mit oder ohne Leuchtweitereglung**
C70 Cabriolet	03/98->10/05			**Zubehör:**
		8GH 007 157-121	1	2x12V55W (H7)
		8GP 003 594-121	1	1x12V5W (W5W)
C70 Coupé	03/97->09/02	**9EL 147 723-071**	1	**Lichtgehäuse für Blinkleuchte (weiß), links**
		9EL 147 724-071	1	**Lichtgehäuse für Blinkleuchte (weiß), rechts**
C70 Cabriolet	03/98->10/05			**Zubehör:**
		8GA 006 841-121	1	1x12V21W (PY21W)
S40 I (VS)		**1AG 007 302-171**	1	**H4-Hauptscheinwerfer, links, mit Vorrichtung für Leuchtweitereglung**
S40 I (VS)	07/95->07/00	**1AG 007 302-181**	1	**H4-Hauptscheinwerfer, rechts, mit Vorrichtung für Leuchtweitereglung**
				Zubehör:
		6NM 007 282-651	1	Stellelement, Leuchtweitereglung
		8GJ 002 525-131	1	1x12V60/55W (H4)
		8GP 002 067-121	1	1x12V4W (T4W)

Hersteller Modell	Baujahr	Bestell-Nr.	Vp.	Erläuterungen
Volvo				
S40 I (VS)		**1AG 007 861-411**	1	**FF-H7-Hauptscheinwerfer, links, mit verchromter Blende, mit elektr. LWR-Steller**
S40 I (VS)	08/00->12/03	**1AG 007 861-421**	1	**FF-H7-Hauptscheinwerfer, rechts, mit verchromter Blende, mit elektr. LWR-Steller**
				Ersatzteile:
		6NM 007 878-551	1	Stellelement, Leuchtweitereglung
				Zubehör:
		8GH 007 157-121	1	2x12V55W (H7)
		8GP 002 067-121	1	1x12V4W (T4W)
S40 I (VS)	08/00->12/03	**1AG 007 861-431**	1	**FF-H7-Hauptscheinwerfer, links, mit schwarzer Blende, mit elektr. LWR-Steller**
		1AG 007 861-441	1	**FF-H7-Hauptscheinwerfer, rechts, mit schwarzer Blende, mit elektr. LWR-Steller**
				Ersatzteile:
		6NM 007 878-551	1	Stellelement, Leuchtweitereglung
				Zubehör:
		8GH 007 157-121	1	2x12V55W (H7)
		8GP 002 067-121	1	1x12V4W (T4W)
S40 I (VS)	07/95->12/03	**6NM 007 282-651**	1	**Stellelement, Leuchtweitereglung (für H4-Hauptscheinwerfer)**
S40 I (VS)	07/95->12/03	**6NM 007 878-551**	1	**Stellelement, Leuchtweitereglung (für H7- und Xenon-Hauptscheinwerfer)**
S40 I (VS)	07/95->07/00	**2BA 007 924-071**	1	**Blinkleuchte (weiß), links, mit Glühlampe**
		2BA 007 924-081	1	**Blinkleuchte (weiß), rechts, mit Glühlampe**
				Ersatzteile:
		8GA 006 841-121	1	1x12V21W (PY21W)
S70 (P80_)		**1AH 007 600-151**	1	**FF-H7-Hauptscheinwerfer, links, für Fzg. mit oder ohne Leuchtweitereglung**
S70 (P80_)	11/96->11/00	**1AH 007 600-161**	1	**FF-H7-Hauptscheinwerfer, rechts, für Fzg. mit oder ohne Leuchtweitereglung**
				Zubehör:
		8GH 007 157-121	1	2x12V55W (H7)
		8GP 003 594-121	1	1x12V5W (W5W)

Hersteller Modell	Baujahr	Bestell-Nr.	Vp.	Erläuterungen
Volvo				
S70 (P80_)		**9EL 147 723-071**	1	**Lichtgehäuse für Blinkleuchte (weiß), links**
		9EL 147 724-071	1	**Lichtgehäuse für Blinkleuchte (weiß), rechts**
S70 (P80_)	11/96->11/00			
				Zubehör:
		8GA 006 841-121	1	1x12V21W (PY21W)
S70 (P80_)	11/96->11/00	**9EL 341 325-311**	1	**Lichtgehäuse für Heckleuchte, links, Außenteil**
		9EL 341 325-321	1	**Lichtgehäuse für Heckleuchte, rechts, Außenteil**
				Zubehör:
		8GA 002 071-121	1	1x12V5W (R5W)
		8GA 002 073-121	1	2x12V21W (P21W)
S80 I (TS, XY)		**9EL 149 957-121**	1	**Lichtgehäuse für Heckleuchte, links, mit Nebelschluss- und Rückfahrlicht**
S80 I (TS, XY)	05/98->12/00	**9EL 149 958-121**	1	**Lichtgehäuse für Heckleuchte, rechts, mit Nebelschluss- und Rückfahrlicht**
				Zubehör:
		8GA 002 071-121	1	1x12V5W (R5W)
		8GA 002 073-121	1	1x12V21W (P21W)
		8GA 006 841-121	1	1x12V21W (PY21W)
		8GD 004 772-121	1	1x12V21/4W (P21/4W)
V40 (VW)		**1AG 007 302-171**	1	**H4-Hauptscheinwerfer, links, mit Vorrichtung für Leuchtweitereglung**
V40 (VW)	07/95->07/00	**1AG 007 302-181**	1	**H4-Hauptscheinwerfer, rechts, mit Vorrichtung für Leuchtweitereglung**
				Zubehör:
		6NM 007 282-651	1	Stellelement, Leuchtweitereglung
		8GJ 002 525-131	1	1x12V60/55W (H4)
		8GP 002 067-121	1	1x12V4W (T4W)
V40 (VW)	08/00->06/04	**1AG 007 861-411**	1	**FF-H7-Hauptscheinwerfer, links, mit verchromter Blende, mit elektr. LWR-Steller**
		1AG 007 861-421	1	**FF-H7-Hauptscheinwerfer, rechts, mit verchromter Blende, mit elektr. LWR-Steller**
				Ersatzteile:
		6NM 007 878-551	1	Stellelement, Leuchtweitereglung
				Zubehör:
		8GH 007 157-121	1	2x12V55W (H7)
		8GP 002 067-121	1	1x12V4W (T4W)

Hersteller Modell	Baujahr	Bestell-Nr.	Vp.	Erläuterungen
Volvo				
V40 (VW)		**1AG 007 861-431**	1	**FF-H7-Hauptscheinwerfer, links, mit schwarzer Blende, mit elektr. LWR-Steller**
V40 (VW)	08/00->06/04	**1AG 007 861-441**	1	**FF-H7-Hauptscheinwerfer, rechts, mit schwarzer Blende, mit elektr. LWR-Steller**
				Ersatzteile:
		6NM 007 878-551	1	Stellelement, Leuchtweitereglung
				Zubehör:
		8GH 007 157-121	1	2x12V55W (H7)
		8GP 002 067-121	1	1x12V4W (T4W)
V40 (VW)	07/95->	**6NM 007 282-651**	1	**Stellelement, Leuchtweitereglung (für H4-Hauptscheinwerfer)**
V40 (VW)	07/95->	**6NM 007 878-551**	1	**Stellelement, Leuchtweitereglung (für H7- und Xenon-Hauptscheinwerfer)**
V40 (VW)	07/95->07/00	**2BA 007 924-071**	1	**Blinkleuchte (weiß), links, mit Glühlampe**
		2BA 007 924-081	1	**Blinkleuchte (weiß), rechts, mit Glühlampe**
				Ersatzteile:
		8GA 006 841-121	1	1x12V21W (PY21W)
V70 I (P80_)		**1AH 007 600-151**	1	**FF-H7-Hauptscheinwerfer, links, für Fzg. mit oder ohne Leuchtweitereglung**
V70 I (P80_)	11/96->05/00	**1AH 007 600-161**	1	**FF-H7-Hauptscheinwerfer, rechts, für Fzg. mit oder ohne Leuchtweitereglung**
				Zubehör:
		8GH 007 157-121	1	2x12V55W (H7)
		8GP 003 594-121	1	1x12V5W (W5W)
V70 I (P80_)	11/96->05/00	**9EL 147 723-071**	1	**Lichtgehäuse für Blinkleuchte (weiß), links**
		9EL 147 724-071	1	**Lichtgehäuse für Blinkleuchte (weiß), rechts**
				Zubehör:
		8GA 006 841-121	1	1x12V21W (PY21W)

Hersteller Modell	Baujahr	Bestell-Nr.	Vp.	Erläuterungen
Volvo				
V70 IIII (BW)		**2VA 011 527-031**	1	**LED-Heckleuchte Außenteil, links, mit Glühlampe**
V70 IIII (BW) ab Fahrgestell-Nr. 283022	08/07->	**2VA 011 527-041**	1	**LED-Heckleuchte Außenteil, rechts, mit Glühlampe**
				Ersatzteile:
		8GA 006 841-121	1	1x12V21W (PY21W)
V70 IIII (BW) ab Fahrgestell-Nr. 175032	08/07->	**2TZ 011 528-031**	1	**LED-Heckleuchte Innenteil, links, mit Schluss-, Nebelschluss- und Rückfahrlicht, mit Glühlampen**
		2TZ 011 528-041	1	**LED-Heckleuchte Innenteil, rechts, mit Schluss-, Nebelschluss- und Rückfahrlicht, mit Glühlampen**
				Ersatzteile: 2x12V16W (HPV)
XC70 II		**2VA 011 527-031**	1	**LED-Heckleuchte Außenteil, links, mit Glühlampe**
XC70 II ab Fahrgestell-Nr. 260526, 155014	08/07->	**2VA 011 527-041**	1	**LED-Heckleuchte Außenteil, rechts, mit Glühlampe**
				Ersatzteile:
		8GA 006 841-121	1	1x12V21W (PY21W)

Hersteller Modell	Baujahr	Bestell-Nr.	Vp.	Erläuterungen
Volvo				
XC70 II		**2TZ 011 528-031**	1	**LED-Heckleuchte Innenteil, links, mit Schluss-, Nebelschluss- und Rückfahrlicht, mit Glühlampen**
XC70 II	04/07->	**2TZ 011 528-041**	1	**LED-Heckleuchte Innenteil, rechts, mit Schluss-, Nebelschluss- und Rückfahrlicht, mit Glühlampen**
ab Fahrgestell-Nr. 260526, 155014				**Ersatzteile:** 2x12V16W (HPV)
XC90 I		**2SK 011 065-031**	1	**LED-Heckleuchte, links, mit Rückfahrlicht, mit Glühlampen**
XC90 I	08/06->09/14	**2SK 011 065-041**	1	**LED-Heckleuchte, rechts, mit Rückfahrlicht, mit Glühlampen Nur lieferbar in Europa.**
				Ersatzteile:
		9EL 162 633-031	1	Lichtgehäuse, links
		9EL 162 634-041	1	Lichtgehäuse, rechts Nur lieferbar in Europa.
		8GA 002 073-121	1	1x12V21W (P21W)
		8GA 006 841-121	1	1x12V21W (PY21W)
XC90 I	08/06->09/14	**2XX 009 277-031**	1	**Attrappe, links**
		2XX 009 277-041	1	**Attrappe, rechts Nur lieferbar in Europa.**
850 (LS, LW)		**1AH 006 850-111**	1	**FF-H1-Hauptscheinwerfer, links, für Fzg. mit oder ohne Leuchtweitereglung**
850 (LS), 850 Kombi (LW)	08/93->10/97	**1AH 006 850-121**	1	**FF-H1-Hauptscheinwerfer, rechts, für Fzg. mit oder ohne Leuchtweitereglung**
				Zubehör:
		8GH 002 089-133	1	2x12V55W (H1)
		8GA 002 071-121	1	1x12V5W (R5W)

Hersteller Modell	Baujahr	Bestell-Nr.	Vp.	Erläuterungen
Volvo				
850 (LS, LW)		**9EL 142 723-011** **9EL 142 724-011**	1 1	**Lichtgehäuse für Blinkleuchte (weiß), links** **Lichtgehäuse für Blinkleuchte (weiß), rechts**
850 (LS), **850 Kombi (LW)**	08/93->10/97			
		8GA 002 073-121	1	**Zubehör:** 1x12V21W (P21W)

Scheinwerfer und Leuchten für Transporter

2

Inhaltsübersicht - Hersteller/Seite	**2.02**
Scheinwerfer und Leuchten - Verwendungsübersicht für Transporter	**2.03 - 2.35**

Übersicht Hersteller/Seite

Hersteller	Baujahr	Seite
Citroën		
Berlingo (MF, M_)	11/02->	2.03
Jumper	04/06->09/10	2.03
Fiat		
Ducato (230)	03/94->	2.03
Ducato (250)	07/06->09/10	2.03
Talento	06/16->	2.03 - 2.04
Ford		
Transit (T_)	09/85->09/92	2.04
Transit (E_)	01/91->07/00	2.04 - 2.05
Transit (F_)	01/00->07/06	2.05 - 2.06
Transit	04/06->	2.06
Transit Tourneo	07/06->	2.06
Iveco		
Daily III	05/99->07/07	2.07
Mercedes-Benz		
L 405 D - L 911 (T2/L)	01/68->12/88	2.07 - 2.09
Sprinter 901/902/903/904	02/95->05/06	2.09 - 2.11
Sprinter Classic (909)	09/13->	2.11
Sprinter (906)	09/13->01/07	2.12 - 2.15
Vario 512 D - 816 DA	09/96->	2.15 - 2.16
Vito/Mixto (W 639)	09/10->	2.16 - 2.17
Vito (W 447)	10/14->	2.17 - 2.18
207 D - 310 (T1, 601, 602)	05/77->02/96	2.18 - 2.20
407 D - 410 D (T1, TN)	07/81->06/95	2.20 - 2.21
507 D - 814 D (T2/LN1)	04/86->12/94	2.22 - 2.23
Nissan		
NV300	10/16->	2.23
NV400	11/11->	2.23
Primastar (X83)	03/01->07/06	2.24
Opel		
Movano B	05/10->	2.24
Vivaro (J7/E7/F7)	08/01->07/06	2.24 - 2.25
Vivaro II	06/14->	2.25
Peugeot		
Boxer	04/06->09/10	2.25

Hersteller	Baujahr	Seite
Renault		
Master II	07/98->10/03	2.26
Master III	02/10->	2.26
Trafic II (JL/EL/FL)	03/01->07/06	2.26 - 2.27
Trafic III (EG_, FG_, JG_)	05/14->	2.27
Volkswagen		
Crafter (2E_/2F_)	06/13->12/16	2.27 - 2.28
Crafter (SY_/SZ_)	09/16->	2.28
LT I	04/75->04/96	2.28 - 2.29
LT II	05/96->07/06	2.29
Transporter (T2)	08/71->07/79	2.30
Transporter (T3)	05/79->07/92	2.30 - 2.31
Transporter (T4)	09/90->04/03	2.31 - 2.32
Transporter (T5)	05/11->10/09	2.32 - 2.34
Transporter (T6)	04/15->	2.35

Hersteller Modell	Baujahr	Bestell-Nr.	Vp.	Erläuterungen
Citroën				
Berlingo (MF, M_)		**1EG 010 196-011**	1	**H4-Hauptscheinwerfer, links, mit Blinklicht, mit elektr. LWR-Steller**
Berlingo (MF, M_)	11/02->	**1EG 010 196-021**	1	**H4-Hauptscheinwerfer, rechts, mit Blinklicht, mit elektr. LWR-Steller**
				Zubehör:
		8GJ 002 525-131	1	1x12V60/55W (H4)
		8GA 006 841-121	1	1x12V21W (PY21W)
		8GP 003 594-121	1	1x12V5W (W5W)
Jumper		**2PT 010 043-811**	1	**Tagfahrleuchten-Set LEDayLine**
Jumper	04/06->09/10			
Fiat				
Ducato (230)		**6NH 006 393-087**	20	**Leuchtweitenregulierung (hydr.)**
Ducato (230)	03/94->			
bis Fahrgestell-Nr. 5978793				
Ducato (250)		**2PT 010 043-811**	1	**Tagfahrleuchten-Set LEDayLine**
Ducato (250)	07/06->09/10			
Talento		**1EE 011 410-251**	1	**H4-Hauptscheinwerfer, links, mit Blinklicht, mit Tagfahrlicht, mit elektr. LWR-Steller, mit Glühlampen**
Talento	06/16->	**1EE 011 410-261**	1	**H4-Hauptscheinwerfer, rechts, mit Blinklicht, mit Tagfahrlicht, mit elektr. LWR-Steller, mit Glühlampen**
				Ersatzteile:
		6NM 007 878-501	1	Stellelement, Leuchtweitereglung
		8GJ 002 525-131	1	1x12V60/55W (H4)
		8GD 008 893-002	1	1x12V21/5W (W21/5W)
		8GA 006 841-121	1	1x12V21W (PY21W)

Hersteller Modell	Baujahr	Bestell-Nr.	Vp.	Erläuterungen
Fiat				
Talento		**6NM 007 878-501**	1	**Stellelement, Leuchtweitereglung**
Talento	06/16->			
Ford				
Transit (T_)		**2VP 354 034-011**	1	**Heckleuchte, links, mit Nebelschluss- und Rückfahrlicht**
Transit (T_) Bus, Kasten	09/85->09/92	**2VP 354 034-021**	1	**Heckleuchte, rechts, mit Nebelschluss- und Rückfahrlicht**
				Zubehör:
		8GD 002 078-121	1	1x12V21/5W (P21/5W)
		8GA 002 073-121	1	3x12V21W (P21W)
Transit (E_)		**1AG 354 023-011**	1	**H4-Hauptscheinwerfer, links, für Fzg. mit Leuchtweitereglung (schwarzes Gehäuse, Kunststoffstreuscheibe)**
Transit (E_)	08/94->07/00	**1AG 354 023-021**	1	**H4-Hauptscheinwerfer, rechts, für Fzg. mit Leuchtweitereglung (schwarzes Gehäuse, Kunststoffstreuscheibe)**
				Zubehör:
		8GJ 002 525-131	1	1x12V60/55W (H4)
		8GP 003 594-121	1	1x12V5W (W5W)
Transit (E_)	08/94->07/00	**1AG 354 023-051**	1	**H4-Hauptscheinwerfer, links, für Fzg. ohne Leuchtweitereglung (schwarzes Gehäuse, Kunststoffstreuscheibe)**
		1AG 354 023-061	1	**H4-Hauptscheinwerfer, rechts, für Fzg. ohne Leuchtweitereglung (schwarzes Gehäuse, Kunststoffstreuscheibe)**
				Zubehör:
		8GJ 002 525-131	1	1x12V60/55W (H4)
		8GP 003 594-121	1	1x12V5W (W5W)
Transit (E_)	06/94->07/00	**1NE 007 517-051**	1	**FF-H3-Nebelscheinwerfer, links**
		1NE 007 517-061	1	**FF-H3-Nebelscheinwerfer, rechts**
				Zubehör:
		8GH 002 090-133	1	1x12V55W (H3)
Transit (E_)	01/91->07/00	**9EL 354 072-011**	1	**Lichtgehäuse für Blinkleuchte (gelb), links**
		9EL 354 072-021	1	**Lichtgehäuse für Blinkleuchte (gelb), rechts**
				Zubehör:
		8GA 002 073-121	1	1x12V21W (P21W)

Hersteller Modell	Baujahr	Bestell-Nr.	Vp.	Erläuterungen
Ford				
Transit (E_)		**2VP 354 034-011**	1	**Heckleuchte, links, mit Nebelschluss- und Rückfahrlicht**
Transit (E_) Transit Bus, Kasten	01/91->07/00	**2VP 354 034-021**	1	**Heckleuchte, rechts, mit Nebelschluss- und Rückfahrlicht**
				Zubehör:
		8GD 002 078-121	1	1x12V21/5W (P21/5W)
		8GA 002 073-121	1	3x12V21W (P21W)
Transit (F_)		**1EG 354 024-011**	1	**H4-Hauptscheinwerfer, links, mit Blinklicht, mit schwarzer Blende, für Fzg. ohne Leuchtweitereglung**
Transit (F_)	12/01->07/06	**1EG 354 024-021**	1	**H4-Hauptscheinwerfer, rechts, mit Blinklicht, mit schwarzer Blende, für Fzg. ohne Leuchtweitereglung**
		1EG 354 024-031	1	**H4-Hauptscheinwerfer, links, mit Blinklicht, mit schwarzer Blende, mit elektr. LWR-Steller, für Fzg. mit Leuchtweitereglung**
		1EG 354 024-041	1	**H4-Hauptscheinwerfer, rechts, mit Blinklicht, mit schwarzer Blende, mit elektr. LWR-Steller, für Fzg. mit Leuchtweitereglung**
				Zubehör:
		8GJ 002 525-131	1	1x12V60/55W (H4)
		8GD 002 078-121	1	1x12V21/5W (P21/5W)
		8GP 003 594-121	1	1x12V5W (W5W)
Transit (F_)	01/00->07/06	**1EG 354 024-111**	1	**H4-Hauptscheinwerfer, links, mit Blinklicht, mit verchromter Blende, mit elektr. LWR-Steller, für Fzg. mit Leuchtweitereglung**
		1EG 354 024-121	1	**H4-Hauptscheinwerfer, rechts, mit Blinklicht, mit verchromter Blende, mit elektr. LWR-Steller, für Fzg. mit Leuchtweitereglung**
				Zubehör:
		8GJ 002 525-131	1	1x12V60/55W (H4)
		8GD 002 078-121	1	1x12V21/5W (P21/5W)
		8GP 003 594-121	1	1x12V5W (W5W)
Transit (F_)	09/02->07/06	**2BA 010 232-011**	1	**Zusatz-Blinkleuchte (gelb), links**
Pritsche, Fahrgestell 2-türig				**Zubehör:**
		8GP 003 594-121	1	1x12V5W (W5W)

Hersteller Modell	Baujahr	Bestell-Nr.	Vp.	Erläuterungen
Ford				
Transit (F_)		**2VP 354 037-011**	1	**Heckleuchte, links, mit Nebelschluss- und Rückfahrlicht**
Transit (F_) Bus, Kasten	01/00->07/06	**2VP 354 037-021**	1	**Heckleuchte, rechts, mit Nebelschluss- und Rückfahrlicht**
				Zubehör:
		8GD 002 078-121	1	1x12V21/5W (P21/5W)
		8GA 002 073-121	1	3x12V21W (P21W)
Transit		**9EL 171 968-011**	1	**Lichtgehäuse für Heckleuchte, links, mit Nebelschluss- und Rückfahrlicht**
Transit Bus, Kasten	04/06->	**9EL 171 968-021**	1	**Lichtgehäuse für Heckleuchte, rechts, mit Nebelschluss- und Rückfahrlicht**
				Zubehör:
		8GA 002 073-121	1	2x12V21W (P21W)
		8GA 006 841-121	1	1x12V21W (PY21W)
		8GP 003 594-121	1	1x12V5W (W5W)
Transit Tourneo		**9EL 171 968-011**	1	**Lichtgehäuse für Heckleuchte, links, mit Nebelschluss- und Rückfahrlicht**
Transit Tourneo	07/06->	**9EL 171 968-021**	1	**Lichtgehäuse für Heckleuchte, rechts, mit Nebelschluss- und Rückfahrlicht**
				Zubehör:
		8GA 002 073-121	1	2x12V21W (P21W)
		8GA 006 841-121	1	1x12V21W (PY21W)
		8GP 003 594-121	1	1x12V5W (W5W)

Hersteller Modell	Baujahr	Bestell-Nr.	Vp.	Erläuterungen
Iveco				
Daily III				
Daily III **29 L, 35 C, 35 S,** **40 C, 50 C, 65 C** Kastenwagen	05/99->07/07	**2SK 008 208-051** **2SK 008 208-061** 8GA 002 071-121 8GA 002 073-121 8GA 006 841-121	1 1 1 1 1	**Heckleuchte mit Rückfahrlicht und Nebelschlusslicht, links, mit Glühlampen** **Heckleuchte mit Rückfahrlicht und Nebelschlusslicht, rechts, mit Glühlampen** **Ersatzteile:** 1x12V5W (R5W) 3x12V21W (P21W) 1x12V21W (PY21W)
Mercedes-Benz				
L 405 D - L 911 (T2/L)				
L 405 D - L 911 (T2/L) **L 405 D, L 406 D,** **L 407 D, L 408,** **L 409, L 410,** **L 508 D,** **L 608 D, L 613 D,** **L 911**	->07/81	**1AE 001 103-031** **1AE 001 103-041** 9ES 116 061-005 9ES 116 062-005 9DE 116 065-001 8GJ 002 525-131 8GP 002 067-121	1 1 5 5 1 1 1	**H4-Hauptscheinwerfer, links** **H4-Hauptscheinwerfer, rechts** **Ersatzteile:** Streuscheibe, links Streuscheibe, rechts Reflektor, links **Zubehör:** 1x12V60/55W (H4) 1x12V4W (T4W)
L 405 D - L 911 (T2/L) **L 407 D, L 409, L 410,** **L 508 D,** **L 608 D, L 613 D,** **L 911**	08/81->12/88	**1AE 003 440-611** **1AE 003 440-621** 9FH 113 447-011 8GD 002 088-141 8GD 002 088-271 8GP 002 067-121 8GP 002 067-241 **1AE 003 440-631** **1AE 003 440-641** 9ES 120 721-001 9FH 113 447-011 8GJ 002 525-131 8GJ 002 525-251 8GP 002 067-121 8GP 002 067-241	1 1 5 1 1 1 1 1 1 2 5 1 1 1 1	**Hauptscheinwerfer, links** **Hauptscheinwerfer, rechts** **Ersatzteile:** Lampenhalter **Zubehör:** 1x12V45/40W (R2) 1x24V55/50W (R2) Halogen 1x12V4W (T4W) 1x24V4W (T4W) **H4-Hauptscheinwerfer, links** **H4-Hauptscheinwerfer, rechts** **Ersatzteile:** Streuscheibe, links Lampenhalter **Zubehör:** 1x12V60/55W (H4) 1x24V75/70W (H4) 1x12V4W (T4W) 1x24V4W (T4W)

Hersteller Modell	Baujahr	Bestell-Nr.	Vp.	Erläuterungen
Mercedes-Benz				
L 405 D - L 911 (T2/L)		**2BA 001 275-011**	2	**Blinkleuchte, links** **Blinkleuchte, rechts,** **nur Ersatzteile lieferbar**
L 405 D - L 911 (T2/L)	->03/83			
				Ersatzteile:
		9EL 101 899-001	5	Lichtscheibe, links
		9EL 101 900-001	5	Lichtscheibe, rechts
				Zubehör:
		8GA 002 073-121	1	1x12V21W (P21W)
		8GA 002 073-241	1	1x24V21W (P21W)
L 405 D - L 911 (T2/L)	->06/77	**2SD 001 680-271**	1	**Heckleuchte, links**
		2SD 001 680-281	1	**Heckleuchte, rechts**
L 405 D, L 406 D, **L 407 D, L 408,** **L 409, L 410,** **L 508 D,** **L 608 D, L 613 D,** **L 911**				**Ersatzteile:**
		9EL 107 368-001	2	Lichtscheibe mit Dichtung und Schrauben, links
		9EL 111 647-001	2	Lichtscheibe mit Dichtung und Schrauben, rechts
Kastenwagen				**Zubehör:**
		8GA 002 071-131	1	1x12V10W (R10W)
		8GA 002 073-121	1	2x12V21W (P21W)
L 405 D - L 911 (T2/L)	07/77->12/88			**Heckleuchte,** **nur Ersatzteile lieferbar**
L 405 D, L 406 D, **L 407 D, L 408,** **L 409, L 410,** **L 508 D,** **L 608 D, L 613 D,** **L 911**				**Ersatzteile:**
		9EL 119 874-001	2	Lichtscheibe mit Schrauben
				Zubehör:
		8GA 002 071-131	1	1x12V10W (R10W)
		8GA 002 071-251	1	1x24V10W (R10W)
Kastenwagen		8GA 002 073-121	1	2x12V21W (P21W)
		8GA 002 073-241	1	2x24V21W (P21W)
L 405 D - L 911 (T2/L)	01/68->12/88	**2SE 001 680-291**	1	**Heckleuchte mit Kennzeichenlicht, links**
		2SD 001 680-281	1	**Heckleuchte ohne Kennzeichenlicht, rechts**
L 405 D, L 406 D, **L 407 D, L 408,** **L 409, L 410,** **L 508 D,** **L 608 D, L 613 D** **L 911**				**Ersatzteile:**
		9EL 107 368-001	2	Lichtscheibe mit Dichtung und Schrauben, links
		9EL 111 647-001	2	Lichtscheibe mit Dichtung und Schrauben, rechts
Pritschenwagen				**Zubehör:**
		8GA 002 071-131	1	1x12V10W (R10W)
		8GA 002 073-121	1	2x12V21W (P21W)

Hersteller Modell	Baujahr	Bestell-Nr.	Vp.	Erläuterungen
Mercedes-Benz				
L 405 D - L 911 (T2/L)				**Nebelschlussleuchte, nur Ersatzteile lieferbar**
L 405 D - L 911 (T2/L)	07/77->12/88			
Pritschenwagen				**Ersatzteile:**
		9EL 112 763-001	5	Lichtscheibe mit Schrauben
				Zubehör:
		8GA 002 073-121	1	1x12V21W (P21W)
		8GA 002 073-241	1	1x24V21W (P21W)
L 405 D - L 911 (T2/L)	01/68->12/88	**2KA 001 378-041**	4	**Kennzeichenleuchte**
Kastenwagen				**Zubehör:**
		8GM 002 092-121	1	1x12V5W (C5W)
		8GM 002 092-241	1	1x24V5W (C5W)
L 405 D - L 911 (T2/L)	01/68->12/88	**2KA 003 389-061**	2	**Kennzeichenleuchte**
Kastenwagen				**Ersatzteile:**
		9BG 121 587-031	2	Lichtgehäuse mit Schraube
				Zubehör:
		8GA 002 071-131	1	1x12V10W (R10W)
		8GA 002 071-251	1	1x24V10W (R10W)
L 405 D - L 911 (T2/L)	01/68->12/88	**2JA 001 357-002**	6	**Innenleuchte mit Schalter**
Kastenwagen		**2JA 001 357-012**	6	**Innenleuchte ohne Schalter**
				Zubehör:
		8GM 002 091-131	1	2x12V10W (K)
		8GM 002 091-251	1	2x24V10W (K)
Sprinter 901/902/903/904		**1AH 006 900-011**	1	**H1-Hauptscheinwerfer, links, ohne Nebellicht, mit pneum. LWR-Steller, mit Glühlampen**
Sprinter 901/902/903/904	02/95->03/00	**1AH 006 900-021**	1	**H1-Hauptscheinwerfer, rechts, ohne Nebellicht, mit pneum. LWR-Steller, mit Glühlampen**
208 D, 210 D, 212 D, 214 308 D, 310 D, 312 D, 314 408 D, 410 D, 412 D, 414		**1EH 006 900-051**	1	**H1-Hauptscheinwerfer, links, mit H1-Nebellicht, mit pneum. LWR-Steller, mit Glühlampen**
		1EH 006 900-061	1	**H1-Hauptscheinwerfer, rechts, mit H1-Nebellicht, mit pneum. LWR-Steller, mit Glühlampen**
				Ersatzteile:
		9ES 143 775-001	1	Streuscheibe, links
		9ES 143 776-001	1	Streuscheibe, rechts
		8GH 002 089-133	1	3x12V55W (H1)
		8GP 003 594-121	1	1x12V5W (W5W)

Hersteller Modell	Baujahr	Bestell-Nr.	Vp.	Erläuterungen
Mercedes-Benz				
Sprinter 901/902/903/904				
Sprinter 901/902/903/904 **208 CDI, 211 CDI,** **213 CDI, 214, 216 CDI** **308 CDI, 311 CDI,** **313 CDI, 314, 316 CDI** **408 CDI, 411 CDI,** **413 CDI, 414, 416 CDI**	04/00->08/02	**1EH 008 010-011**	1	**H1/H7-Hauptscheinwerfer, links,** **mit Blinklicht, ohne Nebellicht,** **mit elektr. LWR-Steller, mit Glühlampen**
		1EH 008 010-021	1	**H1/H7-Hauptscheinwerfer, rechts,** **mit Blinklicht, ohne Nebellicht,** **mit elektr. LWR-Steller, mit Glühlampen**
		1EH 008 010-051	1	**H1/H7-Hauptscheinwerfer, links,** **mit Blinklicht, mit H1-Nebellicht,** **mit elektr. LWR-Steller, mit Glühlampen**
		1EH 008 010-061	1	**H1/H7-Hauptscheinwerfer, rechts,** **mit Blinklicht, mit H1-Nebellicht,** **mit elektr. LWR-Steller, mit Glühlampen**
				Ersatzteile:
		8GH 007 157-121	1	1x12V55W (H7)
		8GH 002 089-133	1	2x12V55W (H1)
		8GP 003 594-121	1	1x12V5W (W5W)
		8GA 006 841-121	1	1x12V21W (PY21W)
Sprinter 901/902/903/904 **208 CDI, 211 CDI,** **213 CDI, 214, 216 CDI** **308 CDI, 311 CDI,** **313 CDI, 314, 316 CDI** **408 CDI, 411 CDI,** **413 CDI, 414, 416 CDI**	08/02->05/06	**1EH 246 047-011**	1	**FF-H7/H3-Hauptscheinwerfer, links,** **mit Blinklicht, ohne Nebellicht,** **mit elektr. LWR-Steller, mit Glühlampen**
		1EH 246 047-021	1	**FF-H7/H3-Hauptscheinwerfer, rechts,** **mit Blinklicht, ohne Nebellicht,** **mit elektr. LWR-Steller, mit Glühlampen**
		1EH 246 047-051	1	**FF-H7/H3-Hauptscheinwerfer, links,** **mit Blinklicht, mit H7-Nebellicht,** **mit elektr. LWR-Steller, mit Glühlampen**
		1EH 246 047-061	1	**FF-H7/H3-Hauptscheinwerfer, rechts,** **mit Blinklicht, mit H7-Nebellicht,** **mit elektr. LWR-Steller, mit Glühlampen**
				Ersatzteile:
		8GH 007 157-121	1	2x12V55W (H7)
		8GH 002 090-133	1	1x12V55W (H3)
		8GP 003 594-121	1	1x12V5W (W5W)
		8GA 006 841-121	1	1x12V21W (PY21W)
Sprinter 901/902/903/904	02/95->03/00	**2BA 007 016-031**	1	**Blinkleuchte (weiß), links**
		2BA 007 016-041	1	**Blinkleuchte (weiß), rechts**
				Zubehör:
		8GA 006 841-121	1	1x12V21W (PY21W)
Sprinter 901/902/903/904	02/95->05/06	**2BM 006 692-011**	1	**Zusatz-Blinkleuchte, links**
		2BM 006 692-021	1	**Zusatz-Blinkleuchte, rechts**
				Zubehör:
		8GA 002 073-121	1	1x12V21W (P21W)

Hersteller Modell	Baujahr	Bestell-Nr.	Vp.	Erläuterungen
Mercedes-Benz				
Sprinter 901/902/903/904		**2VD 008 204-111**	1	**Heckleuchte mit Kennzeichen-Nebelschluss-Rückfahr-Umriss-Seitenmarkierungslicht, mit Rückstrahler und Markierungs-rückstrahler, ohne Zentralstecker, links**
Sprinter 901/902/903/904	02/95->03/00			
208 D, 210 D, 212 D, 214 **308 D, 310 D, 312 D, 314** **408 D, 410 D, 412 D, 414**		**2VP 008 204-101**	1	**Heckleuchte mit Rückfahr-Umriss-Seitenmarkierungslicht, mit Rückstrahler und Markierungs-rückstrahler, ohne Zentralstecker, rechts**
Pritschenwagen				
				Ersatzteile:
Sprinter 901/902/903/904	04/00->05/06	9EL 152 891-001	1	Lichtscheibe mit Schrauben
208 CDI, 211 CDI, **213 CDI, 214, 216 CDI** **308 CDI, 311 CDI,** **313 CDI, 314, 316 CDI** **408 CDI, 411 CDI,** **413 CDI, 414, 416 CDI**				**Zubehör:**
		8GA 002 071-121	1	3x12V5W (R5W)
		8GA 002 073-121	1	4x12V21W (P21W)
Pritschenwagen				
Sprinter Classic (909)		**1EH 246 047-211**	1	**FF-H7/H3-Hauptscheinwerfer, links, mit Blinklicht, mit Tagfahrlicht, mit elektr. LWR-Steller, mit Glühlampen**
Sprinter Classic (909)	09/13->			
311 CDI, 411 CDI		**1EH 246 047-221**	1	**FF-H7/H3-Hauptscheinwerfer, rechts, mit Blinklicht, mit Tagfahrlicht, mit elektr. LWR-Steller, mit Glühlampen**
Fahrzeugproduktionsland Russland				
				Ersatzteile:
		8GH 007 157-121	1	1x12V55W (H7)
		8GH 002 090-133	1	1x12V55W (H3)
		8GA 006 841-121	1	1x12V21W (PY21W)
		8GD 008 893-002	1	1x12V21/5W (W21/5W)

Hersteller Modell	Baujahr	Bestell-Nr.	Vp.	Erläuterungen
Mercedes-Benz				
Sprinter (906)		**1EB 247 012-011**	1	**FF-H7-Hauptscheinwerfer, links, mit Blinklicht, ohne Nebellicht, mit elektr. LWR-Steller, mit Glühlampen**
Sprinter (906) **209 CDI, 210 CDI, 211 CDI, 213 CDI, 215 CDI, 216, 216 CDI, 218 CDI, 219 CDI, 224** **309 CDI, 310 CDI, 311 CDI, 313 CDI, 315 CDI, 316, 316 CDI, 316 LGT, 316 NGT, 318 CDI, 319 CDI, 324** **411 CDI, 413 CDI, 415 CDI, 416 CDI, 418 CDI, 419 CDI, 424** **509 CDI, 510 CDI, 511 CDI, 513 CDI, 515 CDI, 516, 516 CDI, 516 NGT, 518 CDI, 519 CDI, 524**	06/06->08/13	**1EB 247 012-021**	1	**FF-H7-Hauptscheinwerfer, rechts, mit Blinklicht, ohne Nebellicht, mit elektr. LWR-Steller, mit Glühlampen**
		1EB 247 012-051	1	**FF-H7-Hauptscheinwerfer, links, mit Blinklicht, mit H7-Nebellicht, mit elektr. LWR-Steller, mit Glühlampen**
		1EB 247 012-061	1	**FF-H7-Hauptscheinwerfer, rechts, mit Blinklicht, mit H7-Nebellicht, mit elektr. LWR-Steller, mit Glühlampen**
				Ersatzteile:
		6NM 008 830-601	1	Stellelement, Leuchtweitereglung
		8GH 007 157-121	1	3x12V55W (H7)
		8GP 003 594-121	1	1x12V5W (W5W)
		8GA 006 841-121	1	1x12V21W (PY21W)
Sprinter (906) **209 CDI, 210 CDI, 211 CDI, 213 CDI, 215 CDI, 216, 216 CDI, 218 CDI, 219 CDI, 224** **309 CDI, 310 CDI, 311 CDI, 313 CDI, 315 CDI, 316, 316 CDI, 316 LGT, 316 NGT, 318 CDI, 319 CDI, 324** **411 CDI, 413 CDI, 415 CDI, 416 CDI, 418 CDI, 419 CDI, 424** **509 CDI, 510 CDI, 511 CDI, 513 CDI, 515 CDI, 516, 516 CDI, 516 NGT, 518 CDI, 519 CDI, 524**	06/06->08/13	**1ZS 247 012-211**	1	**Bi-Xenon-Hauptscheinwerfer, links, mit Blinklicht, mit H7-Kurvenlicht, mit elektr. LWR-Steller, Xenon-Vorschaltgerät, Gasentladungslampe und Glühlampen**
		1ZS 247 012-221	1	**Bi-Xenon-Hauptscheinwerfer, rechts, mit Blinklicht, mit H7-Kurvenlicht, mit elektr. LWR-Steller, Xenon-Vorschaltgerät, Gasentladungslampe und Glühlampen**
				Ersatzteile:
		5DV 009 000-001	1	Xenon-Vorschaltgerät
		6NM 008 830-601	1	Stellelement, Leuchtweitereglung
		8GS 009 028-111	1	1x35W (D1S)
		8GH 007 157-201	1	1x12V55W (H7) Long Life
		8GA 006 841-121	1	1x12V21W (PY21W)
		8GP 003 594-121	1	1x12V5W (W5W)
Sprinter (906)	06/06->08/13	**6NM 008 830-601**	1	**Stellelement, Leuchtweitereglung (für Halogen- und Bi-Xenon-Hauptscheinwerfer)**

Hersteller Modell	Baujahr	Bestell-Nr.	Vp.	Erläuterungen
Mercedes-Benz				
Sprinter (906)		**5DV 009 000-001**	1	**Xenon-Vorschaltgerät**
Sprinter (906)	06/06->08/13			
Sprinter (906)	09/13->	**1ED 011 030-111**	1	**FF-H7-Hauptscheinwerfer, links, mit Blinklicht, mit Kurvenlicht, mit Tagfahrlicht, mit elektr. LWR-Steller, mit Glühlampen**
209 CDI, 210 CDI, 211 CDI, 213 CDI, 215 CDI, 216, 216 CDI, 218 CDI, 219 CDI, 224		**1ED 011 030-121**	1	**FF-H7-Hauptscheinwerfer, rechts, mit Blinklicht, mit Kurvenlicht, mit Tagfahrlicht, mit elektr. LWR-Steller, mit Glühlampen**
309 CDI, 310 CDI, 311 CDI, 313 CDI, 315 CDI, 316, 316 CDI, 316 LGT, 316 NGT, 318 CDI, 319 CDI, 324		**6NM 010 553-601**	1	**Stellelement, Leuchtweitereglung**
				Ersatzteile:
		8GH 007 157-121	1	2x12V55W (H7)
411 CDI, 413 CDI, 415 CDI, 416 CDI, 418 CDI, 419 CDI, 424		8GP 003 594-121	1	1x12V5W (W5W)
		8GA 006 841-121	1	1x12V21W (PY21W) 1x12V21W (W21W LL)
509 CDI, 510 CDI, 511 CDI, 513 CDI, 515 CDI, 516, 516 CDI, 516 NGT, 518 CDI, 519 CDI, 524				

Hersteller Modell	Baujahr	Bestell-Nr.	Vp.	Erläuterungen
Mercedes-Benz				
Sprinter (906)		**1EJ 011 030-311**	1	**Bi-Xenon/H7-Hauptscheinwerfer, links, mit Blinklicht, mit Kurvenlicht, mit LED-Tagfahrlicht, mit elektr. LWR-Steller, Xenon-Vorschaltgerät, Gasentladungslampe und Scheinwerferreinigungsanlage, mit Glühlampen**
Sprinter (906)	09/13->			
209 CDI, 210 CDI, 211 CDI, 213 CDI, 215 CDI, 216, 216 CDI, 218 CDI, 219 CDI, 224		**1EJ 011 030-321**	1	**Bi-Xenon/H7-Hauptscheinwerfer, rechts, mit Blinklicht, mit Kurvenlicht, mit LED-Tagfahrlicht, mit elektr. LWR-Steller, Xenon-Vorschaltgerät, Gasentladungslampe und Scheinwerferreinigungsanlage, mit Glühlampen**
309 CDI, 310 CDI, 311 CDI, 313 CDI, 315 CDI, 316, 316 CDI, 316 LGT, 316 NGT, 318 CDI, 319 CDI, 324				**Ersatzteile:**
411 CDI, 413 CDI, 415 CDI, 416 CDI, 418 CDI, 419 CDI, 424		5DV 009 610-401	1	Xenon-Vorschaltgerät
		6NM 010 553-601	1	Stellelement, Leuchtweitereglung
509 CDI, 510 CDI, 511 CDI, 513 CDI, 515 CDI, 516, 516 CDI, 516 NGT, 518 CDI, 519 CDI, 524				**Ersatzteile:**
		8GS 009 028-311	1	1x35W (D3S)
		8GH 007 157-201	1	1x12V55W (H7) Long Life
		8GA 006 841-121	1	1x12V21W (PY21W)
Sprinter (906)	09/13->	**6NM 010 553-601**	1	**Stellelement, Leuchtweitereglung (für Halogen- und Bi-Xenon-Hauptscheinwerfer)**
Sprinter (906)	09/13->	**5DV 009 610-401**	1	**Xenon-Vorschaltgerät**
Sprinter (906)	06/06->01/07	**1NB 008 275-031**	1	**H11-Nebelscheinwerfer, links, mit Glühlampe**
		1NB 008 275-041	1	**H11-Nebelscheinwerfer, rechts, mit Glühlampe**
				Ersatzteile:
		8GH 008 358-121	1	1x12V55W (H11)
Sprinter (906)	09/13->	**1N0 011 250-331**	1	**FF-HB4-Nebelscheinwerfer, links, mit Abbiegelicht**
		1N0 011 250-341	1	**FF-HB4-Nebelscheinwerfer, rechts, mit Abbiegelicht**
				Zubehör:
		8GH 005 636-121	1	1x12V51W (HB4)

Hersteller Modell	Baujahr	Bestell-Nr.	Vp.	Erläuterungen
Mercedes-Benz				
Sprinter (906)		**1N0 011 250-351**	1	**FF-HB4-Nebelscheinwerfer, links, mit Abbiegelicht**
Sprinter (906)	09/13->	**1N0 011 250-361**	1	**FF-HB4-Nebelscheinwerfer, rechts, mit Abbiegelicht**
				Zubehör:
		8GH 005 636-121	1	1x12V51W (HB4)
Vario 512 D - 816 DA		**1AH 007 774-011**	1	**H1-Hauptscheinwerfer, links, ohne Nebellicht, mit elektr. LWR-Steller**
Vario 512 D - 815 DA	09/96->	**1AH 007 774-021**	1	**H1-Hauptscheinwerfer, rechts, ohne Nebellicht, mit elektr. LWR-Steller**
512 D **612 D, 613 D, 614 D,** **615 D, 616 D, 618 D** **810 DT, 812 D/DT, 813 D/DA,** **814 D/DA, 815 D/DA,** **816 D/DA, 818 D/DA**				**H1-Hauptscheinwerfer, mit H1-Nebellicht und elektr. LWR-Steller, nur Ersatzteile lieferbar**
				Ersatzteile:
O 810, O 812, O 813, **O 814, O 815, O 816 D,** **O 818 D**		9ES 148 323-021	3	Streuscheibe, links
		9ES 148 324-021	3	Streuscheibe, rechts
				Zubehör:
		8GH 002 089-133	1	3x12V55W (H1)
		8GH 002 089-251	1	3x24V70W (H1)
		8GP 003 594-121	1	1x12V5W (W5W)
		8GP 003 594-251	1	1x24V5W (W5W)
Vario 512 D - 816 DA	09/96->	**2BA 007 775-051**	1	**Blinkleuchte (gelb), links**
		2BA 007 775-061	1	**Blinkleuchte (gelb), rechts**
				Zubehör:
		8GA 002 073-121	1	1x12V21W (P21W)
		8GA 002 073-241	1	1x24V21W (P21W)
Vario 512 D - 816 DA	09/96->	**2VD 008 204-091**	1	**Heckleuchte mit Kennzeichen-Nebelschluss-Rückfahr-Umriss-Seitenmarkierungslicht, mit Rückstrahler, Markierungsrückstrahler und Zentralstecker (mittig), links**
512 D **612 D, 613 D, 614 D,** **615 D, 616 D, 618 D** **810 DT, 812 D/DT, 813 D/DA,** **814 D/DA, 815 D/DA,** **816 D/DA, 818 D/DA**		**2VP 008 204-081**	1	**Heckleuchte mit Rückfahr-Umriss-Seitenmarkierungslicht, mit Rückstrahler, Markierungsrückstrahler und Zentralstecker (mittig), rechts**
				Ersatzteile:
O 810, O 812, O 813, **O 814, O 815, O 816 D,** **O 818 D**		9EL 152 891-001	1	Lichtscheibe mit Schrauben
				Zubehör:
		8GA 002 071-241	1	3x24V5W (R5W)
		8GA 002 073-241	1	4x24V21W (P21W)

Hersteller Modell	Baujahr	Bestell-Nr.	Vp.	Erläuterungen
Mercedes-Benz				
Vario 512 D - 816 DA		**2VB 004 887-011**	1	**Heckleuchte mit Kennzeichenlicht und Nebelschlusslicht, links**
Vario 512 D - 816 DA	09/96->	**2VA 004 887-031**	1	**Heckleuchte mit Nebelschlusslicht, links**
512 D **612 D, 613 D, 614 D,** **615 D, 616 D, 618 D** **810 DT, 812 D/DT, 813 D/DA,** **814 D/DA, 815 D/DA,** **816 D/DA, 818 D/DA**		**2VP 004 887-021**	1	**Heckleuchte mit Rückfahrlicht, rechts**
				Ersatzteile:
		9EL 131 420-001	1	Lichtscheibe mit Schrauben, links
		9EL 131 420-011	1	Lichtscheibe mit Schrauben, rechts
		9GT 141 941-001	10	Tülle (separat bestellen)
O 810, O 812, O 813, **O 814, O 815, O 816 D,** **O 818 D**				**Zubehör:**
		8GA 002 071-131	1	1x12V10W (R10W)
		8GA 002 071-251	1	1x24V10W (R10W)
Sonderausführung		8GA 002 073-121	1	3x12V21W (P21W)
		8GA 002 073-241	1	3x24V21W (P21W)
Vario 512 D - 816 DA	09/96->	**2KA 003 389-061**	2	**Kennzeichenleuchte**
				Ersatzteile:
		9BG 121 587-031	2	Lichtgehäuse mit Schraube
				Zubehör:
		8GA 002 071-131	1	1x12V10W (R10W)
		8GA 002 071-251	1	1x24V10W (R10W)
Vario 512 D - 816 DA	09/96->	**2JA 001 357-012**	6	**Innenleuchte ohne Schalter**
				Zubehör:
		8GM 002 091-131	1	2x12V10W (K)
		8GM 002 091-131	1	2x12V10W (K)
Vito/Mixto (W 639)		**1EG 246 041-011**	1	**H7-Hauptscheinwerfer, links, mit Blinklicht, mit H7-Nebelscheinwerfer, mit elektr. LWR-Steller, mit Glühlampen**
Vito/Mixto (W 639)	09/03->08/10	**1EG 246 041-021**	1	**H7-Hauptscheinwerfer, rechts, mit Blinklicht, mit H7-Nebelscheinwerfer, mit elektr. LWR-Steller, mit Glühlampen**
				Ersatzteile:
		8GH 007 157-121	1	3x12V55W (H7)
		8GP 003 594-121	1	1x12V5W (W5W)
		8GA 002 073-121	1	1x12V21W (P21W)
Vito/Mixto (W 639)	09/10->	**1EG 009 627-011**	1	**FF-H7-Hauptscheinwerfer, links, mit Blinklicht, mit Tagfahrlicht, mit H7-Nebelscheinwerfer, mit elektr. LWR-Steller, mit Glühlampen**
		1EG 009 627-021	1	**FF-H7-Hauptscheinwerfer, rechts, mit Blinklicht, mit Tagfahrlicht, mit H7-Nebelscheinwerfer, mit elektr. LWR-Steller, mit Glühlampen**
				Ersatzteile:
		8GH 007 157-121	1	3x12V55W (H7)
		8GA 006 841-121	1	1x12V21W (PY21W)
		8GP 003 594-121	1	1x12V5W (W5W)

Hersteller Modell	Baujahr	Bestell-Nr.	Vp.	Erläuterungen
Mercedes-Benz				
Vito/Mixto (W 639)				
Vito/Mixto (W 639) (+) Bi-Xenonlicht (+) Kurvenlicht	09/10->	**1ZS 009 627-311**	1	**Bi-Xenon/H7-Hauptscheinwerfer, links, mit Blinklicht, mit LED-Tagfahrlicht, mit stat. Kurvenlicht, mit H7-Nebelscheinwerfer, mit dynam. LWR-Steller, mit Xenon-Vorschaltgerät, mit Gasentladungslampe, mit Glühlampen**
		1ZS 009 627-321	1	**Bi-Xenon/H7-Hauptscheinwerfer, rechts, mit Blinklicht, mit LED-Tagfahrlicht, mit stat. Kurvenlicht, mit H7-Nebelscheinwerfer, mit dynam. LWR-Steller, mit Xenon-Vorschaltgerät, mit Gasentladungslampe, mit Glühlampen**
				Ersatzteile:
		5DV 009 610-001	1	Xenon-Vorschaltgerät
		8GS 009 028-111	1	1x35W (D1S)
		8GH 007 157-121	1	1x12V55W (H7)
		8GA 006 841-121	1	1x12V21W (PY21W)
		8GP 003 594-121	1	1x12V5W (W5W)
Vito/Mixto (W 639)	09/10->	**5DV 009 610-001**	1	**Xenon-Vorschaltgerät**
Vito/Mixto (W 639)	09/03->	**2SK 964 596-011**	1	**Heckleuchte, links, mit Nebelschluss- und Rückfahrlicht, mit Glühlampen**
		2SK 964 596-021	1	**Heckleuchte, rechts, mit Nebelschluss- und Rückfahrlicht, mit Glühlampen**
				Ersatzteile:
		8GD 002 078-121	1	1x12V21/5W (P21/5W)
		8GA 002 073-121	1	2x12V21W (P21W)
		8GA 006 841-121	1	1x12V21W (PY21W)
Vito (W 447)				
Vito (W 447)	10/14->	**1EL 011 284-511**	1	**FF-H7/H15-Hauptscheinwerfer, links, mit Blinklicht, mit Tagfahrlicht, mit elektr. LWR-Steller, mit Glühlampen**
		1EL 011 284-521	1	**FF-H7/H15-Hauptscheinwerfer, rechts, mit Blinklicht, mit Tagfahrlicht, mit elektr. LWR-Steller, mit Glühlampen**
				Ersatzteile:
		8GH 007 157-121	1	1x12V55W (H7)
		8GJ 168 119-001	1	1x12V55/15W (H15)
		8GA 006 841-121	1	1x12V21W (PY21W)

Hersteller Modell	Baujahr	Bestell-Nr.	Vp.	Erläuterungen
Mercedes-Benz				
Vito (W 447)				
Vito (W 447)	10/14->	**1EX 011 284-711**	1	**LED-Hauptscheinwerfer, links, mit LED-Blinklicht, mit LED-Tagfahrlicht, ohne LED-Steuergeräte**
(+) LED Intelligent Light System		**1EX 011 284-721**	1	**LED-Hauptscheinwerfer, rechts, mit LED-Blinklicht, mit LED-Tagfahrlicht, ohne LED-Steuergeräte**
207 D - 310 (T1, 601, 602)				
207 D - 308 (T1, 601, 602-Reihe)	05/77->12/80	**1AE 001 103-031**	1	**H4-Hauptscheinwerfer, links**
		1AE 001 103-041	1	**H4-Hauptscheinwerfer, rechts**
207 D, 208, 307 D, 308				**Ersatzteile:**
		9ES 116 061-005	5	Streuscheibe, links
		9ES 116 062-005	5	Streuscheibe, rechts
		9DE 116 065-001	1	Reflektor, links
				Zubehör:
		8GJ 002 525-131	1	1x12V60/55W (H4)
		8GP 002 067-121	1	1x12V4W (T4W)
207 D - 310 (T1, 601, 602-Reihe)	01/81->02/96	**1AE 003 440-611**	1	**Hauptscheinwerfer, links**
		1AE 003 440-621	1	**Hauptscheinwerfer, rechts**
207 D, 208, 307 D, 308	01/81->12/88			**Ersatzteile:**
		9FH 113 447-011	5	Lampenhalter
209 D, 210, 309 D, 310, 310 D	08/81->12/88			
				Zubehör:
208 D, 210 D, 210, 308 D, 310 D, 310	01/89->02/96	8GD 002 088-141	1	1x12V45/40W (R2)
		8GD 002 088-271	1	1x24V55/50W (R2) Halogen
		8GP 002 067-121	1	1x12V4W (T4W)
		8GP 002 067-241	1	1x24V4W (T4W)
		1AE 003 440-631	1	**H4-Hauptscheinwerfer, links**
		1AE 003 440-641	1	**H4-Hauptscheinwerfer, rechts**
				Ersatzteile:
		9ES 120 721-001	2	Streuscheibe, links
		9FH 113 447-011	5	Lampenhalter
				Zubehör:
		8GJ 002 525-131	1	1x12V60/55W (H4)
		8GJ 002 525-251	1	1x24V75/70W (H4)
		8GP 002 067-121	1	1x12V4W (T4W)
		8GP 002 067-241	1	1x24V4W (T4W)
		8GJ 002 525-251	1	1x24V75/70W (H4)
		8GP 002 067-121	1	1x12V4W (T4W)
		8GP 002 067-241	1	1x24V4W (T4W)
207 D - 310 (T1, 601, 602-Reihe)	01/81->02/96	**1ND 122 390-001**	1	**H3-Nebelscheinwerfereinsatz**
				Zubehör:
		8GH 002 090-133	1	1x12V55W (H3)
		8GH 002 090-251	1	1x24V70W (H3)

Hersteller Modell	Baujahr	Bestell-Nr.	Vp.	Erläuterungen
Mercedes-Benz				
207 D - 310 (T1, 601, 602)		**2BA 003 197-021**	1	**Blinkleuchte, rechts**
207 D - 310 **(T1, 601, 602-Reihe)**	05/77->02/96			**Zubehör:**
		8GA 002 073-121	1	1x12V21W (P21W)
		8GA 002 073-241	1	1x24V21W (P21W)
207 D - 310 **(T1, 601, 602-Reihe)**	05/77->02/96	**2BM 002 652-051**	1	**Zusatz-Blinkleuchte**
				Zubehör:
		8GA 002 073-121	1	1x12V21W (P21W)
		8GA 002 073-241	1	1x24V21W (P21W)
207 D - 310 **(T1, 601, 602-Reihe)**	05/94->02/96	**2BM 006 692-011**	1	**Zusatz-Blinkleuchte, links**
		2BM 006 692-021	1	**Zusatz-Blinkleuchte, rechts**
				Zubehör:
		8GA 002 073-121	1	1x12V21W (P21W)
		8GA 002 073-241	1	1x24V21W (P21W)
207 D - 310 **(T1, 601, 602-Reihe)**	05/77->02/89	**2SE 001 680-291**	1	**Heckleuchte, links,** **mit Kennzeichenlicht**
		2SD 001 680-281	1	**Heckleuchte, rechts,** **mit Kennzeichenlicht**
207 D, 208, 307 D, 308	05/77->02/89			
209 D, 210, **309 D, 310**	08/81->02/89			**Ersatzteile:**
		9EL 107 368-001	2	Lichtscheibe mit Dichtung und Schrauben, links
Fahrgestell, Kipper, Pritschenwagen		9EL 111 647-001	2	Lichtscheibe mit Dichtung und Schrauben, rechts
				Zubehör:
		8GA 002 071-131	1	1x12V10W (R10W)
		8GA 002 073-121	1	2x12V21W (P21W)
207 D - 310 **(T1, 601, 602-Reihe)**	03/89->02/96	**2VB 004 887-011**	1	**Heckleuchte, links,** **mit Kennzeichenlicht und Nebelschlusslicht**
208 D, 210 D, 210, **308 D, 310 D, 310**		**2VA 004 887-031**	1	**Heckleuchte, links,** **mit Nebelschlusslicht**
Fahrgestell, Kipper, Pritschenwagen		**2VP 004 887-021**	1	**Heckleuchte, rechts,** **mit Rückfahrlicht**
				Ersatzteile:
		9EL 131 420-001	1	Lichtscheibe mit Schrauben, links
		9EL 131 420-011	1	Lichtscheibe mit Schrauben, rechts
		9GT 141 941-001	10	Tülle (separat bestellen)
				Zubehör:
		8GA 002 071-131	1	1x12V10W (R10W)
		8GA 002 071-251	1	1x24V10W (R10W)
		8GA 002 073-121	1	3x12V21W (P21W)
		8GA 002 073-241	1	3x24V21W (P21W)

Hersteller Modell	Baujahr	Bestell-Nr.	Vp.	Erläuterungen
Mercedes-Benz				
207 D - 310 (T1, 601, 602)		**2JA 001 357-012**	6	**Innenleuchte ohne Schalter**
207 D - 310 (T1, 601, 602-Reihe)	05/77->02/96			**Zubehör:**
		8GM 002 091-131	1	2x12V10W (K)
		8GM 002 091-251	1	2x24V10W (K)
407 D - 410 D (T1, TN)		**1AE 003 440-611**	1	**Hauptscheinwerfer, links**
		1AE 003 440-621	1	**Hauptscheinwerfer, rechts**
407 D - 410 D (T1, TN-Reihe) 407 D, 408 D, 409 D, 410 D, 410	07/81->06/95			**Ersatzteile:**
		9FH 113 447-011	5	Lampenhalter
				Zubehör:
		8GD 002 088-141	1	1x12V45/40W (R2)
		8GD 002 088-271	1	1x24V55/50W (R2) Halogen
		8GP 002 067-121	1	1x12V4W (T4W)
		8GP 002 067-241	1	1x24V4W (T4W)
		1AE 003 440-631	1	**H4-Hauptscheinwerfer, links**
		1AE 003 440-641	1	**H4-Hauptscheinwerfer, rechts**
				Ersatzteile:
		9ES 120 721-001	2	Streuscheibe, links
		9FH 113 447-011	5	Lampenhalter
				Zubehör:
		8GJ 002 525-131	1	1x12V60/55W (H4)
		8GJ 002 525-251	1	1x24V75/70W (H4)
		8GP 002 067-121	1	1x12V4W (T4W)
		8GP 002 067-241	1	1x24V4W (T4W)
407 D - 410 D (T1, TN-Reihe)	07/81->06/95	**1ND 122 390-001**	1	**H3-Nebelscheinwerfereinsatz**
				Zubehör:
		8GH 002 090-133	1	1x12V55W (H3)
		8GH 002 090-251	1	1x24V70W (H3)
407 D - 410 D (T1, TN-Reihe)	07/81->06/95	**2BA 003 197-021**	1	**Blinkleuchte, rechts**
				Zubehör:
		8GA 002 073-121	1	1x12V21W (P21W)
		8GA 002 073-241	1	1x24V21W (P21W)
407 D - 410 D (T1, TN-Reihe)	07/81->06/95	**2BM 002 652-051**	1	**Zusatz-Blinkleuchte**
				Zubehör:
		8GA 002 073-121	1	1x12V21W (P21W)
		8GA 002 073-241	1	1x24V21W (P21W)

Hersteller Modell	Baujahr	Bestell-Nr.	Vp.	Erläuterungen
Mercedes-Benz				
407 D - 410 D (T1, TN)				
407 D - 410 D **(T1, TN-Reihe)**	05/94->06/95	**2BM 006 692-011** **2BM 006 692-021**	1 1	**Zusatz-Blinkleuchte, links** **Zusatz-Blinkleuchte, rechts**
				Zubehör:
		8GA 002 073-121 8GA 002 073-241	1 1	1x12V21W (P21W) 1x24V21W (P21W)
407 D - 410 D **(T1, TN-Reihe)** **407 D, 408 D, 409 D,** **410 D, 410** Fahrgestell, Kipper, Pritschenwagen	07/81->02/89	**2SE 001 680-291** **2SD 001 680-281**	1 1	**Heckleuchte, links,** **mit Kennzeichenlicht** **Heckleuchte, rechts,** **mit Kennzeichenlicht**
				Ersatzteile:
		9EL 107 368-001 9EL 111 647-001	2 2	Lichtscheibe mit Dichtung und Schrauben, links Lichtscheibe mit Dichtung und Schrauben, rechts
				Zubehör:
		8GA 002 071-131 8GA 002 073-121	1 1	1x12V10W (R10W) 2x12V21W (P21W)
407 D - 410 D **(T1, TN-Reihe)** **407 D, 408 D, 409 D,** **410 D, 410** Fahrgestell, Kipper, Pritschenwagen	03/89->06/95	**2VB 004 887-011** **2VA 004 887-031** **2VP 004 887-021**	1 1 1	**Heckleuchte, links,** **mit Kennzeichenlicht und Nebelschlusslicht** **Heckleuchte, links,** **mit Nebelschlusslicht** **Heckleuchte, rechts,** **mit Rückfahrlicht**
				Ersatzteile:
		9EL 131 420-001 9EL 131 420-011 9GT 141 941-001	1 1 10	Lichtscheibe mit Schrauben, links Lichtscheibe mit Schrauben, rechts Tülle (separat bestellen)
				Zubehör:
		8GA 002 071-131 8GA 002 071-251 8GA 002 073-121 8GA 002 073-241	1 1 1 1	1x12V10W (R10W) 1x24V10W (R10W) 3x12V21W (P21W) 3x24V21W (P21W)
407 D - 410 D **(T1, TN-Reihe)**	07/81->06/95	**2JA 001 357-012**	6	**Innenleuchte ohne Schalter**
				Zubehör:
		8GM 002 091-131 8GM 002 091-251	1 1	2x12V10W (K) 2x24V10W (K)

Hersteller Modell	Baujahr	Bestell-Nr.	Vp.	Erläuterungen
Mercedes-Benz				
507 D - 814 D (T2/LN1)		**1AE 003 440-671**	1	**H4-Hauptscheinwerfer, links, ohne Vorrichtung für Leuchtweitereglung**
507 D - 814 D (T2/LN1)	04/86->12/94	**1AE 003 440-681**	1	**H4-Hauptscheinwerfer, rechts, ohne Vorrichtung für Leuchtweitereglung**
507 D, 508 D, 510, 609 D, 611 D, 709 D, 711 D, 714 D, 809 D, 811 D, 814 D		**1AE 003 440-451**	1	**H4-Hauptscheinwerfer, links, mit Vorrichtung für Leuchtweitereglung**
		1AE 003 440-461	1	**H4-Hauptscheinwerfer, rechts, mit Vorrichtung für Leuchtweitereglung**
O 609 D, O 611 D, O 614 D	07/87->12/92			**Ersatzteile:**
		9ES 126 471-001	10	Streuscheibe, links
		9ES 126 472-001	10	Streuscheibe, rechts
		9FH 113 447-011	5	Lampenhalter
				Zubehör:
		8GJ 002 525-131	1	1x12V60/55W (H4)
		8GJ 002 525-251	1	1x24V75/70W (H4)
		8GP 002 067-121	1	1x12V4W (T4W)
		8GP 002 067-241	1	1x24V4W (T4W)
507 D - 814 D (T2/LN1)	04/86->12/94	**1ND 122 390-001**	1	**H3-Nebelscheinwerfereinsatz**
				Zubehör:
		8GH 002 090-133	1	1x12V55W (H3)
		8GH 002 090-251	1	1x24V70W (H3)
507 D - 814 D (T2/LN1)	04/86->12/94	**2BM 002 652-051**	1	**Zusatz-Blinkleuchte**
Pritschenwagen				**Zubehör:**
		8GA 002 073-121	1	1x12V21W (P21W)
		8GA 002 073-241	1	1x24V21W (P21W)
507 D - 814 D (T2/LN1)	04/86->12/94	**2BM 002 652-071**	1	**Zusatz-Blinkleuchte, links**
		2BM 002 652-081	1	**Zusatz-Blinkleuchte, rechts**
Kastenwagen				**Zubehör:**
		8GA 002 073-121	1	1x12V21W (P21W)
		8GA 002 073-241	1	1x24V21W (P21W)
507 D - 814 D (T2/LN1)	04/86->12/94	**2VB 004 887-011**	1	**Heckleuchte mit Kennzeichenlicht und Nebelschlusslicht, links**
507 D, 508 D, 510, 609 D, 611 D, 709 D, 711 D, 714 D, 809 D, 811 D, 814 D		**2VA 004 887-031**	1	**Heckleuchte mit Nebelschlusslicht, links**
		2VP 004 887-021	1	**Heckleuchte mit Rückfahrlicht, rechts**
Pritschenwagen Kastenwagen				**Ersatzteile:**
		9EL 131 420-001	1	Lichtscheibe mit Schrauben, links
		9EL 131 420-011	1	Lichtscheibe mit Schrauben, rechts
O 609 D, O 611 D, O 614 D	07/87->12/92			**Zubehör:**
		9GT 141 941-001	10	Tülle
		8GA 002 071-131	1	1x12V10W (R10W)
		8GA 002 071-251	1	1x24V10W (R10W)
		8GA 002 073-121	1	3x12V21W (P21W)
		8GA 002 073-241	1	3x24V21W (P21W)

Hersteller Modell	Baujahr	Bestell-Nr.	Vp.	Erläuterungen
Mercedes-Benz				
507 D - 814 D (T2/LN1)		**2KA 003 389-061**	2	**Kennzeichenleuchte**
507 D - 814 D (T2/LN1)	04/86->12/94			**Ersatzteile:**
		9BG 121 587-031	2	Lichtgehäuse mit Schraube
Kastenwagen				**Zubehör:**
O 609 D, O 611 D, **O 614 D**	07/87->12/92	8GA 002 071-131 8GA 002 071-251	1 1	1x12V10W (R10W) 1x24V10W (R10W)
507 D - 814 D (T2/LN1)	04/86->12/94	**2XS 004 237-291**	1	**Umrissleuchte (weiß), links, für vorderen Anbau**
		2XS 004 237-301	1	**Umrissleuchte (weiß), rechts, für vorderen Anbau**
				Zubehör:
		8GA 002 071-121 8GA 002 071-241	1 1	1x12V5W (R5W) 1x24V5W (R5W)
507 D - 814 D (T2/LN1)	04/86->12/94	**2XS 004 237-311**	1	**Umrissleuchte (rot), links, für hinteren Anbau**
		2XS 004 237-321	1	**Umrissleuchte (rot), rechts, für hinteren Anbau**
				Zubehör:
		8GA 002 071-121 8GA 002 071-241	1 1	1x12V5W (R5W) 1x24V5W (R5W)
507 D - 814 D (T2/LN1)	04/86->12/94	**2JA 001 357-002**	6	**Innenleuchte mit Schalter**
		2JA 001 357-012	6	**Innenleuchte ohne Schalter**
				Zubehör:
		8GM 002 091-131	1	2x12V10W (K)
Nissan				
NV300		**6NM 007 878-501**	1	**Stellelement, Leuchtweitereglung**
NV300	10/16->			
NV400		**2VA 010 110-051**	1	**Heckleuchte, links, mit Nebelschlusslicht, mit Glühlampen**
NV400 **Bus, Kastenwagen**	11/11->	**2VA 010 110-061**	1	**Heckleuchte, rechts, mit Nebelschlusslicht, mit Glühlampen**
				Ersatzteile:
		8GD 002 078-121 8GA 002 073-121 8GA 006 841-121	1 1 1	1x12V21/5W (P21/5W) 2x12V21W (P21W) 1x12V21W (PY21W)

Nissan - Opel

Hersteller Modell	Baujahr	Bestell-Nr.	Vp.	Erläuterungen
Nissan				
Primastar (X83)		**1EH 354 541-011**	1	**H4-Hauptscheinwerfer, links, mit Blinklicht (weiß), mit elektr. LWR-Steller**
Primastar (X83)	08/06->	**1EH 354 541-021**	1	**H4-Hauptscheinwerfer, rechts, mit Blinklicht (weiß), mit elektr. LWR-Steller**
				Zubehör:
		8GJ 002 525-131	1	1x12V60/55W (H4)
		8GA 006 841-121	1	1x12V21W (PY21W)
		8GP 003 594-121	1	1x12V5W (W5W)
Primastar (X83)	03/01->07/06	**6NM 007 878-501**	1	**Stellelement, Leuchtweitereglung**
Opel				
Movano B		**1ER 010 117-091**	1	**H7/H1-Hauptscheinwerfer, links, mit Blinklicht, mit Tagfahrlicht, ohne elektr. LWR-Steller**
Movano B	05/10->	**1ER 010 117-101**	1	**H7/H1-Hauptscheinwerfer, rechts, mit Blinklicht, mit Tagfahrlicht, ohne elektr. LWR-Steller**
				Zubehör:
		8GH 007 157-121	1	1x12V55W (H7)
		8GH 002 089-133	1	1x12V55W (H1)
		8GA 006 841-121	1	1x12V21W (PY21W)
		8GA 002 073-121	1	1x12V21W (P21W)
		8GP 003 594-121	1	1x12V5W (W5W)
Movano B **Bus, Kastenwagen**	05/10->	**2VA 010 110-051**	1	**Heckleuchte, links, mit Nebelschlusslicht, mit Glühlampen**
		2VA 010 110-061	1	**Heckleuchte, rechts, mit Nebelschlusslicht, mit Glühlampen**
				Ersatzteile:
		8GD 002 078-121	1	1x12V21/5W (P21/5W)
		8GA 002 073-121	1	2x12V21W (P21W)
		8GA 006 841-121	1	1x12V21W (PY21W)
Vivaro (J7/E7/F7)		**1EH 354 541-011**	1	**H4-Hauptscheinwerfer, links, mit Blinklicht (weiß), mit elektr. LWR-Steller**
Vivaro (J7/E7/F7) ab Fahrgestell-Nr. 7V600001, 7Y000001	08/06->	**1EH 354 541-021**	1	**H4-Hauptscheinwerfer, rechts, mit Blinklicht (weiß), mit elektr. LWR-Steller**
				Zubehör:
		8GJ 002 525-131	1	1x12V60/55W (H4)
		8GA 006 841-121	1	1x12V21W (PY21W)
		8GP 003 594-121	1	1x12V5W (W5W)

Hersteller Modell	Baujahr	Bestell-Nr.	Vp.	Erläuterungen
Opel				
Vivaro (J7/E7/F7)		**6NM 007 878-501**	1	**Stellelement, Leuchtweitereglung**
Vivaro (J7/E7/F7)	08/01->07/06			
Vivaro II		**1EE 011 565-011**	1	**H4-Hauptscheinwerfer, links, mit Blinklicht, mit Tagfahrlicht, mit elektr. LWR-Steller, mit Glühlampen**
Vivaro II	06/14->	**1EE 011 565-021**	1	**H4-Hauptscheinwerfer, rechts, mit Blinklicht, mit Tagfahrlicht, mit elektr. LWR-Steller, mit Glühlampen**
				Ersatzteile:
		6NM 007 878-501	1	Stellelement, Leuchtweitereglung
		8GJ 002 525-131	1	1x12V60/55W (H4)
		8GD 008 893-002	1	1x12V21/5W (W21/5W)
		8GA 006 841-121	1	1x12V21W (PY21W)
Vivaro II	06/14->	**1EE 011 565-051**	1	**H4-Hauptscheinwerfer, links, mit Blinklicht, mit LED-Tagfahrlicht, mit elektr. LWR-Steller, mit LED-Steuergerät, mit Glühlampen**
		1EE 011 565-061	1	**H4-Hauptscheinwerfer, rechts, mit Blinklicht, mit LED-Tagfahrlicht, mit elektr. LWR-Steller, mit LED-Steuergerät, mit Glühlampen**
				Ersatzteile:
		6NM 007 878-501	1	Stellelement, Leuchtweitereglung
		8GJ 002 525-131	1	1x12V60/55W (H4)
		8GD 008 893-002	1	1x12V21/5W (W21/5W)
		8GA 006 841-121	1	1x12V21W (PY21W)
Vivaro II	06/14->	**6NM 007 878-501**	1	**Stellelement, Leuchtweitereglung**
Peugeot				
Boxer		**2PT 010 043-811**	1	**Tagfahrleuchten-Set LEDayLine**
Boxer	04/06->09/10			

Hersteller Modell	Baujahr	Bestell-Nr.	Vp.	Erläuterungen
Renault				
Master II		**6NM 007 878-501**	1	**Stellelement, Leuchtweitereglung**
Master II	07/98->10/03			
Master III		**1ER 010 117-091**	1	**H7/H1-Hauptscheinwerfer, links, mit Blinklicht, mit Tagfahrlicht, ohne elektr. LWR-Steller**
Master III	02/10->	**1ER 010 117-101**	1	**H7/H1-Hauptscheinwerfer, rechts, mit Blinklicht, mit Tagfahrlicht, ohne elektr. LWR-Steller**
				Zubehör:
		8GH 007 157-121	1	1x12V55W (H7)
		8GH 002 089-133	1	1x12V55W (H1)
		8GA 006 841-121	1	1x12V21W (PY21W)
		8GA 002 073-121	1	1x12V21W (P21W)
		8GP 003 594-121	1	1x12V5W (W5W)
Master III **Bus, Kastenwagen**	02/10->	**2VA 010 110-051**	1	**Heckleuchte, links, mit Nebelschlusslicht, mit Glühlampen**
		2VA 010 110-061	1	**Heckleuchte, rechts, mit Nebelschlusslicht, mit Glühlampen**
				Ersatzteile:
		8GD 002 078-121	1	1x12V21/5W (P21/5W)
		8GA 002 073-121	1	2x12V21W (P21W)
		8GA 006 841-121	1	1x12V21W (PY21W)
Trafic II (JL/EL/FL)		**1EH 354 541-011**	1	**H4-Hauptscheinwerfer, links, mit Blinklicht (weiß), mit elektr. LWR-Steller**
Trafic II (JL/EL/FL)	08/06->	**1EH 354 541-021**	1	**H4-Hauptscheinwerfer, rechts, mit Blinklicht (weiß), mit elektr. LWR-Steller**
				Zubehör:
		8GJ 002 525-131	1	1x12V60/55W (H4)
		8GA 006 841-121	1	1x12V21W (PY21W)
		8GP 003 594-121	1	1x12V5W (W5W)
Trafic II (JL/EL/FL)	03/01->11/04	**6NM 007 878-501**	1	**Stellelement, Leuchtweitereglung**

Hersteller Modell	Baujahr	Bestell-Nr.	Vp.	Erläuterungen
Renault				
Trafic II (JL/EL/FL)		**6NM 007 878-561**	1	**Stellelement, Leuchtweitereglung**
Trafic II (JL/EL/FL)	11/04->07/06			
Trafic III (EG_, FG_, JG_)		**1EE 011 410-211**	1	**H4-Hauptscheinwerfer, links, mit Blinklicht, mit Tagfahrlicht, mit elektr. LWR-Steller, mit Glühlampen**
Trafic III (EG_, FG_, JG_)	05/14->	**1EE 011 410-221**	1	**H4-Hauptscheinwerfer, rechts, mit Blinklicht, mit Tagfahrlicht, mit elektr. LWR-Steller, mit Glühlampen**
				Ersatzteile:
		6NM 007 878-501	1	Stellelement, Leuchtweitereglung
		8GJ 002 525-131	1	1x12V60/55W (H4)
		8GD 008 893-002	1	1x12V21/5W (W21/5W)
		8GA 006 841-121	1	1x12V21W (PY21W)
Trafic III (EG_, FG_, JG_)	05/14->	**6NM 007 878-501**	1	**Stellelement, Leuchtweitereglung**
Volkswagen				
Crafter (2E_/2F_)		**1ER 247 017-051**	1	**FF-H7-Hauptscheinwerfer, links, mit Blinklicht, mit elektr. LWR-Steller, mit Glühlampen**
Crafter (2E_/2F_)	04/06->05/13	**1ER 247 017-061**	1	**FF-H7-Hauptscheinwerfer, rechts, mit Blinklicht, mit elektr. LWR-Steller, mit Glühlampen**
				Ersatzteile:
		6NM 008 830-601	1	Stellelement, Leuchtweitereglung
		8GH 007 157-121	1	2x12V55W (H7)
		8GA 006 841-121	1	1x12V21W (PY21W)
		8GP 003 594-121	1	1x12V5W (W5W)
Crafter (2E_/2F_)	06/13->12/16	**1ER 011 592-051**	1	**FF-H7-Hauptscheinwerfer, links, mit Blinklicht, mit Tagfahrlicht, mit elektr. LWR-Steller, mit Glühlampen**
		1ER 011 592-061	1	**FF-H7-Hauptscheinwerfer, rechts, mit Blinklicht, mit Tagfahrlicht, mit elektr. LWR-Steller, mit Glühlampen**
				Ersatzteile:
		6NM 008 830-601	1	Stellelement, Leuchtweitereglung
		8GH 007 157-121	1	2x12V55W (H7)
		8GA 006 841-121	1	1x12V21W (PY21W)
		8GD 008 893-002	1	1x12V21/5W (W21/5W)

Hersteller Modell	Baujahr	Bestell-Nr.	Vp.	Erläuterungen
Volkswagen				
Crafter (2E_/2F_)		**6NM 008 830-601**	1	**Stellelement, Leuchtweitereglung**
Crafter (2E_/2F_)	04/06->12/16			
Crafter (2E_/2F_)	04/06->05/13	**1N0 271 247-051**	1	**FF-HB4-Nebelscheinwerfer, links, mit Glühlampe**
		1N0 271 247-061	1	**FF-HB4-Nebelscheinwerfer, rechts, mit Glühlampe**
				Ersatzteile:
		8GH 005 636-121	1	1x12V51W (HB4)
Crafter (2E_/2F_)	06/13->12/16	**1N0 011 250-311**	1	**FF-HB4-Nebelscheinwerfer, links, mit Abbiegelicht**
		1N0 011 250-321	1	**FF-HB4-Nebelscheinwerfer, rechts, mit Abbiegelicht**
				Zubehör:
		8GH 005 636-121	1	1x12V51W (HB4)
Crafter (SY_/SZ_)		**6NM 010 553-601**	1	**Stellelement, Leuchtweitereglung (für Halogen-Hauptscheinwerfer)**
Crafter (SY_/SZ_)	09/16->			
LT I		**1A8 003 060-541**	1	**Hauptscheinwerfer**
LT I	04/75->08/85			**Ersatzteile:**
		1A8 121 149-001	1	Scheinwerfereinsatz
		9GH 116 966-011	10	Kappe
		9FF 126 444-001	10	Lampenfassung für Begrenzungslicht
				Zubehör:
		8GD 002 088-141	1	1x12V45/40W (R2) Halogen
		8GP 002 067-121	1	1x12V4W (T4W)
		1A8 003 060-551	1	**H4-Hauptscheinwerfer**
				Ersatzteile:
		1A8 121 150-001	1	Scheinwerfereinsatz
		9GH 116 966-011	10	Kappe
				Zubehör:
		9FF 126 444-001	10	Lampenfassung für Begrenzungslicht
		8GJ 002 525-131	1	1x12V60/55W (H4)
		8GP 002 067-121	1	1x12V4W (T4W)

Hersteller Modell	Baujahr	Bestell-Nr.	Vp.	Erläuterungen
Volkswagen				
LT I				**Heckleuchte mit Rückfahrlicht, nur Ersatzteile lieferbar**
LT I	10/75->01/93			
Kastenwagen		9EL 113 065-001	1	**Ersatzteile:** Lichtscheibe
		8GD 002 078-121	1	**Zubehör:** 1x12V21/5W (P21/5W)
		8GA 002 073-121	1	2x12V21W (P21W)
LT I	83->04/96			**Heckleuchte, nur Ersatzteile lieferbar**
Pritschenwagen				
		9EL 122 689-051	2	**Ersatzteile:** Lichtscheibe für Schluss-Rückstrahler-Brems-Blink-Rückfahrlicht
		9EL 122 689-021	2	Lichtscheibe für Schluss-Rückstrahler-Brems-Blink-Rückfahr-Nebelschlusslicht
		8GA 002 071-131	1	**Zubehör:** 1x12V10W (R10W)
		8GA 002 073-121	1	4x12V21W (P21W)
LT I	04/75->04/96	**2JA 002 931-031**	5	**Innenleuchte**
		8GM 002 091-131	1	**Zubehör:** 1x12V10V (K)
LT II		**9EL 270 197-011**	1	**Lichtgehäuse für Heckleuchte, links, mit Nebelschluss- und Rückfahrlicht**
LT II	05/96->07/06	**9EL 270 198-011**	1	**Lichtgehäuse für Heckleuchte, rechts, mit Nebelschluss- und Rückfahrlicht**
Bus, Kastenwagen				
		8GD 002 078-241	1	**Zubehör:** 1x24V21/5W (P21/5W)
		8GA 002 073-241	1	3x24V21W (P21W)
LT II	05/96->07/06	**2VD 008 204-131**	1	**Heckleuchte mit Kennzeichen-Nebelschluss-Rückfahr-Umriss-Seitenmarkierungslicht, mit Rückstrahler und Markierungs-rückstrahler, links**
Pritschenwagen, Fahrgestell mit Fahrerhaus		**2VP 008 204-121**	1	**Heckleuchte mit Rückfahr-Umriss-Seitenmarkierungslicht, mit Rückstrahler und Markierungs-rückstrahler, rechts**
		9EL 152 889-001	1	**Ersatzteile:** Lichtscheibe mit Schrauben
		8GA 002 071-241	1	**Zubehör:** 3x24V5W (R5W)
		8GA 002 073-241	1	4x24V21W (P21W)

Hersteller Modell	Baujahr	Bestell-Nr.	Vp.	Erläuterungen
Volkswagen				
Transporter (T2)		**1A8 003 060-541**	1	**Hauptscheinwerfer**
Transporter (T2)	08/73->07/79			**Ersatzteile:**
		1A8 121 149-001	1	Scheinwerfereinsatz
		9GH 116 966-011	10	Kappe
		9FF 126 444-001	10	Lampenfassung für Begrenzungslicht
				Zubehör:
		8GD 002 088-141	1	1x12V45/40W (R2) Halogen
		8GP 002 067-121	1	1x12V4W (T4W)
		1A8 003 060-551	1	**H4-Hauptscheinwerfer**
				Ersatzteile:
		1A8 121 150-001	1	Scheinwerfereinsatz
		9GH 116 966-011	10	Kappe
				Zubehör:
		9FF 126 444-001	10	Lampenfassung für Begrenzungslicht
		8GJ 002 525-131	1	1x12V60/55W (H4)
		8GP 002 067-121	1	1x12V4W (T4W)
Transporter (T2)	08/71->07/79			**Heckleuchte mit Rückfahrlicht, nur Ersatzteile lieferbar**
				Ersatzteile:
		9EL 113 065-001	1	Lichtscheibe
				Zubehör:
		8GD 002 078-121	1	1x12V21/5W (P21/5W)
		8GA 002 073-121	1	2x12V21W (P21W)
Transporter (T3)		**1A8 003 564-391**	1	**H4-Hauptscheinwerfer, links**
		1A8 003 564-401	1	**H4-Hauptscheinwerfer, rechts**
Transporter (T3)	05/79->07/92			**Ersatzteile:**
		9DS 122 409-011	1	Reflektor mit Streuscheibe
		9GH 116 966-011	10	Kappe
		9FF 126 444-001	10	Lampenfassung für Begrenzungslicht
				Zubehör:
		8GJ 002 525-131	1	1x12V60/55W (H4)
		8GP 002 067-121	1	1x12V4W (T4W)
Transporter (T3)	05/79->07/92			**Heckleuchte, mit Nebelschluss- und Rückfahrlicht, nur Ersatzteile lieferbar**
				Ersatzteile:
		9EL 122 149-011	1	Lichtgehäuse, links
		9EL 122 150-011	1	Lichtgehäuse, rechts
				Zubehör:
		8GA 002 071-131	1	1x12V10W (R10W)
		8GA 002 073-121	1	4x12V21W (P21W)

Hersteller Modell	Baujahr	Bestell-Nr.	Vp.	Erläuterungen
Volkswagen				
Transporter (T3)		**2JA 002 931-031**	5	**Innenleuchte**
Transporter (T3)	05/79->07/92			**Zubehör:**
		8GM 002 091-131	1	1x12V10W (K)
Transporter (T4)		**1AJ 006 051-211**	1	**H4-Hauptscheinwerfer, links, für Fzg. mit Leuchtweitereglung**
Transporter (T4)	09/90->04/03	**1AJ 006 051-221**	1	**H4-Hauptscheinwerfer, rechts, für Fzg. mit Leuchtweitereglung**
PR-Nr. AC0 mit kurzem Vorderbau				**Ersatzteile:**
		1AJ 136 501-021	1	Scheinwerfereinsatz, links
		1AJ 136 502-021	1	Scheinwerfereinsatz, rechts
				Zubehör:
		6NM 007 282-211	1	Stellelement, Leuchtweitereglung ->2001
		8GJ 002 525-131	1	1x12V60/55W (H4)
		8GP 002 067-121	1	1x12V4W (T4W)
Transporter (T4)	01/96->01	**6NM 007 282-211**	1	**Stellelement, Leuchtweitereglung**
Fahrgestell-Nr. 70-T-200 001 -> 70-1-048 000				
Transporter (T4) **bis 1.65t** **(kurzer Radstand)**	09/90->	**1NL 006 250-051**	1	**DE-H3-Nebelscheinwerfer, links**
		1NL 006 250-061	1	**DE-H3-Nebelscheinwerfer, rechts**
				Zubehör:
		8GH 002 090-133	1	1x12V55W (H3)
Transporter (T4)	09/90->04/03	**9EL 136 401-011**	1	**Lichtgehäuse für Blinkleuchte (gelb), links**
		9EL 136 402-011	1	**Lichtgehäuse für Blinkleuchte (gelb), rechts**
PR-Nr. AC0 mit kurzem Vorderbau				**Zubehör:**
		8GA 002 073-121	1	1x12V21W (P21W)
Transporter (T4)	09/90->04/03	**9EL 146 371-001**	1	**Lichtgehäuse für Heckleuchte (gelb/rot), links**
		9EL 146 372-001	1	**Lichtgehäuse für Heckleuchte (gelb/rot), rechts**
				Zubehör:
		8GD 002 078-121	1	1x12V21/5W (P21/5W)
		8GA 002 073-121	1	2x12V21W (P21W)

Hersteller Modell	Baujahr	Bestell-Nr.	Vp.	Erläuterungen
Volkswagen				
Transporter (T4)		**9EL 146 373-001**	1	**Lichtgehäuse für Nebelschlussleuchte**
Transporter (T4)	09/90->04/03			**Zubehör:**
		8GA 002 073-121	1	1x12V21W (P21W)
Transporter (T4)	09/90->04/03			**Heckleuchte, nur Ersatzteile lieferbar**
Pritschenwagen				**Ersatzteile:**
		9EL 122 689-051	2	Lichtscheibe für Schluss-Rückstrahler-Brems-Blink-Rückfahrlicht
		9EL 122 689-021	2	Lichtscheibe für Schluss-Rückstrahler-Brems-Blink-Rückfahr-Nebelschlusslicht
				Zubehör:
		8GA 002 071-131	1	1x12V10W (R10W)
		8GA 002 073-121	1	4x12V21W (P21W)
Transporter (T5)		**5DV 009 935-031**	1	**Xenon-Vorschaltgerät**
Transporter (T5)	05/11->			
ab Fahrgestell-Nr. 7H-C-000 001				
Transporter (T5)	04/03->	**1N0 270 481-051**	1	**FF-HB4-Nebelscheinwerfer, links, mit Glühlampe**
bis Fahrgestell-Nr. 7H-5-020 000, 7J-5-015 000		**1N0 270 481-061**	1	**FF-HB4-Nebelscheinwerfer, rechts, mit Glühlampe**
				Ersatzteile:
		8GH 005 636-121	1	1x12V51W (HB4)
Transporter (T5)	04/03->10/09	**1N0 271 247-051**	1	**FF-HB4-Nebelscheinwerfer, links, mit Glühlampe**
Fahrgestell-Nr. 7H-5-020 001, -> 7H-A-050 000, 7J-5-015 001 -> 7J-A-010 000		**1N0 271 247-061**	1	**FF-HB4-Nebelscheinwerfer, rechts, mit Glühlampe**
				Ersatzteile:
		8GH 005 636-121	1	1x12V51W (HB4)

Hersteller Modell	Baujahr	Bestell-Nr.	Vp.	Erläuterungen
Volkswagen				
Transporter (T5)		**1N0 010 375-311**	1	**FF-HB4-Nebelscheinwerfer, links, mit Abbiegelicht**
Transporter (T5)	10/09->	**1N0 010 375-321**	1	**FF-HB4-Nebelscheinwerfer, rechts, mit Abbiegelicht**
ab Fahrgestell-Nr. 7H-A-200 001, 7J-A-200 001		**Ersatzteile:** 8GH 005 636-121	 1	 1x12V51W (HB4)
Transporter (T5) Fzg. mit Heckklappe	04/03->10/09	**2SK 008 579-091**	1	**Heckleuchte (gelb/rot), links, mit Nebelschluss- und Rückfahrlicht, mit Glühlampen**
		2SK 008 579-101	1	**Heckleuchte (gelb/rot), rechts, mit Nebelschluss- und Rückfahrlicht, mit Glühlampen**
		Ersatzteile: 8GA 002 073-121 8GD 004 772-121	 1 1	 3x12V21W (P21W) 1x12V21/4W (P21/4W)
Transporter (T5) Fzg. mit Heckklappe	04/03->	**2SK 008 579-131**	1	**Heckleuchte (rot/weiß), links, mit Nebelschluss- und Rückfahrlicht, mit Glühlampen**
		2SK 008 579-141	1	**Heckleuchte (rot/weiß), rechts, mit Nebelschluss- und Rückfahrlicht, mit Glühlampen**
		Ersatzteile: 8GA 002 073-121 8GD 004 772-121	 1 1	 3x12V21W (P21W) 1x12V21/4W (P21/4W)
Transporter (T5) Fzg. mit Heckklappe	04/03->	**2SK 008 579-151**	1	**Heckleuchte (rauchglasfarbig/rot), links, mit Nebelschluss- und Rückfahrlicht, mit Glühlampen**
		Ersatzteile: 8GD 002 078-121 8GA 002 073-121	 1 1	 1x12V21/5W (P21/5W) 2x12V21W (P21W) 1x12V21W (P21W) Silver Vision

2

Hersteller Modell	Baujahr	Bestell-Nr.	Vp.	Erläuterungen
Volkswagen				
Transporter (T5)				
Transporter (T5) Fzg. mit Flügeltüren	04/03->10/09	**2SK 008 579-111** **2SK 008 579-121** 8GA 002 073-121 8GD 004 772-121	1 1 1 1	**Heckleuchte (gelb/rot), links, mit Nebelschluss- und Rückfahrlicht, mit Glühlampen** **Heckleuchte (gelb/rot), rechts, mit Nebelschluss- und Rückfahrlicht, mit Glühlampen** **Ersatzteile:** 3x12V21W (P21W) 1x12V21/4W (P21/4W)
Transporter (T5) Fzg. mit Flügeltüren	08->	**2SK 008 579-211** **2SK 008 579-221** 8GD 004 772-121 8GA 002 073-121	1 1 1 1	**Heckleuchte (rot/weiß), links, mit Nebelschluss- und Rückfahrlicht, mit Glühlampen** **Heckleuchte (rot/weiß), rechts, mit Nebelschluss- und Rückfahrlicht, mit Glühlampen** **Ersatzteile:** 1x12V21/4W (P21/4W) 2x12V21W (P21W) 1x12V21W (PY21W) Long Life
Transporter (T5) Fzg. mit Heckklappe	10/09->	**2SK 010 318-071** **2SK 010 318-081** 8GD 002 078-121 8GA 002 073-121 8GA 002 071-131	1 1 1 1 1	**Heckleuchte (rot/weiß), links, mit Nebelschluss- und Rückfahrlicht, mit Glühlampen** **Heckleuchte (rot/weiß), rechts, mit Nebelschluss- und Rückfahrlicht, mit Glühlampen** **Ersatzteile:** 1x12V21/5W (P21/5W) 2x12V21W (P21W) 1x12V21W (PY21W) Long Life 1x12V10W (R10W)
Transporter (T5) Fzg. mit Heckklappe	10/09->	**2SK 010 318-091** **2SK 010 318-101** 8GD 002 078-121 8GA 002 073-121 8GA 002 071-131	1 1 1 1 1	**Heckleuchte (dunkelrot/weiß), links, mit Nebelschluss- und Rückfahrlicht, mit Glühlampen** **Heckleuchte (dunkelrot/weiß), rechts, mit Nebelschluss- und Rückfahrlicht, mit Glühlampen** **Ersatzteile:** 1x12V21/5W (P21/5W) 2x12V21W (P21W) 1x12V21W (PY21W) Long Life 1x12V10W (R10W)

Hersteller Modell	Baujahr	Bestell-Nr.	Vp.	Erläuterungen
Volkswagen				
Transporter (T6)		**2SK 012 338-031**	1	**Heckleuchte, links, mit Nebelschluss- und Rückfahrlicht, mit Glühlampen**
Transporter (T6)	04/15->	**2SK 012 338-041**	1	**Heckleuchte, rechts, mit Nebelschluss- und Rückfahrlicht, mit Glühlampen**
Fzg. mit Hecktüren				**Ersatzteile:**
		8GD 004 772-121	1	1x12V21/4W (P21/4W)
		8GA 008 246-001	1	2x12V16W (W16W) 1x12V16W (WY16W) Long Life
		8GP 003 594-121	1	2x12V5W (W5W)

2

Scheinwerfer und Leuchten für Nkw und Busse

Inhaltsübersicht - Hersteller/Seite	**3.02 - 3.03**
Scheinwerfer und Leuchten - Verwendungsübersicht für Nkw und Busse	**3.04 - 3.125**

3

Übersicht Hersteller/Seite

Hersteller	Baujahr	Seite
DAF		
Ältere Modelle		3.04
CF	05/13->	3.04 - 3.06
CF 65, CF 75, CF 85	04/12->	3.06 - 3.08
F 2100 - F 2800	->8/85	3.09
LF	05/13->	3.09 - 3.10
LF 45, LF 55	01/01->	3.10 - 3.11
XF	10/12->	3.12 - 3.13
XF 95	09/02->12/06	3.13 - 3.14
XF 105	04/12->	3.14 - 3.16
65, 75, 85	01/93->02/98	3.16 - 3.17
65 CF, 75 CF, 85 CF	02/98->12/00	3.17
95	09/87->01/98	3.18
95 XF	01/97->09/02	3.18 - 3.19
EvoBus		
Citaro (O 530)	01/98->	3.19 - 3.20
Setra S 300	09/91->	3.20
Setra S 300 NC	09/91->	3.21
S 400		3.21
Iveco		
EuroCargo 60 E - 320 E	01/91->	3.21
EuroStar LD 190 - LD 440	01/93->	3.22
EuroTech MH 180 - MT 400	01/92->	3.22
EuroTrakker MP 190 - MP 410	01/93->	3.22
Stralis	02/02->	3.22
75-9 A - 160 M13 FS	09/75->	3.23
120-13 ANW - 330-30 ANW	01/83->	3.24 - 3.25
130 D - 310 D (P/PA-Reihe)	01/71->12/82	3.26 - 3.28
130 D 9 FL - 340 D 22	05/73->	3.28 - 3.29
180-24 - 320 M (T-Reihe)		3.30 - 3.31
MAN		
EL		3.31 - 3.32
EM	10/93->06/97	3.32
HOCL		3.32
Lion's City	->00/09	3.33
Lion's Coach		3.34
Lion's Comfort		3.35
Lion's Star		3.36
NG 242 - SÜ 240		3.37 - 3.38
ÜL 242, ÜL 292, VÖV-Bus		3.38

Hersteller	Baujahr	Seite
MAN		
ÜL 313/353		3.38
8.103 - 12.225 (L 2000)	10/93->	3.39 - 3.40
7.150 - 12.250 (TGL)	01/14->	3.41 - 3.42
12.240 - 26.340 (TGM)	01/14->	3.43 - 3.44
10.136 F (G)	10/79->08/87	3.44
10.136 F, 10.150 F (G 90)	10/79->91	3.45
12.145 - 26.285 (M 2000 L)	08/95->	3.45 - 3.46
12.224 - 25.285 (M 2000 M)	08/95->12/05	3.46 - 3.47
12.136 - 48.321 (F8, F9)	01/84->	3.48 - 3.50
12.192 - 24.272 (M 90)	08/88->91/00	3.51 - 3.52
19.242 - 48.462 (F 90)	06/86->91/00	3.53 - 3.56
18.273 - 41.464 (F 2000)	01/94->	3.56 - 3.59
18.310 - 41.660 (TGA)	04/00->05/05	3.60 - 3.63
18.320 - 41.540 (TGS)	08/07->	3.63 - 3.65
18.360 - 41.680 (TGX)	01/14->	3.65 - 3.67
MAN/VW		
6.90 F - 9.136 F	10/79->08/87	3.67
6.90 F - 9.150 F	10/79->91	3.68
Mercedes-Benz		
Actros	09/96->10/02	3.68 - 3.69
Actros MP2/MP3	10/02->06/08	3.70 - 3.74
Atego	01/98->10/04	3.75
Atego II	10/04->	3.76
Axor	01/02->10/04	3.76
Axor II	10/04->	3.77 - 3.78
Citaro (O 530)	01/98->	3.78 - 3.79
Conecto (O 345)	11/01->	3.79 - 3.80
Econic	03/98->	3.80 - 3.81
Econic 2	04/13->	3.81 - 3.82
Intouro	01/05->	3.82
LP 608 - LP 1113 (LP)	10/69->12/84	3.83
O 303		3.84
O 304		3.84
O 307	->12/87	3.85
O 309	01/68->02/89	3.85 - 3.86
O 330	01/90->	3.87
O 340	01/91->08/95	3.87
O 402	10/85->12/91	3.87 - 3.88
O 403	01/95->12/06	3.88

Übersicht Hersteller/Seite

Hersteller	Baujahr	Seite
Mercedes-Benz		
O 404	09/91->10/99	3.88
O 405	09/84->	3.88 - 3.89
O 405 VÖV II	01/84->	3.89 - 3.91
O 407	03/87->11/01	3.91 - 3.92
O 408	08/95->	3.92
Tourino (O 510)	10/03->	3.92 - 3.93
Tourismo (O 350)	08/95->	3.93
Travego (O 580)	10/99->	3.93
Unimog	08/90->	3.94 - 3.97
709 - 2024 (LK/LN2)	01/84->12/98	3.97 - 3.100
1013 - 3850 (NG)	08/73->08/88	3.100 - 3.104
1222 - 4850 (MK, SK)	07/87->09/96	3.105 - 3.108
Renault Trucks		
C-Serie	01/13->	3.109
D-Serie	01/13->	3.109
Magnum	12/98->09/04	3.109 - 3.110
Premium		3.110
Premium II Distribution	10/05->	3.110
Premium II Lander	10/06->	3.111
Premium II Route	10/05->	3.111
Scania		
Ältere Modelle		3.111
P 93 - T 143 (Baureihe 3)	01/88->12/96	3.112
P 94 - T 164 (Baureihe 4)	09/95->09/04	3.112 - 3.113
P 230 - T 470	03/04->09/06	3.113 - 3.114
Volvo		
B5 - B9		3.114 - 3.115
B12		3.115 - 3.116
B13		3.116
F 10 - F 16	08/77->	3.116 - 3.117
FH	09/08->12	3.117 - 3.118
FH 12, FH 16	10/93->04/05	3.118 - 3.119
FL	03/00->	3.119
FL 4, FL 6	10/85->	3.119 - 3.120
FL 7 - FL 12	10/85->07/93	3.120
FLC	09/96->09/00	3.120 - 3.121
FM	06/10->	3.121 - 3.122
FM 7	10/98->12/01	3.122 - 3.123
FM 9	12/01->09/05	3.123

Hersteller	Baujahr	Seite
Volvo		
FM 12	10/98->09/05	3.123 - 3.124
FS 7		3.124
7500 - 9900		3.124 - 3.125

Hersteller Modell	Baujahr	Bestell-Nr.	Vp.	Erläuterungen
DAF				
Ältere Modelle		**2SE 997 088-001**	1	**Heckleuchte mit Kennzeichenlicht**
Ältere Modelle				**Zubehör:**
		8GA 002 071-251	1	2x24V10W (R10W)
		8GA 002 073-241	1	2x24V21W (P21W)
CF		**1ED 010 116-511**	1	**H1/H7-Hauptscheinwerfer, links, mit Blinklicht, mit LED-Tagfahrlicht, ohne Leuchtweitereglung, mit 24V-Glühlampen**
CF	05/13->			
(-) Fzg. mit Streuscheiben-reinigungsanlage		**1ED 010 116-521**	1	**H1/H7-Hauptscheinwerfer, rechts, mit Blinklicht, mit LED-Tagfahrlicht, ohne Leuchtweitereglung, mit 24V-Glühlampen**
		1ED 010 116-531	1	**H1/H7-Hauptscheinwerfer, links, mit Blinklicht, mit LED-Tagfahrlicht, mit Leuchtweitereglung und 24V-Glühlampen**
		1ED 010 116-541	1	**H1/H7-Hauptscheinwerfer, rechts, mit Blinklicht, mit LED-Tagfahrlicht, mit Leuchtweitereglung und 24V-Glühlampen**
				Ersatzteile:
		8GH 007 157-231	1	1x24V70W (H7) Long Life
		8GH 002 089-251	1	1x24V70W (H1)
		8GA 006 841-241	1	1x24V21W (PY21W)
CF	05/13->	**1ND 010 223-311**	1	**FF-H11-Nebelscheinwerfer, links, mit Glühlampe**
		1ND 010 223-321	1	**FF-H11-Nebelscheinwerfer, rechts, mit Glühlampe**
		1ND 010 223-331	1	**FF-H11-Nebelscheinwerfer, links, mit Kurvenlicht, mit Glühlampe**
		1ND 010 223-341	1	**FF-H11-Nebelscheinwerfer, rechts, mit Kurvenlicht, mit Glühlampe**
				Ersatzteile:
		8GH 008 358-241	1	1x24V70W (H11)

Hersteller Modell	Baujahr	Bestell-Nr.	Vp.	Erläuterungen
DAF				
CF		**2VD 011 511-231**	1	**Hybrid Heckleuchte mit LED-Kennzeichen-Nebelschluss-Rückfahr-LED-Umriss-LED-Seitenmarkierungslicht, mit Rückstrahler und Markierungsrückstrahler, mit Glühlampen, links**
CF	05/13->	**2VP 011 511-241**	1	**Hybrid Heckleuchte mit Nebelschluss-Rückfahr-LED-Umriss-LED-Seitenmarkierungslicht, mit Rückstrahler und Markierungs-rückstrahler, mit Glühlampen, rechts**
		2VP 011 511-281	1	**Hybrid Heckleuchte mit Nebelschluss-Rückfahr-LED-Umriss-LED-Seitenmarkierungslicht, mit Rückstrahler und Markierungs-rückstrahler, mit Glühlampen, mit Rückfahrwarner, rechts**
				Hybrid Heckleuchten paarweise austauschen
				Zubehör:
		8KA 211 923-002	2	Leitungsadapter, Elektrosatz, mit 7-poligem DIN-Steckanschluss und 8-poligem HDSCS-Steckanschluss
				Ersatzteile:
		9EL 194 229-001	1	Lichtscheibe mit Schrauben
		8GA 006 841-241	1	1x24V21W (PY21W)

Hersteller Modell	Baujahr	Bestell-Nr.	Vp.	Erläuterungen
DAF				
CF				
CF **Euro 6-Fahrzeuge** (Software-Update notwendig)	05/13->	**2VD 012 381-211**	1	**LED-Heckleuchte mit Kennzeichen-Nebelschluss-Rückfahr-Umriss-Seitenmarkierungslicht, mit Markierungsrückstrahler und seitlichem HDSCS-Stecker (8-polig), links**
		2VP 012 381-221	1	**LED-Heckleuchte mit Nebelschluss-Rückfahr-Umriss-Seitenmarkierungslicht, mit Markierungsrückstrahler und seitlichem HDSCS-Stecker (8-polig), rechts**
		2VP 012 381-241	1	**LED-Heckleuchte mit Nebelschluss-Rückfahr-Umriss-Seitenmarkierungslicht, mit Markierungsrückstrahler, seitlichem HDSCS-Stecker (8-polig) und Rückfahrwarner, rechts**
		2VD 012 381-251	1	**LED-Heckleuchte mit Kennzeichen-Nebelschluss-Rückfahr-Umriss-Seitenmarkierungslicht, mit Markierungsrückstrahler und rückwärtigem HDSCS-Stecker (8-polig), links**
		2VP 012 381-261	1	**LED-Heckleuchte mit Nebelschluss-Rückfahr-Umriss-Seitenmarkierungslicht, mit Markierungsrückstrahler und rückwärtigem HDSCS-Stecker (8-polig), rechts**
		2VP 012 381-281	1	**LED-Heckleuchte mit Nebelschluss-Rückfahr-Umriss-Seitenmarkierungslicht, mit Markierungsrückstrahler, rückwärtigem HDSCS-Stecker (8-polig) und Rückfahrwarner, rechts**
				LED-Heckleuchten paarweise austauschen
				Zubehör:
		5DS 009 602-001	1	LED-Blinkleuchten-Steuergerät, 24V
		4DW 009 492-011	1	LED-Blinkgeber, 24V
		8KA 211 923-002	2	Leitungsadapter, Elektrosatz, mit 7-poligem DIN-Steckanschluss und 8-poligem HDSCS-Steckanschluss
				Ersatzteile:
		9EL 208 551-001	1	Lichtscheibe
CF 65, CF 75, CF 85				
CF 65, CF 75, CF 85	01/01->05/13	**1EJ 247 046-031**	1	**H1/H7-Hauptscheinwerfer, links, mit Blinklicht, ohne Leuchtweitereglung, mit 24V-Glühlampen**
		1EJ 247 046-041	1	**H1/H7-Hauptscheinwerfer, rechts, mit Blinklicht, ohne Leuchtweitereglung, mit 24V-Glühlampen**
		1EJ 247 046-011	1	**H1/H7-Hauptscheinwerfer, links, mit Blinklicht, mit Leuchtweitereglung und 24V-Glühlampen**
		1EJ 247 046-021	1	**H1/H7-Hauptscheinwerfer, rechts, mit Blinklicht, mit Leuchtweitereglung und 24V-Glühlampen**
				Ersatzteile:
		8GH 007 157-231	1	1x24V70W (H7) Long Life
		8GH 002 089-251	1	1x24V70W (H1)
		8GA 002 073-251	1	1x24V21W (P21W)
		8GP 003 594-251	1	1x24V5W (W5W)

Hersteller Modell	Baujahr	Bestell-Nr.	Vp.	Erläuterungen
DAF				
CF 65, CF 75, CF 85				**H1-Nebel-/H3-Fernscheinwerfer, mit 24V-Glühlampen, nur Ersatzteile lieferbar**
CF 65, CF 75, CF 85	01/01->			
				Ersatzteile:
		9BG 147 497-002	1	Gehäuse mit Scheinwerfereinsatz und 24V-Glühlampen, links, Tragrahmen gehört nicht zum Lieferumfang
		9BG 147 498-002	1	Gehäuse mit Scheinwerfereinsatz und 24V-Glühlampen, rechts, Tragrahmen gehört nicht zum Lieferumfang
		8GH 002 089-251	1	1x24V70W (H1)
		8GH 002 090-251	1	1x24V70W (H3)
CF 65, CF 75, CF 85	01/06->05/13	**1PE 965 410-131**	1	**H3-Nebel-/Fernscheinwerfer, links, mit 24V-Glühlampen**
		1PE 965 410-141	1	**H3-Nebel-/Fernscheinwerfer, rechts, mit 24V-Glühlampen**
				Ersatzteile:
		8GH 002 090-251	1	2x24V70W (H3)
CF 65, CF 75, CF 85	01/01->05/13	**2VD 008 204-251**	1	**Heckleuchte mit Kennzeichen-Nebelschluss- Rückfahr-Umriss-Seitenmarkierungslicht, mit Rückstrahler und Markierungs- rückstrahler, links**
		2VP 008 204-241	1	**Heckleuchte mit Nebelschluss- Rückfahr-Umriss-Seitenmarkierungslicht, mit Rückstrahler und Markierungs- rückstrahler, links/rechts**
				Ersatzteile:
		9EL 152 889-001	1	Lichtscheibe mit Schrauben
				Zubehör:
		8GA 002 071-241	1	3x24V5W (R5W)
		8GA 002 073-241	1	4x24V21W (P21W)

Hersteller Modell	Baujahr	Bestell-Nr.	Vp.	Erläuterungen
DAF				
CF 65, CF 75, CF 85		**2VD 012 381-311**	1	**LED-Heckleuchte mit Kennzeichen-Nebelschluss-Rückfahr-Umriss-Seitenmarkierungslicht, mit Markierungsrückstrahler und seitlichem DIN-Stecker (7-polig), links**
CF 65, CF 75, CF 85	09/09->03/12			
Euro 5-Fahrzeuge mit DIN-Stecker		**2VP 012 381-321**	1	**LED-Heckleuchte mit Nebelschluss-Rückfahr-Umriss-Seitenmarkierungslicht, mit Markierungsrückstrahler und seitlichem DIN-Stecker (7-polig), rechts**
		2VP 012 381-341	1	**LED-Heckleuchte mit Nebelschluss-Rückfahr-Umriss-Seitenmarkierungslicht, mit Markierungsrückstrahler, seitlichem DIN-Stecker (7-polig) und Rückfahrwarner, rechts**
		2VD 012 381-351	1	**LED-Heckleuchte mit Kennzeichen-Nebelschluss-Rückfahr-Umriss-Seitenmarkierungslicht, mit Markierungsrückstrahler und rückwärtigem DIN-Stecker (7-polig), links**
		2VP 012 381-361	1	**LED-Heckleuchte mit Nebelschluss-Rückfahr-Umriss-Seitenmarkierungslicht, mit Markierungsrückstrahler und rückwärtigem DIN-Stecker (7-polig), rechts**
		2VP 012 381-381	1	**LED-Heckleuchte mit Nebelschluss-Rückfahr-Umriss-Seitenmarkierungslicht, mit Markierungsrückstrahler, rückwärtigem DIN-Stecker (7-polig) und Rückfahrwarner, rechts**
				LED-Heckleuchten paarweise austauschen
				Zubehör:
		5DS 009 602-001	1	LED-Blinkleuchten-Steuergerät, 24V
		4DW 009 492-011	1	LED-Blinkgeber, 24V
		8KA 211 923-002	2	Leitungsadapter, Elektrosatz, mit 7-poligem DIN-Steckanschluss und 8-poligem HDSCS-Steckanschluss
				Ersatzteile:
		9EL 208 551-001	1	Lichtscheibe
CF 65, CF 75, CF 85	04/12->05/13	**2VD 011 511-231**	1	**Hybrid Heckleuchte mit LED-Kennzeichen-Nebelschluss-Rückfahr-LED-Umriss-LED-Seitenmarkierungslicht, mit Rückstrahler und Markierungsrückstrahler, mit Glühlampen, links**
		2VP 011 511-241	1	**Hybrid Heckleuchte mit Nebelschluss-Rückfahr-LED-Umriss-LED-Seitenmarkierungslicht, mit Rückstrahler und Markierungsrückstrahler, mit Glühlampen, rechts**
		2VP 011 511-281	1	**Hybrid Heckleuchte mit Nebelschluss-Rückfahr-LED-Umriss-LED-Seitenmarkierungslicht, mit Rückstrahler und Markierungsrückstrahler, mit Glühlampen, mit Rückfahrwarner, rechts**
				Hybrid Heckleuchten paarweise austauschen
				Zubehör:
		8KA 211 923-002	2	Leitungsadapter, Elektrosatz, mit 7-poligem DIN-Steckanschluss und 8-poligem HDSCS-Steckanschluss
				Ersatzteile:
		9EL 194 229-001	1	Lichtscheibe mit Schrauben
		8GA 002 073-241	1	1x24V21W (P21W)

Hersteller Modell	Baujahr	Bestell-Nr.	Vp.	Erläuterungen
DAF				
F 2100 - F 2800		**1A6 003 939-021**	1	**H4-Hauptscheinwerfer, ohne Vorrichtung für Leuchtweitereglung**
F 2100 - F 2800		**1A6 003 939-071**	1	**H4-Hauptscheinwerfer, mit Vorrichtung für Leuchtweitereglung**
F 2100, F 2200, F 2300, F 2400, F 2500	08/85->			**Zubehör:**
F 2800	->08/87	9GH 118 017-021	10	Kappe
		9GT 104 802-001	10	Tülle
		8GJ 002 525-251	1	1x24V75/70W (H4)
		8GP 002 067-241	1	1x24V4W (T4W)
F 2100 - F 2800		**1F6 003 939-031**	1	**H1-Fernlichteinsatz**
F 2100, F 2200, F 2300, F 2400, F 2500	08/85->			**Zubehör:**
		8GH 002 089-251	1	1x24V70W (H1)
F 2800	->08/87			
LF		**1EJ 011 287-131**	1	**H1/H7-Hauptscheinwerfer, links, mit Blinklicht, mit LED-Tagfahrlicht, ohne Leuchtweitereglung, mit 24V-Glühlampen**
LF	05/13->	**1EJ 011 287-141**	1	**H1/H7-Hauptscheinwerfer, rechts, mit Blinklicht, mit LED-Tagfahrlicht, ohne Leuchtweitereglung, mit 24V-Glühlampen**
				Ersatzteile:
		8GH 007 157-231	1	1x24V70W (H7) Long Life
		8GH 002 089-251	1	1x24V70W (H1)
		8GA 006 841-241	1	1x24V21W (PY21W)
LF	05/13->	**1ND 010 223-311**	1	**FF-H11-Nebelscheinwerfer, links, mit Glühlampe**
		1ND 010 223-321	1	**FF-H11-Nebelscheinwerfer, rechts, mit Glühlampe**
		1ND 010 223-331	1	**FF-H11-Nebelscheinwerfer, links, mit Kurvenlicht, mit Glühlampe**
		1ND 010 223-341	1	**FF-H11-Nebelscheinwerfer, rechts, mit Kurvenlicht, mit Glühlampe**
				Ersatzteile:
		8GH 008 358-241	1	1x24V70W (H11)

Hersteller Modell	Baujahr	Bestell-Nr.	Vp.	Erläuterungen
DAF				
LF				
LF **Euro 6-Fahrzeuge** (Software-Update notwendig)	05/13->	**2VD 012 381-211**	1	**LED-Heckleuchte mit Kennzeichen-Nebelschluss-Rückfahr-Umriss-Seitenmarkierungslicht, mit Markierungsrückstrahler und seitlichem HDSCS-Stecker (8-polig), links**
		2VP 012 381-221	1	**LED-Heckleuchte mit Nebelschluss-Rückfahr-Umriss-Seitenmarkierungslicht, mit Markierungsrückstrahler und seitlichem HDSCS-Stecker (8-polig), rechts**
		2VP 012 381-241	1	**LED-Heckleuchte mit Nebelschluss-Rückfahr-Umriss-Seitenmarkierungslicht, mit Markierungsrückstrahler, seitlichem HDSCS-Stecker (8-polig) und Rückfahrwarner, rechts**
		2VD 012 381-251	1	**LED-Heckleuchte mit Kennzeichen-Nebelschluss-Rückfahr-Umriss-Seitenmarkierungslicht, mit Markierungsrückstrahler und rückwärtigem HDSCS-Stecker (8-polig), links**
		2VP 012 381-261	1	**LED-Heckleuchte mit Nebelschluss-Rückfahr-Umriss-Seitenmarkierungslicht, mit Markierungsrückstrahler und rückwärtigem HDSCS-Stecker (8-polig), rechts**
		2VP 012 381-281	1	**LED-Heckleuchte mit Nebelschluss-Rückfahr-Umriss-Seitenmarkierungslicht, mit Markierungsrückstrahler, rückwärtigem HDSCS-Stecker (8-polig) und Rückfahrwarner, rechts**
				LED-Heckleuchten paarweise austauschen
				Zubehör:
		5DS 009 602-001	1	LED-Blinkleuchten-Steuergerät, 24V
		4DW 009 492-011	1	LED-Blinkgeber, 24V
		8KA 211 923-002	2	Leitungsadapter, Elektrosatz, mit 7-poligem DIN-Steckanschluss und 8-poligem HDSCS-Steckanschluss
				Ersatzteile:
		9EL 208 551-001	1	Lichtscheibe
LF 45, LF 55				
LF 45, LF 55	01/01->	**1EJ 247 046-031**	1	**H1/H7-Hauptscheinwerfer, links, mit Blinklicht, ohne Leuchtweitereglung, mit 24V-Glühlampen**
		1EJ 247 046-041	1	**H1/H7-Hauptscheinwerfer, rechts, mit Blinklicht, ohne Leuchtweitereglung, mit 24V-Glühlampen**
		1EJ 247 046-011	1	**H1/H7-Hauptscheinwerfer, links, mit Blinklicht, mit Leuchtweitereglung und 24V-Glühlampen**
		1EJ 247 046-021	1	**H1/H7-Hauptscheinwerfer, rechts, mit Blinklicht, mit Leuchtweitereglung und 24V-Glühlampen**
				Ersatzteile:
		8GH 007 157-231	1	1x24V70W (H7) Long Life
		8GH 002 089-251	1	1x24V70W (H1)
		8GA 002 073-251	1	1x24V21W (P21W)
		8GP 003 594-251	1	1x24V5W (W5W)

Hersteller Modell	Baujahr	Bestell-Nr.	Vp.	Erläuterungen
DAF				
LF 45, LF 55				**H1-Nebel-/H3-Fernscheinwerfer, mit 24V-Glühlampen, nur Ersatzteile lieferbar**
LF 45, LF 55	01/01->			
				Ersatzteile:
		9BG 147 497-002	1	Gehäuse mit Scheinwerfereinsatz und 24V-Glühlampen, links, Tragrahmen gehört nicht zum Lieferumfang
		9BG 147 498-002	1	Gehäuse mit Scheinwerfereinsatz und 24V-Glühlampen, rechts, Tragrahmen gehört nicht zum Lieferumfang
		8GH 002 089-251	1	1x24V70W (H1)
		8GH 002 090-251	1	1x24V70W (H3)
LF 45, LF 55	01/06->	**1PE 965 410-131**	1	**H3-Nebel-/Fernscheinwerfer, links, mit 24V-Glühlampen**
		1PE 965 410-141	1	**H3-Nebel-/Fernscheinwerfer, rechts, mit 24V-Glühlampen**
				Ersatzteile:
		8GH 002 090-251	1	2x24V70W (H3)
LF 45, LF 55	09/09->03/12	**2VD 012 381-311**	1	**LED-Heckleuchte mit Kennzeichen- Nebelschluss-Rückfahr-Umriss- Seitenmarkierungslicht, mit Markierungsrückstrahler und seitlichem DIN-Stecker (7-polig), links**
Euro 5-Fahrzeuge mit DIN-Stecker	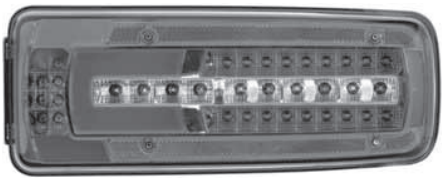	**2VP 012 381-321**	1	**LED-Heckleuchte mit Nebelschluss- Rückfahr-Umriss-Seitenmarkierungslicht, mit Markierungsrückstrahler und seitlichem DIN-Stecker (7-polig), rechts**
		2VP 012 381-341	1	**LED-Heckleuchte mit Nebelschluss- Rückfahr-Umriss-Seitenmarkierungslicht, mit Markierungsrückstrahler, seitlichem DIN-Stecker (7-polig) und Rückfahrwarner, rechts**
		2VD 012 381-351	1	**LED-Heckleuchte mit Kennzeichen- Nebelschluss-Rückfahr-Umriss- Seitenmarkierungslicht, mit Markierungsrückstrahler und rückwärtigem DIN-Stecker (7-polig), links**
		2VP 012 381-361	1	**LED-Heckleuchte mit Nebelschluss- Rückfahr-Umriss-Seitenmarkierungslicht, mit Markierungsrückstrahler und rückwärtigem DIN-Stecker (7-polig), rechts**
		2VP 012 381-381	1	**LED-Heckleuchte mit Nebelschluss- Rückfahr-Umriss-Seitenmarkierungslicht, mit Markierungsrückstrahler, rückwärtigem DIN-Stecker (7-polig) und Rückfahrwarner, rechts**
				LED-Heckleuchten paarweise austauschen
				Zubehör:
		5DS 009 602-001	1	LED-Blinkleuchten-Steuergerät, 24V
		4DW 009 492-011	1	LED-Blinkgeber, 24V
		8KA 211 923-002	2	Leitungsadapter, Elektrosatz, mit 7-poligem DIN-Steckanschluss und 8-poligem HDSCS-Steckanschluss
				Ersatzteile:
		9EL 208 551-001	1	Lichtscheibe

Hersteller Modell	Baujahr	Bestell-Nr.	Vp.	Erläuterungen
DAF				
XF		**1ED 010 116-511**	1	**H1/H7-Hauptscheinwerfer, links, mit Blinklicht, mit LED-Tagfahrlicht, ohne Leuchtweitereglung, mit 24V-Glühlampen**
XF	10/12->			
(-) Fzg. mit Streuscheiben-reinigungsanlage		**1ED 010 116-521**	1	**H1/H7-Hauptscheinwerfer, rechts, mit Blinklicht, mit LED-Tagfahrlicht, ohne Leuchtweitereglung, mit 24V-Glühlampen**
		1ED 010 116-531	1	**H1/H7-Hauptscheinwerfer, links, mit Blinklicht, mit LED-Tagfahrlicht, mit Leuchtweitereglung und 24V-Glühlampen**
		1ED 010 116-541	1	**H1/H7-Hauptscheinwerfer, rechts, mit Blinklicht, mit LED-Tagfahrlicht, mit Leuchtweitereglung und 24V-Glühlampen**
				Ersatzteile:
		8GH 007 157-231	1	1x24V70W (H7) Long Life
		8GH 002 089-251	1	1x24V70W (H1)
		8GA 006 841-241	1	1x24V21W (PY21W)
XF	10/12->	**1ND 010 223-211**	1	**FF-H11-Nebelscheinwerfer, links, mit Glühlampe**
		1ND 010 223-221	1	**FF-H11-Nebelscheinwerfer, rechts, mit Glühlampe**
		1ND 010 223-231	1	**FF-H11-Nebelscheinwerfer, links, mit Kurvenlicht, mit Glühlampe**
		1ND 010 223-241	1	**FF-H11-Nebelscheinwerfer, rechts, mit Kurvenlicht, mit Glühlampe**
				Ersatzteile:
		8GH 008 358-241	1	1x24V70W (H11)
XF	10/12->	**2VD 011 511-231**	1	**Hybrid Heckleuchte mit LED-Kennzeichen-Nebelschluss-Rückfahr-LED-Umriss-LED-Seitenmarkierungslicht, mit Rückstrahler und Markierungsrückstrahler, mit Glühlampen, links**
		2VP 011 511-241	1	**Hybrid Heckleuchte mit Nebelschluss-Rückfahr-LED-Umriss-LED-Seitenmarkierungslicht, mit Rückstrahler und Markierungs-rückstrahler, mit Glühlampen, rechts**
		2VP 011 511-281	1	**Hybrid Heckleuchte mit Nebelschluss-Rückfahr-LED-Umriss-LED-Seitenmarkierungslicht, mit Rückstrahler und Markierungs-rückstrahler, mit Glühlampen, mit Rückfahrwarner, rechts**
				Hybrid Heckleuchten paarweise austauschen
				Zubehör:
		8KA 211 923-002	2	Leitungsadapter, Elektrosatz, mit 7-poligem DIN-Steckanschluss und 8-poligem HDSCS-Steckanschluss
				Ersatzteile:
		9EL 194 229-001	1	Lichtscheibe mit Schrauben
		8GA 006 841-241	1	1x24V21W (PY21W)

Hersteller Modell	Baujahr	Bestell-Nr.	Vp.	Erläuterungen
DAF				
XF		**2VD 012 381-211**	1	**LED-Heckleuchte mit Kennzeichen-Nebelschluss-Rückfahr-Umriss-Seitenmarkierungslicht, mit Markierungsrückstrahler und seitlichem HDSCS-Stecker (8-polig), links**
XF **Euro 6-Fahrzeuge** (Software-Update notwendig)	10/12->	**2VP 012 381-221**	1	**LED-Heckleuchte mit Nebelschluss-Rückfahr-Umriss-Seitenmarkierungslicht, mit Markierungsrückstrahler und seitlichem HDSCS-Stecker (8-polig), rechts**
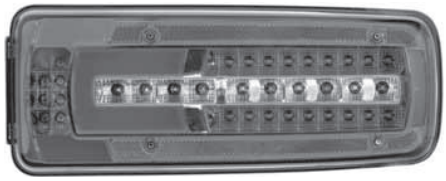		**2VP 012 381-241**	1	**LED-Heckleuchte mit Nebelschluss-Rückfahr-Umriss-Seitenmarkierungslicht, mit Markierungsrückstrahler, seitlichem HDSCS-Stecker (8-polig) und Rückfahrwarner, rechts**
		2VD 012 381-251	1	**LED-Heckleuchte mit Kennzeichen-Nebelschluss-Rückfahr-Umriss-Seitenmarkierungslicht, mit Markierungsrückstrahler und rückwärtigem HDSCS-Stecker (8-polig), links**
		2VP 012 381-261	1	**LED-Heckleuchte mit Nebelschluss-Rückfahr-Umriss-Seitenmarkierungslicht, mit Markierungsrückstrahler und rückwärtigem HDSCS-Stecker (8-polig), rechts**
		2VP 012 381-281	1	**LED-Heckleuchte mit Nebelschluss-Rückfahr-Umriss-Seitenmarkierungslicht, mit Markierungsrückstrahler, rückwärtigem HDSCS-Stecker (8-polig) und Rückfahrwarner, rechts**
				LED-Heckleuchten paarweise austauschen
				Zubehör:
		5DS 009 602-001	1	LED-Blinkleuchten-Steuergerät, 24V
		4DW 009 492-011	1	LED-Blinkgeber, 24V
		8KA 211 923-002	2	Leitungsadapter, Elektrosatz, mit 7-poligem DIN-Steckanschluss und 8-poligem HDSCS-Steckanschluss
				Ersatzteile:
		9EL 208 551-001	1	Lichtscheibe
XF 95		**1EJ 247 046-031**	1	**H1/H7-Hauptscheinwerfer, links, mit Blinklicht, ohne Leuchtweitereglung, mit 24V-Glühlampen**
XF 95	09/02->12/06	**1EJ 247 046-041**	1	**H1/H7-Hauptscheinwerfer, rechts, mit Blinklicht, ohne Leuchtweitereglung, mit 24V-Glühlampen**
		1EJ 247 046-011	1	**H1/H7-Hauptscheinwerfer, links, mit Blinklicht, mit Leuchtweitereglung und 24V-Glühlampen**
		1EJ 247 046-021	1	**H1/H7-Hauptscheinwerfer, rechts, mit Blinklicht, mit Leuchtweitereglung und 24V-Glühlampen**
				Ersatzteile:
		8GH 007 157-231	1	1x24V70W (H7) Long Life
		8GH 002 089-251	1	1x24V70W (H1)
		8GA 002 073-251	1	1x24V21W (P21W)
		8GP 003 594-251	1	1x24V5W (W5W)

Hersteller Modell	Baujahr	Bestell-Nr.	Vp.	Erläuterungen
DAF				
XF 95				**H1-Nebel-/H3-Fernscheinwerfer, mit 24V-Glühlampen, nur Ersatzteile lieferbar**
XF 95	09/02->12/06			
				Ersatzteile:
		9BG 147 497-002	1	Gehäuse mit Scheinwerfereinsatz und 24V-Glühlampen, links, Tragrahmen gehört nicht zum Lieferumfang
		9BG 147 498-002	1	Gehäuse mit Scheinwerfereinsatz und 24V-Glühlampen, rechts, Tragrahmen gehört nicht zum Lieferumfang
		8GH 002 089-251	1	1x24V70W (H1)
		8GH 002 090-251	1	1x24V70W (H3)
XF 95	09/02->12/06	**2VD 008 204-251**	1	**Heckleuchte mit Kennzeichen-Nebelschluss-Rückfahr-Umriss-Seitenmarkierungslicht, mit Rückstrahler und Markierungs-rückstrahler, links**
		2VP 008 204-241	1	**Heckleuchte mit Nebelschluss-Rückfahr-Umriss-Seitenmarkierungslicht, mit Rückstrahler und Markierungs-rückstrahler, links/rechts**
				Ersatzteile:
		9EL 152 889-001	1	Lichtscheibe mit Schrauben
				Zubehör:
		8GA 002 071-241	1	3x24V5W (R5W)
		8GA 002 073-241	1	4x24V21W (P21W)
XF 105		**1EJ 247 046-031**	1	**H1/H7-Hauptscheinwerfer, links, mit Blinklicht, ohne Leuchtweitereglung, mit 24V-Glühlampen**
XF 105	10/05->	**1EJ 247 046-041**	1	**H1/H7-Hauptscheinwerfer, rechts, mit Blinklicht, ohne Leuchtweitereglung, mit 24V-Glühlampen**
		1EJ 247 046-011	1	**H1/H7-Hauptscheinwerfer, links, mit Blinklicht, mit Leuchtweitereglung und 24V-Glühlampen**
		1EJ 247 046-021	1	**H1/H7-Hauptscheinwerfer, rechts, mit Blinklicht, mit Leuchtweitereglung und 24V-Glühlampen**
				Ersatzteile:
		8GH 007 157-231	1	1x24V70W (H7) Long Life
		8GH 002 089-251	1	1x24V70W (H1)
		8GA 002 073-251	1	1x24V21W (P21W)
		8GP 003 594-251	1	1x24V5W (W5W)
XF 105	10/05->	**1PE 965 410-111**	1	**H3-Nebel-/Fernscheinwerfer, links, mit 24V-Glühlampen**
		1PE 965 410-121	1	**H3-Nebel-/Fernscheinwerfer, rechts, mit 24V-Glühlampen**
				Ersatzteile:
		8GH 002 090-251	1	2x24V70W (H3)

Hersteller Modell	Baujahr	Bestell-Nr.	Vp.	Erläuterungen
DAF				
XF 105		**2VD 008 204-251**	1	**Heckleuchte mit Kennzeichen-Nebelschluss-Rückfahr-Umriss-Seitenmarkierungslicht, mit Rückstrahler und Markierungs-rückstrahler, links**
XF 105	10/05->	**2VP 008 204-241**	1	**Heckleuchte mit Nebelschluss-Rückfahr-Umriss-Seitenmarkierungslicht, mit Rückstrahler und Markierungs-rückstrahler, links/rechts**
				Ersatzteile:
		9EL 152 889-001	1	Lichtscheibe mit Schrauben
				Zubehör:
		8GA 002 071-241	1	3x24V5W (R5W)
		8GA 002 073-241	1	4x24V21W (P21W)
XF 105 Euro 5-Fahrzeuge mit DIN-Stecker	09/09->03/12	**2VD 012 381-311**	1	**LED-Heckleuchte mit Kennzeichen-Nebelschluss-Rückfahr-Umriss-Seitenmarkierungslicht, mit Markierungsrückstrahler und seitlichem DIN-Stecker (7-polig), links**
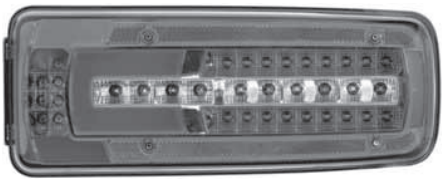		**2VP 012 381-321**	1	**LED-Heckleuchte mit Nebelschluss-Rückfahr-Umriss-Seitenmarkierungslicht, mit Markierungsrückstrahler und seitlichem DIN-Stecker (7-polig), rechts**
		2VP 012 381-341	1	**LED-Heckleuchte mit Nebelschluss-Rückfahr-Umriss-Seitenmarkierungslicht, mit Markierungsrückstrahler, seitlichem DIN-Stecker (7-polig) und Rückfahrwarner, rechts**
		2VD 012 381-351	1	**LED-Heckleuchte mit Kennzeichen-Nebelschluss-Rückfahr-Umriss-Seitenmarkierungslicht, mit Markierungsrückstrahler und rückwärtigem DIN-Stecker (7-polig), links**
		2VP 012 381-361	1	**LED-Heckleuchte mit Nebelschluss-Rückfahr-Umriss-Seitenmarkierungslicht, mit Markierungsrückstrahler und rückwärtigem DIN-Stecker (7-polig), rechts**
		2VP 012 381-381	1	**LED-Heckleuchte mit Nebelschluss-Rückfahr-Umriss-Seitenmarkierungslicht, mit Markierungsrückstrahler, rückwärtigem DIN-Stecker (7-polig) und Rückfahrwarner, rechts**
				LED-Heckleuchten paarweise austauschen
				Zubehör:
		5DS 009 602-001	1	LED-Blinkleuchten-Steuergerät, 24V
		4DW 009 492-011	1	LED-Blinkgeber, 24V
		8KA 211 923-002	2	Leitungsadapter, Elektrosatz, mit 7-poligem DIN-Steckanschluss und 8-poligem HDSCS-Steckanschluss
				Ersatzteile:
		9EL 208 551-001	1	Lichtscheibe

Hersteller Modell	Baujahr	Bestell-Nr.	Vp.	Erläuterungen
DAF				
XF 105		**2VD 011 511-231**	1	**Hybrid Heckleuchte mit LED-Kennzeichen-Nebelschluss-Rückfahr-LED-Umriss-LED-Seitenmarkierungslicht, mit Rückstrahler und Markierungsrückstrahler, mit Glühlampen, links**
XF 105	04/12->			
		2VP 011 511-241	1	**Hybrid Heckleuchte mit Nebelschluss-Rückfahr-LED-Umriss-LED-Seitenmarkierungslicht, mit Rückstrahler und Markierungs-rückstrahler, mit Glühlampen, rechts**
		2VP 011 511-281	1	**Hybrid Heckleuchte mit Nebelschluss-Rückfahr-LED-Umriss-LED-Seitenmarkierungslicht, mit Rückstrahler und Markierungs-rückstrahler, mit Glühlampen, mit Rückfahrwarner, rechts**
				Hybrid Heckleuchten paarweise austauschen
				Zubehör:
		8KA 211 923-002	2	Leitungsadapter, Elektrosatz, mit 7-poligem DIN-Steckanschluss und 8-poligem HDSCS-Steckanschluss
				Ersatzteile:
		9EL 194 229-001	1	Lichtscheibe mit Schrauben
		8GA 006 841-241	1	1x24V21W (P21W)
65, 75, 85		**1AG 006 660-011**	1	**H4-Hauptscheinwerfer, links, ohne Vorrichtung für Leuchtweitereglung, mit 24V-Glühlampen**
65	01/93->10/95			
		1AG 006 660-021	1	**H4-Hauptscheinwerfer, rechts, ohne Vorrichtung für Leuchtweitereglung, mit 24V-Glühlampen**
75, 85	07/92->10/95			
				Ersatzteile:
		9ES 140 721-005	1	Streuscheibe, links
		9ES 140 722-005	1	Streuscheibe, rechts
		8GJ 002 525-251	1	1x24V75/70W (H4)
		8GP 002 067-261	1	1x24V4W (T4W)
65, 75, 85	11/95->02/98	**1AG 007 660-011**	1	**H4-Hauptscheinwerfer, links, ohne elektr. Leuchtweitereglung, mit 24V-Glühlampen**
		1AG 007 660-021	1	**H4-Hauptscheinwerfer, rechts, ohne elektr. Leuchtweitereglung, mit 24V-Glühlampen**
				Ersatzteile:
		9ES 147 313-001	1	Streuscheibe, links
		9ES 147 314-001	1	Streuscheibe, rechts
		8GJ 002 525-251	1	1x24V75/70W (H4)
		8GP 003 594-251	1	1x24V5W (W5W)
65	01/93->02/98	**2PF 961 167-021**	2	**Positionsleuchte**
75, 85	07/92->02/98			
				Ersatzteile:
		9EL 137 241-001	4	Lichtscheibe
				Zubehör:
		8GM 002 092-241	1	1x24V5W (C5W)

Hersteller Modell	Baujahr	Bestell-Nr.	Vp.	Erläuterungen
DAF				
65, 75, 85		**2VD 008 204-171**	1	**Heckleuchte mit Kennzeichen-Nebelschluss-Rückfahr-Umriss-Seitenmarkierungslicht, mit Rückstrahler und Markierungs-rückstrahler, links**
65	01/93->02/98			**Heckleuchte mit Nebelschluss-Rückfahr-Umriss-Seitenmarkierungslicht, mit Rückstrahler und Markierungs-rückstrahler, links/rechts, nur Ersatzteile lieferbar**
75, 85	07/92->02/98			
				Ersatzteile:
		9EL 152 889-001	1	Lichtscheibe mit Schrauben
				Zubehör:
		8GA 002 071-241	1	3x24V5W (R5W)
		8GA 002 073-241	1	4x24V21W (P21W)
65 CF, 75 CF, 85 CF		**1AG 007 660-011**	1	**H4-Hauptscheinwerfer, links, ohne elektr. Leuchtweitereglung, mit 24V-Glühlampen**
65 CF, 75 CF, 85 CF	02/98->12/00	**1AG 007 660-021**	1	**H4-Hauptscheinwerfer, rechts, ohne elektr. Leuchtweitereglung, mit 24V-Glühlampen**
				Ersatzteile:
		9ES 147 313-001	1	Streuscheibe, links
		9ES 147 314-001	1	Streuscheibe, rechts
		8GJ 002 525-251	1	1x24V75/70W (H4)
		8GP 003 594-251	1	1x24V5W (W5W)
65 CF, 75 CF, 85 CF	02/98->12/00	**2PF 961 167-021**	2	**Positionsleuchte**
				Ersatzteile:
		9EL 137 241-001	4	Lichtscheibe
				Zubehör:
		8GM 002 092-241	1	1x24V5W (C5W)
65 CF, 75 CF, 85 CF	02/98->12/00	**2VD 008 204-251**	1	**Heckleuchte mit Kennzeichen-Nebelschluss-Rückfahr-Umriss-Seitenmarkierungslicht, mit Rückstrahler und Markierungs-rückstrahler, links**
		2VP 008 204-241	1	**Heckleuchte mit Nebelschluss-Rückfahr-Umriss-Seitenmarkierungslicht, mit Rückstrahler und Markierungs-rückstrahler, links/rechts**
				Ersatzteile:
		9EL 152 889-001	1	Lichtscheibe mit Schrauben
				Zubehör:
		8GA 002 071-241	1	3x24V5W (R5W)
		8GA 002 073-241	1	4x24V21W (P21W)

Hersteller Modell	Baujahr	Bestell-Nr.	Vp.	Erläuterungen
DAF				
95		**1EG 005 480-011**	1	**H4-Hauptscheinwerfer, links, mit Blinkleuchte, ohne Vorrichtung für Leuchtweitereglung H4-Hauptscheinwerfer, rechts, mit Blinkleuchte, ohne Vorrichtung für Leuchtweitereglung, nur Ersatzteile lieferbar**
95	09/87->10/95	**1EG 005 480-051**	1	**H4-Hauptscheinwerfer, links, mit Blinkleuchte und Vorrichtung für Leuchtweitereglung H4-Hauptscheinwerfer, rechts, mit Blinkleuchte und Vorrichtung für Leuchtweitereglung, nur Ersatzteile lieferbar**
				Ersatzteile:
		2BA 005 481-001	1	Blinkleuchte mit 24V-Glühlampe
		9ES 133 513-001	4	Streuscheibe, links
				Zubehör:
		8GJ 002 525-251	1	1x24V75/70W (H4)
		8GA 002 073-241	1	1x24V21W (P21W)
		8GP 002 067-241	1	1x24V4W (T4W)
95	09/87->01/98	**2BA 005 481-001**	1	**Blinkleuchte (gelb) mit 24V-Glühlampe**
				Ersatzteile:
		8GA 002 073-241	1	1x24V21W (P21W)
95	09/87->01/98	**2VD 008 204-171**	1	**Heckleuchte mit Kennzeichen-Nebelschluss-Rückfahr-Umriss-Seitenmarkierungslicht, mit Rückstrahler und Markierungs-rückstrahler, links Heckleuchte mit Nebelschluss-Rückfahr-Umriss-Seitenmarkierungslicht, mit Rückstrahler und Markierungs-rückstrahler, links/rechts, nur Ersatzteile lieferbar**
				Ersatzteile:
		9EL 152 889-001	1	Lichtscheibe mit Schrauben
				Zubehör:
		8GA 002 071-241	1	3x24V5W (R5W)
		8GA 002 073-241	1	4x24V21W (P21W)
95 XF		**1AG 007 660-091**	1	**H4-Hauptscheinwerfer, links, für Fzg. mit oder ohne Leuchtweitereglung, mit 24V-Glühlampen**
95 XF	01/97->09/02	**1AG 007 660-101**	1	**H4-Hauptscheinwerfer, rechts, für Fzg. mit oder ohne Leuchtweitereglung, mit 24V-Glühlampen**
				Ersatzteile:
		9ES 147 315-005	1	Streuscheibe, links
		9ES 147 316-005	1	Streuscheibe, rechts
		8GJ 002 525-251	1	1x24V75/70W (H4)
		8GP 003 594-251	1	1x24V5W (W5W)

Hersteller Modell	Baujahr	Bestell-Nr.	Vp.	Erläuterungen
DAF				
95 XF				**H1-Nebel-/H3-Fernscheinwerfer, mit 24V-Glühlampen, nur Ersatzteile lieferbar**
95 XF	01/97->09/02			
				Ersatzteile:
		9BG 147 497-002	1	Gehäuse mit Scheinwerfereinsatz und 24V-Glühlampen, links, Tragrahmen gehört nicht zum Lieferumfang
		9BG 147 498-002	1	Gehäuse mit Scheinwerfereinsatz und 24V-Glühlampen, rechts, Tragrahmen gehört nicht zum Lieferumfang
		8GH 002 089-251	1	1x24V70W (H1)
		8GH 002 090-251	1	1x24V70W (H3)
95 XF	01/97->09/02	**2BA 005 481-011**	1	**Blinkleuchte (weiß) mit 24V-Glühlampe**
				Ersatzteile:
		8GA 002 073-241	1	1x24V21W (P21W)
95 XF	01/97->09/02	**2VD 008 204-251**	1	**Heckleuchte mit Kennzeichen-Nebelschluss- Rückfahr-Umriss-Seitenmarkierungslicht, mit Rückstrahler und Markierungs- rückstrahler, links**
		2VP 008 204-241	1	**Heckleuchte mit Nebelschluss- Rückfahr-Umriss-Seitenmarkierungslicht, mit Rückstrahler und Markierungs- rückstrahler, links/rechts**
				Ersatzteile:
		9EL 152 889-001	1	Lichtscheibe mit Schrauben
				Zubehör:
		8GA 002 071-241	1	3x24V5W (R5W)
		8GA 002 073-241	1	4x24V21W (P21W)
EvoBus				
Citaro (O 530)		**1DL 007 859-011**	1	**DE-H1-Hauptscheinwerfer, links, mit 24V-Glühlampen**
Citaro (O 530)	01/98->	**1DL 007 859-021**	1	**DE-H1-Hauptscheinwerfer, rechts, mit 24V-Glühlampen**
				Ersatzteile:
		8GH 002 089-251	1	2x24V70W (H1)
		8GP 002 067-241	1	1x24V4W (T4W)
Citaro (O 530)	05/06->	**1DL 007 859-051**	1	**DE-H1-Hauptscheinwerfer, links, mit 24V-Glühlampen**
		1DL 007 859-061	1	**DE-H1-Hauptscheinwerfer, rechts, mit 24V-Glühlampen**
				Ersatzteile:
		8GH 002 089-251	1	2x24V70W (H1)
		8GP 002 067-241	1	1x24V4W (T4W)
Citaro (O 530)	05/06->	**2BM 006 692-011**	1	**Zusatz-Blinkleuchte, links**
		2BM 006 692-021	1	**Zusatz-Blinkleuchte, rechts**
				Zubehör:
		8GA 002 073-241	1	1x24V21W (P21W)

3

Hersteller Modell	Baujahr	Bestell-Nr.	Vp.	Erläuterungen
EvoBus				
Citaro (O 530)		**2NE 003 236-301**	1	**Nebelschlussleuchte**
Citaro (O 530)	01/98->			**Ersatzteile:**
		9EL 119 544-001	4	Lichtscheibe
				Zubehör:
		8GA 002 073-241	1	1x24V21W (P21W)
Citaro (O 530)	01/98->	**2ZR 003 236-311**	1	**Rückfahrleuchte**
				Ersatzteile:
		9EL 119 544-111	4	Lichtscheibe
				Zubehör:
		8GA 002 073-241	1	1x24V21W (P21W)
Citaro (O 530)	01/98->	**2NE 008 221-031**	1	**Nebelschlussleuchte**
				Zubehör:
		8GA 002 073-241	1	1x24V21W (P21W)
Citaro (O 530)	01/98->	**2KA 001 388-097**	100	**Kennzeichenleuchte mit 24V-Glühlampe**
				Ersatzteile:
		8GM 002 092-241	1	1x24V5W (C5W)
Setra S 300		**1NL 006 869-017**	96	**H3-Nebelscheinwerfer, links**
		1NL 006 869-027	96	**H3-Nebelscheinwerfer, rechts**
Setra S 300 **S 309, S 312, S 313, S 315, S 316, S 317, S 319, SG 321, S 328**	09/91->			**Zubehör:**
		8GH 002 090-251	1	1x24V70W (H3)
Setra S 300 **S 309, S 312, S 313, S 315, S 316, S 317, S 319, SG 321, S 328**	09/91->	**1NL 006 869-057**	96	**H3-Nebelscheinwerfer, links**
		1NL 006 869-067	96	**H3-Nebelscheinwerfer, rechts**
				Zubehör:
		8GH 002 090-251	1	1x24V70W (H3)

Hersteller Modell	Baujahr	Bestell-Nr.	Vp.	Erläuterungen
EvoBus				
Setra S 300 NC		**1BL 005 380-011** **1BL 005 380-021**	1 1	**DE-H1-Abblendlichteinsatz, links** **DE-H1-Abblendlichteinsatz, rechts**
Setra S 300 NC **Niederflurbus**	09/91->			**Zubehör:**
		8GH 002 089-251 8GP 002 067-241	1 1	1x24V70W (H1) 1x24V4W (T4W)
Setra S 300 NC **Niederflurbus**	09/91->	**1KB 006 277-051**	1	**H1-Fernlichteinsatz**
				Zubehör:
		8GH 002 089-251	1	1x24V70W (H1)
Setra S 300 NC **Niederflurbus**	09/91->	**2SA 003 236-041**	1	**Schlussleuchte**
				Zubehör:
		8GA 002 071-241	1	1x24V5W (R5W)
		2BA 003 236-088	24	**Blinkleuchte**
				Ersatzteile:
		9EL 119 543-082	4	Lichtscheibe
				Zubehör:
		8GA 002 073-241	1	1x24V21W (P21W)
S 400		**2BM 008 355-001**	1	**Zusatz-Blinkleuchte, links und rechts**
S 415 HD **S 416 GT-HD** **S 417 GT-HD, HDH** **S 431 DT**				**Zubehör:**
		8GA 002 073-241	1	1x24V21W (P21W)
Iveco				
EuroCargo 60 E - 320 E		**2VD 008 204-191**	1	**Heckleuchte mit Kennzeichen-Nebelschluss-Rückfahr-Umriss-Seitenmarkierungslicht, mit Rückstrahler und Markierungs-rückstrahler, links**
EuroCargo 60 E - 320 E **60 E, 65 E, 75 E, 80 E,** **95 E, 100 E, 120 E,** **130 E, 135 E, 150 E,** **170 E, 180 E, 260 E,** **280 E, 320 E**	01/91->	**2VP 008 204-181**	1	**Heckleuchte mit Nebelschluss-Rückfahr-Umriss-Seitenmarkierungslicht, mit Rückstrahler und Markierungs-rückstrahler, links/rechts**
				Ersatzteile:
		9EL 152 889-001	1	Lichtscheibe mit Schrauben
				Zubehör:
		8GA 002 071-241 8GA 002 073-241	1 1	3x24V5W (R5W) 4x24V21W (P21W)

3

Hersteller Modell	Baujahr	Bestell-Nr.	Vp.	Erläuterungen
Iveco				
EuroStar LD 190 - LD 440		**2VD 008 204-191**	1	**Heckleuchte mit Kennzeichen-Nebelschluss-Rückfahr-Umriss-Seitenmarkierungslicht, mit Rückstrahler und Markierungs-rückstrahler, links**
EuroStar LD 190 - LD 440	01/93->			
LD 190, LD 240, LD 260 LD 400, LD 440		**2VP 008 204-181**	1	**Heckleuchte mit Nebelschluss-Rückfahr-Umriss-Seitenmarkierungslicht, mit Rückstrahler und Markierungs-rückstrahler, links/rechts**
				Ersatzteile:
		9EL 152 889-001	1	Lichtscheibe mit Schrauben
				Zubehör:
		8GA 002 071-241	1	3x24V5W (R5W)
		8GA 002 073-241	1	4x24V21W (P21W)
EuroTech MH 180 - MT 400		**2VD 008 204-191**	1	**Heckleuchte mit Kennzeichen-Nebelschluss-Rückfahr-Umriss-Seitenmarkierungslicht, mit Rückstrahler und Markierungs-rückstrahler, links**
EuroTech MH 180 - MT 400	01/92->			
MH 180, MH 190, MH 260, MH 400	09/98->	**2VP 008 204-181**	1	**Heckleuchte mit Nebelschluss-Rückfahr-Umriss-Seitenmarkierungslicht, mit Rückstrahler und Markierungs-rückstrahler, links/rechts**
MP 180, MP 190, MP 240, MP 400, MP 440	01/92->			**Ersatzteile:**
		9EL 152 889-001	1	Lichtscheibe mit Schrauben
MT 180, MT 190, MT 400	01/92->			**Zubehör:**
		8GA 002 071-241	1	3x24V5W (R5W)
		8GA 002 073-241	1	4x24V21W (P21W)
EuroTrakker MP 190 - MP 410		**2VD 008 204-191**	1	**Heckleuchte mit Kennzeichen-Nebelschluss-Rückfahr-Umriss-Seitenmarkierungslicht, mit Rückstrahler und Markierungs-rückstrahler, links**
EuroTrakker MP 190 - MP 410	01/93->			
MP 190, MP 260, MP 340, MP 380, MP 410		**2VP 008 204-181**	1	**Heckleuchte mit Nebelschluss-Rückfahr-Umriss-Seitenmarkierungslicht, mit Rückstrahler und Markierungs-rückstrahler, links/rechts**
				Ersatzteile:
		9EL 152 889-001	1	Lichtscheibe mit Schrauben
				Zubehör:
		8GA 002 071-241	1	3x24V5W (R5W)
		8GA 002 073-241	1	4x24V21W (P21W)
Stralis		**2VD 008 204-191**	1	**Heckleuchte mit Kennzeichen-Nebelschluss-Rückfahr-Umriss-Seitenmarkierungslicht, mit Rückstrahler und Markierungs-rückstrahler, links**
Stralis	02/02->			
		2VP 008 204-181	1	**Heckleuchte mit Nebelschluss-Rückfahr-Umriss-Seitenmarkierungslicht, mit Rückstrahler und Markierungs-rückstrahler, links/rechts**
				Ersatzteile:
		9EL 152 889-001	1	Lichtscheibe mit Schrauben
				Zubehör:
		8GA 002 071-241	1	3x24V5W (R5W)
		8GA 002 073-241	1	4x24V21W (P21W)

Hersteller Modell	Baujahr	Bestell-Nr.	Vp.	Erläuterungen
Iveco				
75-9 A - 160 M13 FS		**2BA 003 022-001**	1	**Blinkleuchte, mit Leitung**
		2BA 003 022-021	1	**Blinkleuchte, ohne Leitung**
75-9 A - 160 M13 FS (MK-Reihe)	09/75->			**Ersatzteile:**
		9EL 116 907-001	1	Lichtscheibe
		9FT 117 109-007	1	Lampenträger
				Zubehör:
		8GA 002 073-121	1	1x12V21W (P21W)
		8GA 002 073-241	1	1x24V21W (P21W)
80-13 A - 160 M13 FS (MK-Reihe)	09/75->	**2SE 002 578-701**	2	**Heckleuchte mit Kennzeichenlicht**
				Ersatzteile:
80-13 A, AT	01/83->07/84	9EL 146 491-001	2	Lichtgehäuse mit Schrauben
80-13 AH	01/83->			**Zubehör:**
		8GA 002 071-131	1	1x12V10W (R10W)
80-16 A	01/83->07/84	8GA 002 071-251	1	1x24V10W (R10W)
		8GA 002 073-121	1	2x12V21W (P21W)
90 M7 FK, FL, 90 M8 FK, FL, FS, 90 M9 FL	09/75->12/82	8GA 002 073-241	1	2x24V21W (P21W)
90-13 A, AT	01/83->07/84			
90-13 AH	01/83->			
110-13 A	01/83->07/84			
110-13 AH	01/83->			
110-16 A, AT	01/83->07/84			
110-16 AH	01/83->			
130 M8 FK, FL, FS, 130 M9 FK, FL, FS, 130 M11 FK, FL, 130 M13 FK, FL	09/75->12/82			
130-13 A	01/83->07/84			
130-13 AH	01/83->			
130-16 A, AT	01/83->07/84			
130-16 AH	01/83->			
160 M11 FK, FL, FS, 160 M13 FK, FL, FS	09/75->12/82			

Hersteller Modell	Baujahr	Bestell-Nr.	Vp.	Erläuterungen
Iveco				
120-13 ANW - 330-30 ANW		**1AG 002 343-101**	1	**H4-Hauptscheinwerfer**
120-13 ANW - 330-30 ANW (P/PA-Hauben-fahrzeuge)	01/83->			**Zubehör:**
		8GJ 002 525-251	1	1x24V75/70W (H4)
		8GP 002 067-241	1	1x24V4W (T4W)
120-13 ANW	01/83->			
120-16 ANW				
150-16 AN, ANW				
160-23 ANW				
190-25 AN, ANW, ANT				
190-30 N, NT	05/86->			
260-25 AN, ANW	01/83->			
330-30 AN, ANW	05/86->			
120-13 ANW - 330-30 ANW (P/PA-Hauben-fahrzeuge)	01/83->	**1AG 003 434-137**	1	**H4-Hauptscheinwerfer**
				Ersatzteile:
		9ES 120 743-001	2	Streuscheibe
120-13 ANW	01/83->			
120-16 ANW				**Zubehör:**
150-16 AN, ANW		8GJ 002 525-251	1	1x24V75/70W (H4)
160-23 ANW		8GP 002 067-241	1	1x24V4W (T4W)
190-25 AN, ANW, ANT				
190-30 N, NT	05/86->			
260-25 AN, ANW	01/83->			
330-30 AN, ANW	05/86->			
120-13 ANW - 330-30 ANW (P/PA-Hauben-fahrzeuge)	01/83->	**2BA 003 022-001**	1	**Blinkleuchte, mit Leitung**
		2BA 003 022-021	1	**Blinkleuchte, ohne Leitung**
				Ersatzteile:
		9EL 116 907-001	1	Lichtscheibe
		9FT 117 109-007	1	Lampenträger
				Zubehör:
		8GA 002 073-241	1	1x24V21W (P21W)

Hersteller Modell	Baujahr	Bestell-Nr.	Vp.	Erläuterungen
Iveco				
120-13 ANW - 330-30 ANW		**2SE 001 699-071** **2SD 001 699-061**	1 1	**Heckleuchte mit Kennzeichenlicht, links** **Heckleuchte ohne Kennzeichenlicht, rechts**
120-13 ANW - 330-30 ANW (P/PA-Hauben-fahrzeuge)	01/83->			**Ersatzteile:**
		9EL 109 139-001 9GT 074 132-001	2 10	Lichtscheibe mit Schrauben Tülle
120-13 ANW **120-16 ANW** **150-16 AN, ANW** **160-23 ANW** **190-25 AN, ANT, ANW**	01/83->			**Zubehör:**
		8GA 002 071-251 8GA 002 073-241	1 1	1x24V10W (R10W) 2x24V21W (P21W)
190-30 N, NT	05/86->			
260-25 AN, ANW	01/83->			
330-30 AN, ANW	05/86->			
120-13 ANW - 330-30 ANW (P/PA-Hauben-fahrzeuge)	01/83->	**2SE 003 167-031** **2SD 003 167-021**	1 1	**Heckleuchte mit Kennzeichenlicht, links** **Heckleuchte ohne Kennzeichenlicht, rechts**
				Ersatzteile:
120-13 ANW **120-16 ANW** **150-16 AN, ANW** **160-23 ANW** **190-25 AN, ANT, ANW**	01/83->	9EL 147 747-001 9GD 087 883-355	1 10	Lichtscheibe mit Schrauben Dichtung
				Zubehör:
		8GA 002 071-251 8GA 002 073-241	1 1	1x24V10W (R10W) 2x24V21W (P21W)
190-30 N, NT	05/86->			
260-25 AN, ANW	01/83->			
330-30 AN, ANW	05/86->			
120-13 ANW - 330-30 ANW (P/PA-Hauben-fahrzeuge)	01/83->	**2JA 001 357-002** **2JA 001 357-012**	6 6	**Innenleuchte mit Schalter** **Innenleuchte ohne Schalter**
				Zubehör:
		8GM 002 091-251	6	1x24V10W (K)

3

Hersteller Modell	Baujahr	Bestell-Nr.	Vp.	Erläuterungen
Iveco				
130 D - 310 D (P/PA-Reihe)		**1AG 002 343-101**	1	**H4-Hauptscheinwerfer**
130 D - 310 D **(P/PA-Reihe)**	01/71->12/82			**Zubehör:**
		8GJ 002 525-251	1	1x24V75/70W (H4)
		8GP 002 067-241	1	1x24V4W (T4W)
130 D 12 AK **130 D 15 K, AK** **160 D 12 AK** **160 D 15 K, AK** **170 D 12 AK** **170 D 15 K, AK** **230 D 16 AK** **230 D 22 AK** **230 D 26 AK** **232 D 16 AK** **232 D 26 K, AK** **256 D 16 K, AK** **256 D 26 K, AK** **270 D 16 K, AK, S** **310 D 16 K, AK, S** **310 D 26 K, AK, AS**				
130 D - 310 D **(P/PA-Reihe)**	01/71->12/82	**1AG 003 434-137**	1	**H4-Hauptscheinwerfer**
				Ersatzteile:
130 D 12 AK		9ES 120 743-001	2	Streuscheibe
130 D 15 K, AK **160 D 12 AK**				**Zubehör:**
160 D 15 K, AK		8GJ 002 525-251	1	1x24V75/70W (H4)
170 D 12 AK		8GP 002 067-241	1	1x24V4W (T4W)
170 D 15 K, AK **230 D 16 AK** **230 D 22 AK** **230 D 26 AK** **232 D 16 AK** **232 D 26 K, AK** **256 D 16 K, AK** **256 D 26 K, AK** **270 D 16 K, AK, S** **310 D 16 K, AK, S** **310 D 26 K, AK, AS**				

Hersteller Modell	Baujahr	Bestell-Nr.	Vp.	Erläuterungen
Iveco				
130 D - 310 D (P/PA-Reihe)		**2BA 003 022-001**	1	**Blinkleuchte, mit Leitung**
		2BA 003 022-021	1	**Blinkleuchte, ohne Leitung**
130 D - 310 D **(P/PA-Reihe)**	01/71->12/82			**Ersatzteile:**
		9EL 116 907-001	1	Lichtscheibe
		9FT 117 109-007	1	Lampenträger
				Zubehör:
		8GA 002 073-241	1	1x24V21W (P21W)
130 D - 310 D **(P/PA-Reihe)**	01/71->12/82	**2SE 001 699-071**	1	**Heckleuchte mit Kennzeichenlicht, links**
		2SD 001 699-061	1	**Heckleuchte ohne Kennzeichenlicht, rechts**
130 D 12 AK				**Ersatzteile:**
130 D 15 AK, K		9EL 109 139-001	2	Lichtscheibe mit Schrauben
160 D 12 AK		9GT 074 132-001	10	Tülle
160 D 15 AK, K				
170 D 12 AK				**Zubehör:**
170 D 15 AK, K		8GA 002 071-251	1	1x24V10W (R10W)
230 D 16 AK		8GA 002 073-241	1	2x24V21W (P21W)
230 D 22 AK				
230 D 26 AK				
232 D 16 AK				
232 D 26 AK, K				
256 D 16 AK, K				
256 D 26 AK, K				
270 D 16 AK, K, S				
310 D 16 AK, K, S				
310 D 26 AK, AS, K				

Hersteller Modell	Baujahr	Bestell-Nr.	Vp.	Erläuterungen
Iveco				
130 D - 310 D (P/PA-Reihe)		**2SE 003 167-031**	1	**Heckleuchte mit Kennzeichenlicht, links**
		2SD 003 167-021	1	**Heckleuchte ohne Kennzeichenlicht, rechts**
130 D - 310 D **(P/PA-Reihe)**	01/71->12/82			**Ersatzteile:**
		9EL 147 747-001	1	Lichtscheibe mit Schrauben
130 D 12 AK		9GD 087 883-355	10	Dichtung
130 D 15 AK, K				
160 D 12 AK				**Zubehör:**
160 D 15 AK, K		8GA 002 071-251	1	1x24V10W (R10W)
170 D 12 AK		8GA 002 073-241	1	2x24V21W (P21W)
170 D 15 AK, K				
230 D 16 AK				
230 D 22 AK				
230 D 26 AK				
232 D 16 AK				
232 D 26 AK, K				
256 D 16 AK, K				
256 D 26 AK, K				
270 D 16 AK, K, S				
310 D 16 AK, K, S				
310 D 26 AK, AS, K				
130 D - 310 D **(P/PA-Reihe)**	01/71->12/82	**2JA 001 357-002**	6	**Innenleuchte mit Schalter**
		2JA 001 357-012	6	**Innenleuchte ohne Schalter**
				Zubehör:
		8GM 002 091-251	1	1x24V10W (K)
130 D 9 FL - 340 D 22		**2BA 003 022-001**	1	**Blinkleuchte, mit Leitung**
		2BA 003 022-021	1	**Blinkleuchte, ohne Leitung**
130 D 9 FL - 340 D 22 **(Frontlenker)**	05/73->			**Ersatzteile:**
		9EL 116 907-001	1	Lichtscheibe
		9FT 117 109-007	1	Lampenträger
				Zubehör:
		8GA 002 073-241	1	1x24V21W (P21W)

Hersteller Modell	Baujahr	Bestell-Nr.	Vp.	Erläuterungen
Iveco				
130 D 9 FL - 340 D 22		**2SD 001 699-061**	1	**Heckleuchte**
130 D 9 FL - 340 D 22 (Frontlenker)	05/73->			**Ersatzteile:**
		9EL 109 139-001	2	Lichtscheibe mit Schrauben
		9GT 074 132-001	10	Tülle
130 D 9 FL, 130 D 11 FL, 130 D 14 FL, 130 D 16 FL, FLL, 160 D 11 FL	01/75->			**Zubehör:**
		8GA 002 071-251	1	1x24V10W (R10W)
		8GA 002 073-241	1	2x24V21W (P21W)
160 D 16 FL	05/73->			
170 D 11 FL	01/75->			
170 D 14 FL, FS, 170 D 15 FAK, FK	05/73->			
170 D 16 FL, 170 D 19 FL, 232 D 13 FL	01/75->			
232 D 15 FAK, FK, FLL, 232 D 15,5 FL, FLL, FS	05/73->			
232 D 16 FL, 232 D 19 FAK, FK, FL, 232 D 22 FAK, FK, FL, 256 D 16 FL, 256 D 22 FLL, 270 D 16 FK, FL, FLL, 270 D 22 FAK, FL, FLL, 270 D 26 FAK	01/75->			
310 D 16 FS, FSL, 310 D 16 FAK, FK	05/73->			
310 D 16 FL, FLL, 310 D 19 FL, FS	01/75->			
310 D 22 FAK, FSL	05/73->			
310 D 22 FL, FLL, FS	01/75->			
310 D 26 FK	05/73->			
340 D 16 FL, FLL, 340 D 22 FL, FLL	01/75->			
130 D 9 FL - 340 D 22 (Frontlenker)	05/73->	**2KA 001 386-231**	2	**Kennzeichenleuchte**
				Ersatzteile:
		9BG 101 230-001	2	Gehäuse mit Lichtscheibe
		9GT 005 166-001	10	Tülle
				Zubehör:
		8GM 002 092-121	1	1x12V5W (C5W)

Hersteller Modell	Baujahr	Bestell-Nr.	Vp.	Erläuterungen
Iveco				
180-24 - 320 M (T-Reihe)		**1AG 003 434-137**	1	**H4-Hauptscheinwerfer**
180-24 - 240-38, 256 M - 320 M (T-Reihe)		9ES 120 743-001	2	**Ersatzteile:** Streuscheibe
180-24, T, 190-26, T 190-30, P, T, PT 190-33, P, T, PT 190-36, P, T 190-39, P, T, PT 190-42, P, T, PT 220-30 PT, 220-36 PT 220-38 PT, 240-30 P 240-36 P, 240-38 P	09/85->	8GJ 002 525-251 8GP 002 067-241	1 1	**Zubehör:** 1x24V75/70W (H4) 1x24V4W (T4W)
256 M 19 FK, FAK, FKS-FF 256 M 26 FK, FAK, FKS-FF 320 M 19 FK, FAK, FKS-FF 320 M 26 FK, FAK, FKS-FF	05/78->			
180-24 - 240-38, 256 M - 320 M (T-Reihe)		**2SE 003 167-031 2SD 003 167-021**	1 1	**Heckleuchte mit Kennzeichenlicht, links Heckleuchte ohne Kennzeichenlicht, rechts**
180-24, T, 190-26, T 190-30, P, T, PT 190-33, P, T, PT 190-36, P, T 190-38, P, T, PT 190-42, P, T, PT 220-30 PT, 220-36 PT 220-38 PT, 240-30 P 240-36 P, 240-38 P	09/85->	9EL 147 747-001 9GD 087 883-355 8GA 002 071-251 8GA 002 073-241	1 10 1 1	**Ersatzteile:** Lichtscheibe mit Schrauben Dichtung **Zubehör:** 1x24V10W (R10W) 2x24V21W (P21W)
256 M 19 FAK, FK, FKS-FF 256 M 26 FAK, FK, FKS-FF 320 M 19 FAK, FK, FKS-FF 320 M 26 FAK, FK, FKS-FF	05/78->			

Hersteller Modell	Baujahr	Bestell-Nr.	Vp.	Erläuterungen
Iveco				
180-24 - 320 M (T-Reihe)		**2NE 003 236-001**	1	**Nebelschlussleuchte**
180-24 - 240-38, 256 M - 320 M (T-Reihe)	05/78->			**Ersatzteile:**
		9EL 119 544-001	4	Lichtscheibe
		9DX 119 545-011	2	Reflektor
				Zubehör:
		8GA 002 073-241	1	1x24V21W (P21W)
180-24 - 240-38, 256 M - 320 M (T-Reihe)	05/78->	**2ZR 003 236-051**	1	**Rückfahrleuchte**
				Ersatzteile:
		9EL 119 544-111	4	Lichtscheibe
				Zubehör:
		8GA 002 073-241	1	1x24V21W (P21W)
MAN				
EL		**1AG 003 434-251**	1	**H4-Hauptscheinwerfer, mit Vorrichtung für Leuchtweitereglung**
EL 202				**Ersatzteile:**
		9ES 120 743-001	2	Streuscheibe
		9DE 132 750-015	2	Reflektor
				Zubehör:
		8GJ 002 525-251	1	1x24V75/70W (H4)
		8GP 002 067-241	1	1x24V4W (T4W)
EL 202, EL 222	01/93->06/97	**1AG 003 434-211**	1	**H4-Hauptscheinwerfer, mit Vorrichtung für Leuchtweitereglung**
EL 262	07/98->			**Ersatzteile:**
		9ES 120 743-001	2	Streuscheibe
		9DE 132 750-015	2	Reflektor
				Zubehör:
		8GJ 002 525-251	1	1x24V75/70W (H4)
		8GP 002 067-241	1	1x24V4W (T4W)
EL 202		**2SD 003 167-531**	1	**Heckleuchte, links**
		2SD 003 167-541	1	**Heckleuchte, rechts**
				Ersatzteile:
		9EL 147 747-001	1	Lichtscheibe mit Schrauben
		9GD 087 883-355	10	Dichtung
				Zubehör:
		8GA 002 071-251	1	1x24V10W (R10W)
		8GA 002 073-241	1	2x24V21W (P21W)

Hersteller Modell	Baujahr	Bestell-Nr.	Vp.	Erläuterungen
MAN				
EL		**2KA 003 389-081**	1	**Kennzeichenleuchte**
EL 202				**Ersatzteile:**
		9BG 121 587-031	2	Lichtgehäuse mit Schraube
				Zubehör:
		8GA 002 071-251	1	1x24V10W (R10W)
EM		**1AG 003 434-211**	1	**H4-Hauptscheinwerfer, mit Vorrichtung für Leuchtweitereglung**
EM 192	10/93->06/97			
				Ersatzteile:
EM 223	08/87->	9ES 120 743-001	2	Streuscheibe
		9DE 132 750-015	2	Reflektor
				Zubehör:
		8GJ 002 525-251	1	1x24V75/70W (H4)
		8GP 002 067-241	1	1x24V4W (T4W)
HOCL		**1AG 003 434-211**	1	**H4-Hauptscheinwerfer, mit Vorrichtung für Leuchtweitereglung**
10.150.HOCL - 24.480 HOCL				
				Ersatzteile:
10.150.HOCL, 10.190.HOCL, 11.150.HOCL, 11.190.HOCL, 12.240 HOCL, 13.220 HOCL, 14.220 HOCL, 14.240 HOCL, 14.250 HOCL, 14.280 HOCL, 14.280 HOCL, 14.290 HOCL 16.372 HOCL 16.240 HOCL, 16.290 HOCL, 16.360 HOCL, 18.220 HOCL, 18.240 HOCL, 18.250 HOCL, 18.290 HOCL, 18.310 HOCL, 18.320 HOCL, 18.360 HOCL, 18.400 HOCL, 18.430 HOCL, 18.440 HOCL, 18.460 HOCL, 18.480 HOCL, 24.440 HOCL, 24.460 HOCL, 24.480 HOCL		9ES 120 743-001	2	Streuscheibe
		9DE 132 750-015	2	Reflektor
				Zubehör:
		8GJ 002 525-251	1	1x24V75/70W (H4)
		8GP 002 067-241	1	1x24V4W (T4W)

Hersteller Modell	Baujahr	Bestell-Nr.	Vp.	Erläuterungen
MAN				
Lion's City		**1EH 354 984-011**	1	**H7-Hauptscheinwerfer, links, ohne Leuchtweitereglung, mit 24V-Glühlampen**
Lion's City		**1EH 354 984-021**	1	**H7-Hauptscheinwerfer, rechts, ohne Leuchtweitereglung, mit 24V-Glühlampen**
A20	07/98->	**1EH 354 984-031**	1	**H7-Hauptscheinwerfer, links, mit Leuchtweitereglung, mit 24V-Glühlampen**
A21	06/96->	**1EH 354 984-041**	1	**H7-Hauptscheinwerfer, rechts, mit Leuchtweitereglung, mit 24V-Glühlampen**
A22	10/09->			**Ersatzteile:**
A23	08/96->	9ES 354 984-051	1	Streuscheibe, links
A26	02/98->	9ES 354 984-061	1	Streuscheibe, rechts
A35	10/09->	8GH 007 157-241	1	2x24V70W (H7)
A37	01/02->10/09	8GP 003 594-251	1	1x24V5W (W5W)
A39	08/04->			
A66	02/09->			
Lion's City		**1NB 354 986-031**	1	**H4-Nebel-/Fernscheinwerfer, links, mit Blinkleuchte (gelb), mit 24V-Glühlampen**
A22, A35	10/09->	**1NB 354 986-041**	1	**H4-Nebel-/Fernscheinwerfer, rechts, mit Blinkleuchte (gelb), mit 24V-Glühlampen**
A66	02/09->			**Ersatzteile:**
		8GJ 002 525-251	1	1x24V75/70W (H4)
		8GA 002 073-241	1	1x24V21W (P21W)
Lion's City		**1NB 354 986-051**	1	**H4-Nebel-/Fernscheinwerfer, links, mit Blinkleuchte (weiß), mit 24V-Glühlampen**
A22, A35	10/09->	**1NB 354 986-061**	1	**H4-Nebel-/Fernscheinwerfer, rechts, mit Blinkleuchte (weiß), mit 24V-Glühlampen**
A66	02/09->			**Ersatzteile:**
		8GJ 002 525-251	1	1x24V75/70W (H4)
		8GA 006 841-241	1	1x24V21W (PY21W)

Hersteller Modell	Baujahr	Bestell-Nr.	Vp.	Erläuterungen
MAN				
Lion's Coach		**1EH 354 984-011**	1	**H7-Hauptscheinwerfer, links, ohne Leuchtweitereglung, mit 24V-Glühlampen**
Lion's Coach		**1EH 354 984-021**	1	**H7-Hauptscheinwerfer, rechts, ohne Leuchtweitereglung, mit 24V-Glühlampen**
FRH 352, RH 353, FRH 402, RH 403	09/95->			
RH 403	09/98->	**1EH 354 984-031**	1	**H7-Hauptscheinwerfer, links, mit Leuchtweitereglung, mit 24V-Glühlampen**
RH 413	01/00->	**1EH 354 984-041**	1	**H7-Hauptscheinwerfer, rechts, mit Leuchtweitereglung, mit 24V-Glühlampen**
RHC 414	06/02->			
RH 463, RHC 464	01/00->			**Ersatzteile:**
		9ES 354 984-051	1	Streuscheibe, links
		9ES 354 984-061	1	Streuscheibe, rechts
		8GH 007 157-241	1	2x24V70W (H7)
		8GP 003 594-251	1	1x24V5W (W5W)
Lion's Coach		**1NB 354 986-031**	1	**H4-Nebel-/Fernscheinwerfer, links, mit Blinkleuchte (gelb), mit 24V-Glühlampen**
FRH 352, RH 353, FRH 402, RH 403	09/95->	**1NB 354 986-041**	1	**H4-Nebel-/Fernscheinwerfer, rechts, mit Blinkleuchte (gelb), mit 24V-Glühlampen**
RH 413	01/00->			
RHC 414	06/02->			**Ersatzteile:**
		8GJ 002 525-251	1	1x24V75/70W (H4)
RH 463, RHC 464	01/00->	8GA 002 073-241	1	1x24V21W (P21W)
Lion's Coach		**1NB 354 986-051**	1	**H4-Nebel-/Fernscheinwerfer, links, mit Blinkleuchte (weiß), mit 24V-Glühlampen**
FRH 352, RH 353 FRH 402, RH 403	09/95->	**1NB 354 986-061**	1	**H4-Nebel-/Fernscheinwerfer, rechts, mit Blinkleuchte (weiß), mit 24V-Glühlampen**
RH 413	01/00->			
RHC 414	06/02->			**Ersatzteile:**
		8GJ 002 525-251	1	1x24V75/70W (H4)
RH 463, RHC 464	01/00->	8GA 006 841-241	1	1x24V21W (PY21W)
Lion's Coach FRH 353		**2BA 005 603-001**	1	**Blinkleuchte, für vorderen Anbau**
				Zubehör:
		8GA 002 073-241	1	1x24V21W (P21W)

Hersteller Modell	Baujahr	Bestell-Nr.	Vp.	Erläuterungen
MAN				
Lion's Comfort **Lion's Comfort**		**1BL 005 740-091** **1BL 005 740-101** 8GH 002 089-251 8GP 002 067-241	1 1 1 1	**DE-H1-Abblendlichteinsatz, links** **DE-H1-Abblendlichteinsatz, rechts** **Zubehör:** 1x24V70W (H1) 1x24V4W (T4W)
Lion's Comfort **RN 313** **RN 353**	 09/96-> 06/97->	**1EH 354 984-011** **1EH 354 984-021** **1EH 354 984-031** **1EH 354 984-041** 9ES 354 984-051 9ES 354 984-061 8GH 007 157-241 8GP 003 594-251	1 1 1 1 1 1 1 1	**H7-Hauptscheinwerfer, links,** **ohne Leuchtweitereglung,** **mit 24V-Glühlampen** **H7-Hauptscheinwerfer, rechts,** **ohne Leuchtweitereglung,** **mit 24V-Glühlampen** **H7-Hauptscheinwerfer, links,** **mit Leuchtweitereglung,** **mit 24V-Glühlampen** **H7-Hauptscheinwerfer, rechts,** **mit Leuchtweitereglung,** **mit 24V-Glühlampen** **Ersatzteile:** Streuscheibe, links Streuscheibe, rechts 2x24V70W (H7) 1x24V5W (W5W)
Lion's Comfort **RN 313** **RN 353**	 09/96->* 06/97->*	**1NB 354 986-031** **1NB 354 986-041** 8GJ 002 525-251 8GA 002 073-241	1 1 1 1	**H4-Nebel-/Fernscheinwerfer, links,** **mit Blinkleuchte (gelb),** **mit 24V-Glühlampen** **H4-Nebel-/Fernscheinwerfer, rechts,** **mit Blinkleuchte (gelb),** **mit 24V-Glühlampen** **Ersatzteile:** 1x24V75/70W (H4) 1x24V21W (P21W)
Lion's Comfort **RN 313** **RN 353**	 09/96->* 06/97->*	**1NB 354 986-051** **1NB 354 986-061** 8GJ 002 525-251 8GA 006 841-241	1 1 1 1	**H4-Nebel-/Fernscheinwerfer, links,** **mit Blinkleuchte (weiß),** **mit 24V-Glühlampen** **H4-Nebel-/Fernscheinwerfer, rechts,** **mit Blinkleuchte (weiß),** **mit 24V-Glühlampen** **Ersatzteile:** 1x24V75/70W (H4) 1x24V21W (PY21W)
Lion's Comfort		**2BA 005 603-001** 8GA 002 073-241	1 1	**Blinkleuchte,** **für vorderen Anbau** **Zubehör:** 1x24V21W (P21W)

3

Hersteller Modell	Baujahr	Bestell-Nr.	Vp.	Erläuterungen
MAN				
Lion's Star		**1BL 005 740-091**	1	**DE-H1-Abblendlichteinsatz, links**
		1BL 005 740-101	1	**DE-H1-Abblendlichteinsatz, rechts**
Lion's Star FRH 422				
				Zubehör:
		8GH 002 089-251	1	1x24V70W (H1)
		8GP 002 067-241	1	1x24V4W (T4W)
Lion's Star		**1EH 354 984-011**	1	**H7-Hauptscheinwerfer, links, ohne Leuchtweitereglung, mit 24V-Glühlampen**
FRH 352, RH 353, FRH 402, RH 403	09/95->	**1EH 354 984-021**	1	**H7-Hauptscheinwerfer, rechts, ohne Leuchtweitereglung, mit 24V-Glühlampen**
FRH 422	01/93->09/96			
RH/RHS 414, 464	03/00->	**1EH 354 984-031**	1	**H7-Hauptscheinwerfer, links, mit Leuchtweitereglung, mit 24V-Glühlampen**
		1EH 354 984-041	1	**H7-Hauptscheinwerfer, rechts, mit Leuchtweitereglung, mit 24V-Glühlampen**
				Ersatzteile:
		9ES 354 984-051	1	Streuscheibe, links
		9ES 354 984-061	1	Streuscheibe, rechts
		8GH 007 157-241	1	2x24V70W (H7)
		8GP 003 594-251	1	1x24V5W (W5W)
Lion's Star		**1NB 354 986-031**	1	**H4-Nebel-/Fernscheinwerfer, links, mit Blinkleuchte (gelb), mit 24V-Glühlampen**
FRH 402, RH 403	09/95->	**1NB 354 986-041**	1	**H4-Nebel-/Fernscheinwerfer, rechts, mit Blinkleuchte (gelb), mit 24V-Glühlampen**
FRH 422	01/93->09/96			
RH/RHS 414, 464	03/00->			
				Ersatzteile:
		8GJ 002 525-251	1	1x24V75/70W (H4)
		8GA 002 073-241	1	1x24V21W (P21W)
Lion's Star		**1NB 354 986-051**	1	**H4-Nebel-/Fernscheinwerfer, links, mit Blinkleuchte (weiß), mit 24V-Glühlampen**
FRH 352, RH 353 FRH 402, RH 403	09/95->	**1NB 354 986-061**	1	**H4-Nebel-/Fernscheinwerfer, rechts, mit Blinkleuchte (weiß), mit 24V-Glühlampen**
FRH 422	01/93->09/96			
RH/RHS 414, 464	03/00->			
				Ersatzteile:
		8GJ 002 525-251	1	1x24V75/70W (H4)
		8GA 006 841-241	1	1x24V21W (PY21W)
Lion's Star FRH 422		**2BA 005 603-001**	1	**Blinkleuchte, für vorderen Anbau**
				Zubehör:
		8GA 002 073-241	1	1x24V21W (P21W)

Hersteller Modell	Baujahr	Bestell-Nr.	Vp.	Erläuterungen
MAN				
NG 242 - SÜ 240		**1AG 003 434-251**	1	**H4-Hauptscheinwerfer, mit Vorrichtung für Leuchtweitereglung**
NG 242 - SL 202				**Ersatzteile:**
NG 242, NG 272	07/90->	9ES 120 743-001	2	Streuscheibe
		9DE 132 750-015	2	Reflektor
NL 202, NM 152				**Zubehör:**
SG 242, SG 292	05/91->	8GJ 002 525-251	1	1x24V75/70W (H4)
		8GP 002 067-241	1	1x24V4W (T4W)
SL 202	03/88->			
NG 262 - SM 192		**1AG 003 434-211**	1	**H4-Hauptscheinwerfer, mit Vorrichtung für Leuchtweitereglung**
NG 262, NG 263, NG 312, NG 313, NG 323, NG 353, NG 353				**Ersatzteile:**
		9ES 120 743-001	2	Streuscheibe
		9DE 132 750-015	2	Reflektor
NL 202, NL 222, NL 223, NL 243, NL 262, NL 263, NL 273, NL 283, NL 312, NL 313, NL 323				**Zubehör:**
		8GJ 002 525-251	1	1x24V75/70W (H4)
		8GP 002 067-241	1	1x24V4W (T4W)
NM 152, NM 182, NM 192, NM 222, NM 223, NM 243, NM 253, NM 283, NM 293				
SM 152, SM 182, SM 192				
SG 242 - SL 202		**1NB 003 367-137**	36	**H3-Nebelscheinwerfer**
SG 242, SG 292, SL 202				**Zubehör:**
		8GH 002 090-251	1	1x24V70W (H3)

Hersteller Modell	Baujahr	Bestell-Nr.	Vp.	Erläuterungen
MAN				
NG 242 - SÜ 240		**2SD 003 167-531**	1	**Heckleuchte, links**
		2SD 003 167-541	1	**Heckleuchte, rechts**
NG 242 - SÜ 240				
				Ersatzteile:
NG 242, NG 272,		9EL 147 747-001	1	Lichtscheibe mit Schrauben
NL 202, NM 152,		9GD 087 883-355	10	Dichtung
SG 242, SG 292				
				Zubehör:
SL 200, SL 202, SÜ 240	07/82->	8GA 002 071-251	1	1x24V10W (R10W)
		8GA 002 073-241	1	2x24V21W (P21W)
SG 242 - SL 202		**2KA 003 389-081**	1	**Kennzeichenleuchte**
SG 242, SG 292				**Ersatzteile:**
		9BG 121 587-031	2	Lichtgehäuse mit Schraube
SL 202	02/86->			
				Zubehör:
		8GA 002 071-251	1	1x24V10W (R10W)
ÜL 242, ÜL 292, VÖV-Bus		**1NB 003 367-137**	36	**H3-Nebelscheinwerfer**
ÜL 242, ÜL 292				**Zubehör:**
		8GH 002 090-251	1	1x24V70W (H3)
VÖV-Bus				
ÜL 313/353		**1BL 005 740-091**	1	**DE-H1-Abblendlichteinsatz, links**
		1BL 005 740-101	1	**DE-H1-Abblendlichteinsatz, rechts**
ÜL 313/353				
				Zubehör:
		8GH 002 089-251	1	1x24V70W (H1)
		8GP 002 067-241	1	1x24V4W (T4W)
ÜL 313/353		**2BA 005 603-001**	1	**Blinkleuchte, für vorderen Anbau**
				Zubehör:
		8GA 002 073-241	1	1x24V21W (P21W)

Hersteller Modell	Baujahr	Bestell-Nr.	Vp.	Erläuterungen
MAN				
8.103 - 12.225 (L 2000)				
8.113 - 12.225 **(L 2000-Reihe)** **8.113, 8.145, 8.155,** **8.163, 8.185, 8.225** **9.145, 9.155, 9.185, 9.225** **10.145, 10.155, 10.163,** **10.185, 10.225** **12.185, 12.225**	09/00->	**1EH 354 984-011** **1EH 354 984-021** **1EH 354 984-031** **1EH 354 984-041** 9ES 354 984-051 9ES 354 984-061 8GH 007 157-241 8GP 003 594-251	1 1 1 1 1 1 1 1	**H7-Hauptscheinwerfer, links,** **ohne Leuchtweitereglung,** **mit 24V-Glühlampen** **H7-Hauptscheinwerfer, rechts,** **ohne Leuchtweitereglung,** **mit 24V-Glühlampen** **H7-Hauptscheinwerfer, links,** **mit Leuchtweitereglung,** **mit 24V-Glühlampen** **H7-Hauptscheinwerfer, rechts,** **mit Leuchtweitereglung,** **mit 24V-Glühlampen** **Ersatzteile:** Streuscheibe, links Streuscheibe, rechts 2x24V70W (H7) 1x24V5W (W5W)
8.103 - 12.225 **(L 2000-Reihe)** **8.113, 8.145, 8.155,** **8.163, 8.185, 8.225** **9.145, 9.155, 9.185,** **9.225** **10.145, 10.155, 10.163,** **10.225** **12.185, 12.225**	09/00->	**1NB 354 986-031** **1NB 354 986-041** 8GJ 002 525-251 8GA 002 073-241	1 1 1 1	**H4-Nebel-/Fernscheinwerfer, links,** **mit Blinkleuchte (gelb),** **mit 24V-Glühlampen** **H4-Nebel-/Fernscheinwerfer, rechts,** **mit Blinkleuchte (gelb),** **mit 24V-Glühlampen** **Ersatzteile:** 1x24V75/70W (H4) 1x24V21W (P21W)
8.113 - 12.225 **(L 2000-Reihe)** **8.113, 8.145, 8.155,** **8.163, 8.185, 8.225** **9.145, 9.155, 9.185,** **9.225** **10.145, 10.155, 10.163,** **10.225** **12.185, 12.225**	09/00->	**1NB 354 986-051** **1NB 354 986-061** 8GJ 002 525-251 8GA 006 841-241	1 1 1 1	**H4-Nebel-/Fernscheinwerfer, links,** **mit Blinkleuchte (weiß),** **mit 24V-Glühlampen** **H4-Nebel-/Fernscheinwerfer, rechts,** **mit Blinkleuchte (weiß),** **mit 24V-Glühlampen** **Ersatzteile:** 1x24V75/70W (H4) 1x24V21W (PY21W)
8.103 - 12.225 **(L 2000-Reihe)**	10/93->	**2BA 007 839-001** 8GA 002 073-241	1 1	**Blinkleuchte** **Zubehör:** 1x24V21W (P21W)

3

Hersteller Modell	Baujahr	Bestell-Nr.	Vp.	Erläuterungen
MAN				
8.103 - 12.225 (L 2000)		**2PF 354 985-021**	1	**Positionsleuchte, für vorderen Anbau**
8.103 - 12.225 (L 2000-Reihe)	10/93->			**Zubehör:**
		8GP 002 067-241	1	1x24V4W (T4W)
8.103 - 12.225 (L 2000-Reihe)	10/93->	**2BM 006 692-011**	1	**Zusatz-Blinkleuchte, links**
		2BM 006 692-021	1	**Zusatz-Blinkleuchte, rechts**
				Zubehör:
		8GA 002 073-241	1	1x24V21W (P21W)
8.103 - 12.225 (L 2000-Reihe)	10/93->	**2PS 354 985-001**	1	**LED-Seitenmarkierungsleuchte (gelb)**
8.103 - 12.225 (L 2000-Reihe)	10/93->08/00	**2VD 008 204-051**	1	**Heckleuchte mit Kennzeichen-Nebelschluss-Rückfahr- und Umrisslicht, mit Rückstrahler und Zentralstecker, links**
8.103, 8.113, 8.145, 8.150, 8.153, 8.163, 8.185, 8.220, 8.223, 8.224, 8.225		**2VP 008 204-041**	1	**Heckleuchte mit Nebelschluss-Rückfahr- und Umrisslicht, mit Rückstrahler und Zentralstecker, links/rechts**
9.145, 9.153, 9.163, 9.185, 9.223, 9.224, 9.225		**2VD 008 204-071**	1	**Heckleuchte mit Kennzeichen-Nebelschluss-Rückfahr-Umriss-Seitenmarkierungslicht, mit Rückstrahler, Markierungsrückstrahler und 7-poligem Schlemmer-Zentralstecker, links**
10.145, 10.150, 10.153, 10.163, 10.185, 10.220, 10.223, 10.224, 10.225		**2VP 008 204-061**	1	**Heckleuchte mit Nebelschluss-Rückfahr-Umriss-Seitenmarkierungslicht, mit Rückstrahler, Markierungsrückstrahler und 7-poligem Schlemmer-Zentralstecker, links/rechts**
12.185, 12.225				**Ersatzteile:**
		9EL 152 889-001	1	Lichtscheibe mit Schrauben
				Zubehör:
		8GA 002 071-241	1	3x24V5W (R5W)
		8GA 002 073-241	1	4x24V21W (P21W)
8.103 - 12.225 (L 2000-Reihe)	10/03->	**2XS 005 020-041**	10	**Umrissleuchte (rot)**
				Ersatzteile:
		9EL 132 215-011	2	Lichtgehäuse mit Schrauben
				Zubehör:
		8GP 002 067-241	1	1x24V4W (T4W)

Hersteller Modell	Baujahr	Bestell-Nr.	Vp.	Erläuterungen
MAN				
7.150 - 12.250 (TGL)				
7.150 - 12.250 (TGL)	04/05->	**1EH 354 984-011**	1	**H7-Hauptscheinwerfer, links, ohne Leuchtweitereglung, mit 24V-Glühlampen**
7.150, 7.180, 7.220, 7.250		**1EH 354 984-021**	1	**H7-Hauptscheinwerfer, rechts, ohne Leuchtweitereglung, mit 24V-Glühlampen**
8.150, 8.180, 8.210, 8.220, 8.240, 8.250		**1EH 354 984-031**	1	**H7-Hauptscheinwerfer, links, mit Leuchtweitereglung, mit 24V-Glühlampen**
10.180, 10.210, 10.220, 10.240, 10.250		**1EH 354 984-041**	1	**H7-Hauptscheinwerfer, rechts, mit Leuchtweitereglung, mit 24V-Glühlampen**
12.180, 12.210, 12.220, 12.240, 12.250				**Ersatzteile:**
		9ES 354 984-051	1	Streuscheibe, links
		9ES 354 984-061	1	Streuscheibe, rechts
		8GH 007 157-241	1	2x24V70W (H7)
		8GP 003 594-251	1	1x24V5W (W5W)
7.150 - 12.250 (TGL)	04/05->	**1NB 354 986-031**	1	**H4-Nebel-/Fernscheinwerfer, links, mit Blinkleuchte (gelb), mit 24V-Glühlampen**
		1NB 354 986-041	1	**H4-Nebel-/Fernscheinwerfer, rechts, mit Blinkleuchte (gelb), mit 24V-Glühlampen**
				Ersatzteile:
		8GJ 002 525-251	1	1x24V75/70W (H4)
		8GA 002 073-241	1	1x24V21W (P21W)
7.150 - 12.250 (TGL)	04/05->	**1NB 354 986-051**	1	**H4-Nebel-/Fernscheinwerfer, links, mit Blinkleuchte (weiß), mit 24V-Glühlampen**
		1NB 354 986-061	1	**H4-Nebel-/Fernscheinwerfer, rechts, mit Blinkleuchte (weiß), mit 24V-Glühlampen**
				Ersatzteile:
		8GJ 002 525-251	1	1x24V75/70W (H4)
		8GA 006 841-241	1	1x24V21W (PY21W)
7.150 - 12.250 (TGL)	04/05->	**2PF 354 985-011**	1	**Positionsleuchte, für vorderen Anbau, mit Glühlampe**
				Ersatzteile:
		8GP 003 594-251	1	1x24V5W (W5W)
7.150 - 12.250 (TGL)	04/05->	**2PS 354 985-001**	1	**LED-Seitenmarkierungsleuchte (gelb)**

Hersteller Modell	Baujahr	Bestell-Nr.	Vp.	Erläuterungen
MAN				
7.150 - 12.250 (TGL)		**2VD 012 381-011**	1	**LED-Heckleuchte mit Kennzeichen-Nebelschluss-Rückfahr-Umriss-Seitenmarkierungslicht, mit Markierungsrückstrahler und seitlichem DIN-Stecker (7-polig), links**
7.150 - 12.250 (TGL) **7.150, 7.180, 7.220, 7.250** **8.150, 8.180, 8.210, 8.220, 8.240, 8.250** **10.180, 10.210, 10.220, 10.240, 10.250** **12.180, 12.210, 12.220, 12.240, 12.250** (Software-Update notwendig)	01/14->	**2VP 012 381-021**	1	**LED-Heckleuchte mit Nebelschluss-Rückfahr-Umriss-Seitenmarkierungslicht, mit Markierungsrückstrahler und seitlichem DIN-Stecker (7-polig), rechts**
		2VP 012 381-061	1	**LED-Heckleuchte mit Nebelschluss-Rückfahr-Umriss-Seitenmarkierungslicht, mit Markierungsrückstrahler, seitlichem DIN-Stecker (7-polig) und Rückfahrwarner, rechts**
				LED-Heckleuchten paarweise austauschen
				Zubehör:
		5DS 009 602-001	1	LED-Blinkleuchten-Steuergerät, 24V
		4DW 009 492-011	1	LED-Blinkgeber, 24V
				Ersatzteile:
		9EL 208 551-011	1	Lichtscheibe
7.150 - 12.250 (TGL)	04/05->	**2KA 003 389-081**	1	**Kennzeichenleuchte**
				Ersatzteile:
		9BG 121 587-031	2	Lichtgehäuse mit Schraube
				Zubehör:
		8GA 002 071-251	1	1x24V10W (R10W)
7.150 - 12.250 (TGL)	04/05->	**2XS 005 020-041**	10	**Umrissleuchte (rot)**
				Ersatzteile:
		9EL 132 215-011	2	Lichtgehäuse mit Schrauben
				Zubehör:
		8GP 002 067-241	1	1x24V4W (T4W)

Hersteller Modell	Baujahr	Bestell-Nr.	Vp.	Erläuterungen
MAN				
12.240 - 26.340 (TGM)		**1EH 354 984-011**	1	**H7-Hauptscheinwerfer, links, ohne Leuchtweitereglung, mit 24V-Glühlampen**
12.240 - 26.340 (TGM)	10/05->	**1EH 354 984-021**	1	**H7-Hauptscheinwerfer, rechts, ohne Leuchtweitereglung, mit 24V-Glühlampen**
12.240, 12.250, 12.280, 12.290				
13.240, 13.250, 13.280, 13.290		**1EH 354 984-031**	1	**H7-Hauptscheinwerfer, links, mit Leuchtweitereglung, mit 24V-Glühlampen**
15.240, 15.250, 15.280, 15.290, 15.330, 15.340		**1EH 354 984-041**	1	**H7-Hauptscheinwerfer, rechts, mit Leuchtweitereglung, mit 24V-Glühlampen**
18.240, 18.250, 18.280, 18.290, 18.330, 18.340				**Ersatzteile:**
		9ES 354 984-051	1	Streuscheibe, links
22.240, 22.250, 22.280, 22.290		9ES 354 984-061	1	Streuscheibe, rechts
		8GH 007 157-241	1	2x24V70W (H7)
26.280, 26.290, 26.330, 26.340		8GP 003 594-251	1	1x24V5W (W5W)
12.240 - 26.340 (TGM)	10/05->	**1NB 354 986-031**	1	**H4-Nebel-/Fernscheinwerfer, links, mit Blinkleuchte (gelb), mit 24V-Glühlampen**
		1NB 354 986-041	1	**H4-Nebel-/Fernscheinwerfer, rechts, mit Blinkleuchte (gelb), mit 24V-Glühlampen**
				Ersatzteile:
		8GJ 002 525-251	1	1x24V75/70W (H4)
		8GA 002 073-241	1	1x24V21W (P21W)
12.240 - 26.340 (TGM)	10/05->	**1NB 354 986-051**	1	**H4-Nebel-/Fernscheinwerfer, links, mit Blinkleuchte (weiß), mit 24V-Glühlampen**
		1NB 354 986-061	1	**H4-Nebel-/Fernscheinwerfer, rechts, mit Blinkleuchte (weiß), mit 24V-Glühlampen**
				Ersatzteile:
		8GJ 002 525-251	1	1x24V75/70W (H4)
		8GA 006 841-241	1	1x24V21W (PY21W)
12.240 - 26.340 (TGM)	10/05->	**2PS 354 985-001**	1	**LED-Seitenmarkierungsleuchte (gelb)**

Hersteller Modell	Baujahr	Bestell-Nr.	Vp.	Erläuterungen
MAN				
12.240 - 26.340 (TGM)		**2VD 012 381-011**	1	**LED-Heckleuchte mit Kennzeichen-Nebelschluss-Rückfahr-Umriss-Seitenmarkierungslicht, mit Markierungsrückstrahler und seitlichem DIN-Stecker (7-polig), links**
12.240 - 26.340 (TGM)	01/14->			
12.240, 12.250, 12.280, 12.290				
		2VP 012 381-021	1	**LED-Heckleuchte mit Nebelschluss-Rückfahr-Umriss-Seitenmarkierungslicht, mit Markierungsrückstrahler und seitlichem DIN-Stecker (7-polig), rechts**
13.240, 13.250, 13.280, 13.290				
15.240, 15.250, 15.280, 15.290, 15.330, 15.340		**2VP 012 381-061**	1	**LED-Heckleuchte mit Nebelschluss-Rückfahr-Umriss-Seitenmarkierungslicht, mit Markierungsrückstrahler, seitlichem DIN-Stecker (7-polig) und Rückfahrwarner, rechts**
18.240, 18.250, 18.280, 18.290, 18.330, 18.340				
22.240, 22.250, 22.280, 22.290				**LED-Heckleuchten paarweise austauschen**
26.280, 26.290, 26.330, 26.340				**Zubehör:**
		5DS 009 602-001	1	LED-Blinkleuchten-Steuergerät, 24V
		4DW 009 492-011	1	LED-Blinkgeber, 24V
(Software-Update notwendig)				**Ersatzteile:**
		9EL 208 551-011	1	Lichtscheibe
10.136 F (G)		**1A8 003 060-541**	1	**Hauptscheinwerfer**
10.136 F (G-Reihe)	10/79->08/87			**Ersatzteile:**
		1A8 121 149-001	1	Scheinwerfereinsatz
		9GH 116 966-011	10	Kappe
		9FF 126 444-001	10	Lampenfassung für Begrenzungslicht
				Zubehör:
		8GD 002 088-271	1	1x24V55/50W (R2) Halogen
		8GP 002 067-241	1	1x24V4W (T4W)
		1A8 003 060-551	1	**H4-Hauptscheinwerfer**
				Ersatzteile:
		1A8 121 150-001	1	Scheinwerfereinsatz
		9GH 116 966-011	10	Kappe
				Zubehör:
		9FF 126 444-001	10	Lampenfassung für Begrenzungslicht
		8GJ 002 525-251	1	1x24V75/70W (H4)
		8GP 002 067-241	1	1x24V4W (T4W)

Hersteller Modell	Baujahr	Bestell-Nr.	Vp.	Erläuterungen
MAN				
10.136 F, 10.150 F (G 90)				**Die Heckleuchte ist nur in nachstehenden Einzelteilen lieferbar (Baukasten-System).**
10.136 F, 10.150 F (G, G 90-Reihe)	10/79->91			
		9BG 130 945-001	2	**Gehäuse mit Zentralstecker, links**
10.136 F	10/79->08/87	**9BG 130 946-001**	2	**Gehäuse mit Zentralstecker, rechts**
10.150 F	09/87->91			**(Das vorhandene Kennzeichenfenster der Gehäuse bei Nichtgebrauch bitte mit der Abdeckung 9HB 126 601-001 verschließen)**
				Wahlweise verwendbare Lichtscheiben:
		9EL 122 689-051	2	**Lichtscheibe für Schluss-Rückstrahler-Brems-Blink-Rückfahrlicht**
		9EL 122 689-021	2	**Lichtscheibe für Schluss-Rückstrahler-Brems-Blink-Rückfahr-Nebelschlusslicht**
				Zubehör:
		9HB 126 601-001	2	Abdeckung für Kennzeichenfenster
		9GP 003 995-801	1	Schwingungsdämpfer-Set
				Zubehör:
		8GA 002 071-251	1	1x24V10W (R10W)
		8GA 002 073-241	1	4x24V21W (P21W)
12.145 - 26.285 (M 2000 L)		**1NB 354 986-031**	1	**H4-Nebel-/Fernscheinwerfer, links, mit Blinkleuchte (gelb), mit 24V-Glühlampen**
12.145 - 26.285 (M 2000 L-Reihe)	08/95->	**1NB 354 986-041**	1	**H4-Nebel-/Fernscheinwerfer, rechts, mit Blinkleuchte (gelb), mit 24V-Glühlampen**
12.145, 12.163, 12.185, 12.224, 12.225, 12.255, 12.285				**Ersatzteile:**
		8GJ 002 525-251	1	1x24V75/70W (H4)
14.163, 14.185, 14.224, 14.255, 14.263, 14.264, 14.285		8GA 002 073-241	1	1x24V21W (P21W)
15.163, 15.185, 15.224, 15.255, 15.263, 15.264, 15.285				
18.224, 18.225, 18.255, 18.263, 18.264, 18.285				
19.224, 19.225, 19.255, 19.264, 18.284, 19.285				
20.224, 20.255, 20.264, 20.284, 20.285				
26.224, 26.225, 26.255, 26.284, 26.285				
12.163 - 18.285 (M 2000 L-Reihe) mit Kompakt-Fahrerhaus	08/95->08/00	**2BA 007 839-001**	1	**Blinkleuchte**
				Zubehör:
		8GA 002 073-241	1	1x24V21W (P21W)

Hersteller Modell	Baujahr	Bestell-Nr.	Vp.	Erläuterungen
MAN				
12.145 - 26.285 (M 2000 L)		**2PS 354 985-001**	1	**LED-Seitenmarkierungsleuchte (gelb)**
12.145 - 26.285 **(M 2000 L-Reihe)**	08/95->			
12.163 - 18.284 **(M 2000 L-Reihe)**	08/95->	**2VD 008 204-051**	1	**Heckleuchte mit Kennzeichen-Nebelschluss-Rückfahr- und Umrisslicht, mit Rückstrahler und Zentralstecker, links**
12.163, 12.224		**2VP 008 204-041**	1	**Heckleuchte mit Nebelschluss-Rückfahr- und Umrisslicht, mit Rückstrahler und Zentralstecker, links/rechts**
14.163, 14.224, 14.264, 14.284		**2VD 008 204-071**	1	**Heckleuchte mit Kennzeichen-Nebelschluss-Rückfahr-Umriss-Seitenmarkierungslicht, mit Rückstrahler, Markierungsrückstrahler und 7-poligem Schlemmer-Zentralstecker, links**
15.163, 15.224, 15.264, 15.284				
18.224, 18.264, 18.284		**2VP 008 204-061**	1	**Heckleuchte mit Nebelschluss-Rückfahr-Umriss-Seitenmarkierungslicht, mit Rückstrahler, Markierungsrückstrahler und 7-poligem Schlemmer-Zentralstecker, links/rechts**
				Ersatzteile:
		9EL 152 889-001	1	Lichtscheibe mit Schrauben
				Zubehör:
		8GA 002 071-241	1	3x24V5W (R5W)
		8GA 002 073-241	1	4x24V21W (P21W)
12.224 - 25.285 (M 2000 M)		**1D3 009 027-011**	1	**H7-Hauptscheinwerfer, links, mit Blinkleuchte, ohne Leuchtweitereglung, mit 24V-Glühlampen**
12.224 - 25.285 **(M 2000 M-Reihe)**	08/95->12/05	**1D3 009 027-021**	1	**H7-Hauptscheinwerfer, rechts, mit Blinkleuchte, ohne Leuchtweitereglung, mit 24V-Glühlampen**
12.224, 12.255, 12.264, 12.284		**1D3 009 027-031**	1	**H7-Hauptscheinwerfer, links, mit Blinkleuchte, mit LWR-Steller, mit 24V-Glühlampen**
14.224, 14.225, 14.255, 14.264, 14.284, 14.285		**1D3 009 027-041**	1	**H7-Hauptscheinwerfer, rechts, mit Blinkleuchte, mit LWR-Steller, mit 24V-Glühlampen**
18.224, 18.225, 18.255, 18.264, 18.284, 18.285				
25.224, 25.225, 25.255, 25.264, 25.284, 25.285				**Ersatzteile:**
		8GH 007 157-241	1	2x24V70W (H7)
		8GP 003 594-251	1	1x24V5W (W5W)
		8GA 002 073-241	1	1x24V21W (P21W)

Hersteller Modell	Baujahr	Bestell-Nr.	Vp.	Erläuterungen
MAN				
12.224 - 25.285 (M 2000 M)		**1NB 354 986-071**	1	**H3-Nebel-/Fernscheinwerfer, links, mit 24V-Glühlampen**
12.224 - 25.285 (M 2000 M-Reihe)	08/95->12/05	**1NB 354 986-081**	1	**H3-Nebel-/Fernscheinwerfer, rechts, mit 24V-Glühlampen**
12.224, 12.255, 12.264, 12.284				**Ersatzteile:**
14.224, 14.225, 14.255, 14.264, 14.284, 14.285		8GH 002 090-251	1	2x24V70W (H3)
18.224, 18.225, 18.255, 18.264, 18.284, 18.285				
25.224, 25.225, 25.255, 25.264, 25.284, 25.285				
12.224 - 25.285 (M 2000 M-Reihe)	08/95->12/05	**2PS 354 985-001**	1	**LED-Seitenmarkierungsleuchte (gelb)**
12.224 - 25.285 (M 2000 M-Reihe)	08/95->12/05	**2VD 008 204-051**	1	**Heckleuchte mit Kennzeichen-Nebelschluss-Rückfahr- und Umrisslicht, mit Rückstrahler und Zentralstecker, links**
12.224, 12.255, 12.264, 12.284		**2VP 008 204-041**	1	**Heckleuchte mit Nebelschluss-Rückfahr- und Umrisslicht, mit Rückstrahler und Zentralstecker, links/rechts**
14.224, 14.225, 14.255, 14.264, 14.284, 14.285		**2VD 008 204-071**	1	**Heckleuchte mit Kennzeichen-Nebelschluss-Rückfahr-Umriss-Seitenmarkierungslicht, mit Rückstrahler, Markierungsrückstrahler und 7-poligem Schlemmer-Zentralstecker, links**
18.224, 18.225, 18.255, 18.264, 18.284, 18.285		**2VP 008 204-061**	1	**Heckleuchte mit Nebelschluss-Rückfahr-Umriss-Seitenmarkierungslicht, mit Rückstrahler, Markierungsrückstrahler und 7-poligem Schlemmer-Zentralstecker, links/rechts**
25.224, 25.225, 25.255, 25.264, 25.285				
				Ersatzteile:
		9EL 152 889-001	1	Lichtscheibe mit Schrauben
				Zubehör:
		8GA 002 071-241	1	3x24V5W (R5W)
		8GA 002 073-241	1	4x24V21W (P21W)

3

Hersteller Modell	Baujahr	Bestell-Nr.	Vp.	Erläuterungen
MAN				
12.136 - 48.321 (F8, F9)		**1AG 003 434-251**	1	**H4-Hauptscheinwerfer, mit Vorrichtung für Leuchtweitereglung**
12.136 - 48.321 (F8, F9-Reihe)				**Ersatzteile:**
		9ES 120 743-001	2	Streuscheibe
12.136, 12.170, 12.192		9DE 132 750-015	2	Reflektor
14.170, 14.192, 14.220				**Zubehör:**
		8GJ 002 525-251	1	1x24V75/70W (H4)
15.168, 15.192, 15.220, 15.240		8GP 002 067-241	1	1x24V4W (T4W)
16.136, 16.168, 16.170, 16.192, 16.220, 16.240				
17.136, 17.170, 17.192, 17.220, 17.240				
19.240, 19.281, 19.291, 19.321, 19.331, 19.361				
20.281, 20.321, 20.361				
22.192, 22.220, 22.240, 22.281, 22.291, 22.321, 22.331, 22.361				
26.240, 26.281, 26.291, 26.321, 26.331, 26.361, 26.365				
30.281, 30.291, 30.321, 30.331,00				
32.240, 32.281, 32.291, 32.321, 32.331, 32.361, 32.365				
40.365, 40.400, 48.321				
48.321				

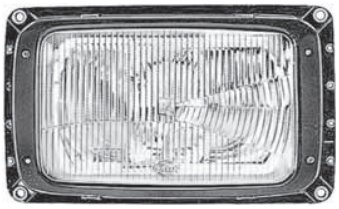

Hersteller Modell	Baujahr	Bestell-Nr.	Vp.	Erläuterungen
MAN				
12.136 - 48.321 (F8, F9)				
12.136 - 48.321 **(F8, F9-Reihe)**	->12/83	**2VP 003 567-111**	1	**Heckleuchte mit Rückfahrlicht und Nebelschlusslicht, links**
		2VP 003 567-121	1	**Heckleuchte mit Rückfahrlicht und Nebelschlusslicht, rechts**
12.136, 12.170, 12.192				**Ersatzteile:**
		9EL 122 689-021	2	Lichtscheibe mit Schrauben
14.170, 14.192, 14.220				**Zubehör:**
15.168, 15.192, 15.220, 15.240		9GT 074 132-001	10	Tülle
		9GP 003 995-801	1	Schwingungsdämpfer-Set
16.136, 16.168, 16.170, 16.192, 16.220, 16.240		8GA 002 071-251	1	1x24V10W (R10W)
		8GA 002 073-241	1	4x24V21W (P21W)
17.136, 17.170, 17.192, 17.220, 17.240				
19.240, 19.281, 19.291, 19.321, 19.331, 19.361				
20.281, 20.321, 20.361				
22.192, 22.220, 22.240, 22.281, 22.291, 22.321, 22.331, 22.361				
26.240, 26.281, 26.291, 26.321, 26.331, 26.361, 26.365				
30.281, 30.291, 30.321, 30.331				
32.240, 32.281, 32.291, 32.321, 32.331, 32.361, 32.365				
40.365, 40.400, 48.321				
48.321				

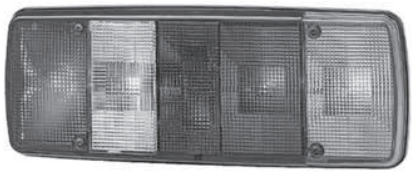

3

Hersteller Modell	Baujahr	Bestell-Nr.	Vp.	Erläuterungen
MAN				
12.136 - 48.321 (F8, F9)				**Die Heckleuchte ist nur in nachstehenden Einzelteilen lieferbar (Baukasten-System).**
12.136 - 48.321 (F8, F9-Reihe)	01/84->			
		9BG 130 945-001	2	**Gehäuse mit Zentralstecker, links**
12.136, 12.170, 12.192		**9BG 130 946-001**	2	**Gehäuse mit Zentralstecker, rechts (Das vorhandene Kennzeichenfenster der Gehäuse bei Nichtgebrauch bitte mit der Abdeckung 9HB 126 601-001 verschließen)**
14.170, 14.192, 14.220				
15.168, 15.192, 15.220, 15.240				**Wahlweise verwendbare Lichtscheiben:**
16.136, 16.168, 16.170, 16.192, 16.220, 16.240		**9EL 122 689-051**	2	**Lichtscheibe für Schluss-Rückstrahler-Brems-Blink-Rückfahrlicht**
17.136, 17.170, 17.192, 17.220, 17.240		**9EL 122 689-021**	2	**Lichtscheibe für Schluss-Rückstrahler-Brems-Blink-Rückfahr-Nebelschlusslicht**
19.240, 19.281, 19.291, 19.321, 19.331, 19.361				**Zubehör:**
		9HB 126 601-001	2	Abdeckung für Kennzeichenfenster
		9GP 003 995-801	1	Schwingungsdämpfer-Set
20.281, 20.321, 20.361		8GA 002 071-251	1	1x24V10W (R10W)
22.192, 22.220, 22.240, 22.281, 22.291, 22.321, 22.331, 22.361		8GA 002 073-241	1	4x24V21W (P21W)
26.240, 26.281, 26.291, 26.321, 26.331, 26.361, 26.365				
30.281, 30.291, 30.321, 30.331				
32.240, 32.281, 32.291, 32.321, 32.331, 32.361, 32.365				
40.365, 40.400, 48.321				
48.321				
12.136 - 48.321 (F8, F9-Reihe)		**2KA 003 389-081**	1	**Kennzeichenleuchte**
				Ersatzteile:
		9BG 121 587-031	2	Lichtgehäuse mit Schraube
				Zubehör:
		8GA 002 071-251	1	1x24V10W (R10W)

Hersteller Modell	Baujahr	Bestell-Nr.	Vp.	Erläuterungen
MAN				
12.192 - 24.272 (M 90)		**1AG 003 434-211**	1	**H4-Hauptscheinwerfer, mit Vorrichtung für Leuchtweitereglung**
12.192 - 24.272 (M 90-Reihe)	08/88->06/96			**Ersatzteile:**
		9ES 120 743-001	2	Streuscheibe
12.192, 12.222, 12.232, 12.262, 12.272		9DE 132 750-015	2	Reflektor
				Zubehör:
14.152, 14.162, 14.192, 14.222, 14.232, 14.262, 14.272		8GJ 002 525-251	1	1x24V75/70W (H4)
		8GP 002 067-241	1	1x24V4W (T4W)
17.192, 17.222, 17.232, 17.272				
18.192, 18.222, 18.232, 18.262, 18.272				
24.192, 24.222, 24.232, 24.262, 24.272				
	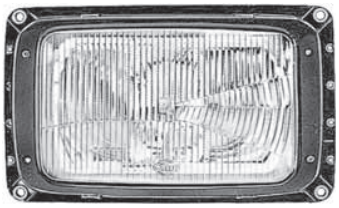			
12.192 - 24.272 (M 90-Reihe)	10/90->04/93	**1NE 006 300-051**	1	**H3-Nebelscheinwerfer**
				Ersatzteile:
		1NE 138 555-011	1	Scheinwerfereinsatz
				Zubehör:
		8GH 002 090-251	1	1x24V70W (H3)
12.192 - 24.272 (M 90-Reihe)	05/93->06/96			**H3-Nebelscheinwerfer, nur Ersatzteile lieferbar**
				Ersatzteile:
		1NE 138 555-011	1	Scheinwerfereinsatz
				Zubehör:
		8GH 002 090-251	1	1x24V70W (H3)
12.192 - 24.272 (M 90-Reihe)	08/88->06/96	**2BA 007 840-001**	1	**Blinkleuchte**
				Zubehör:
		8GA 002 073-241	1	1x24V21W (P21W)

3

Hersteller Modell	Baujahr	Bestell-Nr.	Vp.	Erläuterungen
MAN				
12.192 - 24.272 (M 90)				**Die Heckleuchte ist nur in nachstehenden Einzelteilen lieferbar (Baukasten-System).**
12.192 - 24.272 (M 90-Reihe)	08/88->91			
		9BG 130 945-001	2	**Gehäuse mit Zentralstecker, links**
12.192, 12.222, 12.232, 12.262, 12.272		**9BG 130 946-001**	2	**Gehäuse mit Zentralstecker, rechts (Das vorhandene Kennzeichenfenster der Gehäuse bei Nichtgebrauch bitte mit der Abdeckung 9HB 126 601-001 verschließen)**
14.152, 14.162, 14.192, 14.222, 14.232, 14.262, 14.272				**Wahlweise verwendbare Lichtscheiben:**
17.192, 17.232, 17.272		**9EL 122 689-051**	2	**Lichtscheibe für Schluss-Rückstrahler-Brems-Blink-Rückfahrlicht**
18.192, 18.222, 18.232, 18.262, 18.272		**9EL 122 689-021**	2	**Lichtscheibe für Schluss-Rückstrahler-Brems-Blink-Rückfahr-Nebelschlusslicht**
24.192, 24.232, 24.272 24.262, 24.272				**Zubehör:**
		9HB 126 601-001	2	Abdeckung für Kennzeichenfenster
		9GP 003 995-801	1	Schwingungsdämpfer-Set
		8GA 002 071-251	1	1x24V10W (R10W)
		8GA 002 073-241	1	4x24V21W (P21W)
12.192 - 24.272 (M 90-Reihe)	08/88->91	**2KA 003 389-081**	1	**Kennzeichenleuchte**
				Ersatzteile:
		9BG 121 587-031	2	Lichtgehäuse mit Schraube
				Zubehör:
		8GA 002 071-251	1	1x24V10W (R10W)
12.192 - 24.272 (M 90-Reihe)	08/88->06/96	**2XS 005 020-041**	10	**Umrissleuchte (rot)**
				Ersatzteile:
		9EL 132 215-011	2	Lichtgehäuse mit Schrauben
				Zubehör:
		8GP 002 067-241	1	1x24V4W (T4W)

Hersteller Modell	Baujahr	Bestell-Nr.	Vp.	Erläuterungen
MAN				
19.242 - 48.462 (F 90)		**1AG 003 434-211**	1	**H4-Hauptscheinwerfer, mit Vorrichtung für Leuchtweitereglung**
19.242 - 48.462 (F 90-Reihe)	06/86->12/97			**Ersatzteile:**
		9ES 120 743-001	2	Streuscheibe
19.242, 19.262, 19.272, 19.292, 19.322, 19.332, 19.342, 19.362, 19.372, 19.402, 19.422, 19.462, 19.502		9DE 132 750-015	2	Reflektor
				Zubehör:
		8GJ 002 525-251	1	1x24V75/70W (H4)
		8GP 002 067-241	1	1x24V4W (T4W)
24.242, 24.262, 24.272, 24.292, 24.302, 24.322, 24.332, 24.342, 24.362, 24.372, 24.402, 24.422, 24.462, 24.502				
25.272, 25.302, 25.322, 25.372, 25.422, 25.502				
26.242, 26.262, 26.272, 26.292, 26.302, 26.322, 26.332, 26.342, 26.362, 26.372, 26.402, 26.422, 26.462, 26.502				
32.262, 32.272, 32.292, 32.302, 32.322, 32.332, 32.342, 32.362, 32.372, 32.402, 32.422				
33.242, 33.262, 33.272, 33.292, 33.322, 33.332, 33.342, 33.362, 33.372, 33.402, 33.422, 33.462, 33.502				
35.262, 35.272, 35.292, 35.302, 35.322, 35.332, 35.342, 35.362, 35.372, 35.402, 35.422				
40.372, 40.402, 40.422, 40.462, 40.502				
41.262, 41.272, 41.292, 41.322, 41.332, 41.342, 41.362, 41.372, 41.402, 41.422				
48.292, 48.332, 48.362, 48.462				
19.242 - 48.462 (F 90-Reihe)	10/90->04/93	**1NE 006 300-051**	1	**H3-Nebelscheinwerfer**
				Ersatzteile:
		1NE 138 555-011	1	Scheinwerfereinsatz
				Zubehör:
		8GH 002 090-251	1	1x24V70W (H3)

Hersteller Modell	Baujahr	Bestell-Nr.	Vp.	Erläuterungen
MAN				
19.242 - 48.462 (F 90)				**H3-Nebelscheinwerfer, nur Ersatzteile lieferbar**
19.242 - 48.462 (F 90-Reihe)	05/93->12/97			
		1NE 138 555-011	1	**Ersatzteile:** Scheinwerfereinsatz
		8GH 002 090-251	1	**Zubehör:** 1x24V70W (H3)
19.242 - 48.462 (F 90-Reihe)	06/86->12/97	**2BA 007 840-001**	1	**Blinkleuchte**
		8GA 002 073-241	1	**Zubehör:** 1x24V21W (P21W)

Hersteller Modell	Baujahr	Bestell-Nr.	Vp.	Erläuterungen
MAN				
19.242 - 48.462 (F 90)				**Die Heckleuchte ist nur in nachstehenden Einzelteilen lieferbar (Baukasten-System).**
19.242 - 48.462 (F 90-Reihe)	06/86->91			
		9BG 130 945-001	2	**Gehäuse mit Zentralstecker, links**
19.242, 19.262, 19.272, 19.292, 19.322, 19.332, 19.342, 19.362, 19.372, 19.402, 19.422, 19.462, 19.502		**9BG 130 946-001**	2	**Gehäuse mit Zentralstecker, rechts (Das vorhandene Kennzeichenfenster der Gehäuse bei Nichtgebrauch bitte mit der Abdeckung 9HB 126 601-001 verschließen)**
				Wahlweise verwendbare Lichtscheiben:
24.242, 24.262, 24.272, 24.292, 24.302, 24.322, 24.332, 24.342, 24.362, 24.372, 24.402, 24.422, 24.462, 24.502		**9EL 122 689-051**	2	**Lichtscheibe für Schluss-Rückstrahler-Brems-Blink-Rückfahrlicht**
		9EL 122 689-021	2	**Lichtscheibe für Schluss-Rückstrahler-Brems-Blink-Rückfahr-Nebelschlusslicht**
25.272, 25.302, 25.322, 25.372, 25.422, 25.502				**Zubehör:**
		9HB 126 601-001	2	Abdeckung für Kennzeichenfenster
26.242, 26.262, 26.272, 26.292, 26.302, 26.322, 26.332, 26.342, 26.362, 26.372, 26.402, 26.422, 26.462, 26.502		9GP 003 995-801	1	Schwingungsdämpfer-Set
		8GA 002 071-251	1	1x24V10W (R10W)
		8GA 002 073-241	1	4x24V21W (P21W)
32.262, 32.272, 32.292, 32.302, 32.322, 32.332, 32.342, 32.362, 32.372, 32.402, 32.422				
33.242, 33.262, 33.272, 33.292, 33.322, 33.332, 33.342, 33.362, 33.372, 33.402, 33.422, 33.462, 33.502				
35.262, 35.272, 35.292, 35.302, 35.322, 35.332, 35.342, 35.362, 35.372, 35.402, 35.422				
40.372, 40.402, 40.422, 40.462, 40.502				
41.262, 41.272, 41.292, 41.322, 41.332, 41.342, 41.362, 41.372, 41.402, 41.422				
48.292, 48.332, 48.362, 48.462				
19.242 - 48.462 (F 90-Reihe)	06/86->91	**2KA 003 389-081**	1	**Kennzeichenleuchte**
				Ersatzteile:
		9BG 121 587-031	2	Lichtgehäuse mit Schraube
				Zubehör:
		8GA 002 071-251	1	1x24V10W (R10W)

3

Hersteller Modell	Baujahr	Bestell-Nr.	Vp.	Erläuterungen
MAN				
19.242 - 48.462 (F 90)		**2XS 005 020-041**	10	**Umrissleuchte (rot)**
19.242 - 48.462 **(F 90-Reihe)**	06/86->12/97			**Ersatzteile:**
		9EL 132 215-011	2	Lichtgehäuse mit Schrauben
				Zubehör:
		8GP 002 067-241	1	1x24V4W (T4W)
18.273 - 41.464 (F 2000)		**1D3 009 027-011**	1	**H7-Hauptscheinwerfer, links, mit Blinkleuchte, ohne Leuchtweitereglung, mit 24V-Glühlampen**
18.273 - 41.464 **(F 2000-Reihe)**	01/94->	**1D3 009 027-021**	1	**H7-Hauptscheinwerfer, rechts, mit Blinkleuchte, ohne Leuchtweitereglung, mit 24V-Glühlampen**
18.273				
19.233, 19.273, 19.293, 19.314, 19.323, 19.343, 19.364, 19.373, 19.403, 19.414, 19.423, 19.463, 19.464, 19.603		**1D3 009 027-031**	1	**H7-Hauptscheinwerfer, links, mit Blinkleuchte, mit LWR-Steller, mit 24V-Glühlampen**
		1D3 009 027-041	1	**H7-Hauptscheinwerfer, rechts, mit Blinkleuchte, mit LWR-Steller, mit 24V-Glühlampen**
23.293, 23.314, 23.343, 23.364, 23.403, 23.414, 23.463, 23.464				**Ersatzteile:**
		8GH 007 157-241	1	2x24V70W (H7)
		8GP 003 594-251	1	1x24V5W (W5W)
24.273, 24.293, 24.314, 24.323, 24.343, 24.364, 24.373, 24.403, 24.414, 24.423, 24.463, 24.464		8GA 002 073-241	1	1x24V21W (P21W)
26.233, 26.273, 26.293, 26.314, 26.323, 26.343, 26.364, 26.373, 26.403, 26.414, 26.423, 26.463, 26.464, 26.603, 26.604				
27.273, 27.293, 27.314, 27.323, 27.343, 27.364, 27.373, 27.403, 27.414, 27.423, 27.463, 27.464, 27.603				
32.293, 32.314, 32.343, 32.403, 32.414, 32.364, 32.463, 32.464				
33.323, 33.343, 33.364, 33.373, 33.403, 33.414, 33.423, 33.463, 33.464, 33.603				
35.314, 35.343, 35.364, 35.373, 35.403, 35.414, 35.463, 35.464				
37.414, 37.464				
40.273, 40.373, 40.403, 40.414, 40.423, 40.463				
41.343, 41.364, 41.373, 41.403, 41.414, 41.423, 41.463, 41.464				

Hersteller Modell	Baujahr	Bestell-Nr.	Vp.	Erläuterungen
MAN				
18.273 - 41.464 (F 2000)		**1NB 354 986-071**	1	**H3-Nebel-/Fernscheinwerfer, links, mit 24V-Glühlampen**
18.273 - 41.464 (F 2000-Reihe)	01/94->	**1NB 354 986-081**	1	**H3-Nebel-/Fernscheinwerfer, rechts, mit 24V-Glühlampen**
		8GH 002 090-251	1	**Ersatzteile:** 2x24V70W (H3)
18.273 - 41.464 (F 2000-Reihe)	01/94->	**2PF 354 985-021**	1	**Positionsleuchte, für vorderen Anbau**
		8GP 002 067-241	1	**Zubehör:** 1x24V4W (T4W)
18.273 - 41.464 (F 2000-Reihe)	01/94->	**2PS 354 985-001**	1	**LED-Seitenmarkierungsleuchte (gelb)**

Hersteller Modell	Baujahr	Bestell-Nr.	Vp.	Erläuterungen
MAN				
18.273 - 41.464 (F 2000)		**2VD 008 204-051**	1	**Heckleuchte mit Kennzeichen-Nebelschluss-Rückfahr- und Umrisslicht, mit Rückstrahler und Zentralstecker, links**
18.273 - 41.464 **(F 2000-Reihe)**	01/94->	**2VP 008 204-041**	1	**Heckleuchte mit Nebelschluss-Rückfahr- und Umrisslicht, mit Rückstrahler und Zentralstecker, links/rechts**
18.273 **19.233, 19.273, 19.293, 19.314, 19.323, 19.343, 19.364, 19.373, 19.403, 19.414, 19.423, 19.463, 19.464, 19.603** **23.293, 23.314, 23.343, 23.364, 23.403, 23.414, 23.463, 23.464** **24.273, 24.293, 24.314, 24.323, 24.343, 24.364, 24.373, 24.403, 24.414, 24.423, 24.463, 24.464** **26.233, 26.273, 26.293, 26.314, 26.323, 26.343, 26.364, 26.373, 26.403, 26.414, 26.423, 26.463, 26.464, 26.603, 26.604** **27.273, 27.293, 27.314, 27.323, 27.343, 27.364, 27.403, 27.414, 27.423, 27.463, 27.464, 27.603** **32.293, 32.314, 32.343, 32.403, 32.414, 32.364, 32.463, 32.464** **33.323, 33.343, 33.364, 33.373, 33.403, 33.414, 33.423, 33.463, 33.464, 33.603** **35.314, 35.343, 35.364, 35.373, 35.403, 35.414, 35.463, 35.464** **37.414, 37.464** **40.273, 40.373, 40.403, 40.414, 40.423, 40.463** **41.343, 41.364, 41.373, 41.403, 41.414, 41.423, 41.463, 41.464**		**2VD 008 204-071** **2VP 008 204-061**	1 1	**Heckleuchte mit Kennzeichen-Nebelschluss-Rückfahr-Umriss-Seitenmarkierungslicht, mit Rückstrahler, Markierungsrückstrahler und 7-poligem Schlemmer-Zentralstecker, links** **Heckleuchte mit Nebelschluss-Rückfahr-Umriss-Seitenmarkierungslicht, mit Rückstrahler, Markierungsrückstrahler und 7-poligem Schlemmer-Zentralstecker, links/rechts**
				Ersatzteile:
		9EL 152 889-001	1	Lichtscheibe mit Schrauben
				Zubehör:
		8GA 002 071-241	1	3x24V5W (R5W)
		8GA 002 073-241	1	4x24V21W (P21W)
18.273 - 41.464 (F 2000)	01/94->	**2KA 003 389-081**	1	**Kennzeichenleuchte**
				Ersatzteile:
		9BG 121 587-031	2	Lichtgehäuse mit Schraube
				Zubehör:
		8GA 002 071-251	1	1x24V10W (R10W)

Hersteller Modell	Baujahr	Bestell-Nr.	Vp.	Erläuterungen
MAN				
18.273 - 41.464 (F 2000)		**2XS 005 020-041**	10	**Umrissleuchte (rot)**
18.273- 41.464 (F 2000)	01/94->			**Ersatzteile:**
		9EL 132 215-011	2	Lichtgehäuse mit Schrauben
				Zubehör:
		8GP 002 067-241	1	1x24V4W (T4W)

3

Hersteller Modell	Baujahr	Bestell-Nr.	Vp.	Erläuterungen
MAN				
18.310 - 41.660 (TGA)		**1EH 354 984-011**	1	**H7-Hauptscheinwerfer, links, ohne Leuchtweitereglung, mit 24V-Glühlampen**
18.310 - 41.660 (TGA)	04/00->	**1EH 354 984-021**	1	**H7-Hauptscheinwerfer, rechts, ohne Leuchtweitereglung, mit 24V-Glühlampen**
18.310, 18.320, 18.350, 18.360, 18.380, 18.390, 18.400, 18.410, 18.420, 18.420, 18.430, 18.440, 18.460, 18.480, 18.510, 18.530, 18.540		**1EH 354 984-031**	1	**H7-Hauptscheinwerfer, links, mit Leuchtweitereglung, mit 24V-Glühlampen**
19.350, 19.360, 19.390, 19.400, 19.410, 19.430, 19.440, 19.460, 19.480		**1EH 354 984-041**	1	**H7-Hauptscheinwerfer, rechts, mit Leuchtweitereglung, mit 24V-Glühlampen**
				Ersatzteile:
24.350, 24.360, 24.390, 24.400, 24.410, 24.430, 24.440, 24.460, 24.480, 24.510, 24,530, 24,540		9ES 354 984-051	1	Streuscheibe, links
		9ES 354 984-061	1	Streuscheibe, rechts
		8GH 007 157-241	1	2x24V70W (H7)
		8GP 003 594-251	1	1x24V5W (W5W)
26.280, 26.310, 26.320, 26.330, 26.350, 26.360, 26.390, 26.400, 26.410, 26.430, 26.440, 26.460, 26.480, 26.510, 26.530, 26.540				
27.440				
28.310, 28.320, 28.350, 28.360, 28.390, 28.400, 28.410, 28.430, 28.440, 28.460, 28.480, 28.510, 28.530, 28.540				
32.310, 32.350, 32.360, 32.390, 32.400, 32.410, 32.430, 32.440, 32.460, 32.480				
33.350, 33.360, 33.390, 33.400, 33.410, 33.430, 33.440, 33.460, 33.480, 33.510, 33.530				
35.310, 35.320, 35.350, 35.360, 35.390, 35.400, 35.410, 35.430, 35.440, 35.460, 35.480, 35.530				
37.310, 37.320, 37.350, 37.360, 37.390, 37.400, 37.410, 37.430, 37.440, 37.460, 37.480, 37.530				
39.390, 39.400, 39.430, 39.440, 39.480				
40.390, 40.400, 40.410, 40.430, 40.440, 40,460, 40.480 40.460, 40.480				
41.350, 41.360, 41.390, 41.400, 41.410, 41.430, 41.440, 41.460, 41.480, 41.530, 41.540, 41.660				

Hersteller Modell	Baujahr	Bestell-Nr.	Vp.	Erläuterungen
MAN				
18.310 - 41.660 (TGA)		**1NB 354 986-031**	1	**H4-Nebel-/Fernscheinwerfer, links, mit Blinkleuchte (gelb), mit 24V-Glühlampen**
18.310 - 41.660 (TGA)	04/00->	**1NB 354 986-041**	1	**H4-Nebel-/Fernscheinwerfer, rechts, mit Blinkleuchte (gelb), mit 24V-Glühlampen**
				Ersatzteile:
		8GJ 002 525-251	1	1x24V75/70W (H4)
		8GA 002 073-241	1	1x24V21W (P21W)
18.310 - 41.660 (TGA)	04/00->	**1NB 354 986-051**	1	**H4-Nebel-/Fernscheinwerfer, links, mit Blinkleuchte (weiß), mit 24V-Glühlampen**
		1NB 354 986-061	1	**H4-Nebel-/Fernscheinwerfer, rechts, mit Blinkleuchte (weiß), mit 24V-Glühlampen**
				Ersatzteile:
		8GJ 002 525-251	1	1x24V75/70W (H4)
		8GA 006 841-241	1	1x24V21W (PY21W)
18.310 - 41.660 (TGA)	04/00->	**2PF 354 985-011**	1	**Positionsleuchte, für vorderen Anbau, mit Glühlampe**
				Ersatzteile:
		8GP 003 594-251	1	1x24V5W (W5W)
18.310 - 41.660 (TGA)	04/00->	**2PS 354 985-001**	1	**LED-Seitenmarkierungsleuchte (gelb)**

3

Hersteller Modell	Baujahr	Bestell-Nr.	Vp.	Erläuterungen
MAN				
18.310 - 41.660 (TGA)		**2VD 008 204-251**	1	**Heckleuchte mit Kennzeichen-Nebelschluss-Rückfahr-Umriss-Seitenmarkierungslicht, mit Rückstrahler und Markierungs-rückstrahler, links**
18.310 - 41.660 (TGA)	04/00->05/05			
18.310, 18.320, 18.350, 18.360, 18.380, 18.390, 18.400, 18.410, 18.420, 18.430, 18.440, 18.460, 18.480, 18.510, 18.530		**2VP 008 204-241**	1	**Heckleuchte mit Nebelschluss-Rückfahr-Umriss-Seitenmarkierungslicht, mit Rückstrahler und Markierungs-rückstrahler, links/rechts**
				Ersatzteile:
19.350, 19.360, 19.390, 19.400, 19.410, 19.430, 19.440, 19.460, 19.480		9EL 152 889-001	1	Lichtscheibe mit Schrauben
				Zubehör:
24.350, 24.360, 24.390, 24.400, 24.410, 24.430, 24.440, 24.460, 24.480, 24.510		8GA 002 071-241	1	3x24V5W (R5W)
		8GA 002 073-241	1	4x24V21W (P21W)
26.280, 26.310, 26.320, 26.330, 26.350, 26.360, 26.390, 26.400, 26.410, 26.430, 26.440, 26.460, 26.480, 26.510, 26.530				
28.310, 28.320, 28.350, 28.360, 28.390, 28.400, 28.410, 28.430, 28.440, 28.460, 28.480, 28.510, 28.530				
32.310, 32.350, 32.360, 32.390, 32.400, 32.410, 32.430, 32.440, 32.460, 32.480				
33.350, 33.360, 33.390, 33.400, 33.410, 33.430, 33.440, 33.460, 33.480, 33.510, 33.530				
35.310, 35.320, 35.350, 35.360, 35.390, 35.400, 35.410, 35.460, 35.480, 35.530				
37.310, 37.320, 37.350, 37.360, 37.390, 37.400, 37.410, 37.430, 37.440, 37.460, 37.480, 37.530				
40.410, 40.440, 40.460, 40.480				
41.350, 41.360, 41.390, 41.400, 41.410, 41.430, 41.440, 41.460, 41.480, 41.530, 41.660				

Hersteller Modell	Baujahr	Bestell-Nr.	Vp.	Erläuterungen
MAN				
18.310 - 41.660 (TGA)		**2KA 003 389-081**	1	**Kennzeichenleuchte**
18.310 - 41.660 (TGA)	04/00->			**Ersatzteile:**
		9BG 121 587-031	2	Lichtgehäuse mit Schraube
				Zubehör:
		8GA 002 071-251	1	1x24V10W (R10W)
18.320 - 41.540 (TGS)		**1EH 354 987-011**	1	**H7-Hauptscheinwerfer, links, mit Blinklicht, ohne Tagfahrlicht, ohne Leuchtweitereglung, mit 24V-Glühlampen**
18.320 - 41.540 (TGS)	08/07->			
18.320, 18.350, 18.360, 18.390, 18.400, 18.410, 18.420, 18.430, 18.440, 18.480, 18.540		**1EH 354 987-021**	1	**H7-Hauptscheinwerfer, rechts, mit Blinklicht, ohne Tagfahrlicht, ohne Leuchtweitereglung, mit 24V-Glühlampen**
19.350, 19.360, 19.390, 19.400, 19.430, 19.440, 19.480		**1EH 354 987-031**	1	**H7-Hauptscheinwerfer, links, mit Blinklicht, mit Tagfahrlicht, ohne Leuchtweitereglung, mit 24V-Glühlampen**
24.320, 24.360, 24.400, 24.440, 24.480, 24.540		**1EH 354 987-041**	1	**H7-Hauptscheinwerfer, rechts, mit Blinklicht, mit Tagfahrlicht, ohne Leuchtweitereglung, mit 24V-Glühlampen**
26.320, 26.350, 26.360, 26.390, 26.400, 26.430, 26.440, 26.480, 26.540		**1EH 354 987-051**	1	**H7-Hauptscheinwerfer, links, mit Blinklicht, ohne Tagfahrlicht, mit Leuchtweitereglung, mit 24V-Glühlampen**
28.320, 28.350, 28.360, 28.390, 28.400, 28.430, 28.440, 28.480, 28.540		**1EH 354 987-061**	1	**H7-Hauptscheinwerfer, rechts, mit Blinklicht, ohne Tagfahrlicht, mit Leuchtweitereglung, mit 24V-Glühlampen**
32.320, 32.350, 32.360, 32.390, 32.400, 32.440, 32.480				**Ersatzteile:**
33.320, 33.350, 33.360, 33.390, 33.400, 33.430, 33.440, 33.480, 33.540		9ES 354 987-091	1	Streuscheibe, links
		9ES 354 987-101	1	Streuscheibe, rechts
		8GH 007 157-241	1	2x24V70W (H7)
		8GA 006 841-241	1	1x24V21W (PY21W)
35.320, 35.350, 35.360, 35.390, 35.400, 35.430, 35.440, 35.480, 35.540		8GH 008 417-012	1	1x24V21W (H21W)
37.320, 37.360, 37.400, 37.440, 37.480, 37.540				
40.360, 40.390, 40.400, 40.430, 40.440, 40.480				
41.320, 41.350, 41.360, 41.390, 41.400, 41.430, 41.440, 41.480, 41.540				

Hersteller Modell	Baujahr	Bestell-Nr.	Vp.	Erläuterungen
MAN				
18.320 - 41.540 (TGS)				
18.320 - 41.540 (TGS) **18.320, 18.360, 18.400,** **18.410, 18.420, 18.420,** **18.440, 18.480, 18.540,** **19.360, 19.400, 19.440,** **19.480** **24.320, 24.360, 24.400,** **24.440, 24.480, 24.540** **26.320, 26.360, 26.400,** **26.440, 26.480, 26.540** **28.320, 28.360, 28.400,** **28.440, 28.480, 28.540** **32.320, 32.360, 32.400,** **32.440, 32.480** **33.360, 33.400, 33.440,** **33.480, 33.540** **35.320, 35.360, 35.400,** **35.440, 35.480, 35.540** **37.320, 37.360, 37.400,** **37.440, 37.480, 37.540** **40.400, 40.440** **41.320, 41.360, 41.400,** **41.440, 41.480, 41.540** Baustellenfahrzeuge 	08/07->	**1EH 354 984-011** **1EH 354 984-021** **1EH 354 984-031** **1EH 354 984-041** 9ES 354 984-051 9ES 354 984-061 8GH 007 157-241 8GP 003 594-251	1 1 1 1 1 1 1 1	**H7-Hauptscheinwerfer, links,** **ohne Leuchtweitereglung,** **mit 24V-Glühlampen** **H7-Hauptscheinwerfer, rechts,** **ohne Leuchtweitereglung,** **mit 24V-Glühlampen** **H7-Hauptscheinwerfer, links,** **mit Leuchtweitereglung,** **mit 24V-Glühlampen** **H7-Hauptscheinwerfer, rechts,** **mit Leuchtweitereglung,** **mit 24V-Glühlampen** **Ersatzteile:** Streuscheibe, links Streuscheibe, rechts 2x24V70W (H7) 1x24V5W (W5W)
18.320 - 41.540 (TGS) 	08/07->	**1FP 354 986-011** **1FP 354 986-021** 8GJ 002 525-251 8GH 002 090-251	1 1 1 1	**H3-Nebel-/H4-Fernscheinwerfer, links,** **mit 24V-Glühlampen** **H3-Nebel-/H4-Fernscheinwerfer, rechts,** **mit 24V-Glühlampen** **Ersatzteile:** 1x24V75/70W (H4) 1x24V70W (H3)
18.320 - 41.540 (TGS) Baustellenfahrzeuge 	08/07->	**1NB 354 986-031** **1NB 354 986-041** 8GJ 002 525-251 8GA 002 073-241	1 1 1 1	**H4-Nebel-/Fernscheinwerfer, links,** **mit Blinkleuchte (gelb),** **mit 24V-Glühlampen** **H4-Nebel-/Fernscheinwerfer, rechts,** **mit Blinkleuchte (gelb),** **mit 24V-Glühlampen** **Ersatzteile:** 1x24V75/70W (H4) 1x24V21W (P21W)

Hersteller Modell	Baujahr	Bestell-Nr.	Vp.	Erläuterungen
MAN				
18.320 - 41.540 (TGS)				
18.320 - 41.540 (TGS)	08/07->	**1NB 354 986-051**	1	**H4-Nebel-/Fernscheinwerfer, links, mit Blinkleuchte (weiß), mit 24V-Glühlampen**
Baustellenfahrzeuge		**1NB 354 986-061**	1	**H4-Nebel-/Fernscheinwerfer, rechts, mit Blinkleuchte (weiß), mit 24V-Glühlampen**
				Ersatzteile:
		8GJ 002 525-251	1	1x24V75/70W (H4)
		8GA 006 841-241	1	1x24V21W (PY21W)
18.320 - 41.540 (TGS)	08/07->	**2PF 354 985-011**	1	**Positionsleuchte, für vorderen Anbau, mit Glühlampe**
				Ersatzteile:
		8GP 003 594-251	1	1x24V5W (W5W)
18.320 - 41.540 (TGS)	08/07->	**2PS 354 985-001**	1	**LED-Seitenmarkierungsleuchte (gelb)**
18.360 - 41.680 (TGX)				
18.360 - 41.680 (TGX)	09/07->	**1EH 354 987-011**	1	**H7-Hauptscheinwerfer, links, mit Blinklicht, ohne Tagfahrlicht, ohne Leuchtweitereglung, mit 24V-Glühlampen**
18.360, 18.400, 18.440, 18.480, 18.540, 18.680 **24.360, 24.400, 24.440, 24.480, 24.540**		**1EH 354 987-021**	1	**H7-Hauptscheinwerfer, rechts, mit Blinklicht, ohne Tagfahrlicht, ohne Leuchtweitereglung, mit 24V-Glühlampen**
26.320, 26.360, 26.400, 26.440, 26.480, 26.540		**1EH 354 987-031**	1	**H7-Hauptscheinwerfer, links, mit Blinklicht, mit Tagfahrlicht, ohne Leuchtweitereglung, mit 24V-Glühlampen**
27.440 **28.360, 28.400, 28.440, 28.480, 28.540**		**1EH 354 987-041**	1	**H7-Hauptscheinwerfer, rechts, mit Blinklicht, mit Tagfahrlicht, ohne Leuchtweitereglung, mit 24V-Glühlampen**
33.360, 33.400, 33.440, 33.480, 33.540, 33.680		**1EH 354 987-051**	1	**H7-Hauptscheinwerfer, links, mit Blinklicht, ohne Tagfahrlicht, mit Leuchtweitereglung, mit 24V-Glühlampen**
35.360, 35.400, 35.440, 35.480, 35.540 **41.540, 41.680**		**1EH 354 987-061**	1	**H7-Hauptscheinwerfer, rechts, mit Blinklicht, ohne Tagfahrlicht, mit Leuchtweitereglung, mit 24V-Glühlampen**
				Ersatzteile:
		9ES 354 987-091	1	Streuscheibe, links
		9ES 354 987-101	1	Streuscheibe, rechts
		8GH 007 157-241	1	2x24V70W (H7)
		8GA 006 841-241	1	1x24V21W (PY21W)
		8GH 008 417-012	1	1x24V21W (H21W)

Hersteller Modell	Baujahr	Bestell-Nr.	Vp.	Erläuterungen
MAN				
18.360 - 41.680 (TGX)				
18.360 - 41.680 (TGX)	09/07->	**1EH 354 984-011**	1	**H7-Hauptscheinwerfer, links, ohne Leuchtweitereglung, mit 24V-Glühlampen**
18.360, 18.400, 18.440, 18.480, 18.540, 18.680		**1EH 354 984-021**	1	**H7-Hauptscheinwerfer, rechts, ohne Leuchtweitereglung, mit 24V-Glühlampen**
24.360, 24.400, 24.440, 24.480, 24.540		**1EH 354 984-031**	1	**H7-Hauptscheinwerfer, links, mit Leuchtweitereglung, mit 24V-Glühlampen**
26.320, 26.360, 26.400, 26.440, 26.480, 26.540		**1EH 354 984-041**	1	**H7-Hauptscheinwerfer, rechts, mit Leuchtweitereglung, mit 24V-Glühlampen**
27.440				**Ersatzteile:**
28.360, 28.400, 28.440, 28.480, 28.540		9ES 354 984-051	1	Streuscheibe, links
		9ES 354 984-061	1	Streuscheibe, rechts
		8GH 007 157-241	1	2x24V70W (H7)
33.360, 33.400, 33.440, 33.480, 33.540, 33.680		8GP 003 594-251	1	1x24V5W (W5W)
35.360, 35.400, 35.440, 35.480, 35.540				
41.540, 41.680				
Baustellenfahrzeuge				
18.360 - 41.680 (TGX)	09/07->	**1FP 354 986-011**	1	**H3-Nebel-/H4-Fernscheinwerfer, links, mit 24V-Glühlampen**
		1FP 354 986-021	1	**H3-Nebel-/H4-Fernscheinwerfer, rechts, mit 24V-Glühlampen**
				Ersatzteile:
		8GJ 002 525-251	1	1x24V75/70W (H4)
		8GH 002 090-251	1	1x24V70W (H3)
18.360 - 41.680 (TGX)	09/07->	**1NB 354 986-031**	1	**H4-Nebel-/Fernscheinwerfer, links, mit Blinkleuchte (gelb), mit 24V-Glühlampen**
Baustellenfahrzeuge		**1NB 354 986-041**	1	**H4-Nebel-/Fernscheinwerfer, rechts, mit Blinkleuchte (gelb), mit 24V-Glühlampen**
				Ersatzteile:
		8GJ 002 525-251	1	1x24V75/70W (H4)
		8GA 002 073-241	1	1x24V21W (P21W)
18.360 - 41.680 (TGX)	09/07->	**1NB 354 986-051**	1	**H4-Nebel-/Fernscheinwerfer, links, mit Blinkleuchte (weiß), mit 24V-Glühlampen**
Baustellenfahrzeuge		**1NB 354 986-061**	1	**H4-Nebel-/Fernscheinwerfer, rechts, mit Blinkleuchte (weiß), mit 24V-Glühlampen**
				Ersatzteile:
		8GJ 002 525-251	1	1x24V75/70W (H4)
		8GA 006 841-241	1	1x24V21W (PY21W)
18.360 - 41.680 (TGX)	09/07->	**2PF 354 985-011**	1	**Positionsleuchte, für vorderen Anbau, mit Glühlampe**
				Ersatzteile:
		8GP 003 594-251	1	1x24V5W (W5W)

Hersteller Modell	Baujahr	Bestell-Nr.	Vp.	Erläuterungen
MAN				
18.360 - 41.680 (TGX)		**2PS 354 985-001**	1	**LED-Seitenmarkierungsleuchte (gelb)**
18.360 - 41.680 (TGX)	09/07->			
18.360 - 41.680 (TGX)	01/14->	**2VD 012 381-011**	1	**LED-Heckleuchte mit Kennzeichen-Nebelschluss-Rückfahr-Umriss-Seitenmarkierungslicht, mit Markierungsrückstrahler und seitlichem DIN-Stecker (7-polig), links**
18.360, 18.400, 18.440, 18.480, 18.540, 18.680				
24.360, 24.400, 24.440, 24.480, 24.540		**2VP 012 381-021**	1	**LED-Heckleuchte mit Nebelschluss-Rückfahr-Umriss-Seitenmarkierungslicht, mit Markierungsrückstrahler und seitlichem DIN-Stecker (7-polig), rechts**
26.320, 26.360, 26.400, 26.440, 26.480, 26.540				
27.440		**2VP 012 381-061**	1	**LED-Heckleuchte mit Nebelschluss-Rückfahr-Umriss-Seitenmarkierungslicht, mit Markierungsrückstrahler, seitlichem DIN-Stecker (7-polig) und Rückfahrwarner, rechts**
28.360, 28.400, 28.440, 28.480, 28.540				
33.360, 33.400, 33.440, 33.480, 33.540, 33.680				**LED-Heckleuchten paarweise austauschen**
35.360, 35.400, 35.440, 35.480, 35.540				**Zubehör:**
		5DS 009 602-001	1	LED-Blinkleuchten-Steuergerät, 24V
		4DW 009 492-011	1	LED-Blinkgeber, 24V
41.540, 41.680				
(Software-Update notwendig)				**Ersatzteile:**
		9EL 208 551-011	1	Lichtscheibe
MAN/VW				
6.90 F - 9.136 F		**1A8 003 060-541**	1	**Hauptscheinwerfer**
6.90 F - 9.136 F Kooperationsprogramm	10/79->08/87			**Ersatzteile:**
		1A8 121 149-001	1	Scheinwerfereinsatz
		9GH 116 966-011	10	Kappe
6.90 F, 8.90 F, 8.136 F, 9.136 F		9FF 126 444-001	10	Lampenfassung für Begrenzungslicht
				Zubehör:
		8GD 002 088-271	1	1x24V55/50W (R2) Halogen
		8GP 002 067-241	1	1x24V4W (T4W)
		1A8 003 060-551	1	**H4-Hauptscheinwerfer**
				Ersatzteile:
		1A8 121 150-001	1	Scheinwerfereinsatz
		9GH 116 966-011	10	Kappe
				Zubehör:
		9FF 126 444-001	10	Lampenfassung für Begrenzungslicht
		8GJ 002 525-251	1	1x24V75/70W (H4)
		8GP 002 067-241	1	1x24V4W (T4W)

Hersteller Modell	Baujahr	Bestell-Nr.	Vp.	Erläuterungen
MAN/VW				
6.90 F - 9.150 F				**Die Heckleuchte ist nur in nachstehenden Einzelteilen lieferbar (Baukasten-System).**
6.90 F - 9.150 F Kooperationsprogramm	10/79->91			
		9BG 130 945-001	2	**Gehäuse mit Zentralstecker, links**
6.90 F, 8.90 F, 8.136 F, 9.136 F	10/79->08/87	**9BG 130 946-001**	2	**Gehäuse mit Zentralstecker, rechts (Das vorhandene Kennzeichenfenster der Gehäuse bei Nichtgebrauch bitte mit der Abdeckung 9HB 126 601-001 verschließen)**
6.100 F, 8.100 F, 8.150 F, 9.150 F	09/87->91			
				Wahlweise verwendbare Lichtscheiben:
		9EL 122 689-051	2	**Lichtscheibe für Schluss-Rückstrahler-Brems-Blink-Rückfahrlicht**
		9EL 122 689-021	2	**Lichtscheibe für Schluss-Rückstrahler-Brems-Blink-Rückfahr-Nebelschlusslicht**
				Zubehör:
		9HB 126 601-001	2	Abdeckung für Kennzeichenfenster
		9GP 003 995-801	1	Schwingungsdämpfer-Set
		8GA 002 071-251	1	1x24V10W (R10W)
		8GA 002 073-241	1	4x24V21W (P21W)
Mercedes-Benz				
Actros		**2VD 007 500-411**	1	**Heckleuchte mit Kennzeichen-Nebelschluss-Rückfahr-Umriss-Seitenmarkierungslicht, mit Rückstrahler und Markierungs-rückstrahler, mit 24V-Glühlampen und seitl. Zentralstecker, links**
Actros 1831 - 4148	09/96->10/02			
1831, 1835, 1840, 1843, 1846, 1848, 1850, 1853, 1857		**2VP 007 500-421**	1	**Heckleuchte mit Rückfahr-Umriss-Seitenmarkierungslicht, mit Rückstrahler und Markierungs-rückstrahler, mit 24V-Glühlampen und seitl. Zentralstecker, rechts**
2031, 2035, 2040, 2043, 2046, 2048, 2050, 2053				
2531, 2535, 2540, 2543, 2546, 2548, 2553, 2557		**2VP 007 500-521**	1	**Heckleuchte mit Rückfahr-Umriss-Seitenmarkierungslicht, mit Rückstrahler und Markierungs-rückstrahler, mit 24V-Glühlampen und seitl. Zentralstecker, rechts, mit Rückfahrwarner**
2631, 2635, 2640, 2643, 2646, 2648, 2650, 2653, 2657				
3231, 3235, 3240, 3243, 3246				**Ersatzteile:**
		9EL 134 296-041	1	Lichtscheibe mit Schrauben, links
3331, 3335, 3336, 3340, 3341, 3343, 3346, 3348, 3350, 3353, 3357		9EL 134 296-051	1	Lichtscheibe mit Schrauben, rechts
		9EL 134 301-001	4	Lichtscheibe für Kennzeichenlicht
		9EL 146 838-001	2	Seitenmarkierungsleuchte mit Rückstrahler
		8GA 002 071-251	1	3x24V10W (R10W)
4140, 4143, 4146, 4148		8GA 002 073-241	1	4x24V21W (P21W)

Hersteller Modell	Baujahr	Bestell-Nr.	Vp.	Erläuterungen
Mercedes-Benz				
Actros		**2VB 004 887-011**	1	**Heckleuchte mit Kennzeichenlicht und Nebelschlusslicht, links**
Actros 1831 - 4148	09/96->10/02	**2VA 004 887-031**	1	**Heckleuchte mit Nebelschlusslicht, links**
1831, 1835, 1840, 1843, 1846, 1848, 1850, 1853, 1857		**2VP 004 887-021**	1	**Heckleuchte mit Rückfahrlicht, rechts**
				Ersatzteile:
2031, 2035, 2040, 2043, 2046, 2048, 2050, 2053		9EL 131 420-001	1	Lichtscheibe mit Schrauben, links
		9EL 131 420-011	1	Lichtscheibe mit Schrauben, rechts
2531, 2535, 2540, 2543, 2546, 2548, 2553, 2557				**Zubehör:**
		9GT 141 941-001	10	Tülle
		8GA 002 071-251	1	1x24V10W (R10W)
2631, 2635, 2640, 2643, 2646, 2648, 2650, 2653, 2657		8GA 002 073-241	1	3x24V21W (P21W)
3231, 3235, 3240, 3243, 3246				
3331, 3335, 3336, 3340, 3341, 3343, 3346, 3348, 3350, 3353, 3357				
4140, 4143, 4146, 4148				
diverse Modelle				

3

Hersteller Modell	Baujahr	Bestell-Nr.	Vp.	Erläuterungen
Mercedes-Benz				
Actros MP2/MP3				**Umrüstscheinwerfer für Actros MP2**
Actros MP2 1831 - 4160	10/02->06/08	**1EH 009 513-011**	1	**H1/H7-Hauptscheinwerfer, links, mit Blinklicht, ohne Leuchtweitereglung, mit 24V-Glühlampen, ohne Abdeckrahmen**
1831, 1832, 1835, 1836, 1841, 1844, 1846, 1848, 1850, 1851, 1854, 1858, 1860		**1EH 009 513-021**	1	**H1/H7-Hauptscheinwerfer, rechts, mit Blinklicht, ohne Leuchtweitereglung, mit 24V-Glühlampen, ohne Abdeckrahmen**
2032, 2036, 2040, 2041, 2044, 2046, 2048, 2050, 2051, 2054		**1EH 009 513-031**	1	**H1/H7-Hauptscheinwerfer, links, mit Blinklicht, mit Leuchtweitereglung, mit 24V-Glühlampen, ohne Abdeckrahmen**
2532, 2536, 2541, 2544, 2546, 2548, 2550, 2551, 2553, 2554, 2555, 2558, 2560		**1EH 009 513-041**	1	**H1/H7-Hauptscheinwerfer, rechts, mit Blinklicht, mit Leuchtweitereglung, mit 24V-Glühlampen, ohne Abdeckrahmen**
				Ersatzteile:
		9ES 170 064-011	1	Abschlussscheibe, links
2631, 2632, 2635, 2636, 2640, 2641, 2643, 2644, 2646, 2648, 2650, 2651, 2653, 2654, 2655, 2658, 2665		9ES 170 064-021	1	Abschlussscheibe, rechts
		8GH 007 157-241	1	1x24V70W (H7)
		8GH 002 089-251	1	1x24V70W (H1)
		8GP 003 594-251	1	1x24V5W (W5W)
		8GA 006 841-241	1	1x24V21W (PY21W)
3232, 3235, 3236, 3240, 3241, 3243, 3244, 3246, 3248, 3250				**Zusätzlich müssen nachfolgend aufgeführte Komponenten bestellt werden:**
		9AB 165 229-031	1	**Abdeckrahmen, links**
3331, 3332, 3335, 3336, 3339, 3341, 3343, 3344, 3346, 3348, 3350, 3351, 3354, 3355, 3358, 3360, 3365		**9AB 165 230-031**	1	**Abdeckrahmen, rechts**
				Halter, links (MB-Nr. A 943 880 64 14) **Halter, rechts (MB-Nr. A 943 880 65 14)**
4140, 4141, 4143, 4144, 4146, 4148, 4150, 4151, 4154, 4155, 4160				**Ferner werden Schrauben (2x M8 x 20mm, 2x 4.2 x 20mm), Unterlegscheiben (6x M8) und 8 Kabelbinder benötigt.**

Hersteller Modell	Baujahr	Bestell-Nr.	Vp.	Erläuterungen
Mercedes-Benz				
Actros MP2/MP3		**1EH 009 513-011**	1	**H1/H7-Hauptscheinwerfer, links, mit Blinklicht, ohne Leuchtweitereglung, mit 24V-Glühlampen, ohne Abdeckrahmen**
Actros MP3 1831 - 5048	06/08->			
		1EH 009 513-021	1	**H1/H7-Hauptscheinwerfer, rechts, mit Blinklicht, ohne Leuchtweitereglung, mit 24V-Glühlampen, ohne Abdeckrahmen**
1831, 1832, 1835, 1836, 1840, 1841, 1843, 1844, 1846, 1848, 1850, 1851, 1854, 1855, 1858, 1860, 1861		**1EH 009 513-031**	1	**H1/H7-Hauptscheinwerfer, links, mit Blinklicht, mit Leuchtweitereglung, mit 24V-Glühlampen, ohne Abdeckrahmen**
2032, 2036, 2040, 2041, 2044, 2046, 2048, 2050, 2051, 2054, 2055		**1EH 009 513-041**	1	**H1/H7-Hauptscheinwerfer, rechts, mit Blinklicht, mit Leuchtweitereglung, mit 24V-Glühlampen, ohne Abdeckrahmen**
2432, 2436, 2441, 2444, 2446, 2448, 2451, 2455, 2460				**Zubehör:**
		9AB 165 229-031	1	Abdeckrahmen, links
		9AB 165 230-031	1	Abdeckrahmen, rechts
2532, 2536, 2540, 2541, 2542, 2543, 2544, 2546, 2548, 2550, 2551, 2553, 2554, 2455, 2558, 2560				**Ersatzteile:**
		9ES 170 064-011	1	Abschlussscheibe, links
		9ES 170 064-021	1	Abschlussscheibe, rechts
		8GH 007 157-241	1	1x24V70W (H7)
		8GH 002 089-251	1	1x24V70W (H1)
2631, 2632, 2635, 2636, 2640, 2641, 2643, 2644, 2646, 2648, 2650, 2651, 2653, 2654, 2655, 2658, 2660		8GP 003 594-251	1	1x24V5W (W5W)
		8GA 006 841-241	1	1x24V21W (PY21W)
2732, 2736, 2741, 2744, 2746, 2748				
3231, 3232, 3235, 3236, 3240, 3241, 3243, 3244, 3246, 3248, 3250, 3255, 3260				
3331, 3332, 3335, 3336, 3339, 3341, 3343, 3344, 3346, 3348, 3350, 3351, 3354, 3355, 3358, 3360, 3365				
4036				
4140, 4141, 4143, 4144, 4146, 4148, 4150, 4151, 4154, 4155, 4160, 4165				
4841, 4844				
5041, 5044, 5046, 5048				

3

Hersteller Modell	Baujahr	Bestell-Nr.	Vp.	Erläuterungen
Mercedes-Benz				
Actros MP2/MP3		**1EL 009 513-211**	1	**Bi-Xenon/H1-Hauptscheinwerfer, links, mit Blinklicht, ohne Leuchtweitereglung, mit Xenon-Vorschaltgerät, mit Gasentladungslampe, mit 24V-Glühlampen, ohne Abdeckrahmen**
Actros MP3 1831 - 5048	06/08->	**1EL 009 513-221**	1	**Bi-Xenon/H1-Hauptscheinwerfer, rechts, mit Blinklicht, ohne Leuchtweitereglung, mit Xenon-Vorschaltgerät, mit Gasentladungslampe, mit 24V-Glühlampen, ohne Abdeckrahmen**
1831, 1832, 1835, 1836, 1840, 1841, 1843, 1844, 1846, 1848, 1850, 1851, 1854, 1855, 1858, 1860, 1861				
2032, 2036, 2040, 2041, 2044, 2046, 2048, 2050, 2051, 2054, 2055				**Zubehör:**
		9AB 165 229-031	1	Abdeckrahmen, links
		9AB 165 230-031	1	Abdeckrahmen, rechts
2432, 2436, 2441, 2444, 2446, 2448, 2451, 2455, 2460				**Ersatzteile:**
		5DV 008 856-001	1	Xenon-Vorschaltgerät
		9ES 170 064-011	1	Abschlussscheibe, links
2532, 2536, 2540, 2541, 2542, 2543, 2544, 2546, 2548, 2550, 2551, 2553, 2554, 2455, 2558, 2560		9ES 170 064-021	1	Abschlussscheibe, rechts
		8GS 009 028-111	1	1x35W (D1S)
		8GH 002 089-251	1	1x24V70W (H1)
		8GP 003 594-251	1	1x24V5W (W5W)
		8GA 006 841-241	1	1x24V21W (PY21W)
2631, 2632, 2635, 2636, 2640, 2641, 2643, 2644, 2646, 2648, 2650, 2651, 2653, 2654, 2655, 2658, 2660				
2732, 2736, 2741, 2744, 2746, 2748				
3231, 3232, 3235, 3236, 3240, 3241, 3243, 3244, 3246, 3248, 3250, 3255, 3260				
3331, 3332, 3335, 3336, 3339, 3341, 3343, 3344, 3346, 3348, 3350, 3351, 3354, 3355, 3358, 3360, 3365				
4036				
4140, 4141, 4143, 4144, 4146, 4148, 4150, 4151,				
4154, 4155, 4160, 4165				
4841, 4844				
5041, 5044, 5046, 5048				
Actros MP3 1831 - 5048	06/08->	**9AB 165 229-031**	1	**Abdeckrahmen, links**
		9AB 165 230-031	1	**Abdeckrahmen, rechts**

Hersteller Modell	Baujahr	Bestell-Nr.	Vp.	Erläuterungen
Mercedes-Benz				
Actros MP2/MP3		**5DV 008 856-001**	1	**Xenon-Vorschaltgerät**
Actros MP3 1831 - 5048	06/08->			
Actros MP2/MP3 1831 - 5048 **1831, 1832, 1835, 1836, 1840, 1841, 1843, 1844, 1846, 1848, 1850, 1851, 1854, 1855, 1858, 1860, 1861** **2032, 2036, 2040, 2041, 2044, 2046, 2048, 2050, 2051, 2054, 2055** **2432, 2436, 2441, 2444, 2446, 2448, 2451, 2455, 2460** **2532, 2536, 2540, 2541, 2543, 2544, 2546, 2548, 2550, 2551, 2553, 2554, 2555, 2558, 2560** **2631, 2632, 2635, 2636, 2640, 2641, 2643, 2644, 2646, 2648, 2650, 2651, 2653, 2654, 2655, 2658, 2660** **2732, 2736, 2741, 2744, 2746, 2748** **3231, 3232, 3235, 3236, 3240, 3241, 3243, 3244, 3246, 3248, 3250, 3255, 3260** **3331, 3332, 3335, 3336, 3339, 3341, 3343, 3344, 3346, 3348, 3350, 3351, 3354, 3355, 3358, 3360, 3365** **4036** **4140, 4141, 4143, 4144, 4146, 4148, 4150, 4151, 4154, 4155, 4160, 4165** **4841, 4844** **5041, 5044, 5046, 5048**	10/02->	**2VD 007 500-411**	1	**Heckleuchte mit Kennzeichen-Nebelschluss-Rückfahr-Umriss-Seitenmarkierungslicht, mit Rückstrahler und Markierungs-rückstrahler, mit 24V-Glühlampen und seitl. Zentralstecker, links**
		2VP 007 500-421	1	**Heckleuchte mit Rückfahr-Umriss-Seitenmarkierungslicht, mit Rückstrahler und Markierungs-rückstrahler, mit 24V-Glühlampen und seitl. Zentralstecker, rechts**
		2VP 007 500-521	1	**Heckleuchte mit Rückfahr-Umriss-Seitenmarkierungslicht, mit Rückstrahler und Markierungs-rückstrahler, mit 24V-Glühlampen und seitl. Zentralstecker, rechts, mit Rückfahrwarner**
				Ersatzteile:
		9EL 134 296-041	1	Lichtscheibe mit Schrauben, links
		9EL 134 296-051	1	Lichtscheibe mit Schrauben, rechts
		9EL 134 301-001	4	Lichtscheibe für Kennzeichenlicht
		9EL 146 838-001	2	Seitenmarkierungsleuchte mit Rückstrahler ->12/07
		8GA 002 071-251	1	3x24V10W (R10W)
		8GA 002 073-241	1	4x24V21W (P21W)

Hersteller Modell	Baujahr	Bestell-Nr.	Vp.	Erläuterungen
Mercedes-Benz				
Actros MP2/MP3		**2VB 004 887-011**	1	**Heckleuchte mit Kennzeichenlicht und Nebelschlusslicht, links**
Actros MP2/MP3 **1831 - 5048**	10/02->	**2VA 004 887-031**	1	**Heckleuchte mit Nebelschlusslicht, links**
1831, 1832, 1835, 1836, 1840, 1841, 1843, 1844, 1846, 1848, 1850, 1851, 1854, 1855, 1858, 1860, 1861		**2VP 004 887-021**	1	**Heckleuchte mit Rückfahrlicht, rechts**
				Ersatzteile:
		9EL 131 420-001	1	Lichtscheibe mit Schrauben, links
		9EL 131 420-011	1	Lichtscheibe mit Schrauben, rechts
2032, 2036, 2040, 2041, 2044, 2046, 2048, 2050, 2051, 2054, 2055				**Zubehör:**
		9GT 141 941-001	10	Tülle
		8GA 002 071-251	1	1x24V10W (R10W)
		8GA 002 073-241	1	3x24V21W (P21W)
2432, 2436, 2441, 2444, 2446, 2448, 2451, 2455, 2460				
2532, 2536, 2540, 2541, 2543, 2544, 2546, 2548, 2550, 2551, 2553, 2554, 2555, 2558, 2560				
2631, 2632, 2635, 2636, 2640, 2641, 2643, 2644, 2646, 2648, 2650, 2651 2653, 2654, 2655, 2658, 2660				
2732, 2736, 2741, 2744, 2746, 2748				
3231, 3232, 3235, 3236, 3240, 3241, 3243, 3244, 3246, 3248, 3250, 3255, 3260				
3331, 3332, 3335, 3336, 3339, 3341, 3343, 3344, 3346, 3348, 3350, 3351, 3354, 3355, 3358, 3360, 5041, 5044, 5046, 5048				
4036				
4140, 4141, 4143, 4144, 4146, 4148, 4150, 4151, 4154, 4155, 4160, 4165				
4841, 4844				
5041, 5044, 5046, 5048				
diverse Modelle				

Hersteller Modell	Baujahr	Bestell-Nr.	Vp.	Erläuterungen
Mercedes-Benz				
Atego		**2VD 008 204-091**	1	**Heckleuchte mit Kennzeichen-Nebelschluss-Rückfahr-Umriss-Seitenmarkierungslicht, mit Rückstrahler, Markierungsrückstrahler und Zentralstecker (mittig), links**
Atego 712 - 1528	01/98->10/04			
712, 714, 715, 717		**2VP 008 204-081**	1	**Heckleuchte mit Rückfahr-Umriss-Seitenmarkierungslicht, mit Rückstrahler, Markierungsrückstrahler und Zentralstecker (mittig), rechts**
812, 814, 815, 817, 823				
914, 917, 923, 925				**Ersatzteile:**
1014, 1017, 1018, 1023		9EL 152 891-001	1	Lichtscheibe mit Schrauben
1214, 1215, 1217, 1223, 1225, 1228				**Zubehör:**
		8GA 002 071-241	1	3x24V5W (R5W)
		8GA 002 073-241	1	4x24V21W (P21W)
1317, 1323, 1325, 1328				
1517, 1523, 1525, 1528				
Atego 1823 - 2628	01/98->10/04	**2VD 007 500-411**	1	**Heckleuchte mit Kennzeichen-Nebelschluss-Rückfahr-Umriss-Seitenmarkierungslicht, mit Rückstrahler und Markierungs-rückstrahler, mit 24V-Glühlampen und seitl. Zentralstecker, links**
1823, 1828 **1923, 1928** **2223, 2228** **2523, 2528** **2628**		**2VP 007 500-421**	1	**Heckleuchte mit Rückfahr-Umriss-Seitenmarkierungslicht, mit Rückstrahler und Markierungs-rückstrahler, mit 24V-Glühlampen und seitl. Zentralstecker, rechts**
(-) Kipper		**2VP 007 500-521**	1	**Heckleuchte mit Rückfahr-Umriss-Seitenmarkierungslicht, mit Rückstrahler und Markierungs-rückstrahler, mit 24V-Glühlampen und seitl. Zentralstecker, rechts, mit Rückfahrwarner**
				Ersatzteile:
		9EL 134 296-041	1	Lichtscheibe mit Schrauben, links
		9EL 134 296-051	1	Lichtscheibe mit Schrauben, rechts
		9EL 134 301-001	4	Lichtscheibe für Kennzeichenlicht
		9EL 146 838-001	2	Seitenmarkierungsleuchte mit Rückstrahler
		8GA 002 071-251	1	3x24V10W (R10W)
		8GA 002 073-241	1	4x24V21W (P21W)
Atego 1823 - 2628	01/98->10/04	**2VB 004 887-011**	1	**Heckleuchte mit Kennzeichenlicht und Nebelschlusslicht, links**
1823, 1828 **1923, 1928**		**2VA 004 887-031**	1	**Heckleuchte mit Nebelschlusslicht, links**
2223, 2228 **2523, 2528** **2628**		**2VP 004 887-021**	1	**Heckleuchte mit Rückfahrlicht, rechts**
				Ersatzteile:
Kipper		9EL 131 420-001	1	Lichtscheibe mit Schrauben, links
		9EL 131 420-011	1	Lichtscheibe mit Schrauben, rechts
				Zubehör:
		9GT 141 941-001	10	Tülle
		8GA 002 071-251	1	1x24V10W (R10W)
		8GA 002 073-241	1	3x24V21W (P21W)

3

Hersteller Modell	Baujahr	Bestell-Nr.	Vp.	Erläuterungen
Mercedes-Benz				
Atego II		**2BA 247 016-031**	1	**Blinkleuchte, links**
		2BA 247 016-041	1	**Blinkleuchte, rechts**
Atego II 712 - 2529	10/04->			
				Zubehör:
		8GA 006 841-241	1	1x24V21W (PY21W)
Axor		**2VD 007 500-411**	1	**Heckleuchte mit Kennzeichen-Nebelschluss-Rückfahr-Umriss-Seitenmarkierungslicht, mit Rückstrahler und Markierungs-rückstrahler, mit 24V-Glühlampen und seitl. Zentralstecker, links**
Axor 1823 - 3228	01/02->10/04			
1823, 1835, 1840, 1843				
2523, 2528, 2535, 2540,		**2VP 007 500-421**	1	**Heckleuchte mit Rückfahr-Umriss-Seitenmarkierungslicht, mit Rückstrahler und Markierungs-rückstrahler, mit 24V-Glühlampen und seitl. Zentralstecker, rechts**
1944 **2543**				
2623, 2628				
3228		**2VP 007 500-521**	1	**Heckleuchte mit Rückfahr-Umriss-Seitenmarkierungslicht, mit Rückstrahler und Markierungs-rückstrahler, mit 24V-Glühlampen und seitl. Zentralstecker, rechts, mit Rückfahrwarner**
				Ersatzteile:
		9EL 134 296-041	1	Lichtscheibe mit Schrauben, links
		9EL 134 296-051	1	Lichtscheibe mit Schrauben, rechts
		9EL 134 301-001	4	Lichtscheibe für Kennzeichenlicht
		9EL 146 838-001	2	Seitenmarkierungsleuchte mit Rückstrahler
		8GA 002 071-251	1	3x24V10W (R10W)
		8GA 002 073-241	1	4x24V21W (P21W)

Hersteller Modell	Baujahr	Bestell-Nr.	Vp.	Erläuterungen
Mercedes-Benz				
Axor II		**1DB 247 011-011**	1	**H1/H7-Hauptscheinwerfer, links, ohne Blinkleuchte, ohne Leuchtweitereglung, ohne Streuscheiben-Reinigungsanlage, mit 24V-Glühlampen**
Axor II 1823 - 4144	10/04->			
1823, 1824, 1826, 1828, 1829, 1833, 1835, 1836, 1840, 1843		**1DB 247 011-021**	1	**H1/H7-Hauptscheinwerfer, rechts, ohne Blinkleuchte, ohne Leuchtweitereglung, ohne Streuscheiben-Reinigungsanlage, mit 24V-Glühlampen**
1933				
2035, 2040, 2044		**1DB 247 011-031**	1	**H1/H7-Hauptscheinwerfer, links, ohne Blinkleuchte, mit Leuchtweitereglung, ohne Streuscheiben-Reinigungsanlage, mit 24V-Glühlampen**
2436, 2440, 2443				
2523, 2528, 2529, 2533, 2535, 2536, 2540, 2543 2544		**1DB 247 011-041**	1	**H1/H7-Hauptscheinwerfer, rechts, ohne Blinkleuchte, mit Leuchtweitereglung, ohne Streuscheiben-Reinigungsanlage, mit 24V-Glühlampen**
2628, 2629, 2633, 2635, 2636, 2640, 2643, 2644				**Ersatzteile:**
		9ES 247 753-001	1	Abschlussscheibe, links
		9ES 247 754-001	1	Abschlussscheibe, rechts
2826, 2828, 2831		9XD 247 755-001	1	Halter für Blinkleuchte, links
		9GH 156 191-001	1	Kappe
3028		8GH 007 157-241	1	1x24V70W (H7)
		8GH 002 089-251	1	1x24V70W (H1)
3131		8GP 003 594-251	1	1x24V5W (W5W)
3228, 3235, 3236, 3240, 3243				
3335, 3340, 3343, 3344				
3535				
4135, 4140, 4143, 4141, 4144				
Axor II 1823 - 4144	10/04->	**2BA 247 015-031**	1	**Blinkleuchte, links, mit 24V-Glühlampe**
		2BA 247 015-041	1	**Blinkleuchte, rechts, mit 24V-Glühlampe**
				Ersatzteile:
		8GA 006 841-241	1	1x24V21W (PY21W)

3

Hersteller Modell	Baujahr	Bestell-Nr.	Vp.	Erläuterungen
Mercedes-Benz				
Axor II		**2VD 007 500-411**	1	**Heckleuchte mit Kennzeichen-Nebelschluss-Rückfahr-Umriss-Seitenmarkierungslicht, mit Rückstrahler und Markierungs-rückstrahler, mit 24V-Glühlampen und seitl. Zentralstecker, links**
Axor II 1823 - 4144	10/04->			
1823, 1824,1826, 1828, 1829, 1833, 1835, 1836, 1840, 1843		**2VP 007 500-421**	1	**Heckleuchte mit Rückfahr-Umriss-Seitenmarkierungslicht, mit Rückstrahler und Markierungs-rückstrahler, mit 24V-Glühlampen und seitl. Zentralstecker, rechts**
1933				
2035, 2040, 2044				
2436, 2440, 2443		**2VP 007 500-521**	1	**Heckleuchte mit Rückfahr-Umriss-Seitenmarkierungslicht, mit Rückstrahler und Markierungs-rückstrahler, mit 24V-Glühlampen und seitl. Zentralstecker, rechts, mit Rückfahrwarner**
2523, 2528, 2529, 2533, 2535, 2536, 2540, 2543, 2544				
2628, 2629, 2633, 2635, 2636, 2640, 2643, 2644				**Ersatzteile:**
		9EL 134 296-041	1	Lichtscheibe mit Schrauben, links
2826, 2828, 2831		9EL 134 296-051	1	Lichtscheibe mit Schrauben, rechts
		9EL 134 301-001	4	Lichtscheibe für Kennzeichenlicht
3028		9EL 146 838-001	2	Seitenmarkierungsleuchte mit Rückstrahler ->12/07
3131		8GA 002 071-251	1	3x24V10W (R10W)
		8GA 002 073-241	1	4x24V21W (P21W)
3228, 3235, 3236, 3240, 3243				
3335, 3340, 3343, 3344				
3535				
4135, 4140, 4143, 4141, 4144				
Citaro (O 530)		**1DL 007 859-011**	1	**DE-H1-Hauptscheinwerfer, links, mit 24V-Glühlampen**
Citaro (O 530)	01/98->	**1DL 007 859-021**	1	**DE-H1-Hauptscheinwerfer, rechts, mit 24V-Glühlampen**
				Ersatzteile:
		8GH 002 089-251	1	2x24V70W (H1)
		8GP 002 067-241	1	1x24V4W (T4W)
Citaro (O 530)	05/06->	**1DL 007 859-051**	1	**DE-H1-Hauptscheinwerfer, links, mit 24V-Glühlampen**
		1DL 007 859-061	1	**DE-H1-Hauptscheinwerfer, rechts, mit 24V-Glühlampen**
				Ersatzteile:
		8GH 002 089-251	1	2x24V70W (H1)
		8GP 002 067-241	1	1x24V4W (T4W)
Citaro (O 530)	09/04->	**2BM 006 692-011**	1	**Zusatz-Blinkleuchte, links**
		2BM 006 692-021	1	**Zusatz-Blinkleuchte, rechts**
				Zubehör:
		8GA 002 073-241	1	1x24V21W (P21W)

Hersteller Modell	Baujahr	Bestell-Nr.	Vp.	Erläuterungen
Mercedes-Benz				
Citaro (O 530)		**2NE 003 236-301**	1	**Nebelschlussleuchte**
Citaro (O 530)	01/98->			**Ersatzteile:**
		9EL 119 544-001	4	Lichtscheibe
				Zubehör:
		8GA 002 073-241	1	1x24V21W (P21W)
Citaro (O 530)	01/98->	**2NE 008 221-031**	1	**Nebelschlussleuchte**
				Zubehör:
		8GA 002 073-241	1	1x24V21W (P21W)
Citaro (O 530)	01/98->	**2ZR 003 236-311**	1	**Rückfahrleuchte**
				Ersatzteile:
		9EL 119 544-111	4	Lichtscheibe
				Zubehör:
		8GA 002 073-241	1	1x24V21W (P21W)
Citaro (O 530)	01/98->	**2KA 001 388-097**	100	**Kennzeichenleuchte mit 24V-Glühlampe**
				Ersatzteile:
		8GM 002 092-241	1	1x24V5W (C5W)
Conecto (O 345)		**1BL 008 193-011**	1	**DE-H7-Abblendscheinwerfer, mit 24V-Glühlampe**
Conecto (O 345)	11/01->			**Zubehör:**
		9AH 157 659-007	20	Tragrahmen
				Ersatzteile:
		8GH 007 157-241	1	1x24V70W (H7)
Conecto (O 345)	11/01->	**1K0 008 191-021**	1	**FF-H7-Fernscheinwerfer, mit 24V-Glühlampen**
				Zubehör:
		9AH 157 659-007	20	Tragrahmen
				Ersatzteile:
		8GH 007 157-241	1	1x24V70W (H7)
		8GP 002 067-241	1	1x24V4W (T4W)

Hersteller Modell	Baujahr	Bestell-Nr.	Vp.	Erläuterungen
Mercedes-Benz				
Conecto (O 345)		**1N0 008 582-011**	1	**H7-Nebelscheinwerfer mit 24V-Glühlampe**
Conecto (O 345)	11/01->			**Ersatzteile:**
		8GH 007 157-241	1	1x24V70W (H7)
Conecto (O 345)	11/01->	**2BA 008 221-001**	1	**Blinkleuchte, für vorderen Anbau**
				Zubehör:
		8GA 006 841-241	1	1x24V21W (PY21W)
Conecto (O 345)	11/01->	**2BM 006 692-011**	1	**Zusatz-Blinkleuchte, links**
		2BM 006 692-021	1	**Zusatz-Blinkleuchte, rechts**
				Zubehör:
		8GA 002 073-241	1	1x24V21W (P21W)
Conecto (O 345)	11/01->	**2NE 003 236-301**	1	**Nebelschlussleuchte**
				Ersatzteile:
		9EL 119 544-001	4	Lichtscheibe
				Zubehör:
		8GA 002 073-241	1	1x24V21W (P21W)
Conecto (O 345)	11/01->	**2NE 003 236-001**	1	**Nebelschlussleuchte**
				Ersatzteile:
		9EL 119 544-001	4	Lichtscheibe
		9DX 119 545-011	2	Reflektor
				Zubehör:
		8GA 002 073-241	1	1x24V21W (P21W)
Econic		**1DL 007 872-077**	18	**DE-H1-Hauptscheinwerfer, links, ohne elektr. LW-Steller, mit Vorrichtung für Leuchtweitereglung, mit 24V-Glühlampen**
Econic	03/98->	**1DL 007 872-087**	18	**DE-H1-Hauptscheinwerfer, rechts, ohne elektr. LW-Steller, mit Vorrichtung für Leuchtweitereglung, mit 24V-Glühlampen**
				Ersatzteile:
		8GH 002 089-251	1	2x24V70W (H1)
		8GP 002 067-241	1	1x24V4W (T4W)

Hersteller Modell	Baujahr	Bestell-Nr.	Vp.	Erläuterungen
Mercedes-Benz				
Econic		**1NL 008 090-117**	60	**H3-Nebelscheinwerfer mit 24V-Glühlampe**
Econic	03/98->			**Ersatzteile:**
		8GH 002 090-251	1	1x24V70W (H3)
Econic	03/98->	**2BM 006 692-011**	1	**Zusatz-Blinkleuchte, links**
		2BM 006 692-021	1	**Zusatz-Blinkleuchte, rechts**
				Zubehör:
		8GA 002 073-241	1	1x24V21W (P21W)
Econic	03/98->	**2VD 007 500-411**	1	**Heckleuchte mit Kennzeichen-Nebelschluss-Rückfahr-Umriss-Seitenmarkierungslicht, mit Rückstrahler und Markierungs-rückstrahler, mit 24V-Glühlampen und seitl. Zentralstecker, links**
		2VP 007 500-421	1	**Heckleuchte mit Rückfahr-Umriss-Seitenmarkierungslicht, mit Rückstrahler und Markierungs-rückstrahler, mit 24V-Glühlampen und seitl. Zentralstecker, rechts**
		2VP 007 500-521	1	**Heckleuchte mit Rückfahr-Umriss-Seitenmarkierungslicht, mit Rückstrahler und Markierungs-rückstrahler, mit 24V-Glühlampen und seitl. Zentralstecker, rechts, mit Rückfahrwarner**
				Ersatzteile:
		9EL 134 296-041	1	Lichtscheibe mit Schrauben, links
		9EL 134 296-051	1	Lichtscheibe mit Schrauben, rechts
		9EL 134 301-001	4	Lichtscheibe für Kennzeichenlicht
		9EL 146 838-001	2	Seitenmarkierungsleuchte mit Rückstrahler ->12/07
		8GA 002 071-251	1	3x24V10W (R10W)
		8GA 002 073-241	1	4x24V21W (P21W)
Econic 2		**1BL 247 042-011**	1	**DE-H1-Abblendscheinwerfer mit 24V-HDLL-Glühlampe**
Econic 2	04/13->			**Zubehör:** Stellelement, Leuchtweitereglung, 24V
				Ersatzteile:
		9AH 254 228-012	2	Tragrahmen
		8GH 002 089-491	1	1x24V70W (H1 HDLL)
Econic 2	04/13->	**1K0 247 043-021**	1	**FF-H1-Fernscheinwerfer mit 24V-HDLL-Glühlampen**
				Ersatzteile:
		9AH 254 228-012	2	Tragrahmen
		8GH 002 089-491	1	1x24V70W (H1 HDLL)
		8GP 002 067-241	1	1x24V4W (T4W)

3

Hersteller Modell	Baujahr	Bestell-Nr.	Vp.	Erläuterungen
Mercedes-Benz				
Econic 2		**6NM 008 299-501**	1	**Stellelement, Leuchtweitereglung, 24V**
Econic 2	04/13->			
Intouro		**1BL 008 193-011**	1	**DE-H7-Abblendscheinwerfer, mit 24V-Glühlampe**
Intouro	01/05->			**Zubehör:**
		9AH 157 659-007	20	Tragrahmen
				Ersatzteile:
		8GH 007 157-241	1	1x24V70W (H7)
Intouro	01/05->	**1K0 008 191-021**	1	**FF-H7-Fernscheinwerfer, mit 24V-Glühlampen**
				Zubehör:
		9AH 157 659-007	20	Tragrahmen
				Ersatzteile:
		8GH 007 157-241	1	1x24V70W (H7)
		8GP 002 067-241	1	1x24V4W (T4W)
Intouro	01/05->	**1N0 008 582-011**	1	**H7-Nebelscheinwerfer mit 24V-Glühlampe**
				Ersatzteile:
		8GH 007 157-241	1	1x24V70W (H7)
Intouro	01/05->	**2BA 008 221-001**	1	**Blinkleuchte, für vorderen Anbau**
				Zubehör:
		8GA 006 841-241	1	1x24V21W (PY21W)

Hersteller Modell	Baujahr	Bestell-Nr.	Vp.	Erläuterungen
Mercedes-Benz				
LP 608 - LP 1113 (LP)		**1AE 003 440-611**	1	**Hauptscheinwerfer, links**
		1AE 003 440-621	1	**Hauptscheinwerfer, rechts**
LP 608 - LP 1113 (LP)	08/81->12/84			**Ersatzteile:**
LP 608		9FH 113 447-011	5	Lampenhalter
LP 709				
LP 808, LP 809, LP 813				
LP 913				**Zubehör:**
LP 1013		8GD 002 088-141	1	1x12V45/40W (R2) Halogen
LP 1113		8GP 002 067-121	1	1x12V4W (T4W)
		1AE 003 440-631	1	**H4-Hauptscheinwerfer, links**
		1AE 003 440-641	1	**H4-Hauptscheinwerfer, rechts**
				Ersatzteile:
		9ES 120 721-001	2	Streuscheibe, links
		9FH 113 447-011	5	Lampenhalter
				Zubehör:
		8GJ 002 525-131	1	1x12V60/55W (H4)
		8GP 002 067-121	1	1x12V4W (T4W)
LP 608 - LP 1113 (LP)	11/77->12/84	**2SE 003 167-031**	1	**Heckleuchte mit Kennzeichenlicht, links**
		2SD 003 167-021	1	**Heckleuchte ohne Kennzeichenlicht, rechts**
LP 608				**Ersatzteile:**
LP 709				
LP 808, LP 809, LP 813		9EL 147 747-001	1	Lichtscheibe mit Schrauben
LP 913		9GD 087 883-355	10	Dichtung
LP 1013				
LP 1113				**Zubehör:**
		8GA 002 071-131	1	1x12V10W (R10W)
		8GA 002 071-251	1	1x24V10W (R10W)
		8GA 002 073-121	1	2x12V21W (P21W)
		8GA 002 073-241	1	2x24V21W (P21W)
LP 608 - LP 1113 (LP)	11/77->12/84	**2NE 003 236-001**	1	**Nebelschlussleuchte**
				Ersatzteile:
		9EL 119 544-001	4	Lichtscheibe
		9DX 119 545-011	2	Reflektor
				Zubehör:
		8GA 002 073-121	1	1x12V21W (P21W)
		8GA 002 073-241	1	1x24V21W (P21W)
LP 608 - LP 1113 (LP)	11/77->12/84	**2ZR 003 236-051**	1	**Rückfahrleuchte**
				Ersatzteile:
		9EL 119 544-111	4	Lichtscheibe
				Zubehör:
		8GA 002 073-121	1	1x12V21W (P21W)
		8GA 002 073-241	1	1x24V21W (P21W)
				Ersatzteile:
		9DX 119 545-051	2	Reflektor
LP 608 - LP 1113 (LP)	10/69->12/84	**2JA 001 357-002**	6	**Innenleuchte mit Schalter**
		2JA 001 357-012	6	**Innenleuchte ohne Schalter**
				Zubehör:
		8GM 002 091-131	1	2x12V10W (K)
		8GM 002 091-251	1	2x24V10W (K)

Hersteller Modell	Baujahr	Bestell-Nr.	Vp.	Erläuterungen
Mercedes-Benz				
O 303 **O 303**		**2BA 003 236-021** 9EL 119 544-021 8GA 002 073-241	1 4 1	**Blinkleuchte,** **für hinteren Anbau** **Ersatzteile:** Lichtscheibe **Zubehör:** 1x24V21W (P21W)
O 303		**2NE 003 236-001** 9EL 119 544-001 9DX 119 545-011 8GA 002 073-241	1 4 2 1	**Nebelschlussleuchte** **Ersatzteile:** Lichtscheibe Reflektor **Zubehör:** 1x24V21W (P21W)
O 304 **O 304**		**2BM 006 692-011** **2BM 006 692-021** 8GA 002 073-241	1 1 1	**Zusatz-Blinkleuchte, links** **Zusatz-Blinkleuchte, rechts** **Zubehör:** 1x24V21W (P21W)
O 304		**2BA 003 236-021** 9EL 119 544-021 8GA 002 073-241	1 4 1	**Blinkleuchte,** **für hinteren Anbau** **Ersatzteile:** Lichtscheibe **Zubehör:** 1x24V21W (P21W)
O 304		**2NE 003 236-001** 9EL 119 544-001 9DX 119 545-011 8GA 002 073-241	1 4 2 1	**Nebelschlussleuchte** **Ersatzteile:** Lichtscheibe Reflektor **Zubehör:** 1x24V21W (P21W)
O 304		**2ZR 003 236-051** 9EL 119 544-111 8GA 002 073-241 9DX 119 545-051	1 4 1 2	**Rückfahrleuchte** **Ersatzteile:** Lichtscheibe **Zubehör:** 1x24V21W (P21W) **Ersatzteile:** Reflektor

Hersteller Modell	Baujahr	Bestell-Nr.	Vp.	Erläuterungen
Mercedes-Benz				
O 307		**2ZR 003 236-051**	1	**Rückfahrleuchte**
O 307	->12/87			**Ersatzteile:**
		9EL 119 544-111	4	Lichtscheibe
				Zubehör:
		8GA 002 073-241	1	1x24V21W (P21W)
				Ersatzteile:
		9DX 119 545-051	2	Reflektor
O 309		**1AE 001 103-031**	1	**H4-Hauptscheinwerfer, links**
		1AE 001 103-041	1	**H4-Hauptscheinwerfer, rechts**
O 309	01/68->07/81			**Ersatzteile:**
		9ES 116 061-005	5	Streuscheibe, links
		9ES 116 062-005	5	Streuscheibe, rechts
		9DE 116 065-001	1	Reflektor, links
				Zubehör:
		8GJ 002 525-131	1	1x12V60/55W (H4)
		8GP 002 067-121	1	1x12V4W (T4W)
O 309	08/81->02/89	**1AE 003 440-611**	1	**Hauptscheinwerfer, links**
		1AE 003 440-621	1	**Hauptscheinwerfer, rechts**
				Ersatzteile:
		9FH 113 447-011	5	Lampenhalter
				Zubehör:
		8GD 002 088-141	1	1x12V45/40W (R2)
		8GD 002 088-271	1	1x24V55/50W (R2) Halogen
		8GP 002 067-121	1	1x12V4W (T4W)
		8GP 002 067-241	1	1x24V4W (T4W)
		1AE 003 440-631	1	**H4-Hauptscheinwerfer, links**
		1AE 003 440-641	1	**H4-Hauptscheinwerfer, rechts**
				Ersatzteile:
		9ES 120 721-001	2	Streuscheibe, links
		9FH 113 447-011	5	Lampenhalter
				Zubehör:
		8GJ 002 525-131	1	1x12V60/55W (H4)
		8GJ 002 525-251	1	1x24V75/70W (H4)
		8GP 002 067-121	1	1x12V4W (T4W)
		8GP 002 067-241	1	1x24V4W (T4W)
O 309	01/68->03/83	**2BA 001 275-011**	2	**Blinkleuchte, links** **Blinkleuchte, rechts, nur Ersatzteile lieferbar**
				Ersatzteile:
		9EL 101 899-001	5	Lichtscheibe, links
		9EL 101 900-001	5	Lichtscheibe, rechts
				Zubehör:
		8GA 002 073-121	1	1x12V21W (P21W)

Hersteller Modell	Baujahr	Bestell-Nr.	Vp.	Erläuterungen
Mercedes-Benz				
O 309		**2SD 001 680-271**	1	**Heckleuchte, links**
		2SD 001 680-281	1	**Heckleuchte, rechts**
O 309	01/68->06/77			
				Ersatzteile:
		9EL 107 368-001	2	Lichtscheibe mit Dichtung und Schrauben, links
		9EL 111 647-001	2	Lichtscheibe mit Dichtung und Schrauben, rechts
				Zubehör:
		8GA 002 071-131	1	1x12V10W (R10W)
		8GA 002 073-121	1	2x12V21W (P21W)
O 309	01/68->06/77	**2KA 001 378-041**	4	**Kennzeichenleuchte**
				Zubehör:
		8GM 002 092-121	1	1x12V5W (C5W)
O 309	07/77->02/89			**Heckleuchte, nur Ersatzteile lieferbar**
				Ersatzteile:
		9EL 119 874-001	2	Lichtscheibe mit Schrauben
				Zubehör:
		8GA 002 071-131	1	1x12V10W (R10W)
		8GA 002 071-251	1	1x24V10W (R10W)
		8GA 002 073-121	1	2x12V21W (P21W)
		8GA 002 073-241	1	2x24V21W (P21W)
O 309	07/77->02/89			**Nebelschlussleuchte, nur Ersatzteile lieferbar**
				Ersatzteile:
		9EL 112 763-001	5	Lichtscheibe mit Schrauben
				Zubehör:
		8GA 002 073-121	1	1x12V21W (P21W)
		8GA 002 073-241	1	1x24V21W (P21W)
O 309	07/77->02/89	**2KA 003 389-061**	2	**Kennzeichenleuchte**
				Ersatzteile:
		9BG 121 587-031	2	Lichtgehäuse mit Schraube
				Zubehör:
		8GA 002 071-131	1	1x12V10W (R10W)
		8GA 002 071-251	1	1x24V10W (R10W)
O 309	01/68->02/89	**2JA 001 357-002**	6	**Innenleuchte mit Schalter**
		2JA 001 357-012	6	**Innenleuchte ohne Schalter**
				Zubehör:
		8GM 002 091-131	1	2x12V10W (K)
		8GM 002 091-251	1	2x24V10W (K)

Hersteller Modell	Baujahr	Bestell-Nr.	Vp.	Erläuterungen
Mercedes-Benz				
O 330		**2BA 003 236-021**	1	**Blinkleuchte, für hinteren Anbau**
O 330	01/90->			**Ersatzteile:**
		9EL 119 544-021	4	Lichtscheibe
				Zubehör:
		8GA 002 073-241	1	1x24V21W (P21W)
O 330	01/90->	**2NE 003 236-001**	1	**Nebelschlussleuchte**
				Ersatzteile:
		9EL 119 544-001	4	Lichtscheibe
		9DX 119 545-011	2	Reflektor
				Zubehör:
		8GA 002 073-241	1	1x24V21W (P21W)
O 340		**2BM 006 692-011**	1	**Zusatz-Blinkleuchte, links**
		2BM 006 692-021	1	**Zusatz-Blinkleuchte, rechts**
O 340	01/91->08/95			**Zubehör:**
		8GA 002 073-241	1	1x24V21W (P21W)
O 340	01/91->08/95	**2BA 003 236-021**	1	**Blinkleuchte, für hinteren Anbau**
				Ersatzteile:
		9EL 119 544-021	4	Lichtscheibe
				Zubehör:
		8GA 002 073-241	1	1x24V21W (P21W)
O 340	01/91->08/95	**2NE 003 236-001**	1	**Nebelschlussleuchte**
				Ersatzteile:
		9EL 119 544-001	4	Lichtscheibe
		9DX 119 545-011	2	Reflektor
				Zubehör:
		8GA 002 073-241	1	1x24V21W (P21W)
O 402		**2BA 004 119-001**	1	**Blinkleuchte, für vorderen Anbau**
O 402	10/85->12/91			**Zubehör:**
		8GA 002 073-241	1	1x24V21W (P21W)

3

Hersteller Modell	Baujahr	Bestell-Nr.	Vp.	Erläuterungen
Mercedes-Benz				
O 402		**2BA 003 236-021**	1	**Blinkleuchte, für hinteren Anbau**
O 402	10/85->12/91			**Ersatzteile:**
		9EL 119 544-021	4	Lichtscheibe
				Zubehör:
		8GA 002 073-241	1	1x24V21W (P21W)
O 402	10/85->12/91	**2BA 003 236-541**	1	**Blink-Umrissleuchte**
				Zubehör:
		8GA 002 071-251	1	1x24V10W (R10W)
		8GA 002 073-241	1	1x24V21W (P21W)
O 403		**2BM 006 692-011**	1	**Zusatz-Blinkleuchte, links**
		2BM 006 692-021	1	**Zusatz-Blinkleuchte, rechts**
O 403	01/95->12/06			**Zubehör:**
		8GA 002 073-241	1	1x24V21W (P21W)
O 404		**2AB 004 532-051**	5	**Leseleuchte, mit 28V-Xenon-Glühlampe**
O 404	09/91->10/99			**Zubehör:**
		9EL 128 922-011	10	Lichtscheibe (rot)
				Ersatzteile:
		8GP 008 285-001	1	1x24V7,5W (-) (Xenon)
O 405		**2BA 004 119-001**	1	**Blinkleuchte, für vorderen Anbau**
O 405	09/84->			**Zubehör:**
		8GA 002 073-241	1	1x24V21W (P21W)
O 405	09/84->	**2BM 006 692-011**	1	**Zusatz-Blinkleuchte, links**
		2BM 006 692-021	1	**Zusatz-Blinkleuchte, rechts**
				Zubehör:
		8GA 002 073-241	1	1x24V21W (P21W)

Hersteller Modell	Baujahr	Bestell-Nr.	Vp.	Erläuterungen
Mercedes-Benz				
O 405		**2BA 003 236-021**	1	**Blinkleuchte, für hinteren Anbau**
O 405	09/84->			**Ersatzteile:**
		9EL 119 544-021	4	Lichtscheibe
				Zubehör:
		8GA 002 073-241	1	1x24V21W (P21W)
O 405	09/84->	**2BA 003 236-541**	1	**Blink-Umrissleuchte**
				Zubehör:
		8GA 002 071-251	1	1x24V10W (R10W)
		8GA 002 073-241	1	1x24V21W (P21W)
O 405	09/84->	**2NE 003 236-001**	1	**Nebelschlussleuchte**
				Ersatzteile:
		9EL 119 544-001	4	Lichtscheibe
		9DX 119 545-011	2	Reflektor
				Zubehör:
		8GA 002 073-241	1	1x24V21W (P21W)
O 405	09/84->	**2ZR 003 236-051**	1	**Rückfahrleuchte**
				Ersatzteile:
		9EL 119 544-111	4	Lichtscheibe
		9DX 119 545-051	2	Reflektor
				Zubehör:
		8GA 002 073-241	1	1x24V21W (P21W)
O 405	09/84->	**2KA 003 389-061**	2	**Kennzeichenleuchte**
				Ersatzteile:
		9BG 121 587-031	2	Lichtgehäuse mit Schraube
				Zubehör:
		8GA 002 071-251	1	1x24V10W (R10W)
O 405 VÖV II		**2PF 002 860-031**	1	**Positionsleuchte, für vorderen Anbau**
O 405 VÖV II	01/84->			**Ersatzteile:**
		9EL 116 380-035	5	Lichtgehäuse
		9GD 128 553-007	10	Unterlage (separat bestellen)
				Zubehör:
		8GA 002 071-251	1	1x24V10W (R10W)

3

Hersteller Modell	Baujahr	Bestell-Nr.	Vp.	Erläuterungen
Mercedes-Benz				
O 405 VÖV II		**2BA 002 324-011** **2BA 002 324-021**	1 1	**Blinkleuchte, links** **Blinkleuchte, rechts**
O 405 VÖV II	01/84->	8GA 002 073-241	1	**Zubehör:** 1x24V21W (P21W)
O 405 VÖV II	01/84->	9EL 116 380-045 8GA 002 071-251	5 1	**Positionsleuchte,** **für hinteren Anbau,** **nur Ersatzteile lieferbar** **Ersatzteile:** Lichtgehäuse **Zubehör:** 1x24V10W (R10W)
O 405 VÖV II	01/84->	9EL 147 747-001 9GD 087 883-355 8GA 002 071-251 8GA 002 073-241	1 10 1 1	**Heckleuchte,** **nur Ersatzteile lieferbar** **Ersatzteile:** Lichtscheibe mit Schrauben Dichtung **Zubehör:** 1x24V10W (R10W) 2x24V21W (P21W)
O 405 VÖV II	01/84->	**2BA 003 236-021** 9EL 119 544-021 8GA 002 073-241	1 4 1	**Blinkleuchte,** **für hinteren Anbau** **Ersatzteile:** Lichtscheibe **Zubehör:** 1x24V21W (P21W)
O 405 VÖV II	01/84->	**2KA 003 389-061** 9BG 121 587-031 8GA 002 071-251	2 2 1	**Kennzeichenleuchte** **Ersatzteile:** Lichtgehäuse mit Schraube **Zubehör:** 1x24V10W (R10W)

Hersteller Modell	Baujahr	Bestell-Nr.	Vp.	Erläuterungen
Mercedes-Benz				
O 405 VÖV II		**2AB 004 532-051**	5	**Leseleuchte, mit 28V-Xenon-Glühlampe**
O 405 VÖV II	01/84->			**Zubehör:**
		9EL 128 922-011	10	Lichtscheibe (rot)
				Ersatzteile:
		8GP 008 285-001	1	1x24V7,5W (-) (Xenon)
O 407		**2BA 004 119-001**	1	**Blinkleuchte, für vorderen Anbau**
O 407	03/87->11/01			**Zubehör:**
		8GA 002 073-241	1	1x24V21W (P21W)
O 407	03/87->11/01	**2BA 003 236-021**	1	**Blinkleuchte, für hinteren Anbau**
				Ersatzteile:
		9EL 119 544-021	4	Lichtscheibe
				Zubehör:
		8GA 002 073-241	1	1x24V21W (P21W)
O 407	03/87->11/01	**2BA 003 236-541**	1	**Blink-Umrissleuchte**
				Zubehör:
		8GA 002 071-251	1	1x24V10W (R10W)
		8GA 002 073-241	1	1x24V21W (P21W)
O 407	03/87->11/01	**2NE 003 236-001**	1	**Nebelschlussleuchte**
				Ersatzteile:
		9EL 119 544-001	4	Lichtscheibe
		9DX 119 545-011	2	Reflektor
				Zubehör:
		8GA 002 073-241	1	1x24V21W (P21W)

Hersteller Modell	Baujahr	Bestell-Nr.	Vp.	Erläuterungen
Mercedes-Benz				
O 407		**2ZR 003 236-051**	1	**Rückfahrleuchte**
O 407	03/87->11/01			**Ersatzteile:**
		9EL 119 544-111	4	Lichtscheibe
		9DX 119 545-051	2	Reflektor
				Zubehör:
		8GA 002 073-241	1	1x24V21W (P21W)
O 407	03/87->11/01	**2KA 003 389-061**	2	**Kennzeichenleuchte**
				Ersatzteile:
		9BG 121 587-031	2	Lichtgehäuse mit Schraube
				Zubehör:
		8GA 002 071-251	1	1x24V10W (R10W)
O 408		**2BA 004 119-001**	1	**Blinkleuchte, für vorderen Anbau**
O 408	08/95->			**Zubehör:**
		8GA 002 073-241	1	1x24V21W (P21W)
O 408	08/95->	**2BA 003 236-021**	1	**Blinkleuchte, für hinteren Anbau**
				Ersatzteile:
		9EL 119 544-021	4	Lichtscheibe
				Zubehör:
		8GA 002 073-241	1	1x24V21W (P21W)
O 408	08/95->	**2ZR 003 236-051**	1	**Rückfahrleuchte**
				Ersatzteile:
		9EL 119 544-111	4	Lichtscheibe
		9DX 119 545-051	2	Reflektor
				Zubehör:
		8GA 002 073-241	1	1x24V21W (P21W)
Tourino (O 510)		**2NE 003 236-301**	1	**Nebelschlussleuchte**
Tourino (O 510)	10/03->			**Ersatzteile:**
		9EL 119 544-001	4	Lichtscheibe
				Zubehör:
		8GA 002 073-241	1	1x24V21W (P21W)

Hersteller Modell	Baujahr	Bestell-Nr.	Vp.	Erläuterungen
Mercedes-Benz				
Tourino (O 510)		**2ZR 003 236-311**	1	**Rückfahrleuchte**
Tourino (O 510)	10/03->			**Ersatzteile:**
		9EL 119 544-111	4	Lichtscheibe
				Zubehör:
		8GA 002 073-241	1	1x24V21W (P21W)
Tourismo (O 350)		**2BM 006 692-011**	1	**Zusatz-Blinkleuchte, links**
		2BM 006 692-021	1	**Zusatz-Blinkleuchte, rechts**
Tourismo (O 350)	08/95->			**Zubehör:**
		8GA 002 073-241	1	1x24V21W (P21W)
Tourismo (O 350)	08/95->	**2NE 003 236-001**	1	**Nebelschlussleuchte**
				Ersatzteile:
		9EL 119 544-001	4	Lichtscheibe
		9DX 119 545-011	2	Reflektor
				Zubehör:
		8GA 002 073-241	1	1x24V21W (P21W)
Tourismo (O 350)	08/95->	**2ZR 003 236-051**	1	**Rückfahrleuchte**
				Ersatzteile:
		9EL 119 544-111	4	Lichtscheibe
		9DX 119 545-051	2	Reflektor
				Zubehör:
		8GA 002 073-241	1	1x24V21W (P21W)
Travego (O 580)		**2BM 008 355-001**	1	**Zusatz-Blinkleuchte, links und rechts**
Travego (O 580)	10/99->			**Zubehör:**
		8GA 002 073-241	1	1x24V21W (P21W)

Hersteller Modell	Baujahr	Bestell-Nr.	Vp.	Erläuterungen
Mercedes-Benz				
Unimog				**Hauptscheinwerfer, nur Ersatzteile lieferbar**
Unimog U 52 - U 125	->12/76			
				Ersatzteile:
U 52 (421), U 54 (403), U 60 (421), U 66, U 72 (403), U 80 (406), U 84, U 90, U 100, U 110, U 125 (416)		9ES 071 899-021	8	Streuscheibe
		9DR 091 085-001	1	Reflektor
				Zubehör:
		8GD 002 088-141	1	1x12V45/40W (R2) Halogen
		8GP 002 067-121	1	1x12V4W (T4W)
Unimog U 600 - U 900	->07/90			
U 600, U 800, U 900				
Unimog U 600 - U 900	08/90->05/92	**1A8 003 060-761**	1	**H4-Hauptscheinwerfer, ohne Vorrichtung für Leuchtweitereglung**
U 600, U 800, U 900				
				Ersatzteile:
		9GH 116 966-011	10	Kappe
		9FF 126 444-001	10	Lampenfassung für Begrenzungslicht
				Zubehör:
		8GJ 002 525-131	1	1x12V60/55W (H4)
		8GP 002 067-121	1	1x12V4W (T4W)
Unimog U 600 - U 900	08/90->05/92	**1A8 004 148-001**	1	**H4-Hauptscheinwerfer, mit Vorrichtung für Leuchtweitereglung**
U 600, U 800, U 900				
				Ersatzteile:
		9GH 116 966-011	10	Kappe
		9FF 126 444-001	10	Lampenfassung für Begrenzungslicht
				Zubehör:
		8GJ 002 525-131	1	1x12V60/55W (H4)
		8GP 002 067-121	1	1x12V4W (T4W)
Unimog U 1300 L, U 1700 L, U 4000				**Hauptscheinwerfer, nur Ersatzteile lieferbar**
				Ersatzteile:
		9ES 082 415-001	6	Streuscheibe
		9DE 122 494-001	1	Reflektor
		9FF 085 642-001	10	Lampenfassung für Begrenzungslicht
				Zubehör:
		8GD 002 088-141	1	1x12V45/40W (R2) Halogen
		8GP 002 067-121	1	1x12V4W (T4W)

Hersteller Modell	Baujahr	Bestell-Nr.	Vp.	Erläuterungen
Mercedes-Benz				
Unimog				**Hauptscheinwerfer, nur Ersatzteile lieferbar**
Unimog U 1200, U 1250, U 1350, U 1400, U 1450, U 1550, U 1600, U 1650, U 1700, U 1750, U 1800, U 1850, U 2100, U 2150, U 2450				**Ersatzteile:**
		9ES 082 415-001	6	Streuscheibe
		9DE 119 443-001	1	Reflektor
		9GD 052 710-021	10	Dichtung für Streuscheibe
		9FH 112 497-001	10	Lampenhalter
		9FF 085 642-001	10	Lampenfassung für Begrenzungslicht
				Zubehör:
		8GD 002 088-141	1	1x12V45/40W (R2) Halogen
		8GP 002 067-121	1	1x12V4W (T4W)
		1AG 001 108-531	1	**H4-Hauptscheinwerfer**
				Ersatzteile:
		9ES 112 293-001	5	Streuscheibe
		9DE 119 445-001	1	Reflektor
		9GD 052 710-021	10	Dichtung für Streuscheibe
		9FH 112 497-001	10	Lampenhalter
		9FF 085 642-001	10	Lampenfassung für Begrenzungslicht
				Zubehör:
		8GJ 002 525-131	1	1x12V60/55W (H4)
		8GP 002 067-121	1	1x12V4W (T4W)
Unimog U 300 (405.104), U 400 (405.105)		**1AL 009 998-041**	1	**Bi-H7-Abblend- und Fernscheinwerfer, mit 24V-Glühlampe**
U 3000/4000 (437.420/421/425/426/431/436)				**Zubehör:**
		9AH 169 580-011	1	Tragrahmen
U 5000 (437.430/435/460/465/467)				**Ersatzteile:**
		8GH 007 157-241	1	1x24V70W (H7)
Unimog U 300 (405.104), U 400 (405.105)		**6NM 008 299-501**	1	**Stellelement, Leuchtweitereglung, 24V**
Unimog U 300 (405.104), U 400 (405.105)		**2PT 010 102-111**	1	**Tagfahr-Positionsleuchte mit weißer 24V-HD-Glühlampe und 2 weißen LEDs**
				Zubehör:
		9AH 165 968-001	1	Tragrahmen
				Ersatzteile:
		8GA 002 073-251	1	1x24V21W (P21W HD)

Hersteller Modell	Baujahr	Bestell-Nr.	Vp.	Erläuterungen
Mercedes-Benz				
Unimog **Unimog U 300 (405.104), U 400 (405.105)**		**2BA 008 221-217**	20	**Blinkleuchte, für vorderen Anbau, mit gelber 24V-HD-Glühlampe**
				Ersatzteile:
		8GA 006 841-251	1	1x24V21W (PY21W HD)
Unimog U 3000, U 4000, U 5000		**2BM 006 692-011**	1	**Zusatz-Blinkleuchte, links**
		2BM 006 692-021	1	**Zusatz-Blinkleuchte, rechts**
				Zubehör:
		8GA 002 073-121	1	1x12V21W (P21W)
		8GA 002 073-241	1	1x24V21W (P21W)
Unimog U 1300, U 1500, U 1700, U 1800, U 2100		**2SE 001 699-071**	1	**Heckleuchte mit Kennzeichenlicht, links**
		2SD 001 699-061	1	**Heckleuchte ohne Kennzeichenlicht, rechts**
				Ersatzteile:
		9EL 109 139-001	2	Lichtscheibe mit Schrauben
		9GT 074 132-001	10	Tülle
				Zubehör:
		8GA 002 071-131	1	1x12V10W (R10W)
		8GA 002 071-251	1	1x24V10W (R10W)
		8GA 002 073-121	1	2x12V21W (P21W)
		8GA 002 073-241	1	2x24V21W (P21W)
Unimog U 300, U 400, U 500	03/02->	**2VD 007 500-411**	1	**Heckleuchte mit Kennzeichen-Nebelschluss-Rückfahr-Umriss-Seitenmarkierungslicht, mit Rückstrahler und Markierungsrückstrahler, mit 24V-Glühlampen und seitl. Zentralstecker, links**
		2VP 007 500-421	1	**Heckleuchte mit Rückfahr-Umriss-Seitenmarkierungslicht, mit Rückstrahler und Markierungsrückstrahler, mit 24V-Glühlampen und seitl. Zentralstecker, rechts**
		2VP 007 500-521	1	**Heckleuchte mit Rückfahr-Umriss-Seitenmarkierungslicht, mit Rückstrahler und Markierungsrückstrahler, mit 24V-Glühlampen und seitl. Zentralstecker, rechts, mit Rückfahrwarner**
				Ersatzteile:
		9EL 134 296-041	1	Lichtscheibe mit Schrauben, links
		9EL 134 296-051	1	Lichtscheibe mit Schrauben, rechts
		9EL 134 301-001	4	Lichtscheibe für Kennzeichenlicht
		9EL 146 838-001	2	Seitenmarkierungsleuchte mit Rückstrahler ->12/07
		8GA 002 071-251	1	3x24V10W (R10W)
		8GA 002 073-241	1	4x24V21W (P21W)

Hersteller Modell	Baujahr	Bestell-Nr.	Vp.	Erläuterungen
Mercedes-Benz				
Unimog		**2ZR 003 236-051**	1	**Rückfahrleuchte**
Unimog U 90, U 100, U110, U 130, U140		9EL 119 544-111	4	**Ersatzteile:** Lichtscheibe
U 1250, U 1400, U 1450, U 1550, U 1600, U 1650, U 1800, U 1850		8GA 002 073-121 8GA 002 073-241	1 1	**Zubehör:** 1x12V21W (P21W) 1x24V21W (P21W)
U 2100, U 2150, U 2450, U 3000, U 4000, U 5000		9DX 119 545-051	2	**Ersatzteile:** Reflektor
Unimog U 52 - U 150	->12/76	**2JA 001 357-002** **2JA 001 357-012**	6 6	**Innenleuchte mit Schalter** **Innenleuchte ohne Schalter**
Unimog U 1000 - U 1700	01/77->	8GM 002 091-131 8GM 002 091-251	1 1	**Zubehör:** 2x12V10W (K) 2x24V10W (K)
709 - 2024 (LK/LN2)		**1AE 003 440-671**	1	**H4-Hauptscheinwerfer, links, ohne Vorrichtung für Leuchtweitereglung**
709 - 2024 (LK/LN2)	01/84->12/98	**1AE 003 440-681**	1	**H4-Hauptscheinwerfer, rechts, ohne Vorrichtung für Leuchtweitereglung**
709, 711		**1AE 003 440-451**	1	**H4-Hauptscheinwerfer, links, mit Vorrichtung für Leuchtweitereglung**
809, 811, 814, 817		**1AE 003 440-461**	1	**H4-Hauptscheinwerfer, rechts, mit Vorrichtung für Leuchtweitereglung**
914, 917				
1114, 1117, 1120, 1124				**Ersatzteile:**
1214, 1217		9ES 126 471-001 9ES 126 472-001 9FH 113 447-011	10 10 5	Streuscheibe, links Streuscheibe, rechts Lampenhalter
1314, 1317, 1320, 1324				**Zubehör:**
1514, 1517, 1520, 1524		8GJ 002 525-251 8GP 002 067-241	1 1	1x24V75/70W (H4) 1x24V4W (T4W)
1720, 1724				
2020, 2024				
709 - 2024 (LK/LN2)	01/84->12/98	**1ND 122 390-001**	1	**H3-Nebelscheinwerfereinsatz**
		8GH 002 090-251	1	**Zubehör:** 1x24V70W (H3)

3

Hersteller Modell	Baujahr	Bestell-Nr.	Vp.	Erläuterungen
Mercedes-Benz				
709 - 2024 (LK/LN2)		**2BA 003 975-031**	1	**Blinkleuchte, links**
		2BA 003 975-041	1	**Blinkleuchte, rechts**
709 - 2024 (LK/LN2)	01/84->12/98			**Zubehör:**
		8GA 002 073-241	1	1x24V21W (P21W)
709 - 2024 (LK/LN2)	01/84->12/98	**2XS 004 237-291**	1	**Umrissleuchte (weiß), links, für vorderen Anbau**
		2XS 004 237-301	1	**Umrissleuchte (weiß), rechts, für vorderen Anbau**
				Zubehör:
		8GA 002 071-241	1	1x24V5W (R5W)
709 - 2024 (LK/LN2)	01/84->12/98	**2BM 004 312-051**	1	**Zusatz-Blinkleuchte, links**
		2BM 004 312-061	1	**Zusatz-Blinkleuchte, rechts**
				Zubehör:
		8GA 002 073-241	1	1x24V21W (P21W)
709 - 2024 (LK/LN2)	01/84->08/88			**Heckleuchte, nur Ersatzteile lieferbar**
709				**Ersatzteile:**
809, 814, 817		9EL 147 747-001	1	Lichtscheibe mit Schrauben
914, 917		9GD 087 883-355	10	Dichtung
1114, 1117, 1120				**Zubehör:**
1214		8GA 002 071-131	1	1x12V10W (R10W)
1314, 1317, 1320, 1324		8GA 002 071-251	1	1x24V10W (R10W)
1514, 1517, 1520, 1524		8GA 002 073-121	1	2x12V21W (P21W)
1720, 1724		8GA 002 073-241	1	2x24V21W (P21W)
2020, 2024				

Hersteller Modell	Baujahr	Bestell-Nr.	Vp.	Erläuterungen
Mercedes-Benz				
709 - 2024 (LK/LN2)		**2VD 005 300-551**	1	**Heckleuchte mit Kennzeichen-Nebelschluss-Rückfahr-Umrisslicht und seitlichem Markierungsrückstrahler, links**
709 - 2024 (LK/LN2)	09/88->10/94	**2VD 005 300-581**	1	**Heckleuchte mit Kennzeichen-Nebelschluss-Rückfahr-Umrisslicht und seitlichem Markierungsrückstrahler, rechts**
709, 711				**(bei Verwendung im Rechtsverkehr ist das Kennzeichenfenster der rechten Leuchte mit der schwarzen Blendscheibe 9EL 134 301-011 abzudecken, separat bestellen)**
809, 811, 814, 817				
914, 917				
1114, 1117, 1120, 1124				
1214, 1217				**Ersatzteile:**
1314, 1317, 1320, 1324		9EL 134 296-041	1	Lichtscheibe mit Schrauben, links
		9EL 134 296-051	1	Lichtscheibe mit Schrauben, rechts
		9EL 134 301-001	4	Lichtscheibe für Kennzeichenlicht
1514, 1517, 1520, 1524		8RA 003 326-011	20	Rückstrahler (gelb)
1720, 1724				**Zubehör:**
		9EL 134 301-011	1	Blendscheibe, schwarz
2020, 2024		8GA 002 071-131	1	3x12V10W (R10W)
		8GA 002 071-251	1	3x24V10W (R10W)
		8GA 002 073-121	1	4x12V21W (P21W)
		8GA 002 073-241	1	4x24V21W (P21W)
709 - 2024 (LK/LN2)	01/84->12/98	**2TJ 003 168-151**	2	**Umrissleuchte, für seitlichen Anbau**
				Zubehör:
		8GM 002 092-121	1	1x12V5W (C5W)
		8GM 002 092-241	1	1x24V5W (C5W)
709 - 2024 (LK/LN2)	01/84->12/98	**2NE 003 236-001**	1	**Nebelschlussleuchte**
				Ersatzteile:
		9EL 119 544-001	4	Lichtscheibe
		9DX 119 545-011	2	Reflektor
				Zubehör:
		8GA 002 073-241	1	1x24V21W (P21W)
709 - 2024 (LK/LN2)	01/84->12/98	**2ZR 003 236-051**	1	**Rückfahrleuchte**
				Ersatzteile:
		9EL 119 544-111	4	Lichtscheibe
				Zubehör:
		8GA 002 073-241	1	1x24V21W (P21W)
				Ersatzteile:
		9DX 119 545-051	2	Reflektor

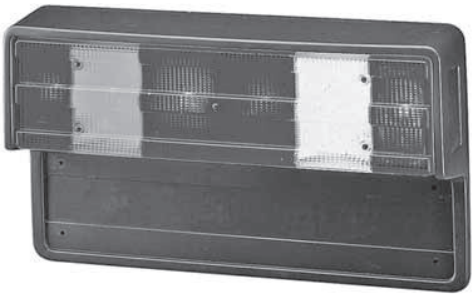

3

Hersteller Modell	Baujahr	Bestell-Nr.	Vp.	Erläuterungen
Mercedes-Benz				
709 - 2024 (LK/LN2)		**2JA 001 357-002**	6	**Innenleuchte mit Schalter**
		2JA 001 357-012	6	**Innenleuchte ohne Schalter**
709 - 2024 (LK/LN2)	01/84->12/98			
				Zubehör:
		8GM 002 091-131	1	2x12V10W (K)
1013 - 3850 (NG)		**1EH 002 658-031**	1	**H4-Hauptscheinwerfer, links, mit Blinkleuchte, ohne Vorrichtung für Leuchtweitereglung**
1013 - 3850 (NG)	08/73->08/88			
1013, 1017, 1019		**1EH 002 658-041**	1	**H4-Hauptscheinwerfer, rechts, mit Blinkleuchte, ohne Vorrichtung für Leuchtweitereglung**
1213, 1217, 1219, 1222, 1225, 1228				**H4-Hauptscheinwerfer, mit Blinkleuchte und Vorrichtung für Leuchtweitereglung, nur Ersatzteile lieferbar**
1413, 1414, 1417, 1419, 1420, 1422, 1424, 1425, 1428, 1429				
				Ersatzteile:
1613, 1614, 1617, 1619, 1620, 1622, 1624, 1625, 1626, 1628, 1632, 1633, 1635, 1636, 1638, 1644		9ES 113 917-001	6	Streuscheibe, links
		9ES 113 916-001	6	Streuscheibe, rechts
		9EV 113 436-005	10	Zusatzlichtscheibe für Blinklicht (gelb)
		9GD 113 431-005	10	Dichtung für Streuscheibe
1719		9DE 116 732-001	1	Reflektor, links (ohne Leuchtweitereglung)
1814		9DE 116 733-001	1	Reflektor, rechts (ohne Leuchtweitereglung)
1919, 1922, 1926, 1928, 1932, 1933, 1935, 1936, 1938, 1944		9DE 118 792-001	1	Reflektor, links (mit Leuchtweitereglung)
		9DE 118 793-001	1	Reflektor, rechts (mit Leuchtweitereglung)
2025, 2026, 2028, 2032, 2033, 2035, 2036				**Zubehör:**
		8GJ 002 525-131	1	1x12V60/55W (H4)
		8GJ 002 525-251	1	1x24V75/70W (H4)
2219, 2220, 2222, 2224, 2225, 2226, 2228, 2232, 2233, 2235, 2236, 2238, 2244		8GA 002 073-121	1	1x12V21W (P21W)
		8GA 002 073-241	1	1x24V21W (P21W)
		8GP 002 067-121	1	1x12V4W (T4W)
		8GP 002 067-241	1	1x24V4W (T4W)
2422, 2425, 2426, 2433, 2438, 2444				
2528, 2536				
2626, 2628, 2632, 2633, 2635, 2636, 2638, 2644				
3025, 3028, 3033, 3036, 3038				
3228, 3235, 3250				
3328, 3333, 3335, 3336, 3338				
3528, 3535, 3536, 3544				
3836, 3850				

Hersteller Modell	Baujahr	Bestell-Nr.	Vp.	Erläuterungen
Mercedes-Benz				
1013 - 3850 (NG)		**2PF 961 167-021**	2	**Positionsleuchte, für Fzg. ohne Sonnenblende**
1013 - 3850 (NG)	08/73->08/88			**Ersatzteile:**
		9EL 137 241-001	4	Lichtscheibe
				Zubehör:
		8GM 002 092-121	1	1x12V5W (C5W)
		8GM 002 092-241	1	1x24V5W (C5W)
1013 - 3850 (NG)	08/73->08/88	**2BM 002 847-011**	1	**Zusatz-Blinkleuchte, links**
		2BM 002 847-021	1	**Zusatz-Blinkleuchte, rechts**
				Ersatzteile:
		9EL 115 830-001	5	Lichtscheibe
				Zubehör:
		8GA 002 073-121	1	1x12V21W (P21W)
		8GA 002 073-241	1	1x24V21W (P21W)
1013 - 3850 (NG)	08/73->08/88	**2TJ 003 168-151**	2	**Umrissleuchte, für seitlichen Anbau**
				Zubehör:
		8GM 002 092-121	1	1x12V5W (C5W)
		8GM 002 092-241	1	1x24V5W (C5W)

Hersteller Modell	Baujahr	Bestell-Nr.	Vp.	Erläuterungen
Mercedes-Benz				
1013 - 3850 (NG)		**2SE 001 699-071**	1	**Heckleuchte mit Kennzeichenlicht, links**
		2SD 001 699-061	1	**Heckleuchte ohne Kennzeichenlicht, rechts**
1013 - 3850 (NG)	08/73->08/88			
				Ersatzteile:
1013, 1017, 1019		9EL 109 139-001	2	Lichtscheibe mit Schrauben
		9GT 074 132-001	10	Tülle
1213, 1217, 1219, 1222, 1225, 1228				**Zubehör:**
		8GA 002 071-131	1	1x12V10W (R10W)
1413, 1414, 1417, 1419, 1420, 1422, 1424, 1425, 1428, 1429		8GA 002 071-251	1	1x24V10W (R10W)
		8GA 002 073-121	1	2x12V21W (P21W)
		8GA 002 073-241	1	2x24V21W (P21W)
1613, 1614, 1617, 1619, 1620, 1622, 1624, 1625, 1626, 1628, 1632, 1633, 1635, 1636, 1638, 1644				
1719				
1814				
1919, 1922, 1926, 1928, 1932, 1933, 1935, 1936, 1938, 1944				
2025, 2026, 2028, 2032, 2033, 2035, 2036				
2219, 2220, 2222, 2224, 2225, 2226, 2228, 2232, 2233, 2235, 2246, 2238, 2244				
2422, 2425, 2428, 2433, 2438, 2444				
2528, 2536				
2626, 2628, 2632, 2633, 2635, 2636, 2638, 2644				
3025, 3028, 3033, 3036, 3038				
3228, 3235, 3250				
3328, 3333, 3335, 3336, 3338				
3528, 3535, 3536, 3544				
3836, 3850				

Hersteller Modell	Baujahr	Bestell-Nr.	Vp.	Erläuterungen
Mercedes-Benz				
1013 - 3850 (NG)		**2SE 003 167-031**	1	**Heckleuchte mit Kennzeichenlicht, links**
		2SD 003 167-021	1	**Heckleuchte ohne Kennzeichenlicht, rechts**
1013 - 3850 (NG)	08/73->08/88			
				Ersatzteile:
1013, 1017, 1019		9EL 147 747-001	1	Lichtscheibe mit Schrauben
		9GD 087 883-355	10	Dichtung
1213, 1217, 1219, 1222, 1225, 1228				**Zubehör:**
		8GA 002 071-131	1	1x12V10W (R10W)
1413, 1414, 1417, 1419, 1420, 1422, 1424, 1425, 1428, 1429		8GA 002 071-251	1	1x24V10W (R10W)
		8GA 002 073-121	1	2x12V21W (P21W)
		8GA 002 073-241	1	2x24V21W (P21W)
1613, 1614, 1617, 1619, 1620, 1622, 1624, 1625, 1626, 1628, 1632, 1633, 1635, 1636, 1638, 1644				
1719				
1814				
1919, 1922, 1926, 1928, 1932, 1933, 1935, 1936, 1938, 1944				
2025, 2026, 2028, 2032, 2033, 2035, 2036				
2219, 2220, 2222, 2224, 2225, 2226, 2228, 2232, 2233, 2235, 2246, 2238, 2244				
2422, 2428, 2425, 2433, 2438, 2444				
2528, 2536				
2626, 2628, 2632, 2633, 2635, 2636, 2638, 2644				
3025, 3028, 3033, 3036, 3038				
3228, 3235, 3250				
3328, 3333, 3335, 3336, 3338				
3528, 3535, 3536, 3544				
3836, 3850				
1013 - 3850 (NG)	08/73->08/88	**2NE 003 236-001**	1	**Nebelschlussleuchte**
				Ersatzteile:
		9EL 119 544-001	4	Lichtscheibe
		9DX 119 545-011	2	Reflektor
				Zubehör:
		8GA 002 073-121	1	1x12V21W (P21W)
		8GA 002 073-241	1	1x24V21W (P21W)

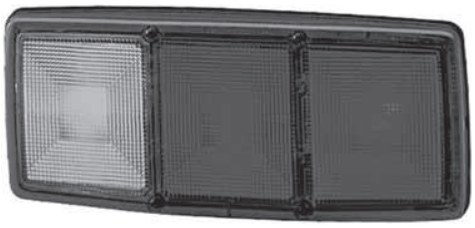

3

Hersteller Modell	Baujahr	Bestell-Nr.	Vp.	Erläuterungen
Mercedes-Benz				
1013 - 3850 (NG)		**2ZR 003 236-051**	1	**Rückfahrleuchte**
1013 - 3850 (NG)	08/73->08/88			**Ersatzteile:**
		9EL 119 544-111	4	Lichtscheibe
				Zubehör:
		8GA 002 073-121	1	1x12V21W (P21W)
		8GA 002 073-241	1	1x24V21W (P21W)
				Ersatzteile:
		9DX 119 545-051	2	Reflektor
1013 - 3850 (NG)	08/73->08/88	**2JA 002 661-001**	1	**Innenleuchte mit Schalter**
				Ersatzteile:
		9EL 116 607-005	12	Lichtscheibe
				Zubehör:
		8GA 002 073-121	1	2x12V21W (P21W)
		8GA 002 073-241	1	2x24V21W (P21W)
1013 - 3850 (NG)	08/73->08/88	**2JA 001 357-012**	6	**Innenleuchte ohne Schalter, für Fzg. mit Schlafkabine**
				Zubehör:
		8GM 002 091-131	1	2x12V10W (K)
		8GM 002 091-251	1	2x24V10W (K)

Hersteller Modell	Baujahr	Bestell-Nr.	Vp.	Erläuterungen
Mercedes-Benz				
1222 - 4850 (MK, SK)		**1EH 002 658-331**	1	**H4-Hauptscheinwerfer, links, mit Blinkleuchte, ohne Vorrichtung für Leuchtweitereglung**
1222 - 4850 (MK, SK)	07/87->09/96			
1222, 1224, 1226, 1227, 1231, 1234		**1EH 002 658-341**	1	**H4-Hauptscheinwerfer, rechts, mit Blinkleuchte, ohne Vorrichtung für Leuchtweitereglung**
1417, 1420, 1422, 1424, 1426, 1427, 1429		**1EH 002 658-391**	1	**H4-Hauptscheinwerfer, links, mit Blinkleuchte und Vorrichtung für Leuchtweitereglung**
1627		**1EH 002 658-401**	1	**H4-Hauptscheinwerfer, rechts, mit Blinkleuchte und Vorrichtung für Leuchtweitereglung**
1717, 1720, 1722, 1726, 1729, 1733, 1735, 1748				
1820, 1824, 1827, 1831, 1834, 1838, 1840, 1844, 1850, 1853		**1EH 002 658-551**	1	**H4-Hauptscheinwerfer, links, mit Blinkleuchte, Vorrichtung für Leuchtweitereglung und LW-Halter**
		1EH 002 658-561	1	**H4-Hauptscheinwerfer, rechts, mit Blinkleuchte, Vorrichtung für Leuchtweitereglung und LW-Halter**
1922, 1926, 1929, 1935, 1945, 1948				
				Ersatzteile:
2024, 2027, 2031, 2038, 2044, 2050, 2055		9ES 113 917-001	6	Streuscheibe, links
		9ES 113 916-001	6	Streuscheibe, rechts
		9EV 113 436-005	10	Zusatzlichtscheibe für Blinklicht (gelb)
2420, 2422, 2426, 2429, 2431, 2433, 2434, 2435, 2448		9GD 113 431-005	10	Dichtung für Streuscheibe
		9DE 116 732-001	1	Reflektor, links (ohne Leuchtweitereglung)
		9DE 116 733-001	1	Reflektor, rechts (ohne Leuchtweitereglung)
2524, 2527, 2531, 2534, 2538, 2544, 2550, 2553		9DE 118 792-001	1	Reflektor, links (mit Leuchtweitereglung)
2629, 2631, 2634, 2635, 2638, 2644, 2645, 2648, 2650, 2653		9DE 118 793-001	1	Reflektor, rechts (mit Leuchtweitereglung)
				Zubehör:
3050, 3053		8GJ 002 525-131	1	1x12V60/55W (H4)
		8GJ 002 525-251	1	1x24V75/70W (H4)
3229, 3233, 3234, 3235, 3236, 3238, 3244, 3248, 3250, 3253, 3255		8GA 002 073-121	1	1x12V21W (P21W)
		8GA 002 073-241	1	1x24V21W (P21W)
		8GP 002 067-121	1	1x12V4W (T4W)
		8GP 002 067-241	1	1x24V4W (T4W)
3534, 3535, 3538, 3544, 3548, 3550, 3553				
4050				
4844, 4850				
1222 - 4850 (MK, SK)	07/87->04/94	**1NE 002 537-301**	1	**H3-Nebelscheinwerfer**
Nur für Fahrzeuge mit Kunststoffstoßfänger				**Ersatzteile:**
		9DF 117 504-007	2	Reflektor mit Streuscheibe
				Zubehör:
		8GH 002 090-133	1	1x12V55W (H3)
		8GH 002 090-251	1	1x24V70W (H3)

Hersteller Modell	Baujahr	Bestell-Nr.	Vp.	Erläuterungen
Mercedes-Benz				
1222 - 4850 (MK, SK)		**1NE 006 300-201**	1	**H3-Nebelscheinwerfer**
1222 - 4850 (MK, SK)	05/94->09/96	**1FE 006 300-191**	1	**H3-Fernscheinwerfer**
Nur für Fahrzeuge mit Kunststoffstoßfänger				**Zubehör:**
		8GH 002 090-133	1	1x12V55W (H3)
		8GH 002 090-251	1	1x24V70W (H3)
1222 - 4850 (MK, SK)	07/87->09/96			**Xenon-Fernscheinwerfer, mit 24V-Xenon-Vorschaltgerät und Gasentladungslampe D2S, nur Ersatzteile lieferbar**
Nur für Fahrzeuge mit Kunststoffstoßfänger				**Ersatzteile:**
		1FE 152 896-011	1	Scheinwerfereinsatz
		5DV 007 810-171	1	Xenon-Vorschaltgerät, 24V
		5DD 008 319-501	1	Zündgerät, Gasentladungslampe
		8GS 007 949-261	1	1x35W (D2S)
1222 - 4850 (MK, SK)	07/87->09/96	**2PF 961 167-021**	2	**Positionsleuchte, für Fzg. ohne Sonnenblende**
				Ersatzteile:
		9EL 137 241-001	4	Lichtscheibe
				Zubehör:
		8GM 002 092-121	1	1x12V5W (C5W)
		8GM 002 092-241	1	1x24V5W (C5W)
1222 - 4850 (MK, SK)	07/87->09/96	**2XS 004 237-291**	1	**Umrissleuchte (weiß), links, für vorderen Anbau**
		2XS 004 237-301	1	**Umrissleuchte (weiß), rechts, für vorderen Anbau**
				Zubehör:
		8GA 002 071-121	1	1x12V5W (R5W)
		8GA 002 071-241	1	1x24V5W (R5W)

Hersteller Modell	Baujahr	Bestell-Nr.	Vp.	Erläuterungen
Mercedes-Benz				
1222 - 4850 (MK, SK)		**2VD 005 300-551**	1	**Heckleuchte mit Kennzeichen-Nebelschluss-Rückfahr-Umrisslicht und seitlichem Markierungsrückstrahler, links**
1222 - 4850 (MK, SK)	07/87->10/94	**2VD 005 300-581**	1	**Heckleuchte mit Kennzeichen-Nebelschluss-Rückfahr-Umrisslicht und seitlichem Markierungsrückstrahler, rechts**
1222, 1224, 1226, 1227, 1231, 1234				**(bei Verwendung im Rechtsverkehr ist das Kennzeichenfenster der rechten Leuchte mit der schwarzen Blendscheibe 9EL 134 301-011 abzudecken, separat bestellen)**
1417, 1420, 1422, 1424, 1426, 1427, 1429				
1627				
1717, 1720, 1722, 1726, 1729, 1733, 1735, 1748				**Ersatzteile:**
		9EL 134 296-041	1	Lichtscheibe mit Schrauben, links
		9EL 134 296-051	1	Lichtscheibe mit Schrauben, rechts
1820, 1824, 1827, 1831, 1834, 1838, 1840, 1844, 1850, 1853		9EL 134 301-001	4	Lichtscheibe für Kennzeichenlicht
		8RA 003 326-011	20	Rückstrahler (gelb)
				Zubehör:
1922, 1926, 1929, 1935, 1945, 1948		9EL 134 301-011	1	Blendscheibe, schwarz
		8GA 002 071-131	1	3x12V10W (R10W)
		8GA 002 071-251	1	3x24V10W (R10W)
2024, 2027, 2031, 2038, 2044, 2050, 2055		8GA 002 073-121	1	4x12V21W (P21W)
		8GA 002 073-241	1	4x24V21W (P21W)
2420, 2422, 2426, 2429, 2431, 2433, 2434, 2435, 2448				
2524, 2527, 2531, 2534, 2538, 2544, 2550, 2553				
2629, 2631, 2634, 2635, 2638, 2644, 2645, 2648, 2650, 2653				
3050, 3053				
3229, 3233, 3234, 3235, 3236, 3238, 3244, 3248, 3250, 3253, 3255				
3534, 3535, 3538, 3544, 3548, 3550, 3553				
4050				
4844, 4850				

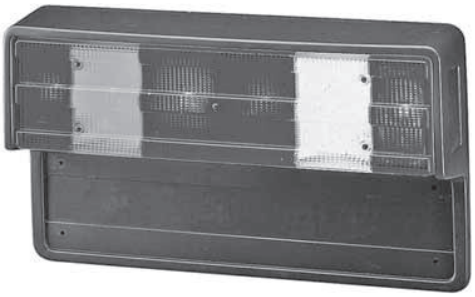

3

Hersteller Modell	Baujahr	Bestell-Nr.	Vp.	Erläuterungen
Mercedes-Benz				
1222 - 4850 (MK, SK)		**2VD 007 500-091**	1	**Heckleuchte mit Kennzeichen-Nebelschluss-Rückfahr-Umrisslicht, mit Seiten-markierungsrückstrahler und eingebauten 24V-Glühlampen, links**
1222 - 4850 (MK, SK)	11/94->09/96	**2VD 007 500-201**	1	**Heckleuchte mit Kennzeichen-Nebelschluss-Rückfahr-Umrisslicht, mit Seiten-markierungsrückstrahler und eingebauten 24V-Glühlampen, rechts**
1222, 1224, 1226, 1227, 1231, 1234				**(bei Verwendung im Rechtsverkehr ist das Kennzeichenfenster der rechten Leuchte mit der schwarzen Blendscheibe 9EL 134 301-011 abzudecken, separat bestellen)**
1417, 1420, 1422, 1424, 1426, 1427, 1429				
1627				
1717, 1720, 1722, 1726, 1729, 1733, 1735, 1748				
1820, 1824, 1827, 1831, 1834, 1838, 1840, 1844, 1850, 1853		**2VD 007 500-111**	1	**Heckleuchte mit Kennzeichen-Nebelschluss-Rückfahr-Umriss-Seitenmarkierungslicht, mit Seitenmarkierungs-Rückstrahler und 24V-Glühlampen, links**
1922, 1926, 1929, 1935, 1945, 1948				
2024, 2027, 2031, 2038, 2044, 2050, 2055		**2VD 007 500-221**	1	**Heckleuchte mit Kennzeichen-Nebelschluss-Rückfahr-Umriss-Seitenmarkierungslicht, mit Seitenmarkierungs-Rückstrahler und 24V-Glühlampen, rechts**
2420, 2422, 2426, 2429, 2431, 2433, 2434, 2435, 2448				**(bei Verwendung im Rechtsverkehr ist das Kennzeichenfenster der rechten Leuchte mit der schwarzen Blendscheibe 9EL 134 301-011 abzudecken, separat bestellen)**
2524, 2527, 2531, 2534, 2538, 2544, 2550, 2553				
2629, 2631, 2634, 2635, 2638, 2644, 2645, 2648, 2650, 2653				**Zubehör:**
		9EL 134 301-011	1	Blendscheibe, schwarz
				Ersatzteile:
3050, 3053		9EL 134 296-041	1	Lichtscheibe mit Schrauben, links
		9EL 134 296-051	1	Lichtscheibe mit Schrauben, rechts
3229, 3233, 3234, 3235, 3236, 3238, 3244, 3248, 3250, 3253, 3255		9EL 146 838-001	2	Lichtscheibe für Seitenmarkierungslicht für -111/-221
		9EL 134 301-001	4	Lichtscheibe für Kennzeichenlicht
		9GT 074 132-001	10	Tülle
3534, 3535, 3538, 3544, 3548, 3550, 3553		8RA 003 326-041	20	Rückstrahler (gelb) für -091/-201
		8GA 002 071-131	1	3x12V10W (R10W)
4050		8GA 002 071-251	1	3x24V10W (R10W)
		8GA 002 073-121	1	4x12V21W (P21W)
4844, 4850		8GA 002 073-241	1	4x24V21W (P21W)
außer GGVS-Fahrzeuge				

Hersteller Modell	Baujahr	Bestell-Nr.	Vp.	Erläuterungen
Renault Trucks				
C-Serie		**1EL 011 171-271**	1	**H7/H15-Hauptscheinwerfer, links, mit Blinklicht, ohne Nebellicht, ohne Leuchtweitereglung, mit 24V-Glühlampen**
C-Serie **250** mit Fahrerhaus 2,3 M	01/13->	**1EL 011 171-281**	1	**H7/H15-Hauptscheinwerfer, rechts, mit Blinklicht, ohne Nebellicht, ohne Leuchtweitereglung, mit 24V-Glühlampen**
		1EL 011 171-251	1	**H7/H15-Hauptscheinwerfer, links, mit Blinklicht, ohne Nebellicht, mit Leuchtweitereglung, mit 24V-Glühlampen**
		1EL 011 171-261	1	**H7/H15-Hauptscheinwerfer, rechts, mit Blinklicht, ohne Nebellicht, mit Leuchtweitereglung, mit 24V-Glühlampen**
				Ersatzteile:
		8GH 007 157-231	1	1x24V70W (H7) Long Life
		8GJ 168 119-241	1	1x24V20/60W (H15)
		8GA 006 841-241	1	1x24V21W (PY21W)
		8GP 003 594-251	1	1x24V5W (W5W)
D-Serie		**1EL 011 171-271**	1	**H7/H15-Hauptscheinwerfer, links, mit Blinklicht, mit Tagfahrlicht, ohne Nebellicht, ohne Leuchtweitereglung, mit 24V-Glühlampen**
D-Serie Wide 18 mit Fahrerhaus 2,3 M	01/13->	**1EL 011 171-281**	1	**H7/H15-Hauptscheinwerfer, rechts, mit Blinklicht, mit Tagfahrlicht, ohne Nebellicht, ohne Leuchtweitereglung, mit 24V-Glühlampen**
		1EL 011 171-251	1	**H7/H15-Hauptscheinwerfer, links, mit Blinklicht, mit Tagfahrlicht, ohne Nebellicht, mit Leuchtweitereglung, mit 24V-Glühlampen**
		1EL 011 171-261	1	**H7/H15-Hauptscheinwerfer, rechts, mit Blinklicht, mit Tagfahrlicht, ohne Nebellicht, mit Leuchtweitereglung, mit 24V-Glühlampen**
				Ersatzteile:
		8GH 007 157-231	1	1x24V70W (H7) Long Life
		8GJ 168 119-241	1	1x24V20/60W (H15)
		8GA 006 841-241	1	1x24V21W (PY21W)
		8GP 003 594-251	1	1x24V5W (W5W)
Magnum		**1ER 246 046-511**	1	**H1/H7-Hauptscheinwerfer, links, mit Blinklicht, ohne Leuchtweitereglung, ohne Streuscheiben-Reinigungsanlage, mit 24V-Glühlampen**
Magnum Fzg. mit Luftfederung/ Niveauregulierung	06/01->	**1ER 246 046-521**	1	**H1/H7-Hauptscheinwerfer, rechts, mit Blinklicht, ohne Leuchtweitereglung, ohne Streuscheiben-Reinigungsanlage, mit 24V-Glühlampen**
				Ersatzteile:
		8GH 007 157-241	1	1x24V70W (H7)
		8GH 002 089-251	1	1x24V70W (H1)
		8GA 006 841-251	1	1x24V21W (PY21W)
		8GP 003 594-251	1	1x24V5W (W5W)

Hersteller Modell	Baujahr	Bestell-Nr.	Vp.	Erläuterungen
Renault Trucks				
Magnum		**2VD 008 204-231**	1	**Heckleuchte mit Kennzeichen-Nebelschluss-Rückfahr-Umriss-Seitenmarkierungslicht, mit Rückstrahler und Markierungs-rückstrahler, links**
Magnum	12/98->09/04	**2VP 008 204-221**	1	**Heckleuchte mit Nebelschluss-Rückfahr-Umriss-Seitenmarkierungslicht, mit Rückstrahler und Markierungs-rückstrahler, links/rechts**
				Ersatzteile:
		9EL 152 889-001	1	Lichtscheibe mit Schrauben
				Zubehör:
		8GA 002 071-241	1	3x24V5W (R5W)
		8GA 002 073-241	1	4x24V21W (P21W)
Premium		**2VD 008 204-231**	1	**Heckleuchte mit Kennzeichen-Nebelschluss-Rückfahr-Umriss-Seitenmarkierungslicht, mit Rückstrahler und Markierungs-rückstrahler, links**
Premium		**2VP 008 204-221**	1	**Heckleuchte mit Nebelschluss-Rückfahr-Umriss-Seitenmarkierungslicht, mit Rückstrahler und Markierungs-rückstrahler, links/rechts**
				Ersatzteile:
		9EL 152 889-001	1	Lichtscheibe mit Schrauben
				Zubehör:
		8GA 002 071-241	1	3x24V5W (R5W)
		8GA 002 073-241	1	4x24V21W (P21W)
Premium II Distribution		**1EL 011 899-291**	1	**H1/H7-Hauptscheinwerfer, links, mit Blinklicht, ohne Nebellicht, ohne Leuchtweitereglung, mit 24V-Glühlampen**
Premium II Distribution	10/05->	**1EL 011 899-301**	1	**H1/H7-Hauptscheinwerfer, rechts, mit Blinklicht, ohne Nebellicht, ohne Leuchtweitereglung, mit 24V-Glühlampen**
		1EL 011 899-351	1	**H1/H7-Hauptscheinwerfer, links, mit Blinklicht, mit H3-Nebellicht, ohne Leuchtweitereglung, mit 24V-Glühlampen**
		1EL 011 899-361	1	**H1/H7-Hauptscheinwerfer, rechts, mit Blinklicht, mit H3-Nebellicht, ohne Leuchtweitereglung, mit 24V-Glühlampen**
		1EL 011 899-471	1	**H1/H7-Hauptscheinwerfer, links, mit Blinklicht, mit H3-Nebellicht, mit Leuchtweitereglung, mit 24V-Glühlampen**
		1EL 011 899-481	1	**H1/H7-Hauptscheinwerfer, rechts, mit Blinklicht, mit H3-Nebellicht, mit Leuchtweitereglung, mit 24V-Glühlampen**
				Ersatzteile:
		8GH 007 157-231	1	1x24V70W (H7) Long Life
		8GH 002 089-251	1	1x24V70W (H1)
		8GH 002 090-251	1	1x24V70W (H3)
		8GA 006 841-241	1	1x24V21W (PY21W)
		8GP 003 594-251	1	1x24V5W (W5W)

Hersteller Modell	Baujahr	Bestell-Nr.	Vp.	Erläuterungen
Renault Trucks				
Premium II Lander		**1EL 011 899-291**	1	**H1/H7-Hauptscheinwerfer, links, mit Blinklicht, ohne Nebellicht, ohne Leuchtweitereglung, mit 24V-Glühlampen**
Premium II Lander	10/06->	**1EL 011 899-301**	1	**H1/H7-Hauptscheinwerfer, rechts, mit Blinklicht, ohne Nebellicht, ohne Leuchtweitereglung, mit 24V-Glühlampen**
		1EL 011 899-351	1	**H1/H7-Hauptscheinwerfer, links, mit Blinklicht, mit H3-Nebellicht, ohne Leuchtweitereglung, mit 24V-Glühlampen**
		1EL 011 899-361	1	**H1/H7-Hauptscheinwerfer, rechts, mit Blinklicht, mit H3-Nebellicht, ohne Leuchtweitereglung, mit 24V-Glühlampen**
		1EL 011 899-471	1	**H1/H7-Hauptscheinwerfer, links, mit Blinklicht, mit H3-Nebellicht, mit Leuchtweitereglung, mit 24V-Glühlampen**
		1EL 011 899-481	1	**H1/H7-Hauptscheinwerfer, rechts, mit Blinklicht, mit H3-Nebellicht, mit Leuchtweitereglung, mit 24V-Glühlampen**
				Ersatzteile:
		8GH 007 157-231	1	1x24V70W (H7) Long Life
		8GH 002 089-251	1	1x24V70W (H1)
		8GH 002 090-251	1	1x24V70W (H3)
		8GA 006 841-241	1	1x24V21W (PY21W)
		8GP 003 594-251	1	1x24V5W (W5W)
Premium II Route		**1EL 011 899-371**	1	**H1/H7-Hauptscheinwerfer, links, mit Blinklicht, mit H3-Nebellicht, ohne Leuchtweitereglung, mit 24V-Glühlampen**
Premium II Route	10/05->	**1EL 011 899-381**	1	**H1/H7-Hauptscheinwerfer, rechts, mit Blinklicht, mit H3-Nebellicht, ohne Leuchtweitereglung, mit 24V-Glühlampen**
		1EL 011 899-411	1	**H1/H7-Hauptscheinwerfer, links, mit Blinklicht, mit H3-Nebellicht, mit Leuchtweitereglung, mit 24V-Glühlampen**
		1EL 011 899-421	1	**H1/H7-Hauptscheinwerfer, rechts, mit Blinklicht, mit H3-Nebellicht, mit Leuchtweitereglung, mit 24V-Glühlampen**
				Ersatzteile:
		8GH 007 157-231	1	1x24V70W (H7) Long Life
		8GH 002 089-251	1	1x24V70W (H1)
		8GH 002 090-251	1	1x24V70W (H3)
		8GA 006 841-241	1	1x24V21W (PY21W)
		8GP 003 594-251	1	1x24V5W (W5W)
Scania				
Ältere Modelle		**2SE 997 088-001**	1	**Heckleuchte mit Kennzeichenlicht**
Ältere Modelle				**Zubehör:**
		8GA 002 071-251	1	2x24V10W (R10W)
		8GA 002 073-241	1	2x24V21W (P21W)

Hersteller Modell	Baujahr	Bestell-Nr.	Vp.	Erläuterungen
Scania				
P 93 - T 143 (Baureihe 3)				
P 93 - T 143 (Baureihe 3)	01/88->12/96	**2VD 008 204-151**	1	**Heckleuchte mit Kennzeichen-Nebelschluss-Rückfahr-Umriss-Seitenmarkierungslicht, mit Rückstrahler, Markierungsrückstrahler und 7-poligem AMP-Steckanschluss, links**
P 93, P 113 R 93, R 113, R 143 T 93, T 113, T 143		**2VD 008 204-141**	1	**Heckleuchte mit Kennzeichen-Nebelschluss-Rückfahr-Umriss-Seitenmarkierungslicht, mit Rückstrahler, Markierungsrückstrahler und 7-poligem AMP-Steckanschluss, rechts**
				Ersatzteile:
		9EL 152 889-001	1	Lichtscheibe mit Schrauben
				Zubehör:
		8GA 002 071-241	1	3x24V5W (R5W)
		8GA 002 073-241	1	4x24V21W (P21W)
P 93 - T 143 (Baureihe 3)	01/88->12/96	**2VD 008 204-051**	1	**Heckleuchte mit Kennzeichen-Nebelschluss-Rückfahr- und Umrisslicht, mit Rückstrahler und Zentralstecker, links**
P 93, P 113 R 93, R 113, R 143 T 93, T 113, T 143 Streamline		**2VP 008 204-041**	1	**Heckleuchte mit Nebelschluss-Rückfahr- und Umrisslicht, mit Rückstrahler und Zentralstecker, links/rechts**
		2VD 008 204-071	1	**Heckleuchte mit Kennzeichen-Nebelschluss-Rückfahr-Umriss-Seitenmarkierungslicht, mit Rückstrahler, Markierungsrückstrahler und 7-poligem Schlemmer-Zentralstecker, links**
		2VP 008 204-061	1	**Heckleuchte mit Nebelschluss-Rückfahr-Umriss-Seitenmarkierungslicht, mit Rückstrahler, Markierungsrückstrahler und 7-poligem Schlemmer-Zentralstecker, links/rechts**
				Ersatzteile:
		9EL 152 889-001	1	Lichtscheibe mit Schrauben
				Zubehör:
		8GA 002 071-241	1	3x24V5W (R5W)
		8GA 002 073-241	1	4x24V21W (P21W)
P 94 - T 164 (Baureihe 4)		**1EG 007 150-091**	1	**H4-Hauptscheinwerfer, links, mit Blink-Positionsleuchte (weiß) und Vorrichtung für elektr. Leuchtweitereglung**
P 94 - T 164 (Baureihe 4)	09/95->09/04	**1EG 007 150-101**	1	**H4-Hauptscheinwerfer, rechts, mit Blink-Positionsleuchte (weiß) und Vorrichtung für elektr. Leuchtweitereglung**
P 94, P 114, P 124 R 94, R 114, R 124, R 144, R 164 T 94, T 114, T 124, T 144, T 164				**Ersatzteile:**
		9ES 144 433-021	1	Streuscheibe, links
		9ES 144 434-021	1	Streuscheibe, rechts
		9DE 145 675-011	1	Reflektor, links
		9DE 145 676-011	1	Reflektor, rechts
		9EL 145 103-011	1	Lichtgehäuse für Blink-Positionsleuchte, links
		9EL 145 104-011	1	Lichtgehäuse für Blink-Positionsleuchte, rechts
		8KA 155 372-001	1	Leitungssatz für Blink-Positionsleuchte
				Zubehör:
		8GJ 002 525-251	1	1x24V75/70W (H4)
		8GA 002 071-261	1	2x24V5W (R5W) Heavy Duty
		8GA 002 073-251	1	2x24V21W (P21W) Heavy Duty

Hersteller Modell	Baujahr	Bestell-Nr.	Vp.	Erläuterungen
Scania				
P 94 - T 164 (Baureihe 4)		**9EL 145 103-011**	1	**Lichtgehäuse für Blink-Positionsleuchte, links**
P 94 - T 164 (Baureihe 4)	09/95->09/04	**9EL 145 104-011**	1	**Lichtgehäuse für Blink-Positionsleuchte, rechts**
				Zubehör:
		8KA 155 372-001	1	Leitungssatz für Blink-Positionsleuchte
		8GA 002 071-261	1	1x24V5W (R5W) Heavy Duty
		8GA 002 073-251	1	1x24V21W (P21W) Heavy Duty
P 94 - T 164 (Baureihe 4) P 94, P 114, P 124 R 94, R 114, R 124, R 144, R 164 T 94, T 114, T 124, T 144, T 164	09/95->09/04	**2VD 008 205-011**	1	**Heckleuchte mit Kennzeichen-Nebelschluss-Rückfahr-Umriss-Seitenmarkierungslicht, mit Rückstrahler und Markierungs-rückstrahler, links**
		2VD 008 205-021	1	**Heckleuchte mit Kennzeichen-Nebelschluss-Rückfahr-Umriss-Seitenmarkierungslicht, mit Rückstrahler und Markierungs-rückstrahler, rechts**
				Ersatzteile:
		9EL 152 884-001	1	Lichtscheibe mit Schrauben
				Zubehör:
		8GA 002 071-241	1	3x24V5W (R5W)
		8GA 002 071-251	1	1x24V10W (R10W)
		8GA 002 073-241	1	4x24V21W (P21W)
P 230 - T 470		**1EG 007 150-091**	1	**H4-Hauptscheinwerfer, links, mit Blink-Positionsleuchte (weiß) und Vorrichtung für elektr. Leuchtweitereglung**
P 230 - T 470 (Baureihen P, G, R, T) P 230, P 270, P 310, P 340, P 360, P 380, P 400, P 420 G 230, G 400 R 340, R 380, R 400, R 420, R 470, R 500, R 580, R 620 T 470	03/04->	**1EG 007 150-101**	1	**H4-Hauptscheinwerfer, rechts, mit Blink-Positionsleuchte (weiß) und Vorrichtung für elektr. Leuchtweitereglung**
				Ersatzteile:
		9ES 144 433-021	1	Streuscheibe, links
		9ES 144 434-021	1	Streuscheibe, rechts
		9DE 145 675-011	1	Reflektor, links
		9DE 145 676-011	1	Reflektor, rechts
		9EL 145 103-011	1	Lichtgehäuse für Blink-Positionsleuchte, links
		9EL 145 104-011	1	Lichtgehäuse für Blink-Positionsleuchte, rechts
		8KA 155 372-001	1	Leitungssatz für Blink-Positionsleuchte
				Zubehör:
		8GJ 002 525-251	1	1x24V75/70W (H4)
		8GA 002 071-261	1	2x24V5W (R5W) Heavy Duty
		8GA 002 073-251	1	2x24V21W (P21W) Heavy Duty
P 230 - T 470 (Baureihen P, G, R, T)	03/04->	**9EL 145 103-011**	1	**Lichtgehäuse für Blink-Positionsleuchte, links**
		9EL 145 104-011	1	**Lichtgehäuse für Blink-Positionsleuchte, rechts**
				Zubehör:
		8KA 155 372-001	1	Leitungssatz für Blink-Positionsleuchte
		8GA 002 071-261	1	1x24V5W (R5W) Heavy Duty
		8GA 002 073-251	1	1x24V21W (P21W) Heavy Duty

Hersteller Modell	Baujahr	Bestell-Nr.	Vp.	Erläuterungen
Scania				
P 230 - T 470		**2PS 007 972-011**	4	**LED-Seitenmarkierungsleuchte**
P 230 - T 470 **(Baureihen P, G, R, T)**	03/04->			
P 230 - T 470 **(Baureihen P, G, R, T)** **P 230, P 270, P 310,** **P 340, P 380, P 420** **G 230** **R 340, R 380, R 420,** **R 470, R 500, R 580, R 620** **T 470**	03/04->09/06	**2VD 008 205-011** **2VD 008 205-021** 9EL 152 884-001 8GA 002 071-241 8GA 002 071-251 8GA 002 073-241	1 1 1 1 1 1	**Heckleuchte mit Kennzeichen-Nebelschluss-Rückfahr-Umriss-Seitenmarkierungslicht, mit Rückstrahler und Markierungs-rückstrahler, links** **Heckleuchte mit Kennzeichen-Nebelschluss-Rückfahr-Umriss-Seitenmarkierungslicht, mit Rückstrahler und Markierungs-rückstrahler, rechts** **Ersatzteile:** Lichtscheibe mit Schrauben **Zubehör:** 3x24V5W (R5W) 1x24V10W (R10W) 4x24V21W (P21W)
P 230 - T 470 **(Baureihen P, G, R, T)**	03/04->	**2KA 003 389-061** 9BG 121 587-031 8GA 002 071-251	2 2 1	**Kennzeichenleuchte** **Ersatzteile:** Lichtgehäuse mit Schraube **Zubehör:** 1x24V10W (R10W)
Volvo				
B5 - B9		**1K0 008 191-021**	1	**FF-H7-Fernscheinwerfer, mit 24V-Glühlampen**
B5LH **B7R** **B9R**		9AH 157 659-007 8GH 007 157-241 8GP 002 067-241	 20 1 1	**Zubehör:** Tragrahmen **Ersatzteile:** 1x24V70W (H7) 1x24V4W (T4W)

Hersteller Modell	Baujahr	Bestell-Nr.	Vp.	Erläuterungen
Volvo				
B5 - B9 **B5LH** **B7L, B7R** **B9L, B9R**		**1NL 007 186-047** 9HD 149 253-007 8JD 156 150-807 8GH 002 090-251	30 160 1 1	**DE-H3-Nebelscheinwerfer** **mit 24V-Glühlampe** **Ersatzteile:** Kappe aus Kunststoff Gegenstecker-Set (separat bestellen) 1x24V70W (H3)
B5LH **B7L, B7R** **B9L, B9R**		**2BM 008 355-001** 8GA 002 073-241	1 1	**Zusatz-Blinkleuchte, links und rechts** **Zubehör:** 1x24V21W (P21W)
B9L		**2BA 008 221-041** 8GA 006 841-241	1 1	**Blinkleuchte,** **für hinteren Anbau** **Zubehör:** 1x24V21W (PY21W)
B12 **B12B, B12R**		**1K0 008 191-021** 9AH 157 659-007 8GH 007 157-241 8GP 002 067-241	1 20 1 1	**FF-H7-Fernscheinwerfer,** **mit 24V-Glühlampen** **Zubehör:** Tragrahmen **Ersatzteile:** 1x24V70W (H7) 1x24V4W (T4W)
B12B, B12R		**1NL 007 186-047** 9HD 149 253-007 8JD 156 150-807 8GH 002 090-251	30 160 1 1	**DE-H3-Nebelscheinwerfer** **mit 24V-Glühlampe** **Ersatzteile:** Kappe aus Kunststoff Gegenstecker-Set (separat bestellen) 1x24V70W (H3)
B12B		**1N0 008 582-011** 8GH 007 157-241	1 1	**H7-Nebelscheinwerfer** **mit 24V-Glühlampe** **Ersatzteile:** 1x24V70W (H7)

3

Hersteller Modell	Baujahr	Bestell-Nr.	Vp.	Erläuterungen
Volvo				
B12		**2BM 008 355-001**	1	**Zusatz-Blinkleuchte, links und rechts**
B12B, B12R				**Zubehör:**
		8GA 002 073-241	1	1x24V21W (P21W)
B12B, B12R		**2BA 008 221-041**	1	**Blinkleuchte, für hinteren Anbau**
				Zubehör:
		8GA 006 841-241	1	1x24V21W (PY21W)
B13		**1NL 007 186-047**	30	**DE-H3-Nebelscheinwerfer mit 24V-Glühlampe**
B13R				**Ersatzteile:**
		9HD 149 253-007	160	Kappe aus Kunststoff
		8JD 156 150-807	1	Gegenstecker-Set (separat bestellen)
		8GH 002 090-251	1	1x24V70W (H3)
B13R		**2BM 008 355-001**	1	**Zusatz-Blinkleuchte, links und rechts**
				Zubehör:
		8GA 002 073-241	1	1x24V21W (P21W)
F 10 - F 16		**1AG 004 679-041**	1	**H4-Hauptscheinwerfer**
F 10, F 12, F 16	10/87->			**Zubehör:**
		8GJ 002 525-251	1	1x24V75/70W (H4)
F 10, F 12	08/77->09/87			**Blink-Positionsleuchte, nur Ersatzteile lieferbar**
				Ersatzteile:
		9EL 119 097-021	1	Lichtscheibe, links
		9EL 119 098-021	1	Lichtscheibe, rechts
				Zubehör:
		8GA 002 071-241	1	1x24V5W (R5W)
		8GA 002 073-241	1	1x24V21W (P21W)

Hersteller Modell	Baujahr	Bestell-Nr.	Vp.	Erläuterungen
Volvo				
F 10 - F 16				
F 10, F 12, F 16	10/87->07/93	**2SL 005 883-031**	1	**Heckleuchte mit Kennzeichenlicht, Nebelschluss- und Rückfahrlicht, links**
		2SL 005 883-041	1	**Heckleuchte mit Kennzeichenlicht, Nebelschluss- und Rückfahrlicht, rechts**
		2SK 005 883-011	1	**Heckleuchte mit Nebelschluss- und Rückfahrlicht, links**
		2SK 005 883-021	1	**Heckleuchte mit Nebelschluss- und Rückfahrlicht, rechts**
				Ersatzteile:
		9EL 135 548-001	1	Lichtscheibe
				Zubehör:
		8GA 002 071-241	1	2x24V5W (R5W)
		8GA 002 073-241	1	4x24V21W (P21W)
FH				
FH Fzg. mit Luftfederung/ Niveauregulierung	09/08->12	**1EL 010 478-091**	1	**DE-H7-Hauptscheinwerfer, links, mit Blinklicht, ohne Leuchtweitereglung, mit 24V-Glühlampen**
		1EL 010 478-101	1	**DE-H7-Hauptscheinwerfer, rechts, mit Blinklicht, ohne Leuchtweitereglung, mit 24V-Glühlampen**
				Ersatzteile:
		8GH 007 157-231	1	2x24V70W (H7) Long Life
		8GA 006 841-241	1	1x24V21W (PY21W)
FH Fzg. ohne Luftfederung/ Niveauregulierung	09/08->12	**1EL 010 478-111**	1	**DE-H7-Hauptscheinwerfer, links, mit Blinklicht, mit Leuchtweitereglung, mit 24V-Glühlampen**
		1EL 010 478-121	1	**DE-H7-Hauptscheinwerfer, rechts, mit Blinklicht, mit Leuchtweitereglung, mit 24V-Glühlampen**
				Ersatzteile:
		8GH 007 157-231	1	2x24V70W (H7) Long Life
		8GA 006 841-241	1	1x24V21W (PY21W)

Hersteller Modell	Baujahr	Bestell-Nr.	Vp.	Erläuterungen
Volvo				
FH		**1EL 010 478-251**	1	**Bi-Xenon/H7-Hauptscheinwerfer, links, mit Blinklicht, ohne Leuchtweitereglung, mit Xenon-Vorschaltgerät, mit Gasentladungslampe, mit 24V-Glühlampen**
FH	09/08->12			
Fzg. mit Luftfederung/ Niveauregulierung		**1EL 010 478-261**	1	**Bi-Xenon/H7-Hauptscheinwerfer, rechts, mit Blinklicht, ohne Leuchtweitereglung, mit Xenon-Vorschaltgerät, mit Gasentladungslampe, mit 24V-Glühlampen**
				Ersatzteile:
		5DV 008 856-001	1	Xenon-Vorschaltgerät
		5DD 008 319-501	1	Zündgerät, Gasentladungslampe
		8GS 007 949-261	1	1x35W (D2S)
		8GH 007 157-231	1	1x24V70W (H7) Long Life
		8GA 006 841-241	1	1x24V21W (PY21W)
FH	09/08->12	**5DV 008 856-001**	1	**Xenon-Vorschaltgerät**
FH	09/08->12	**5DD 008 319-501**	1	**Zündgerät, Gasentladungslampe**
FH 12, FH 16		**1AG 006 898-041**	1	**H4-Hauptscheinwerfer**
FH 12, FH 16	10/93->08/98			**Zubehör:**
		8GJ 002 525-251	1	1x24V75/70W (H4)
FH 12	10/97->12/01	**1AG 006 898-081**	1	**H4-Hauptscheinwerfer**
FH 16	10/97->12/01			**Zubehör:**
		8GJ 002 525-251	1	1x24V75/70W (H4)

Hersteller Modell	Baujahr	Bestell-Nr.	Vp.	Erläuterungen
Volvo				
FH 12, FH 16		**1FE 006 300-251**	1	**H3-Fernscheinwerfer**
FH 12, FH 16	10/93->12/01			**Ersatzteile:**
		1FE 138 520-011	1	Scheinwerfereinsatz
				Zubehör:
		8GH 002 090-251	1	1x24V70W (H3)
FH 12, FH 16	10/93->04/05	**2VD 008 205-051**	1	**Heckleuchte mit Kennzeichen-Nebelschluss-Rückfahr-Umriss-Seitenmarkierungslicht, mit Rückstrahler und Markierungs-rückstrahler, links**
		2VD 008 205-041	1	**Heckleuchte mit Kennzeichen-Nebelschluss-Rückfahr-Umriss-Seitenmarkierungslicht, mit Rückstrahler und Markierungs-rückstrahler, rechts**
		2VP 008 205-031	1	**Heckleuchte mit Nebelschluss-Rückfahr-Umriss-Seitenmarkierungslicht, mit Rückstrahler und Markierungs-rückstrahler, links/rechts**
				Ersatzteile:
		9EL 152 884-001	1	Lichtscheibe mit Schrauben
				Zubehör:
		8GA 002 071-241	1	3x24V5W (R5W)
		8GA 002 071-251	1	2x24V10W (R10W)
		8GA 002 073-241	1	4x24V21W (P21W)
FL		**2VD 008 205-051**	1	**Heckleuchte mit Kennzeichen-Nebelschluss-Rückfahr-Umriss-Seitenmarkierungslicht, mit Rückstrahler und Markierungs-rückstrahler, links**
FL	03/00->			
		2VD 008 205-041	1	**Heckleuchte mit Kennzeichen-Nebelschluss-Rückfahr-Umriss-Seitenmarkierungslicht, mit Rückstrahler und Markierungs-rückstrahler, rechts**
		2VP 008 205-031	1	**Heckleuchte mit Nebelschluss-Rückfahr-Umriss-Seitenmarkierungslicht, mit Rückstrahler und Markierungs-rückstrahler, links/rechts**
				Ersatzteile:
		9EL 152 884-001	1	Lichtscheibe mit Schrauben
				Zubehör:
		8GA 002 071-241	1	3x24V5W (R5W)
		8GA 002 071-251	1	2x24V10W (R10W)
		8GA 002 073-241	1	4x24V21W (P21W)
FL 4, FL 6		**1AG 004 679-041**	1	**H4-Hauptscheinwerfer**
FL 4, FL 6	->10/90			**Zubehör:**
		8GJ 002 525-251	1	1x24V75/70W (H4)

3

Hersteller Modell	Baujahr	Bestell-Nr.	Vp.	Erläuterungen
Volvo				
FL 4, FL 6		**1DL 007 739-011**	1	**DE-H1-Hauptscheinwerfer, links, mit 24V-H1-Glühlampen**
FL 6	10/96->	**1DL 007 739-021**	1	**DE-H1-Hauptscheinwerfer, rechts, mit 24V-H1-Glühlampen**
				Ersatzteile:
		8GH 002 089-251	1	2x24V70W (H1)
		8GP 002 067-241	1	1x24V4W (T4W)
FL 4, FL 6	10/85->	**2SL 005 883-031**	1	**Heckleuchte mit Kennzeichenlicht, Nebelschluss- und Rückfahrlicht, links**
		2SL 005 883-041	1	**Heckleuchte mit Kennzeichenlicht, Nebelschluss- und Rückfahrlicht, rechts**
		2SK 005 883-011	1	**Heckleuchte mit Nebelschluss- und Rückfahrlicht, links**
		2SK 005 883-021	1	**Heckleuchte mit Nebelschluss- und Rückfahrlicht, rechts**
				Ersatzteile:
		9EL 135 548-001	1	Lichtscheibe
				Zubehör:
		8GA 002 071-241	1	2x24V5W (R5W)
		8GA 002 073-241	1	4x24V21W (P21W)
FL 7 - FL 12		**1AG 004 679-041**	1	**H4-Hauptscheinwerfer**
FL 7, FL 10	10/85->			**Zubehör:**
FL 12		8GJ 002 525-251	1	1x24V75/70W (H4)
FL 7, FL 10	10/85->07/93	**2SL 005 883-031**	1	**Heckleuchte mit Kennzeichenlicht, Nebelschluss- und Rückfahrlicht, links**
		2SL 005 883-041	1	**Heckleuchte mit Kennzeichenlicht, Nebelschluss- und Rückfahrlicht, rechts**
		2SK 005 883-011	1	**Heckleuchte mit Nebelschluss- und Rückfahrlicht, links**
		2SK 005 883-021	1	**Heckleuchte mit Nebelschluss- und Rückfahrlicht, rechts**
				Ersatzteile:
		9EL 135 548-001	1	Lichtscheibe
				Zubehör:
		8GA 002 071-241	1	2x24V5W (R5W)
		8GA 002 073-241	1	4x24V21W (P21W)
FLC		**1DL 007 739-011**	1	**DE-H1-Hauptscheinwerfer, links, mit 24V-H1-Glühlampen**
FLC	09/96->09/00	**1DL 007 739-021**	1	**DE-H1-Hauptscheinwerfer, rechts, mit 24V-H1-Glühlampen**
				Ersatzteile:
		8GH 002 089-251	1	2x24V70W (H1)
		8GP 002 067-241	1	1x24V4W (T4W)

Hersteller Modell	Baujahr	Bestell-Nr.	Vp.	Erläuterungen
Volvo				
FLC		**2SL 005 883-031**	1	**Heckleuchte mit Kennzeichenlicht, Nebelschluss- und Rückfahrlicht, links**
FLC	09/96->09/00	**2SL 005 883-041**	1	**Heckleuchte mit Kennzeichenlicht, Nebelschluss- und Rückfahrlicht, rechts**
		2SK 005 883-011	1	**Heckleuchte mit Nebelschluss- und Rückfahrlicht, links**
		2SK 005 883-021	1	**Heckleuchte mit Nebelschluss- und Rückfahrlicht, rechts**
				Ersatzteile:
		9EL 135 548-001	1	Lichtscheibe
				Zubehör:
		8GA 002 071-241	1	2x24V5W (R5W)
		8GA 002 073-241	1	4x24V21W (P21W)
FM		**1EL 010 478-091**	1	**DE-H7-Hauptscheinwerfer, links, mit Blinklicht, ohne Leuchtweitereglung, mit 24V-Glühlampen**
FM	06/10->	**1EL 010 478-101**	1	**DE-H7-Hauptscheinwerfer, rechts, mit Blinklicht, ohne Leuchtweitereglung, mit 24V-Glühlampen**
Fzg. mit Luftfederung/ Niveauregulierung				
				Ersatzteile:
		8GH 007 157-231	1	2x24V70W (H7) Long Life
		8GA 006 841-241	1	1x24V21W (PY21W)
FM	06/10->	**1EL 010 478-111**	1	**DE-H7-Hauptscheinwerfer, links, mit Blinklicht, mit Leuchtweitereglung, mit 24V-Glühlampen**
Fzg. ohne Luftfederung/ Niveauregulierung		**1EL 010 478-121**	1	**DE-H7-Hauptscheinwerfer, rechts, mit Blinklicht, mit Leuchtweitereglung, mit 24V-Glühlampen**
				Ersatzteile:
		8GH 007 157-231	1	2x24V70W (H7) Long Life
		8GA 006 841-241	1	1x24V21W (PY21W)

Hersteller Modell	Baujahr	Bestell-Nr.	Vp.	Erläuterungen
Volvo				
FM		**1EL 010 478-251**	1	**Bi-Xenon/H7-Hauptscheinwerfer, links, mit Blinklicht, ohne Leuchtweitereglung, mit Xenon-Vorschaltgerät, mit Gasentladungslampe, mit 24V-Glühlampen**
FM Fzg. mit Luftfederung/ Niveauregulierung	06/10->	**1EL 010 478-261**	1	**Bi-Xenon/H7-Hauptscheinwerfer, rechts, mit Blinklicht, ohne Leuchtweitereglung, mit Xenon-Vorschaltgerät, mit Gasentladungslampe, mit 24V-Glühlampen**
				Ersatzteile:
		5DV 008 856-001	1	Xenon-Vorschaltgerät
		5DD 008 319-501	1	Zündgerät, Gasentladungslampe
		8GS 007 949-261	1	1x35W (D2S)
		8GH 007 157-231	1	2x24V70W (H7) Long Life
		8GA 006 841-241	1	1x24V21W (PY21W)
FM	06/10->	**5DV 008 856-001**	1	**Xenon-Vorschaltgerät**
FM	06/10->	**5DD 008 319-501**	1	**Zündgerät, Gasentladungslampe**
FM 7		**1AG 006 898-081**	1	**H4-Hauptscheinwerfer**
FM 7	10/98->12/01			**Zubehör:**
		8GJ 002 525-251	1	1x24V75/70W (H4)
FM 7	10/98->12/01	**1FE 006 300-251**	1	**H3-Fernscheinwerfer**
				Ersatzteile:
		1FE 138 520-011	1	Scheinwerfereinsatz
				Zubehör:
		8GH 002 090-251	1	1x24V70W (H3)

Hersteller Modell	Baujahr	Bestell-Nr.	Vp.	Erläuterungen
Volvo				
FM 7		**2VD 008 205-051**	1	**Heckleuchte mit Kennzeichen-Nebelschluss-Rückfahr-Umriss-Seitenmarkierungslicht, mit Rückstrahler und Markierungs-rückstrahler, links**
FM 7	10/98->12/01	**2VD 008 205-041**	1	**Heckleuchte mit Kennzeichen-Nebelschluss-Rückfahr-Umriss-Seitenmarkierungslicht, mit Rückstrahler und Markierungs-rückstrahler, rechts**
		2VP 008 205-031	1	**Heckleuchte mit Nebelschluss-Rückfahr-Umriss-Seitenmarkierungslicht, mit Rückstrahler und Markierungs-rückstrahler, links/rechts**
				Ersatzteile:
		9EL 152 884-001	1	Lichtscheibe mit Schrauben
				Zubehör:
		8GA 002 071-241	1	3x24V5W (R5W)
		8GA 002 071-251	1	2x24V10W (R10W)
		8GA 002 073-241	1	4x24V21W (P21W)
FM 9		**2VD 008 205-051**	1	**Heckleuchte mit Kennzeichen-Nebelschluss-Rückfahr-Umriss-Seitenmarkierungslicht, mit Rückstrahler und Markierungs-rückstrahler, links**
FM 9	12/01->09/05	**2VD 008 205-041**	1	**Heckleuchte mit Kennzeichen-Nebelschluss-Rückfahr-Umriss-Seitenmarkierungslicht, mit Rückstrahler und Markierungs-rückstrahler, rechts**
		2VP 008 205-031	1	**Heckleuchte mit Nebelschluss-Rückfahr-Umriss-Seitenmarkierungslicht, mit Rückstrahler und Markierungs-rückstrahler, links/rechts**
				Ersatzteile:
		9EL 152 884-001	1	Lichtscheibe mit Schrauben
				Zubehör:
		8GA 002 071-241	1	3x24V5W (R5W)
		8GA 002 071-251	1	2x24V10W (R10W)
		8GA 002 073-241	1	4x24V21W (P21W)
FM 12		**1AG 006 898-081**	1	**H4-Hauptscheinwerfer**
FM 12	10/98->12/01			**Zubehör:**
		8GJ 002 525-251	1	1x24V75/70W (H4)
FM 12	10/98->12/01	**1FE 006 300-251**	1	**H3-Fernscheinwerfer**
				Ersatzteile:
		1FE 138 520-011	1	Scheinwerfereinsatz
				Zubehör:
		8GH 002 090-251	1	1x24V70W (H3)

Hersteller Modell	Baujahr	Bestell-Nr.	Vp.	Erläuterungen
Volvo				
FM 12		**2VD 008 205-051**	1	**Heckleuchte mit Kennzeichen-Nebelschluss-Rückfahr-Umriss-Seitenmarkierungslicht, mit Rückstrahler und Markierungs-rückstrahler, links**
FM 12	10/98->09/05	**2VD 008 205-041**	1	**Heckleuchte mit Kennzeichen-Nebelschluss-Rückfahr-Umriss-Seitenmarkierungslicht, mit Rückstrahler und Markierungs-rückstrahler, rechts**
		2VP 008 205-031	1	**Heckleuchte mit Nebelschluss-Rückfahr-Umriss-Seitenmarkierungslicht, mit Rückstrahler und Markierungs-rückstrahler, links/rechts**
				Ersatzteile:
		9EL 152 884-001	1	Lichtscheibe mit Schrauben
				Zubehör:
		8GA 002 071-241	1	3x24V5W (R5W)
		8GA 002 071-251	1	2x24V10W (R10W)
		8GA 002 073-241	1	4x24V21W (P21W)
FS 7		**1AG 004 679-041**	1	**H4-Hauptscheinwerfer**
FS 7				**Zubehör:**
		8GJ 002 525-251	1	1x24V75/70W (H4)
FS 7		**2SL 005 883-031**	1	**Heckleuchte mit Kennzeichenlicht, Nebelschluss- und Rückfahrlicht, links**
		2SL 005 883-041	1	**Heckleuchte mit Kennzeichenlicht, Nebelschluss- und Rückfahrlicht, rechts**
		2SK 005 883-011	1	**Heckleuchte mit Nebelschluss- und Rückfahrlicht, links**
		2SK 005 883-021	1	**Heckleuchte mit Nebelschluss- und Rückfahrlicht, rechts**
				Ersatzteile:
		9EL 135 548-001	1	Lichtscheibe
				Zubehör:
		8GA 002 071-241	1	2x24V5W (R5W)
		8GA 002 073-241	1	4x24V21W (P21W)
7500 - 9900		**1K0 008 191-021**	1	**FF-H7-Fernscheinwerfer, mit 24V-Glühlampen**
7700				**Zubehör:**
9700, 9900		9AH 157 659-007	20	Tragrahmen
				Ersatzteile:
		8GH 007 157-241	1	1x24V70W (H7)
		8GP 002 067-241	1	1x24V4W (T4W)

Hersteller Modell	Baujahr	Bestell-Nr.	Vp.	Erläuterungen
Volvo				
7500 - 9900		**1NL 007 186-047**	30	**DE-H3-Nebelscheinwerfer mit 24V-Glühlampe**
7500, 7700				**Ersatzteile:**
8000		9HD 149 253-007	160	Kappe aus Kunststoff
		8JD 156 150-807	1	Gegenstecker-Set (separat bestellen)
9700, 9900		8GH 002 090-251	1	1x24V70W (H3)
9700, 9900		**1N0 008 582-011**	1	**H7-Nebelscheinwerfer mit 24V-Glühlampe**
				Ersatzteile:
		8GH 007 157-241	1	1x24V70W (H7)
7700, 8700		**2BM 008 355-001**	1	**Zusatz-Blinkleuchte, links und rechts**
9700, 9900				**Zubehör:**
		8GA 002 073-241	1	1x24V21W (P21W)
7700		**2BA 008 221-041**	1	**Blinkleuchte, für hinteren Anbau**
9700, 9900				**Zubehör:**
		8GA 006 841-241	1	1x24V21W (PY21W)

3

Glühlampen-Übersicht	**4.2**
Glühlampen-Ersatzkästen	**4.3-4.4**
Glühlampen für Scheinwerfer	**4.5-4.13**
Glühlampen für Leuchten	**4.13-4.20**
Leuchtstoffröhren für Deckenleuchten	**4.20**
Glassockelglühlampen	**4.20**
Kunststoffsockellampen für Armaturen- und Innenbeleuchtung	**4.20-4.24**
Lampenfassungen	**4.24**
Stecker	**4.24-4.25**

Erläuterungen

+ 30 / +50 / +90	**= mehr Licht. Besseres Erkennen von Gefahren und Hindernissen**
Blue Light	**= Glühlampen im Xenon-Look**
Yellow Light	**= geringere subjektive Eigenblendung bei Regen, Schnee und Nebel**
Chrome Top 2.0	**= Performance trifft Design**
Double Power	**= für Nkw-Bereich, mehr Licht, mehr Lebensdauer**
Heavy Duty	**= besonders robust gegen Schläge und Vibrationen**
Long Life	**= bis zu 100% längere Lebensdauer**

Glühlampen-Übersicht

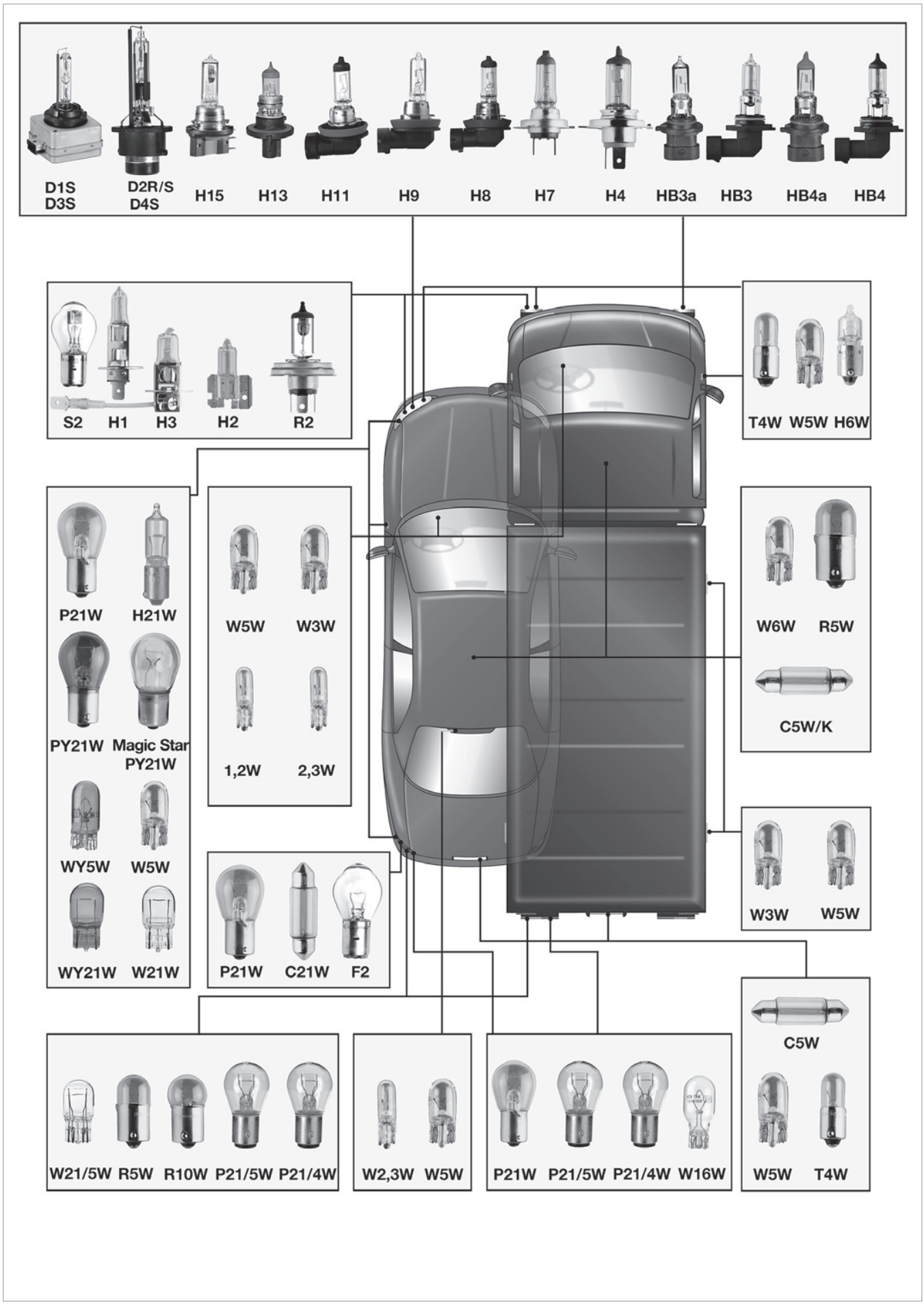

H7-Glühlampen-Ersatzkästen

Bestell-Nr.	Vp.	
		Inhalt: je 1 Stück Glühlampe 12V55W (H7) 12V21/5W (P21/5W) 12V21/4W (P21/4W) 12V21W (P21W) 12V21W (PY21W) 12V5W (R5W) 12V5W (W5W) Flachsicherungseinsätze 10A, 15A, 30A
8GH 007 157-901	**1**	**H7-Glühlampen-Ersatzkasten, 12V**
		Inhalt: je 1 Stück Glühlampe 12V55W (H7) 12V21/5W (P21/5W) 12V21W (P21W) 12V5W (R5W) 12V5W (W5W) 12V5W (C5W) Flachsicherungseinsätze 10A, 15A, 30A
8GH 007 157-913	**1**	**H7-Glühlampen-Ersatzkasten, 12V**
		Inhalt: je 1 Stück Glühlampe 12V55W (H7) 12V21W (P21W) 12V5W (R5W) 12V4W (T4W) Flachsicherungseinsätze 10A, 15A, 30A
8GH 007 157-941	**1**	**H7-Glühlampen-Mini-Ersatzkasten, 12V**
		Inhalt: je 2 Stück Glühlampen 24V70W (H7) 24V21/5W (P21/5W) 24V21W (P21W) 24V10W (R10W) 24V5W (W5W) 24V5W (C5W) je 2 Flachsicherungseinsätze 10A, 15A, 30A
8GH 007 157-931	**1**	**H7-Glühlampen-Ersatzkasten, 24V**

H4-Glühlampen-Ersatzkästen

Bestell-Nr.	Vp.	
8GJ 002 525-913	1	**Inhalt:** je 1 Stück Glühlampe 12V60/55W (H4) 12V21/5W (P21/5W) 12V21W (P21W) 12V5W (R5W) 12V4W (T4W) Flachsicherungseinsätze 10A, 15A, 30A **H4-Glühlampen-Ersatzkasten, 12V**
8GJ 002 525-971	1	**Inhalt:** je 1 Stück Glühlampe 12V60/55W (H4) 12V21W (P21W) 12V5W (R5W) 12V4W (T4W) Flachsicherungseinsätze 10A, 15A, 30A **H4-Glühlampen-Mini-Ersatzkasten, 12V**
8GJ 002 525-941	1	**Inhalt:** je 2 Stück Glühlampen 24V75/70W (H4) 24V21/5W (P21/5W) 24V21W (P21W) 24V10W (R10W) 24V5W (C5W) 24V4W (T4W) je 2 Flachsicherungseinsätze 10A, 15A, 30A **H4-Glühlampen-Ersatzkasten, 24V**

Glühlampen-Werkstatt-Sortiment

Für Cockpit-Armaturen und Innenbeleuchtung

Bestell-Nr.	Vp.	
8GA 007 997-921	1	**Inhalt:** je 10 Stück Glühlampen 8GP 002 095-241, W 2x4,6d, 24V1,2W (W5/1,2) 8GA 007 997-181, W 2x4,6d, 24V2W 8GP 003 594-241, W 2,1x9,5d, 24V3W (W3W) 8GA 008 901-241, W 2,1x9,5d, 24V2W 8GP 003 594-251, W 2,1x9,5d, 24V5W (W5W) 8GA 007 997-061, B 8,3d, 24V1,2W 8GA 007 997-071, B 8,5d, 24V1,2W 8GA 007 997-261, BX 8,5d, 24V1,2W 8GA 007 997-191, EBS R4, 24V1,2W 8GA 007 997-201, EBS R6, 24V1,2W **Glühlampen-Werkstatt-Sortiment 3, 24V**

Gasentladungslampen für Scheinwerfer

Gasentladungslampe für Hauptscheinwerfer, Fernscheinwerfer und Arbeitsscheinwerfer

Bestell-Nr.	Vp.	
8GS 009 028-111	1	D1S, Sockel PK 32 d-2, 12V/24V35W HID
8GS 009 028-621	1	12V/24V35W HID, 5000° Kelvin

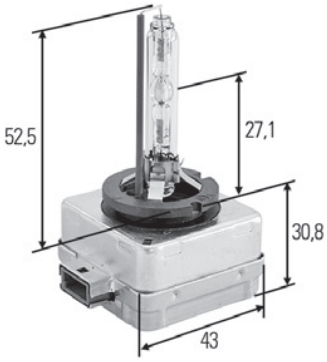

Gasentladungslampe für Hauptscheinwerfer und Fernscheinwerfer

Bestell-Nr.	Vp.	
8GS 009 028-311	1	D3S, Sockel Pk 32 d-5, 12V/24V35W HID

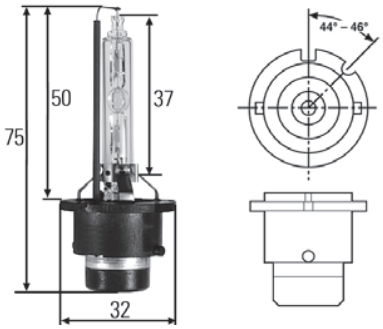

Gasentladungslampe für Hauptscheinwerfer, Fernscheinwerfer und Arbeitsscheinwerfer

Bestell-Nr.	Vp.	
8GS 007 949-261	1	D2S, Sockel P 32 d-2, 12V/24V35W HID
8GS 007 949-251	1	12V/24V35W HID, 5000° Kelvin

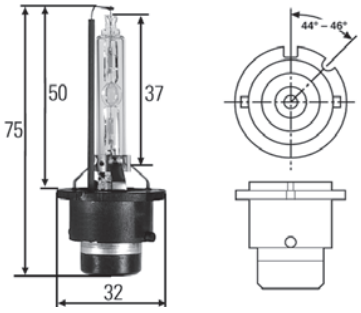

Gasentladungslampe für Hauptscheinwerfer, Fernscheinwerfer und Arbeitsscheinwerfer

Bestell-Nr.	Vp.	
8GS 007 949-311	1	D4S, Sockel P 32 d-5, 12V/24V35W HID

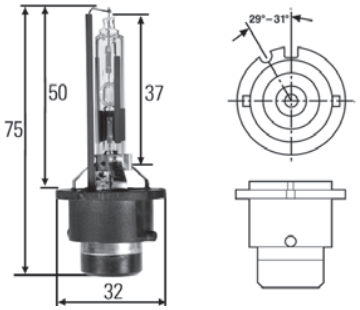

Gasentladungslampen für Scheinwerfer

Gasentladungslampe für Hauptscheinwerfer

Bestell-Nr.	Vp.	
8GS 007 001-151	1	D2R, Sockel P 32 d-3, 12V/24V35W HID
8GS 007 001-241	1	12V/24V35W HID, 5000° Kelvin

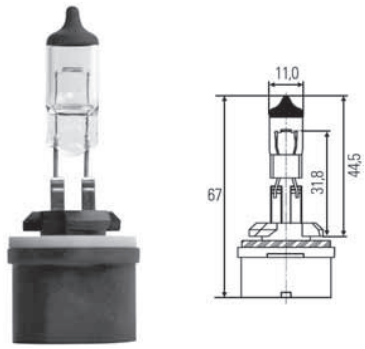

Glühlampen für Scheinwerfer

Für Nebelscheinwerfer

Bestell-Nr.	Vp.	
8GH 008 991-021	1	H27W/1, ECE-R 37, Sockel PG 13, 12V27W
8GH 008 991-031		H27W/2, ECE-R 37, Sockel PGJ 13, 12V27W

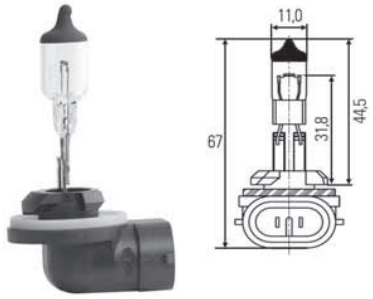

Für Nebelscheinwerfer

Bestell-Nr.	Vp.	
8GH 186 996-001	1	H16, Long Life 12V16W

Glühlampen für Scheinwerfer

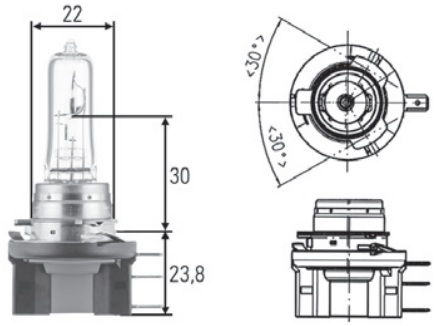

Für Scheinwerfer mit Fern-, Tagfahr- und Positionslicht

Bestell-Nr.	Vp.	
8GJ 168 119-001	1	H15, ECE-R 37, Sockel PGJ 236t-1, 12V15/55W
8GJ 168 119-241	1	24V20/60W

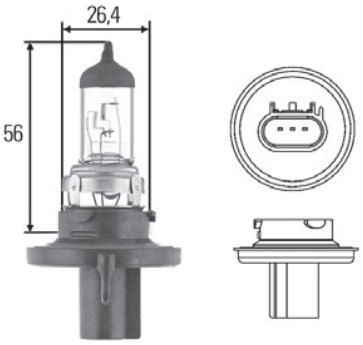

Für H13 Scheinwerfer (2 Scheinwerfersystem)

Bestell-Nr.	Vp.	
8GJ 008 837-121	1	H13, ECE-R 37, Sockel P 26.4T, 12V60/55W

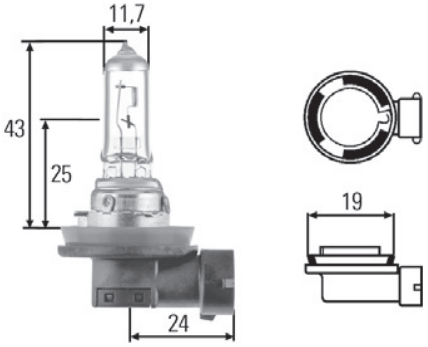

Für H11 Scheinwerfer

Bestell-Nr.	Vp.	
8GH 008 358-121	1	H11, ECE-R 37, Sockel PGJ 19-2, 12V55W
8GH 008 358-151	1	12V55W + 30, nur paarweise
8GH 008 358-181	1	12V55W Blue Light, nur paarweise
8GH 008 358-241	1	24V70W
8GH 008 358-251	1	24V70W Double Power

Für H11B Scheinwerfer

Bestell-Nr.	Vp.	
8GH 008 358-141	1	H11B, Sockel PGJY19-2 12V55W

Für H10 Hauptscheinwerfer und Nebelscheinwerfer

Bestell-Nr.	Vp.	
8GH 009 063-121	1	H10, Sockel PY20d 12V24W

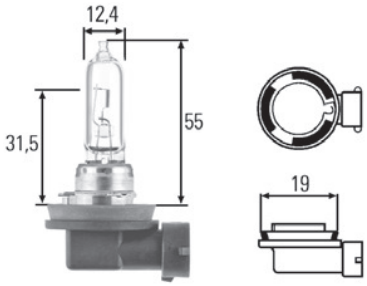

Glühlampen für Scheinwerfer

Für H9 Hauptscheinwerfer und Fernscheinwerfer

Bestell-Nr.	Vp.	
8GH 008 357-001	1	H9, ECE-R 37, Sockel PGJ 19-5, 12V65W
8GH 008 357-011	1	H9B, Sockel PGJY19-5 12V65W

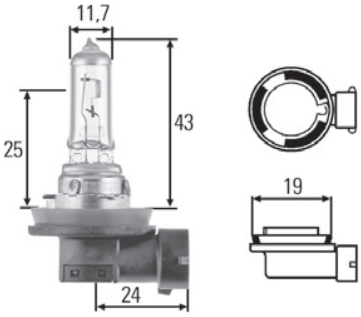

Für H8 Scheinwerfer

Bestell-Nr.	Vp.	
8GH 008 356-121	1	H8, ECE-R 37, Sockel PGJ 19-1, 12V35W
8GH 008 356-181	1	12V35W + 30, nur paarweise
8GH 008 356-011	1	H8B, Sockel PGJY-1 12V35W

Glühlampen für Scheinwerfer

Für H7 Hauptscheinwerfer und Nebelscheinwerfer

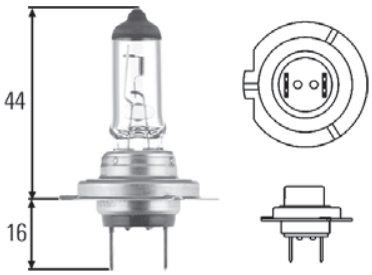

Bestell-Nr.	Vp.	
8GH 007 157-121	1	H7, ECE-R 37, Sockel PX 26 d, 12V55W
8GH 007 157-126	1	12V55W, 1 Stück in Blisterverpackung
8GH 007 157-181	10	12V55W Blue Light, nur paarweise
8GH 007 157-186	1	12V55W Blue Light, nur paarweise, 2 Stück in Blisterverpackung
8GH 007 157-551	1	12V55W Chrome Top 2.0
8GH 007 157-201	1	H7, ECE-R 37, Sockel PX 26 d, 12V55W Long Life
8GH 007 157-451	1	12V55W Super Long Life
8GH 007 157-453	1	12V55W Super Long Life, 2 Stück in Blisterverpackung
8GH 007 157-471	1	12V55W + 50, nur paarweise
8GH 007 157-473	1	12V55W + 50, nur paarweise, 2 Stück in Blisterverpackung
8GH 007 157-531	1	12V55W + 90, nur paarweise
8GH 007 157-551	1	H7, 12V55W Chrome Top 2.0
8GH 007 157-533	1	H7, ECE-R 37, Sockel PX 26 d, 12V55W + 90, nur paarweise, 8 Sets
8GH 178 560-491	1	12V55W + 120, nur paarweise
8GH 178 560-493	1	12V55W + 120, nur paarweise, 9 Sets
8GH 007 157-481	1	12V55W Yellow Light
8GH 007 157-241	1	24V70W
8GH 007 157-248	1	24V70W, 1 Stück in Blisterverpackung
8GH 007 157-231	1	24V70W Long Life

Für H4 Scheinwerfer

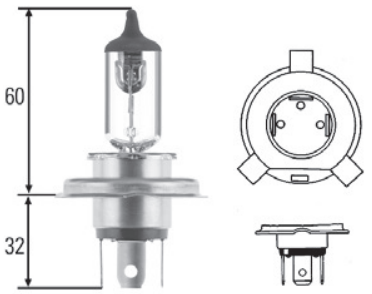

Bestell-Nr.	Vp.	
8GJ 002 525-131	1	H4, ECE-R 37, Sockel P 43 t-38, 12V60/55W
8GJ 002 525-136	1	12V60/55W, 1 Stück in Blisterverpackung
8GJ 002 525-981	1	12V60/55W, Chrome Top 2.0
8GJ 002 525-001	1	12V60/55W + 30, Long Life, nur paarweise
8GJ 002 525-471	1	12V60/55W + 50, nur paarweise
8GJ 002 525-473	1	12V60/55W + 50, nur paarweise, 2 Stück in Blisterverpackung
8GJ 002 525-531	1	12V60/55W + 90, nur paarweise
8GJ 002 525-534	1	12V60/55W + 90, nur paarweise, 6 Sets
8GJ 178 560-481	1	12V60/55W + 120, nur paarweise
8GJ 178 560-483	1	12V60/55W + 120, nur paarweise, 9 Sets
8GJ 002 525-361	10	12V60/55W Blue Light, nur paarweise
8GJ 002 525-366	1	12V60/55W Blue Light, nur paarweise, 2 Stück in Blisterverpackung
8GJ 002 525-301	1	12V60/55W Heavy Duty
8GJ 002 525-481	1	12V60/55W Long Life
8GJ 002 525-891	1	12V60/55W Super Long Life
8GJ 002 525-893	1	12V60/55W Super Long Life, 2 Stück in Blisterverpackung
8GJ 002 525-251	1	24V75/70W
8GJ 002 525-258	1	24V75/70W, 1 Stück in Blisterverpackung
8GJ 002 525-281	1	24V75/70W Heavy Duty
8GJ 002 525-511	1	24V75/70W Double Power
8GJ 004 173-121	1	H4, ECE-R 37, Sockel P 45t, 12V60/55W
8GJ 003 133-242	1	24V75/70W

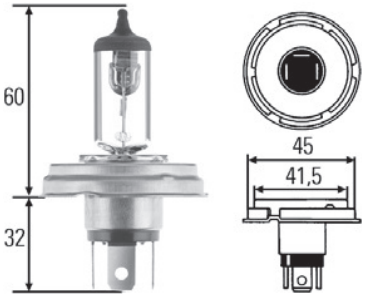

4

Glühlampen für Scheinwerfer

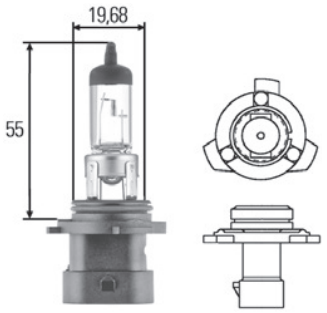

Für HB4a Abblendscheinwerfer

Bestell-Nr.	Vp.	
8GH 005 636-201	1	HB4a, ECE-R 37, Sockel P 22 d, 12V51W

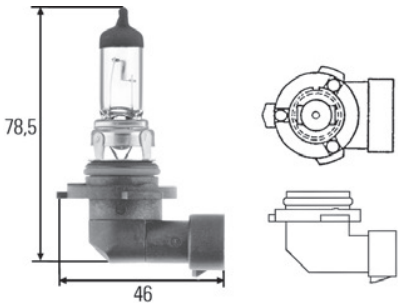

Für HB4 Abblendscheinwerfer

Bestell-Nr.	Vp.	
8GH 005 636-121	1	HB4, ECE-R 37, Sockel P 22 d, 12V51W

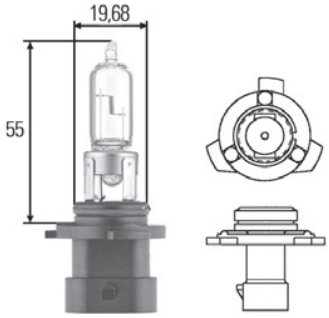

Für HB3a Fernscheinwerfer

Bestell-Nr.	Vp.	
8GH 005 635-161	1	HB3a, ECE-R 37, Sockel P 20 d, 12V60W

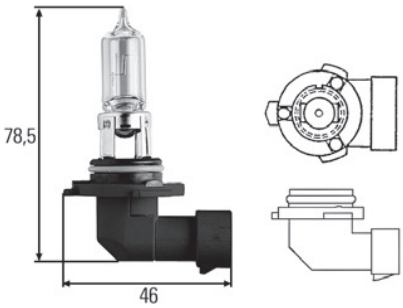

Für HB3 Fernscheinwerfer

Bestell-Nr.	Vp.	
8GH 005 635-121	1	HB3, ECE-R 37, Sockel P 20 d, 12V60W

Für HS1 Hauptscheinwerfer

Bestell-Nr.	Vp.	
8GJ 329 393-043	1	HIR2, Sockel PX20d 12V 55W

Glühlampen für Scheinwerfer

Für HIR2 Hauptscheinwerfer

Bestell-Nr.	Vp.	
8GH 009 319-001	1	HIR2, Sockel PX20d 12V 55W

Für H3 Abblend-, Nebel-, Fern- und Arbeitsscheinwerfer

Bestell-Nr.	Vp.	
8GH 002 090-133	1	H3, ECE-R 37, Sockel PK 22 s, 12V55W
8GH 002 090-136	1	12V55W, 1 Stück in Blisterverpackung
8GH 002 090-271	1	12V35W
8GH 002 090-371	1	12V55W Blue Light, nur paarweise
8GH 002 090-481	1	12V55W Yellow Light
8GH 002 090-251	1	24V70W
8GH 002 090-253	100	24V70W
8GH 002 090-258	1	24V70W, 1 Stück in Blisterverpackung
8GH 002 090-471	1	24V70W Double Power

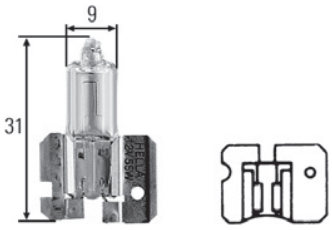

Für H2 Nebel- und Fernscheinwerfer

Bestell-Nr.	Vp.	
8GH 002 857-241	1	H2, DIN 72 601, Sockel X 511, 24V70W

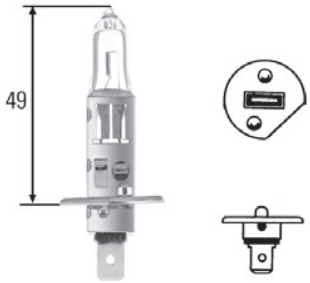

Für H1 Hauptscheinwerfer, Nebelscheinwerfer und Rundum-Kennleuchten

Bestell-Nr.	Vp.	
8GH 002 089-133	1	H1, ECE-R 37, Sockel P 14,5 s, 12V55W
8GH 002 089-136	1	12V55W, 1 Stück in Blisterverpackung
8GH 002 089-141	10	12V55W Blue Light, nur paarweise
8GH 002 089-146	1	12V55W Blue Light, nur paarweise, 2 Stück in Blisterverpackung
8GH 002 089-501	1	12V55W Yellow Light
8GH 002 089-351	1	12V55W Long Life
8GH 002 089-471	1	12V55W + 50, nur paarweise
8GH 002 089-531	1	12V55W + 90, nur paarweise
8GH 178 560-471	1	12V55W + 120, nur paarweise
8GH 002 089-251	1	24V70W
8GH 002 089-253	100	24V70W
8GH 002 089-258	1	24V70W, 1 Stück in Blisterverpackung
8GH 002 089-361	1	24V70W Heavy Duty
8GH 002 089-491	1	24V70W Double Power

Glühlampen für Scheinwerfer

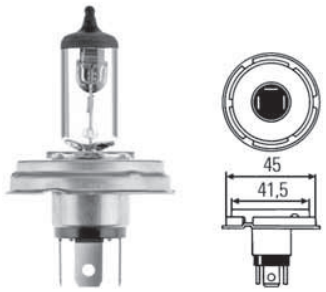

Für R2 Hauptscheinwerfer mit asymmetrischem Licht

Bestell-Nr.	Vp.	
8GD 002 088-141	1	R2 (Halogen), ECE-R 37, Sockel P 45 t-41, 12V45/40W
8GD 002 088-271	1	24V55/50W

Für S1 Hauptscheinwerfer mit symmetrischem Licht, für Zweiräder

Bestell-Nr.	Vp.	
8GD 008 897-061	1	S1, ECE-R 37, Sockel BA 20 d, 6V25/25W
8GD 008 897-121	1	12V25/25W

Für S2 Hauptscheinwerfer mit symmetrischem Licht

Bestell-Nr.	Vp.	
8GD 008 898-061	1	S2, ECE-R 37, Sockel BA 20 d, 6V35/35W
8GD 002 084-131	1	12V35/35W
8GD 002 084-151	1	12V45/40W
8GD 002 084-251	1	24V45/40W

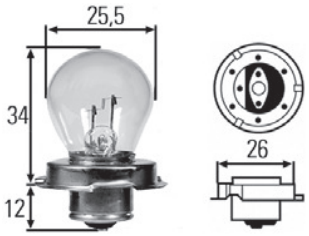

Für S3 Fernscheinwerfer, für Zweiräder

Bestell-Nr.	Vp.	
8GA 008 899-061	10	S3, ECE-R 37, Sockel P 26 s, 6V15W
8GA 008 899-121	10	12V15W

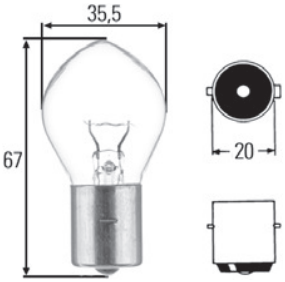

Für F2 Arbeits- und Nebelscheinwerfer, Nebelschluss- und Rückfahrleuchten

Bestell-Nr.	Vp.	
8GA 002 083-131	1	F2, DIN 72 601, Sockel BA 20 s, 12V35W
8GA 002 083-251	1	24V35W

Glühlampen für Scheinwerfer

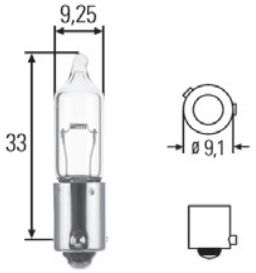

Für Blinklicht

Bestell-Nr.	Vp.	
8GH 008 417-001	1	H21W, ECE-R 37, Sockel BAY 9 s, 12V21W Long Life
8GH 008 417-012	10	24V21W

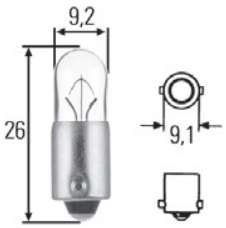

Für Positionslicht

Bestell-Nr.	Vp.	
8GP 002 067-061	10	T4W, ECE-R 37, Sockel BA 9 s, 6V4W
8GP 002 067-121	10	12V4W
8GP 002 067-123	1	12V4W, 2 Stück in Blisterverpackung
8GP 002 067-013	1	12V4W, Blue Light, nur paarweise, 2 Stück in Blisterverpackung
8GP 002 067-241	10	24V4W
8GP 002 067-261	10	24V4W Heavy Duty

Glühlampen für Leuchten

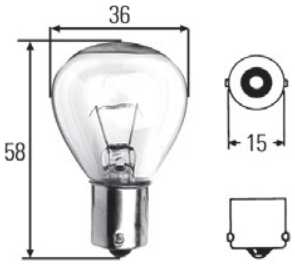

Für Rundum-Kennleuchten

Bestell-Nr.	Vp.	
8GA 002 074-121	1	U, DIN 72 601, Sockel BA 15 s, 12V45W
8GA 002 074-241	1	24V45W

Für Blink- Nebelschluss- und Rückfahrleuchten

Bestell-Nr.	Vp.	
8GA 007 731-232	1	P27W, Sockel W2.5x16d 12V 27W

Für Schluss-/Bremsleuchten oder Schluss-/Blinkleuchten

Bestell-Nr.	Vp.	
8GD 002 078-121	10	P21/5W, ECE-R 37, Sockel BAY 15 d, 12V21/5W
8GD 002 078-221	10	12V21/5W Long Life
8GD 002 078-241	10	24V21/5W
8GD 002 078-248	1	24V21/5W, 2 Stück in Blisterverpackung
8GD 002 078-011	10	24V21/5W Heavy Duty

Glühlampen für Leuchten

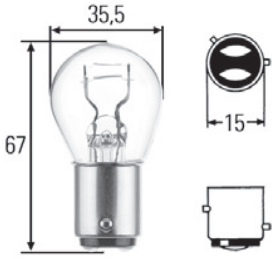

Für Schluss-/Bremsleuchten oder Schluss-/Nebelschlussleuchten

Bestell-Nr.	Vp.	
8GD 004 772-121	10	P21/4W, ECE-R 37, Sockel BAZ 15 d, 12V21/4W
8GD 004 772-123	1	12V21/4W, 2 Stück in Blisterverpackung

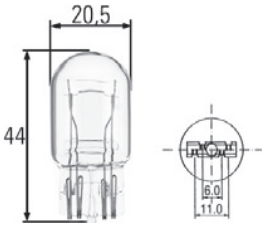

Für Schluss- und Bremsleuchten

Bestell-Nr.	Vp.	
8GD 008 893-002	10	Tabell W21/5W, Sockel W 3 x 16 g, 12V21/5W

Für Blink-, Brems-, Nebelschluss- und Rückfahrleuchten

Bestell-Nr.	Vp.	
8GA 002 073-121	10	P21W, ECE-R 37, Sockel BA 15 s, 12V21W
8GA 002 073-123	1	12V21W, 2 Stück in Blisterverpackung
8GA 002 073-271	10	12V21W Long Life
8GA 002 073-241	10	24V21W
8GA 002 073-248	1	24V21W, 2 Stück in Blisterverpackung
8GA 002 073-251	10	24V21W Heavy Duty

Glühlampen für Leuchten

Bestell-Nr.	Vp.	
8GA 006 841-121	10	PY21W, ECE-R 37, Sockel BAU 15 s, 12V21W gelb
8GA 006 841-123	1	12V21W gelb, 2 Stück in Blisterverpackung
8GA 006 841-801	1	12V21W Magic Star, 2 Stück
8GA 006 841-241	10	24V21W gelb
8GA 006 841-251	10	24V21W gelb, Heavy Duty

Ältere Versionen nur für Ersatzbedarf (Blink- und Bremslicht)

Bestell-Nr.	Vp.	
8GA 002 072-121	10	R, DIN 72 601, Sockel BA 15 s, 12V18W
8GA 002 072-241	10	24V18W

Glühlampen für Leuchten

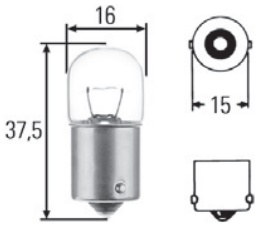

Für Schluss-, Kennzeichen-, Positions-, Markierungs-, Umriss- und Innenleuchten

Bestell-Nr.	Vp.	
8GA 002 071-121	10	R5W, ECE-R 37, Sockel BA 15 s, 12V5W
8GA 002 071-123	1	12V5W, 2 Stück in Blisterverpackung
8GA 002 071-241	10	24V5W
8GA 002 071-248	1	24V5W, 2 Stück in Blisterverpackung
8GA 002 071-261	10	24V5W Heavy Duty
8GA 002 071-361	10	R5W, ECE-R 37, Sockel BA 15 d, 24V5W

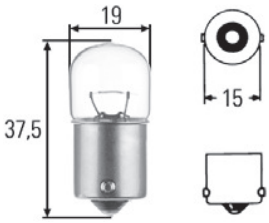

Für Schluss-, Kennzeichen-, Positions-, Markierungs-, Umriss- und Innenleuchten

Bestell-Nr.	Vp.	
8GA 002 071-131	10	R10W, ECE-R 37, Sockel BA 15 s, 12V10W
8GA 002 071-133	1	12V10W, 2 Stück in Blisterverpackung
8GA 002 071-251	10	24V10W
8GA 002 071-258	1	24V10W, 2 Stück in Blisterverpackung
8GA 002 071-271	10	24V10W Heavy Duty

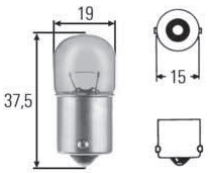

Für Blinkleuchten

Bestell-Nr.	Vp.	
8GA 002 071-051	1	RY10W, Sockel BAU15s 12V10W

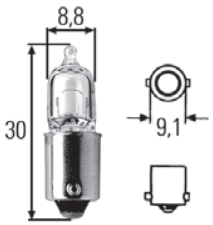

Für Rückfahr-, Positions-, Innen- und Leseleuchten

Bestell-Nr.	Vp.	
8GH 002 473-132	1	H10W, Sockel BA 9s, 12V20W
8GH 002 473-151	10	12V5W
8GH 002 473-191	10	12V10W

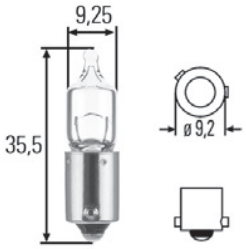

Für Halogen-Begrenzungslicht und Tagfahrleuchten

Bestell-Nr.	Vp.	
8GH 007 643-121	10	H6W, ECE-R 37, Sockel BAX 9 s, 12V6W

Glühlampen für Leuchten

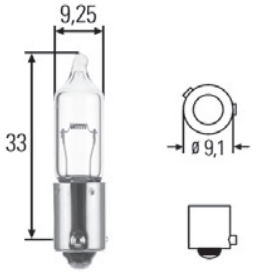

Glühlampen für Leuchten

Bestell-Nr.	Vp.	
8GH 008 417-001	1	H21W, Sockel BAY 9 s, 12V21W Long Life
8GH 008 417-012	10	24V21W

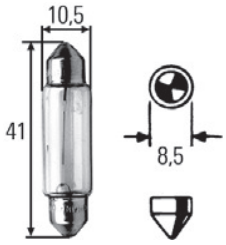

Für Brems- und Blinkleuchten

Bestell-Nr.	Vp.	
8GM 002 091-121	10	K, DIN 72 601, Sockel SV 8,5-8, 12V18W
8GM 002 091-241	10	24V18W

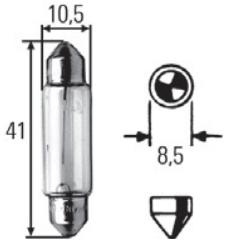

Für Kennzeichen-, Positions-, Innen-, Türleuchten

Bestell-Nr.	Vp.	
8GM 002 091-321	1	Sockel SV 8,5-8, 24V5W

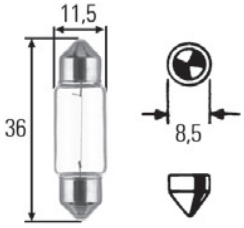

Für Schluss-, Kennzeichen-, Positions-, Markierungs- und Innenleuchten

Bestell-Nr.	Vp.	
8GM 002 092-121	10	C5W, ECE-R 37, Sockel SV 8,5-8, 12V5W
8GM 002 092-123	1	12V5W, 2 Stück in Blisterverpackung
8GM 002 092-241	10	24V5W

Für Innen- und Leseleuchten

Bestell-Nr.	Vp.	
8GL 178 560-551	1	C5W, LED RETROFIT FESTOON, Sockel SV 8,5-8, 12V5W, 4000K
8GL 178 560-561	1	12V5W, 5000K
8GL 178 560-571	1	C5W, LED RETROFIT FESTOON, Sockel SV 8,5-8, 12V5W, 4000K
8GL 178 560-581	1	12V5W, 5000K

Glühlampen für Leuchten

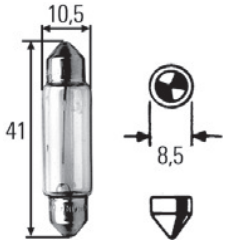

Für Leuchten

Bestell-Nr.	Vp.	
8GM 002 091-131	10	K, DIN 72 601, Sockel SV 8,5-8, 12V10W
8GM 002 091-251	10	24V10W

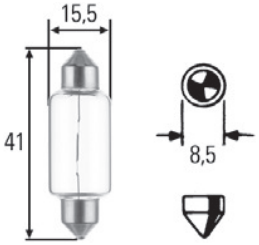

Ältere Versionen für Rückfahrleuchten

Bestell-Nr.	Vp.	
8GM 002 091-141	10	Sockel SV 8,5-8, 12V15W
8GM 002 091-261	10	24V15W
8GM 002 091-121	10	12V18W
8GM 002 091-181	10	C21W, ECE-R 37, Sockel SV 8,5-8, 12V21W

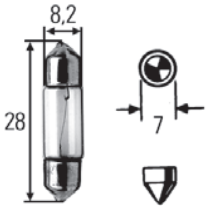

Für Leuchten

Bestell-Nr.	Vp.	
8GM 002 094-121	10	M, Sockel SV 7-8, 12V3W
8GM 002 094-241	10	24V3W

Für Innen- und Leseleuchten

Bestell-Nr.	Vp.	
8GP 002 067-061	10	T4W, ECE-R 37, Sockel BA 9 s, 6V4W
8GP 002 067-121	10	12V4W
8GP 002 067-123	1	12V4W, 2 Stück in Blisterverpackung
8GP 002 067-013	1	T4W, ECE-R 37, Sockel BA 9 s, 12V4W, Blue Light, nur paarweise, 2 Stück in Blisterverpackung
8GP 002 067-241	10	24V4W
8GP 002 067-261	10	24V4W Heavy Duty

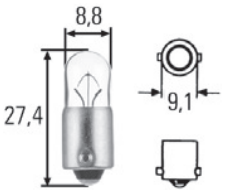

Für Innen- und Leseleuchten

Bestell-Nr.	Vp.	
8GP 007 676-121	10	Für Innen- und Leseleuchten

Glühlampen für Leuchten

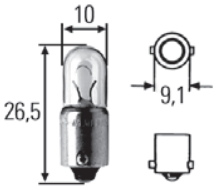

Für Leseleuchten, Hand- und Montageleuchten

Bestell-Nr.	Vp.	
8GP 008 285-001	1	Xenon, Sockel BA 9 s, 24V7,5W

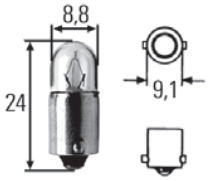

Für Park-, Armaturenbrettbeleuchtung und Innenleuchten

Bestell-Nr.	Vp.	
8GP 002 068-121	10	H, (T2W/T3W) DIN 49 715, Sockel BA 9 s, 12V2W
8GP 002 068-131	10	12V3W
8GP 002 068-241	10	24V3W

Für Warnblinkleuchten

Bestell-Nr.	Vp.	
8GP 002 096-061	10	B2,4W, DIN 49 848, Sockel EP 10, 6V2,4W

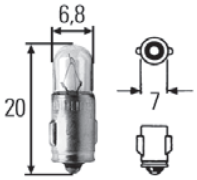

Für Anzeigeleuchten und Schalter

Bestell-Nr.	Vp.	
8GP 002 066-121	10	J, DIN 72 601, Sockel BA 7 s, 12V2W
8GP 002 066-241	10	24V3W

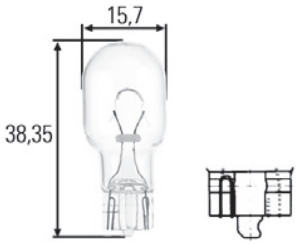

Für Positionsleuchten, Nebelschluss- und Rückfahrleuchten

Bestell-Nr.	Vp.	
8GA 008 246-001	10	W16W, ECE-R 37, Sockel W 2,1 x 9,5 d, 12V16W

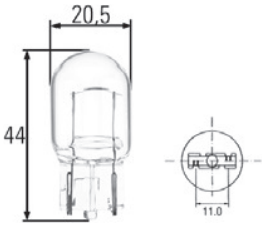

Für Bremsleuchten

Bestell-Nr.	Vp.	
8GA 008 892-002	10	W21W, ECE-R 37, Sockel W 3 x 16 d, 12V21W

Glühlampen für Leuchten

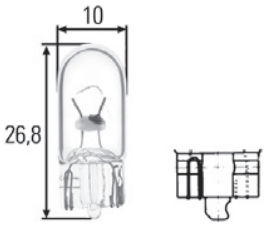

Für Positionsleuchten und Kennzeichenbeleuchtung

Bestell-Nr.	Vp.	
8GP 003 594-141	10	W3W, ECE-R37, Sockel W 2,1 x 9,5 d, 12V3W
8GP 003 594-241	10	24V3W
8GP 003 594-121	10	W5W, ECE-R 37, Sockel W 2,1 x 9,5 d, 12V5W
8GP 003 594-123	1	12V5W, 2 Stück in Blisterverpackung
8GP 003 594-261	10	12V5W Blue Light, nur paarweise
8GP 003 594-263	1	12V5W Blue Light, nur paarweise, 2 Stück in Blisterverpackung
8GP 003 594-251	10	24V5W
8GP 003 594-258	1	24V5W, 2 Stück in Blisterverpackung

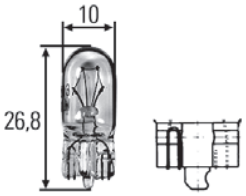

Für Armaturenbrettbeleuchtung

Bestell-Nr.	Vp.	
8GA 008 901-241	10	Sockel W 2,1 x 9,5 d, 24V2W

Für Innenleuchten

Bestell-Nr.	Vp.	
8GL 178 560-591	1	W5W, T10, LED RETROFIT T10 25LM, Sockel W2,1 x 9,5 d 12V5W, 4000K
8GL 178 560-601	1	12V5W, 5000K

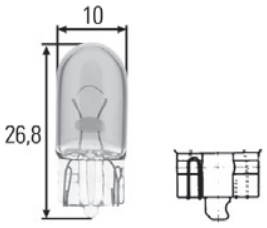

Für Positionsleuchten, Nebelschluss- und Rückfahrleuchten

Bestell-Nr.	Vp.	
8GP 003 594-541	10	WY5W, ECE-R 37, Sockel W 2,1 x 9,5 d, 12V5W, gelb
8GP 003 594-543	1	12V5W, gelb, 2 Stück in Blisterverpackung

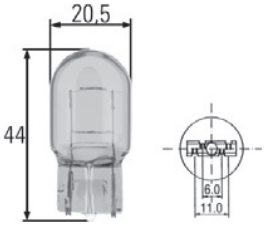

Glühlampen für Leuchten

Bestell-Nr.	Vp.	
8GP 009 021-002	10	WY21W, ECE-R 37, Sockel W 3 x 16 d, 12V21W, gelb

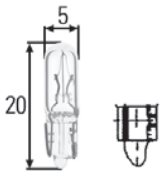

Für Anzeigeleuchten und Schalter

Bestell-Nr.	Vp.	
8GP 002 095-121	10	W1,2W, DIN 72 601, Sockel W 2 x 4,6 d, 12V1,2W
8GP 002 095-241	10	24V1,2W

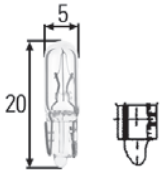

Glühlampen für Leuchten

Für Sicherheitsbremsleuchten

Bestell-Nr.	Vp.	
8GP 938 026-001	10	W2,3W, ECE-R 37, Sockel W 2 x 4,6 d, 12V2,3W

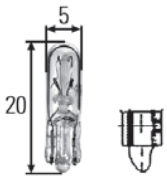

Glassockellampe

Für Armaturenbrettbeleuchtung

Bestell-Nr.	Vp.	
8GA 007 997-181	10	Sockel W 2 x 4,6 d, 24V2W

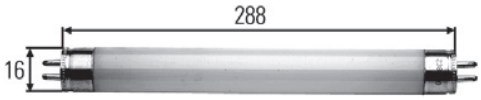

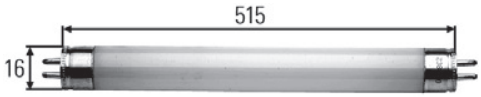

Leuchtstoffröhren

Für Deckenleuchten

Bestell-Nr.	Vp.	
8GS 002 296-111	1	TL, Sockel G5/11x15 Lichtstrom 450 lm, 4000 Kelvin, Lichtfarbe 25, kaltweiß. 12V/24V8W
8GS 002 296-101	1	Lichtstrom > 300 lm, 2950° Kelvin, Lichtfarbe 32, warmton, 12V/24V8W
8GS 861 953-011	1	Lichtstrom 850 lm, 3450° Kelvin, Lichtfarbe 35, weiß, 12V/24V13W

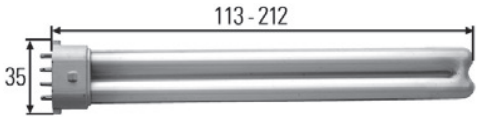

Für Innenleuchten

Bestell-Nr.	Vp.	
8GS 861 955-001	1	PL, Sockel 2G7, 4000° Kelvin, weiß, 113 mm, 12V/24V7W
8GS 861 955-011	1	4000° Kelvin, weiß, 144 mm, 12V/24V9W
8GS 861 955-021	1	4000° Kelvin, weiß, 212 mm, 12V/24V11W
8GS 861 955-031	1	2700° Kelvin, weiß, 212 mm, 12V/24V11W

Kunststoffsockellampen

Für Armaturen- und Innenbeleuchtung

Bestell-Nr.	Vp.	
8GA 007 997-011	10	Sockel W 2 x 4,6 d, weiß, 12V1,2W
8GA 007 997-021	10	24V1W

Kunststoffsockellampen

Für Armaturen- und Innenbeleuchtung

Bestell-Nr.	Vp.	
8GA 007 997-001	10	Sockel B 8,3 d, weiß, 12V2W
8GA 007 997-061	10	Sockel B 8,3 d, grau, 24V1,2W
8GA 007 997-041	10	Sockel B 8,3 d, schwarz, 12V1,2W

Für Armaturen- und Innenbeleuchtung

Bestell-Nr.	Vp.	
8GA 007 997-161	10	Sockel B 8,5 d, beige, 12V1,5W
8GA 007 997-071	10	Sockel B 8,5 d, grau, 24V1,2W
8GA 007 997-081	10	Sockel B 8,5 d, grün, 12V2W

Für Armaturen- und Innenbeleuchtung

Bestell-Nr.	Vp.	
8GA 007 997-051	10	Sockel B 8,7 d, grau, 12V1,2W
8GA 007 997-091	10	Sockel B 8,7 d, grün, 12V2W

Kunststoffsockellampen

Für Armaturen- und Innenbeleuchtung

Bestell-Nr.	Vp.	
8GA 007 997-101	10	Miniatur-Halogen Sockel B 10 d, braun, 12V3W
8GA 007 997-111	10	Sockel B 10 d, schwarz, 12V5W

Für Armaturen- und Innenbeleuchtung

Bestell-Nr.	Vp.	
8GA 007 997-121	10	Sockel BX 8,4 d, schwarz, 12V1,2W
8GA 007 997-131	10	Sockel BX 8,4 d, grün, 12V1,3W
8GA 007 997-141	10	Sockel BX 8,4 d, beige, 12V1,5W
8GA 007 997-171	10	Sockel BX 8,4 d, orange, 12V1,1W
8GS 006 677-121	10	Sockel BX 8,4 d, weiß-grün, 12V2W

Kunststoffsockellampen

Für Armaturen- und Innenbeleuchtung

Bestell-Nr.	Vp.	
8GA 007 997-151	10	Sockel BX 8,5 d, blau violett, 12V0,36W
8GA 007 997-211	10	Sockel BX 8,5 d, hellblau, 12V1,2W
8GA 007 997-221	10	Sockel BX 8,5 d, hellgrün, 12V2W
8GA 007 997-261	10	Sockel BX 8,5 d, braun, 24V1,2W

Für Armaturen- und Innenbeleuchtung

Bestell-Nr.	Vp.	
8GA 007 997-191	10	Sockel EBS R4, gelb, 24V1,2W
8GA 007 997-201	10	Sockel EBS R6, braun, 24V1,2W
8GA 007 997-272	10	Sockel EBS N10, beige, 24V1,2W

Für Armaturen- und Innenbeleuchtung

Bestell-Nr.	Vp.	
8GA 007 997-231	10	Sockel BG 8,5 - 5,5 d, schwarz, 12V1,2W

Kunststoffsockellampen

Für Armaturen- und Innenbeleuchtung

Bestell-Nr.	Vp.	
8GA 007 997-241	10	Sockel SG 8 - 5,5 d, schwarz, 12V1,2W

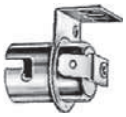

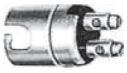

Lampenfassungen

Bestell-Nr.	Vp.	
9FF 085 081-001	10	Sockel BA 15 s, 1-polig, DIN 49 725, mit Flachsteckanschluss
9FF 138 324-001	10	Sockel BA 15 s, 1-polig, mit Flachsteckanschluss
9FF 133 025-007	20	mit Schraubanschluss
9FF 071 116-001	10	Sockel BAY 15 d, 2-polig, mit Schraubanschluss
9FF 135 906-021	10	Sockel X 511, mit Flachsteckanschlüssen

Stecker

Stecker für H4- oder R2-Glühlampen

Passend für Leitungen bis max. 2,5 mm².
Leitungsanschluss durch Klemmung, lösbar durch Drucktasten.

Bestell-Nr.	Vp.	
8JA 001 909-001	10	Stecker, 3-polig, ohne Massekabel
8JA 001 909-011	10	mit Massekabel 130 mm lang
8JA 001 914-011	10	Stecker, 3-polig, mit Massekabel 130 mm lang

Stecker für HB3-Glühlampen

Bestell-Nr.	Vp.	
8JA 990 295-217	10	HB3-Stecker

Stecker

Stecker mit vorkonfektionierten Leitungen und Stossverbindern für H1-Glühlampen.

Passend für Leitungen bis max. 1,0 mm² .
Leitungsanschluss durch Crimpung.
Leitungslänge braun (Masse): 60 mm.
Leitungslänge weiß: 40 mm.

Bestell-Nr.	Vp.	
8KB 863 949-001	**1**	**Stecker**

Stecker mit vorkonfektionierten Leitungen und Stossverbindern für H7-Glühlampen.

Passend für Leitungen bis max. 1,0 mm² .
Leitungsanschluss durch Crimpung.
Leitungslänge braun (Masse): 120 mm.
Leitungslänge weiß: 100 mm.

Bestell-Nr.	Vp.	
8KB 863 949-011	**1**	**Stecker**

Stecker mit vorkonfektionierten Leitungen für H7-Glühlampen.

Passend für Leitungen bis max. 1,0 mm² .
Leitungslänge braun (Masse): 130 mm.
Leitungslänge schwarz: 150 mm.

Bestell-Nr.	Vp.	
8KB 193 607-001	**1**	**Stecker**
8KB 193 607-002	**10**	**Stecker**

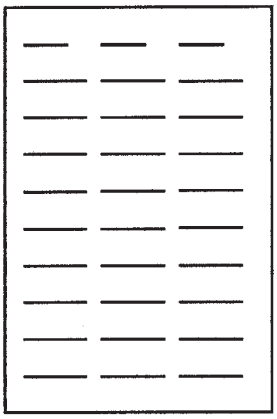

Bestellnummern-Übersicht mit Angabe der Seitenzahl	**5.02 - 5.08**
Gegenüberstellung Hersteller-Nr. - HELLA-Nr.	**5.09 - 5.27**
Übersicht Typprüf-Nr. - HELLA-Nr. mit Angabe der Seitenzahl	**5.28 - 5.35**
Übersicht HELLA-Nr. - Typprüf-Nr. mit Angabe der Seitenzahl	**5.36 - 5.43**

Hinweis:

Die in der Gegenüberstellung Hersteller-Nr. - HELLA-Nr. aufgeführten Originalnummern dienen ausschließlich Vergleichszwecken und dürfen nicht anderweitig verwendet werden!

Bestellnummern-Übersicht

Bestell-Nr.	Seiten
1A6...	
1A6 003 939-021	3.09
1A6 003 939-071	3.09
1A8...	
1A8 001 149-011	1.322
1A8 001 156-011	1.322
1A8 001 156-281	1.322
1A8 003 060-541	1.144-1.145, 1.196-1.197, 1.253, 1.261, 1.323, 2.28, 2.30, 3.44, 3.67
1A8 003 060-551	1.253, 1.261, 1.323, 2.28, 2.30, 3.44, 3.67
1A8 003 060-761	1.144-1.145, 1.197-1.198, 3.94
1A8 003 564-391	1.324, 2.30
1A8 003 564-401	1.324, 2.30
1A8 004 148-001	1.144-1.146, 1.197-1.198, 3.94
1A8 004 190-101	1.262
1A8 121 149-001	1.144-1.145, 1.196-1.197, 1.253, 1.261, 1.323, 2.28, 2.30, 3.44, 3.67
1A8 121 150-001	1.253, 1.261, 1.323, 2.28, 2.30, 3.44, 3.67
1A8 127 147-021	1.262
1AD...	
1AD 003 305-001	1.90
1AE...	
1AE 001 103-031	2.07, 2.18, 3.85
1AE 001 103-041	2.07, 2.18, 3.85
1AE 003 440-451	2.22, 3.97
1AE 003 440-461	2.22, 3.97
1AE 003 440-611	2.07, 2.18, 2.20, 3.83, 3.85
1AE 003 440-621	2.07, 2.18, 2.20, 3.83, 3.85
1AE 003 440-631	2.07, 2.18, 2.20, 3.83, 3.85
1AE 003 440-641	2.07, 2.18, 2.20, 3.83, 3.85
1AE 003 440-671	2.22, 3.97
1AE 003 440-681	2.22, 3.97
1AE 006 319-181	1.293
1AE 006 659-111	1.40
1AE 006 659-121	1.40
1AE 010 199-011	1.94
1AE 010 199-021	1.94
1AF...	
1AF 006 120-191	1.42
1AF 006 120-201	1.42
1AF 007 620-051	1.288
1AF 007 620-061	1.288
1AF 007 850-051	1.288
1AF 007 850-061	1.288
1AF 246 000-091	1.236, 1.253
1AF 246 000-101	1.236, 1.253
1AF 962 489-111	1.295
1AF 962 489-121	1.295
1AF 962 489-131	1.295
1AF 962 489-141	1.295
1AF 963 030-291	1.09
1AF 963 030-301	1.09
1AG...	
1AG 001 108-531	3.95
1AG 002 343-101	3.24, 3.26
1AG 003 434-137	3.24, 3.26, 3.30
1AG 003 434-211	3.31-3.32, 3.37, 3.51, 3.53
1AG 003 434-251	3.31, 3.37, 3.48
1AG 004 679-041	3.116, 3.119-3.120, 3.124
1AG 006 560-251	1.208
1AG 006 560-261	1.208
1AG 006 660-011	3.16
1AG 006 660-021	3.16
1AG 006 898-041	3.118
1AG 006 898-081	3.118, 3.122-3.123
1AG 006 920-211	1.185
1AG 006 920-221	1.185
1AG 007 302-171	1.329, 1.331
1AG 007 302-181	1.329, 1.331
1AG 007 573-061	1.168
1AG 007 573-121	1.168
1AG 007 660-011	3.16-3.17
1AG 007 660-021	3.16-3.17
1AG 007 660-091	3.18
1AG 007 660-101	3.18
1AG 007 752-011	1.91
1AG 007 861-411	1.330-1.331
1AG 007 861-421	1.330-1.331
1AG 007 861-431	1.330, 1.332
1AG 007 861-441	1.330, 1.332
1AG 009 059-011	1.56
1AG 009 059-021	1.56
1AG 354 023-011	2.04
1AG 354 023-021	2.04
1AG 354 023-051	2.04
1AG 354 023-061	2.04
1AH...	
1AH 004 565-171	1.282
1AH 004 565-181	1.282
1AH 005 295-131	1.39
1AH 005 295-141	1.39
1AH 005 454-291	1.286

Bestell-Nr.	Seiten
1AH...	
1AH 005 454-301	1.286
1AH 006 546-471	1.320
1AH 006 546-481	1.320
1AH 006 840-211	1.287
1AH 006 840-221	1.287
1AH 006 850-111	1.334
1AH 006 850-121	1.334
1AH 006 900-011	2.09
1AH 006 900-021	2.09
1AH 007 045-031	1.55
1AH 007 045-041	1.55
1AH 007 600-151	1.329-1.330, 1.332
1AH 007 600-161	1.329-1.330, 1.332
1AH 007 774-011	2.15
1AH 007 774-021	2.15
1AH 963 025-091	1.228
1AH 963 025-101	1.228
1AJ...	
1AJ 006 051-211	1.324, 2.31
1AJ 006 051-221	1.324, 2.31
1AJ 007 143-091	1.55
1AJ 007 143-101	1.55
1AJ 007 235-231	1.263
1AJ 007 235-241	1.263
1AJ 007 235-271	1.263
1AJ 007 235-281	1.263
1AJ 007 677-031	1.188
1AJ 007 677-041	1.188
1AJ 010 202-031	1.237
1AJ 010 202-041	1.237
1AJ 136 501-021	1.324, 2.31
1AJ 136 502-021	1.324, 2.31
1AJ 246 003-191	1.237
1AJ 246 003-201	1.237
1AL...	
1AL 007 045-011	1.55
1AL 007 045-021	1.55
1AL 007 140-071	1.37-1.38, 1.40
1AL 007 140-081	1.37-1.38, 1.40
1AL 007 270-171	1.21
1AL 007 270-181	1.21
1AL 008 403-011	1.56
1AL 008 403-021	1.56
1AL 009 213-021	1.264
1AL 009 998-041	3.95
1AL 354 684-011	1.56
1AL 354 684-021	1.56
1B3...	
1B3 126 677-041	1.54
1B3 126 677-051	1.54
1BA...	
1BA 963 667-051	1.89
1BA 963 667-061	1.89
1BL...	
1BL 005 380-011	3.21
1BL 005 380-021	3.21
1BL 005 740-091	3.35-3.36, 3.38
1BL 005 740-101	3.35-3.36, 3.38
1BL 008 193-011	3.79, 3.82
1BL 247 042-011	3.81
1D3...	
1D3 009 027-011	3.46, 3.56
1D3 009 027-021	3.46, 3.56
1D3 009 027-031	3.46, 3.56
1D3 009 027-041	3.46, 3.56
1D9...	
1D9 007 095-091	1.132
1D9 007 095-101	1.132
1D9 007 380-051	1.132
1D9 007 380-061	1.132
1D9 007 450-131	1.127
1D9 007 450-141	1.127
1D9 007 970-031	1.133
1D9 007 970-041	1.133
1D9 007 970-071	1.133
1D9 007 970-081	1.133
1DB...	
1DB 007 988-191	1.128
1DB 007 988-201	1.128
1DB 008 461-191	1.200, 1.214
1DB 008 461-201	1.200, 1.214
1DB 008 461-731	1.200, 1.214
1DB 008 461-741	1.200, 1.214
1DB 008 461-851	1.201, 1.214
1DB 008 461-861	1.201, 1.214
1DB 247 011-011	3.77
1DB 247 011-021	3.77
1DB 247 011-031	3.77
1DB 247 011-041	3.77
1DF...	
1DF 963 709-051	1.297
1DF 963 709-061	1.297
1DJ...	
1DJ 006 360-651	1.263
1DJ 006 360-661	1.263
1DJ 006 442-211	1.36-1.37, 1.40
1DJ 006 442-221	1.36-1.37, 1.40
1DJ 008 187-011	1.264
1DJ 008 187-021	1.264

Bestell-Nr.	Seiten
1DJ...	
1DJ 008 187-031	1.264
1DJ 008 187-041	1.264
1DJ 008 187-801	1.264
1DJ 008 187-811	1.264
1DL...	
1DL 005 930-371	1.54
1DL 005 930-381	1.54
1DL 006 020-391	1.64
1DL 006 020-401	1.64
1DL 006 020-801	1.64, 1.79
1DL 007 739-011	3.120
1DL 007 739-021	3.120
1DL 007 859-011	3.19, 3.78
1DL 007 859-021	3.19, 3.78
1DL 007 859-051	3.19, 3.78
1DL 007 859-061	3.19, 3.78
1DL 007 872-077	3.80
1DL 007 872-087	3.80
1DL 007 988-211	1.129
1DL 007 988-221	1.129
1DL 008 461-771	1.201
1DL 008 461-781	1.201
1DL 008 461-791	1.201
1DL 008 461-801	1.201
1DL 963 843-091	1.297
1DR...	
1DR 007 984-091	1.125
1DR 007 984-101	1.125
1E1...	
1E1 354 699-011	1.59
1E1 354 699-021	1.59
1E3...	
1E3 354 697-011	1.58
1E3 354 697-021	1.58
1E7...	
1E7 271 510-311	1.215
1E7 271 510-321	1.215
1E7 271 510-351	1.215
1E7 271 510-361	1.215
1E9...	
1E9 010 793-011	1.251
1E9 010 793-021	1.251
1EA...	
1EA 012 034-411	1.302
1EA 012 034-421	1.302
1EA 012 286-051	1.257
1EA 012 286-061	1.257
1EA 354 994-011	1.102
1EA 354 994-021	1.102
1EA 354 994-031	1.102
1EA 354 994-041	1.102
1EA 963 130-451	1.148
1EA 963 130-461	1.148
1EB...	
1EB 008 453-091	1.203
1EB 008 453-101	1.203
1EB 012 034-011	1.302
1EB 012 034-021	1.302
1EB 012 034-051	1.302
1EB 012 034-061	1.302
1EB 246 018-091	1.231
1EB 246 018-101	1.231
1EB 247 012-011	2.12
1EB 247 012-021	2.12
1EB 247 012-051	2.12
1EB 247 012-061	2.12
1EB 270 521-231	1.116
1EB 270 521-241	1.116
1EB 270 521-431	1.116
1EB 270 521-441	1.116
1EB 354 996-011	1.111
1EB 354 996-021	1.111
1ED...	
1ED 010 116-511	3.04, 3.12
1ED 010 116-521	3.04, 3.12
1ED 010 116-531	3.04, 3.12
1ED 010 116-541	3.04, 3.12
1ED 010 417-331	1.233, 1.243
1ED 010 417-341	1.233, 1.243
1ED 011 030-111	2.13
1ED 011 030-121	2.13
1ED 011 561-011	1.216
1ED 011 561-021	1.216
1ED 012 286-011	1.256
1ED 012 286-021	1.256
1ED 246 044-211	1.106
1ED 246 044-221	1.106
1ED 247 025-211	1.233, 1.243
1ED 247 025-221	1.233, 1.243
1ED 247 026-251	1.107
1ED 247 026-261	1.107
1ED 247 038-211	1.309
1ED 247 038-221	1.309
1ED 247 038-831	1.309
1ED 962 060-111	1.109, 1.166
1ED 962 060-121	1.109, 1.166
1ED 964 210-011	1.166
1ED 964 210-021	1.166
1ED 964 210-211	1.166
1ED 964 210-221	1.166

Bestell-Nr.	Seiten
1EE...	
1EE 007 350-091	1.200, 1.214
1EE 007 350-101	1.200, 1.214
1EE 008 880-011	1.25, 1.28
1EE 008 880-021	1.25, 1.28
1EE 009 948-051	1.281
1EE 009 948-061	1.281
1EE 010 198-011	1.94
1EE 010 198-021	1.94
1EE 010 198-031	1.94
1EE 010 198-041	1.94
1EE 010 203-011	1.254, 1.316
1EE 010 203-021	1.254, 1.316
1EE 011 410-211	2.27
1EE 011 410-221	2.27
1EE 011 410-251	2.03
1EE 011 410-261	2.03
1EE 011 565-011	2.25
1EE 011 565-021	2.25
1EE 011 565-051	2.25
1EE 011 565-061	2.25
1EE 238 055-011	1.163-1.164
1EE 238 055-021	1.163-1.164
1EE 247 013-051	1.281
1EE 247 013-061	1.281
1EE 247 019-171	1.300
1EE 247 019-181	1.300
1EE 247 019-211	1.300
1EE 247 019-221	1.300
1EE 247 051-011	1.301
1EE 247 051-021	1.301
1EE 247 051-091	1.302
1EE 247 051-101	1.302
1EE 270 600-171	1.106
1EE 270 600-181	1.106
1EE 354 257-011	1.98
1EE 354 257-021	1.98
1EE 354 257-031	1.99
1EE 354 257-041	1.99
1EE 354 535-011	1.183
1EE 354 535-021	1.183
1EE 354 536-011	1.202
1EE 354 536-021	1.202
1EE 354 803-011	1.93
1EE 354 803-021	1.93
1EE 354 827-011	1.102
1EE 354 827-021	1.102
1EE 354 827-051	1.102
1EE 354 827-061	1.102
1EE 354 827-071	1.103
1EE 354 827-081	1.103
1EE 354 827-111	1.103
1EE 354 827-121	1.103
1EE 354 827-151	1.103
1EE 354 827-161	1.103
1EE 354 830-011	1.183
1EE 354 830-021	1.183
1EF...	
1EF 007 520-051	1.288
1EF 007 520-061	1.288
1EF 008 673-071	1.70
1EF 008 673-081	1.70
1EF 009 237-011	1.85
1EF 009 237-021	1.85
1EF 009 237-171	1.86
1EF 009 237-181	1.86
1EF 010 197-011	1.92
1EF 010 197-021	1.92
1EF 010 541-011	1.111
1EF 010 541-021	1.111
1EF 011 830-011	1.178
1EF 011 830-021	1.178
1EF 011 830-051	1.179
1EF 011 830-061	1.179
1EF 011 830-091	1.179
1EF 011 830-101	1.179
1EF 238 042-011	1.164
1EF 238 042-021	1.164
1EF 238 042-111	1.164
1EF 238 042-121	1.164
1EF 354 025-091	1.116
1EF 354 025-101	1.116
1EF 354 533-011	1.191
1EF 354 533-021	1.191
1EF 354 540-011	1.221, 1.223
1EF 354 540-021	1.221, 1.223
1EF 963 030-271	1.09
1EF 963 030-281	1.09
1EG...	
1EG 005 480-011	3.18
1EG 005 480-051	3.18
1EG 007 150-091	3.112-3.113
1EG 007 150-101	3.112-3.113
1EG 007 640-311	1.169
1EG 007 640-321	1.169
1EG 007 640-351	1.169
1EG 007 640-361	1.169
1EG 007 640-391	1.169
1EG 007 640-401	1.169
1EG 008 862-171	1.204, 1.211
1EG 008 862-181	1.204, 1.211
1EG 009 627-011	1.157, 2.16
1EG 009 627-021	1.157, 2.16
1EG 009 767-011	1.83
1EG 009 767-021	1.83
1EG 009 901-211	1.273, 1.276-1.277
1EG 009 901-221	1.273, 1.276-1.277
1EG 010 011-311	1.174
1EG 010 011-321	1.174
1EG 010 011-351	1.175
1EG 010 011-361	1.175
1EG 010 011-371	1.174

Bestell-Nr.	Seiten
1EG...	
1EG 010 011-381	1.174
1EG 010 011-611	1.174
1EG 010 011-621	1.174
1EG 010 011-671	1.175
1EG 010 011-681	1.175
1EG 010 196-011	1.82, 1.195, 2.03
1EG 010 196-021	1.82, 1.195, 2.03
1EG 010 741-071	1.52
1EG 010 741-081	1.52
1EG 010 818-111	1.122
1EG 010 818-121	1.122
1EG 011 919-411	1.52
1EG 011 919-421	1.52
1EG 012 076-051	1.143
1EG 012 076-061	1.143
1EG 012 101-911	1.62
1EG 012 101-921	1.62
1EG 246 041-011	1.156, 2.16
1EG 246 041-021	1.156, 2.16
1EG 247 007-411	1.270
1EG 247 007-421	1.270
1EG 247 007-571	1.270, 1.272, 1.283
1EG 247 007-581	1.270, 1.272, 1.283
1EG 247 007-611	1.271, 1.273, 1.283
1EG 247 007-621	1.271, 1.273, 1.283
1EG 247 007-871	1.271, 1.273, 1.283
1EG 270 370-311	1.171
1EG 270 370-321	1.171
1EG 270 370-611	1.171
1EG 270 370-621	1.171
1EG 354 024-011	2.05
1EG 354 024-021	2.05
1EG 354 024-031	2.05
1EG 354 024-041	2.05
1EG 354 024-111	2.05
1EG 354 024-121	2.05
1EG 354 534-011	1.177
1EG 354 534-021	1.177
1EG 354 538-011	1.49-1.50
1EG 354 538-021	1.49-1.50
1EG 354 539-011	1.190
1EG 354 539-021	1.190
1EH...	
1EH 002 658-031	3.100
1EH 002 658-041	3.100
1EH 002 658-331	3.105
1EH 002 658-341	3.105
1EH 002 658-391	3.105
1EH 002 658-401	3.105
1EH 002 658-551	3.105
1EH 002 658-561	3.105
1EH 006 900-051	2.09
1EH 006 900-061	2.09
1EH 008 010-011	2.10
1EH 008 010-021	2.10
1EH 008 010-051	2.10
1EH 008 010-061	2.10
1EH 009 513-011	3.70-3.71
1EH 009 513-021	3.70-3.71
1EH 009 513-031	3.70-3.71
1EH 009 513-041	3.70-3.71
1EH 011 811-111	1.115
1EH 011 811-121	1.115
1EH 246 047-011	2.10
1EH 246 047-021	2.10
1EH 246 047-051	2.10
1EH 246 047-061	2.10
1EH 246 047-211	2.11
1EH 246 047-221	2.11
1EH 354 541-011	2.24, 2.26
1EH 354 541-021	2.24, 2.26
1EH 354 811-011	1.167
1EH 354 811-021	1.167
1EH 354 811-051	1.167
1EH 354 811-061	1.167
1EH 354 984-011	3.33-3.36, 3.39, 3.41, 3.43, 3.60, 3.64, 3.66
1EH 354 984-021	3.33-3.36, 3.39, 3.41, 3.43, 3.60, 3.64, 3.66
1EH 354 984-031	3.33-3.36, 3.39, 3.41, 3.43, 3.60, 3.64, 3.66
1EH 354 984-041	3.33-3.36, 3.39, 3.41, 3.43, 3.60, 3.64, 3.66
1EH 354 987-011	3.63, 3.65
1EH 354 987-021	3.63, 3.65
1EH 354 987-031	3.63, 3.65
1EH 354 987-041	3.63, 3.65
1EH 354 987-051	3.63, 3.65
1EH 354 987-061	3.63, 3.65
1EH 963 560-591	1.252
1EH 963 560-601	1.252
1EH 963 560-631	1.252
1EH 963 560-641	1.252
1EJ...	
1EJ 004 070-071	1.158
1EJ 004 070-081	1.158
1EJ 004 440-251	1.160
1EJ 004 440-591	1.160
1EJ 007 219-051	1.131
1EJ 007 219-061	1.131
1EJ 007 400-051	1.65
1EJ 007 400-061	1.65
1EJ 007 700-071	1.265, 1.267
1EJ 007 700-081	1.265, 1.267
1EJ 007 833-091	1.208
1EJ 007 833-101	1.208
1EJ 009 250-731	1.108, 1.113

Bestell-Nr.	Seiten
1EJ...	
1EJ 009 250-741	1.108, 1.113
1EJ 009 587-611	1.90
1EJ 009 587-621	1.90
1EJ 009 630-311	1.179
1EJ 009 630-321	1.179
1EJ 009 648-011	1.10
1EJ 009 648-021	1.10
1EJ 009 696-711	1.109
1EJ 009 696-721	1.109
1EJ 009 925-011	1.26, 1.29
1EJ 009 925-021	1.26, 1.29
1EJ 010 328-211	1.314
1EJ 010 328-221	1.314
1EJ 010 670-011	1.285, 1.319
1EJ 010 670-021	1.285, 1.319
1EJ 010 670-051	1.285, 1.319
1EJ 010 670-061	1.285, 1.319
1EJ 010 671-011	1.228
1EJ 010 671-021	1.228
1EJ 010 672-011	1.230
1EJ 010 672-021	1.230
1EJ 010 740-071	1.12
1EJ 010 740-081	1.12
1EJ 010 750-311	1.258
1EJ 010 750-321	1.258
1EJ 011 030-311	2.14
1EJ 011 030-321	2.14
1EJ 011 149-011	1.31
1EJ 011 149-021	1.31
1EJ 011 287-131	3.09
1EJ 011 287-141	3.09
1EJ 011 939-011	1.249
1EJ 011 939-021	1.249
1EJ 247 045-311	1.93
1EJ 247 045-321	1.93
1EJ 247 046-011	3.06, 3.10, 3.13-3.14
1EJ 247 046-021	3.06, 3.10, 3.13-3.14
1EJ 247 046-031	3.06, 3.10, 3.13-3.14
1EJ 247 046-041	3.06, 3.10, 3.13-3.14
1EJ 354 674-011	1.83
1EJ 354 674-021	1.83
1EJ 354 674-051	1.88
1EJ 354 674-061	1.88
1EJ 354 676-011	1.183
1EJ 354 676-021	1.183
1EJ 354 813-031	1.117
1EJ 354 813-041	1.117
1EJ 354 813-151	1.117
1EJ 354 813-161	1.117
1EJ 354 983-011	1.61
1EJ 354 983-021	1.61
1EL...	
1EL 006 110-381	1.177
1EL 006 640-151	1.42
1EL 006 640-161	1.42
1EL 006 970-191	1.07
1EL 006 970-201	1.07
1EL 007 270-151	1.21
1EL 007 270-161	1.21
1EL 007 410-111	1.65
1EL 007 410-121	1.65
1EL 007 510-091	1.200, 1.214
1EL 007 510-101	1.200, 1.214
1EL 007 700-051	1.265, 1.268
1EL 007 700-061	1.265, 1.268
1EL 007 700-151	1.265, 1.268
1EL 007 700-161	1.265, 1.268
1EL 007 821-091	1.22
1EL 007 821-101	1.22
1EL 007 823-051	1.22
1EL 007 823-061	1.22
1EL 007 950-271	1.185
1EL 007 950-281	1.185
1EL 008 020-251	1.185
1EL 008 020-261	1.185
1EL 008 052-511	1.66
1EL 008 052-521	1.66
1EL 008 052-571	1.66
1EL 008 052-581	1.66
1EL 008 053-511	1.65
1EL 008 053-521	1.65
1EL 008 053-571	1.66
1EL 008 053-581	1.66
1EL 008 306-031	1.09
1EL 008 306-041	1.09
1EL 008 307-011	1.10
1EL 008 307-021	1.10
1EL 008 309-071	1.23
1EL 008 309-081	1.23
1EL 008 310-071	1.23
1EL 008 310-081	1.23
1EL 008 314-071	1.25
1EL 008 314-081	1.25
1EL 008 320-071	1.187-1.188
1EL 008 320-081	1.187-1.188
1EL 008 320-131	1.187, 1.189
1EL 008 320-141	1.187, 1.189
1EL 008 321-071	1.187, 1.189
1EL 008 321-081	1.187, 1.189
1EL 008 329-251	1.170
1EL 008 329-261	1.170
1EL 008 340-071	1.289
1EL 008 340-081	1.289
1EL 008 350-011	1.289
1EL 008 350-021	1.289
1EL 008 361-611	1.155
1EL 008 361-621	1.155
1EL 008 361-711	1.155
1EL 008 361-721	1.155
1EL 008 369-071	1.134
1EL 008 369-081	1.134
1EL 008 369-091	1.135
1EL 008 369-101	1.135

Bestell-Nr.	Seiten
1EL...	
1EL 008 454-091	1.203
1EL 008 472-011	1.23
1EL 008 472-021	1.23
1EL 008 473-071	1.23
1EL 008 473-081	1.23
1EL 008 540-551	1.34
1EL 008 540-561	1.34
1EL 008 700-311	1.171
1EL 008 700-321	1.171
1EL 008 821-011	1.130
1EL 008 821-021	1.130
1EL 008 862-191	1.204, 1.211
1EL 008 862-201	1.204, 1.211
1EL 008 881-411	1.25, 1.28
1EL 008 881-421	1.25, 1.28
1EL 008 950-051	1.193
1EL 008 950-061	1.193
1EL 009 020-211	1.185
1EL 009 020-221	1.185
1EL 009 043-411	1.80
1EL 009 043-421	1.80
1EL 009 050-211	1.186
1EL 009 050-221	1.186
1EL 009 236-611	1.35
1EL 009 236-621	1.35
1EL 009 260-071	1.136
1EL 009 260-081	1.136
1EL 009 260-551	1.136
1EL 009 260-561	1.136
1EL 009 300-031	1.265, 1.268
1EL 009 447-091	1.205, 1.211
1EL 009 447-101	1.205, 1.211
1EL 009 447-131	1.205, 1.212
1EL 009 447-391	1.205, 1.211
1EL 009 447-401	1.205, 1.211
1EL 009 449-011	1.71
1EL 009 449-021	1.71
1EL 009 513-211	3.72
1EL 009 513-221	3.72
1EL 009 647-911	1.141
1EL 009 647-921	1.141
1EL 009 648-391	1.11
1EL 009 648-401	1.11
1EL 009 696-751	1.109
1EL 009 696-761	1.109
1EL 009 925-511	1.26, 1.29
1EL 009 925-521	1.26, 1.29
1EL 009 933-411	1.49
1EL 009 933-421	1.49
1EL 010 131-011	1.74
1EL 010 131-021	1.74
1EL 010 131-511	1.75
1EL 010 131-521	1.75
1EL 010 146-021	1.114
1EL 010 201-011	1.97
1EL 010 201-021	1.97
1EL 010 201-051	1.97
1EL 010 201-061	1.97
1EL 010 201-091	1.98
1EL 010 201-101	1.98
1EL 010 201-131	1.98
1EL 010 201-141	1.98
1EL 010 201-171	1.97
1EL 010 201-181	1.97
1EL 010 201-211	1.98
1EL 010 201-221	1.98
1EL 010 202-011	1.238
1EL 010 202-021	1.238
1EL 010 202-091	1.238
1EL 010 202-101	1.238
1EL 010 335-051	1.165
1EL 010 335-061	1.165
1EL 010 335-251	1.165
1EL 010 335-261	1.165
1EL 010 395-011	1.284
1EL 010 395-021	1.284
1EL 010 417-371	1.234, 1.244
1EL 010 417-381	1.234, 1.244
1EL 010 417-491	1.234, 1.244
1EL 010 417-501	1.234, 1.244
1EL 010 478-091	3.117, 3.121
1EL 010 478-101	3.117, 3.121
1EL 010 478-111	3.117, 3.121
1EL 010 478-121	3.117, 3.121
1EL 010 478-251	3.118, 3.122
1EL 010 478-261	3.118, 3.122
1EL 010 541-091	1.111
1EL 010 541-101	1.111
1EL 010 551-011	1.254
1EL 010 551-021	1.254
1EL 010 551-111	1.254
1EL 010 551-121	1.254
1EL 010 740-311	1.12
1EL 010 740-321	1.12
1EL 010 740-571	1.12
1EL 010 740-581	1.12
1EL 010 741-551	1.52
1EL 010 741-561	1.52
1EL 010 749-211	1.310
1EL 010 749-221	1.310
1EL 010 793-411	1.251
1EL 010 793-421	1.251
1EL 010 800-011	1.139
1EL 010 800-021	1.139
1EL 011 087-711	1.75
1EL 011 087-721	1.75
1EL 011 150-351	1.31
1EL 011 150-361	1.31
1EL 011 165-711	1.180
1EL 011 165-721	1.180
1EL 011 165-751	1.181
1EL 011 165-761	1.181
1EL 011 171-251	3.109
1EL 011 171-261	3.109

Bestell-Nr.	Seiten
1EL...	
1EL 011 171-271	3.109
1EL 011 171-281	3.109
1EL 011 284-511	1.158, 2.17
1EL 011 284-521	1.158, 2.17
1EL 011 314-311	1.248
1EL 011 314-321	1.248
1EL 011 770-111	1.207
1EL 011 770-121	1.207
1EL 011 811-311	1.115
1EL 011 811-321	1.115
1EL 011 824-211	1.236
1EL 011 824-221	1.236
1EL 011 899-291	3.110-3.111
1EL 011 899-301	3.110-3.111
1EL 011 899-351	3.110-3.111
1EL 011 899-361	3.110-3.111
1EL 011 899-371	3.111
1EL 011 899-381	3.111
1EL 011 899-411	3.111
1EL 011 899-421	3.111
1EL 011 899-471	3.110-3.111
1EL 011 899-481	3.110-3.111
1EL 011 937-311	1.314
1EL 011 937-321	1.314
1EL 011 937-411	1.315
1EL 011 937-421	1.315
1EL 011 956-411	1.279
1EL 011 956-421	1.279
1EL 012 286-211	1.257
1EL 012 286-221	1.257
1EL 012 293-011	1.207, 1.213
1EL 012 293-021	1.207, 1.213
1EL 012 643-011	1.230
1EL 012 643-021	1.230
1EL 012 644-011	1.285, 1.319
1EL 012 644-021	1.285, 1.319
1EL 012 976-011	1.32
1EL 012 976-021	1.32
1EL 158 075-011	1.79
1EL 158 076-011	1.79
1EL 158 083-011	1.80
1EL 158 084-011	1.80
1EL 160 287-011	1.70
1EL 160 288-011	1.70
1EL 160 295-001	1.70
1EL 160 296-001	1.70
1EL 163 073-011	1.71
1EL 163 074-011	1.71
1EL 163 079-001	1.71
1EL 163 080-001	1.71
1EL 164 907-001	1.72
1EL 164 908-001	1.72
1EL 223 151-171	1.148
1EL 223 151-181	1.148
1EL 223 151-191	1.149
1EL 223 151-201	1.149
1EL 224 485-411	1.46
1EL 224 485-421	1.46
1EL 224 486-211	1.46
1EL 224 486-221	1.46
1EL 238 022-811	1.120
1EL 238 022-821	1.120
1EL 238 022-871	1.121
1EL 238 022-881	1.121
1EL 238 036-431	1.118
1EL 238 036-441	1.118
1EL 246 003-171	1.237
1EL 246 003-181	1.237
1EL 246 042-091	1.246
1EL 246 042-101	1.246
1EL 246 042-431	1.246
1EL 246 042-441	1.246
1EL 246 045-121	1.95
1EL 247 014-011	1.290
1EL 247 014-021	1.290
1EL 247 014-831	1.290
1EL 247 025-251	1.233, 1.243
1EL 247 025-261	1.233, 1.243
1EL 247 045-351	1.93
1EL 247 045-361	1.93
1EL 247 047-251	1.247
1EL 247 047-261	1.247
1EL 247 052-251	1.239
1EL 247 052-261	1.239
1EL 263 036-011	1.149
1EL 263 036-021	1.149
1EL 263 037-011	1.152
1EL 263 037-021	1.152
1EL 263 064-011	1.150
1EL 263 064-021	1.150
1EL 263 400-011	1.147
1EL 263 400-021	1.147
1EL 270 600-371	1.106
1EL 270 600-381	1.106
1EL 354 025-051	1.116
1EL 354 025-061	1.116
1EL 354 027-011	1.239
1EL 354 027-021	1.239
1EL 354 027-031	1.239
1EL 354 027-041	1.239
1EL 354 027-071	1.239
1EL 354 027-081	1.239
1EL 354 538-031	1.50
1EL 354 538-041	1.50
1EL 354 687-011	1.58
1EL 354 687-021	1.58
1EL 354 689-011	1.81
1EL 354 689-021	1.81
1EL 354 691-011	1.59
1EL 354 691-021	1.59
1EL 354 803-051	1.93
1EL 354 803-061	1.93
1EL 354 806-011	1.119
1EL 354 806-021	1.119

Bestellnummern-Übersicht

Bestell-Nr.	Seiten
1EL...	
1EL 354 806-051	1.119
1EL 354 806-061	1.119
1EL 354 806-091	1.119
1EL 354 806-101	1.119
1EL 354 807-011	1.99
1EL 354 807-021	1.99
1EL 354 807-051	1.99
1EL 354 807-061	1.99
1EL 354 813-091	1.117
1EL 354 813-101	1.117
1EL 354 815-071	1.115
1EL 354 815-081	1.115
1EL 354 983-111	1.61
1EL 354 983-121	1.61
1ER...	
1ER 010 117-091	2.24, 2.26
1ER 010 117-101	2.24, 2.26
1ER 011 592-051	2.27
1ER 011 592-061	2.27
1ER 246 046-511	3.109
1ER 246 046-521	3.109
1ER 247 017-051	2.27
1ER 247 017-061	2.27
1ES...	
1ES 008 369-471	1.135
1ES 008 369-481	1.135
1ES 008 821-311	1.130
1ES 008 821-321	1.130
1ES 354 830-031	1.183
1ES 354 830-041	1.183
1EX...	
1EX 010 740-871	1.13
1EX 010 740-881	1.13
1EX 010 818-351	1.122
1EX 010 818-361	1.122
1EX 011 066-611	1.140
1EX 011 066-621	1.140
1EX 011 066-671	1.141
1EX 011 066-681	1.141
1EX 011 072-911	1.76
1EX 011 072-921	1.76
1EX 011 091-711	1.142
1EX 011 091-721	1.142
1EX 011 091-811	1.143
1EX 011 091-821	1.143
1EX 011 151-411	1.32
1EX 011 151-421	1.32
1EX 011 284-711	1.158, 2.18
1EX 011 284-721	1.158, 2.18
1EX 011 496-411	1.36
1EX 011 496-421	1.36
1EX 011 496-511	1.36
1EX 011 496-521	1.36
1EX 011 770-311	1.207
1EX 011 770-321	1.207
1EX 011 869-311	1.33
1EX 011 869-321	1.33
1EX 011 869-411	1.33
1EX 011 869-421	1.33
1EX 011 929-411	1.52
1EX 011 929-421	1.52
1EX 011 930-411	1.53
1EX 011 930-421	1.53
1EX 012 076-511	1.143
1EX 012 076-521	1.143
1EX 012 076-611	1.144
1EX 012 076-621	1.144
1EX 012 102-911	1.62
1EX 012 102-921	1.62
1EX 012 103-911	1.62
1EX 012 103-921	1.62
1EX 012 293-091	1.207, 1.213
1EX 012 293-101	1.207, 1.213
1EX 012 976-111	1.33
1EX 012 976-121	1.33
1EX 012 976-211	1.33
1EX 012 976-221	1.33
1F6...	
1F6 003 939-031	3.09
1FE...	
1FE 006 300-191	3.106
1FE 006 300-251	3.119, 3.122-3.123
1FE 138 520-011	3.119, 3.122-3.123
1FE 152 896-011	3.106
1FP...	
1FP 354 986-011	3.64, 3.66
1FP 354 986-021	3.64, 3.66
1K0...	
1K0 008 191-021	3.79, 3.82, 3.114-3.115, 3.124
1K0 247 043-021	3.81
1K3...	
1K3 132 253-011	1.63-1.64, 1.78
1K3 132 266-011	1.63-1.64, 1.78
1KB...	
1KB 006 277-051	3.21
1N0...	
1N0 008 582-011	3.80, 3.82, 3.115, 3.125
1N0...	
1N0 009 295-031	1.127, 1.129, 1.138, 1.151, 1.153-1.154
1N0 009 295-041	1.127, 1.129, 1.138, 1.151, 1.153-1.154
1N0 009 617-011	1.221, 1.223
1N0 009 954-311	1.218, 1.252, 1.255, 1.258, 1.274, 1.277-1.278, 1.282, 1.285-1.286, 1.311, 1.318, 1.320
1N0 009 954-321	1.218, 1.252, 1.255, 1.258, 1.274, 1.277-1.278, 1.282, 1.285-1.286, 1.311, 1.318, 1.320
1N0 009 954-411	1.315, 1.320
1N0 009 954-421	1.315, 1.320
1N0 009 955-031	1.218-1.219, 1.224-1.225, 1.229
1N0 009 955-041	1.218-1.219, 1.224-1.225, 1.229
1N0 010 084-011	1.60
1N0 010 084-021	1.60
1N0 010 151-011	1.317
1N0 010 151-021	1.317
1N0 010 233-311	1.241
1N0 010 233-321	1.241
1N0 010 233-331	1.260
1N0 010 233-341	1.260
1N0 010 243-111	1.44
1N0 010 243-121	1.44
1N0 010 243-131	1.45
1N0 010 243-141	1.45
1N0 010 304-011	1.114
1N0 010 304-021	1.114
1N0 010 304-031	1.114
1N0 010 304-041	1.114
1N0 010 327-011	1.39
1N0 010 327-021	1.39
1N0 010 375-311	1.326, 2.33
1N0 010 375-321	1.326, 2.33
1N0 010 407-011	1.47
1N0 010 407-021	1.47
1N0 010 407-031	1.47
1N0 010 407-041	1.47
1N0 010 456-011	1.45-1.48
1N0 010 456-021	1.45-1.48
1N0 010 456-031	1.45
1N0 010 456-041	1.45
1N0 011 250-311	1.251, 2.28
1N0 011 250-321	1.251, 2.28
1N0 011 250-331	2.14
1N0 011 250-341	2.14
1N0 011 250-351	2.15
1N0 011 250-361	2.15
1N0 246 039-011	1.24
1N0 246 039-021	1.24
1N0 247 003-011	1.11, 1.39
1N0 247 003-021	1.11, 1.39
1N0 270 204-051	1.219, 1.232, 1.236, 1.286
1N0 270 204-061	1.219, 1.232, 1.236, 1.286
1N0 270 255-051	1.260, 1.299
1N0 270 255-061	1.260, 1.299
1N0 270 481-051	1.231, 1.326, 2.32
1N0 270 481-061	1.231, 1.326, 2.32
1N0 270 595-011	1.271
1N0 270 595-021	1.271
1N0 270 596-051	1.255, 1.316
1N0 270 596-061	1.255, 1.316
1N0 271 022-051	1.218, 1.224-1.225, 1.229
1N0 271 022-061	1.218, 1.224-1.225, 1.229
1N0 271 247-051	1.232, 1.235, 1.245, 1.300, 1.313, 1.326, 2.28, 2.32
1N0 271 247-061	1.232, 1.235, 1.245, 1.300, 1.313, 1.326, 2.28, 2.32
1N0 271 247-411	1.257, 1.260-1.261, 1.306, 1.313, 1.322
1N0 271 247-421	1.257, 1.260-1.261, 1.306, 1.313, 1.322
1N0 271 284-031	1.272
1N0 271 284-041	1.272
1N0 271 289-411	1.255, 1.257-1.258, 1.281, 1.305, 1.311, 1.316
1N0 271 289-421	1.255, 1.257-1.258, 1.281, 1.305, 1.311, 1.316
1N0 271 295-411	1.228, 1.231, 1.251, 1.272-1.273, 1.283, 1.286, 1.306, 1.320
1N0 271 295-421	1.228, 1.231, 1.251, 1.272-1.273, 1.283, 1.286, 1.306, 1.320
1N0 271 296-031	1.290
1N0 271 296-041	1.290
1N0 271 648-011	1.16, 1.27, 1.38, 1.221
1N0 271 648-021	1.16, 1.27, 1.38, 1.221
1N0 354 013-011	1.27, 1.30, 1.35
1N0 354 013-021	1.27, 1.30, 1.35
1N0 354 016-011	1.99, 1.106
1N0 354 016-021	1.99, 1.106
1N0 354 017-011	1.240
1N0 354 017-021	1.240
1N0 354 017-031	1.240
1N0 354 017-041	1.240
1N0 354 018-011	1.235, 1.245
1N0...	
1N0 354 018-021	1.235, 1.245
1N0 354 681-011	1.178
1N0 354 681-021	1.178
1N0 354 682-011	1.57-1.58, 1.67
1N0 354 682-021	1.57-1.58, 1.67
1N0 354 683-011	1.57, 1.67
1N0 354 683-021	1.57, 1.67
1N0 354 685-011	1.57
1N0 354 685-021	1.57
1N0 354 686-011	1.81
1N0 354 686-021	1.81
1N0 354 696-011	1.73
1N0 354 696-021	1.73
1N0 354 824-011	1.178-1.179, 1.184
1N0 354 824-021	1.178-1.179, 1.184
1N0 354 825-011	1.176, 1.184
1N0 354 825-021	1.176, 1.184
1N0 354 826-011	1.182
1N0 354 826-021	1.182
1N0 354 990-011	1.51
1N0 354 990-021	1.51
1N0 354 990-031	1.53-1.54, 1.62-1.63
1N0 354 990-041	1.53-1.54, 1.62-1.63
1N0 354 991-011	1.45, 1.60, 1.73, 1.78
1N0 354 991-021	1.45, 1.60, 1.73, 1.78
1N1...	
1N1 011 748-011	1.162
1N1 011 748-021	1.162
1N1 011 748-031	1.162
1N1 011 748-041	1.162
1N1 011 748-111	1.163
1N1 011 748-121	1.163
1N1 011 748-131	1.163
1N1 011 748-141	1.163
1NA...	
1NA 006 790-071	1.287
1NA 007 039-011	1.79
1NA 007 039-021	1.79
1NA 007 976-071	1.124, 1.126, 1.153-1.154
1NA 007 976-081	1.124, 1.126, 1.153-1.154
1NA 007 976-111	1.124, 1.126, 1.129, 1.153-1.154, 1.156
1NA 007 976-121	1.124, 1.126, 1.129, 1.153-1.154, 1.156
1NA 007 976-231	1.125-1.126
1NA 007 976-241	1.125-1.126
1NA 009 026-011	1.48, 1.67
1NA 009 026-021	1.48, 1.67
1NA 009 963-011	1.27
1NA 009 963-021	1.27
1NA 010 205-011	1.95
1NA 010 205-021	1.95
1NA 011 048-011	1.322
1NA 011 048-021	1.322
1NA 011 834-111	1.241
1NA 011 834-121	1.241
1NA 011 838-131	1.316
1NA 011 838-141	1.316
1NA 011 839-111	1.292
1NA 011 839-121	1.292
1NA 011 839-131	1.292
1NA 011 839-141	1.292
1NA 011 987-111	1.304
1NA 011 987-121	1.304
1NA 011 987-131	1.304
1NA 011 987-141	1.304
1NA 354 015-011	1.95
1NA 354 015-021	1.95
1NA 354 658-011	1.170
1NA 354 658-021	1.170
1NA 354 659-011	1.191
1NA 354 659-021	1.191
1NA 354 660-011	1.177
1NA 354 660-021	1.177
1NA 354 661-011	1.190
1NA 354 661-021	1.190
1NA 354 662-011	1.190
1NA 354 662-021	1.190
1NA 354 663-011	1.183
1NA 354 663-021	1.183
1NA 354 665-011	1.182
1NA 354 665-021	1.182
1NA 354 680-011	1.178
1NA 354 680-021	1.178
1NA 354 693-011	1.67
1NA 354 693-021	1.67
1NA 354 695-001	1.56
1NA 354 698-011	1.61
1NA 354 698-021	1.61
1NA 354 992-011	1.60
1NA 354 992-021	1.60
1NA 354 993-011	1.172, 1.191
1NA 354 993-021	1.172, 1.191
1NA 907 312-111	1.220, 1.222
1NA 961 557-761	1.220-1.221, 1.225
1NA 962 490-011	1.295
1NA 962 490-021	1.295
1NA 962 530-011	1.295
1NA 962 530-021	1.295
1NA 963 965-061	1.220, 1.223
1NA 963 981-031	1.298
1NA 963 981-041	1.298
1NB...	
1NB 003 367-137	3.37-3.38
1NB 006 270-051	1.55
1NB 006 270-061	1.55
1NB 007 555-031	1.123, 1.128, 1.134, 1.155
1NB...	
1NB 007 555-041	1.123, 1.128, 1.134, 1.155
1NB 008 122-011	1.325
1NB 008 122-021	1.325
1NB 008 275-031	1.138, 2.14
1NB 008 275-041	1.138, 2.14
1NB 008 275-071	1.138
1NB 008 275-081	1.138
1NB 011 836-111	1.250
1NB 011 836-121	1.250
1NB 011 836-131	1.250
1NB 011 836-141	1.250
1NB 123 581-001	1.54, 1.63, 1.77-1.78
1NB 123 582-001	1.54, 1.63, 1.77-1.78
1NB 354 694-011	1.58
1NB 354 694-021	1.58
1NB 354 986-031	3.33-3.36, 3.39, 3.41, 3.43, 3.45, 3.61, 3.64, 3.66
1NB 354 986-041	3.33-3.36, 3.39, 3.41, 3.43, 3.45, 3.61, 3.64, 3.66
1NB 354 986-051	3.33-3.36, 3.39, 3.41, 3.43, 3.61, 3.65-3.66
1NB 354 986-061	3.33-3.36, 3.39, 3.41, 3.43, 3.61, 3.65-3.66
1NB 354 986-071	3.47, 3.57
1NB 354 986-081	3.47, 3.57
1ND...	
1ND 007 646-011	1.56
1ND 007 646-021	1.56
1ND 010 223-211	3.12
1ND 010 223-221	3.12
1ND 010 223-231	3.12
1ND 010 223-241	3.12
1ND 010 223-311	3.04, 3.09
1ND 010 223-321	3.04, 3.09
1ND 010 223-331	3.04, 3.09
1ND 010 223-341	3.04, 3.09
1ND 010 377-011	1.303
1ND 010 377-021	1.303
1ND 010 377-031	1.303
1ND 010 377-041	1.303
1ND 010 377-071	1.304-1.305
1ND 010 377-081	1.304-1.305
1ND 010 377-091	1.304-1.305
1ND 010 377-101	1.304-1.305
1ND 010 455-111	1.308
1ND 010 455-121	1.308
1ND 010 545-011	1.291
1ND 010 545-021	1.291
1ND 010 545-031	1.291
1ND 010 545-041	1.291
1ND 010 545-111	1.291
1ND 010 545-121	1.291
1ND 010 545-131	1.291
1ND 010 545-141	1.291
1ND 010 545-311	1.280
1ND 010 545-321	1.280
1ND 011 157-031	1.224, 1.227
1ND 011 157-041	1.224, 1.227
1ND 011 223-011	1.280
1ND 011 223-021	1.280
1ND 011 223-051	1.279
1ND 011 223-061	1.279
1ND 011 718-011	1.280, 1.282
1ND 011 718-021	1.280, 1.282
1ND 012 598-011	1.219, 1.227
1ND 012 598-021	1.219, 1.227
1ND 012 755-011	1.251
1ND 012 755-021	1.251
1ND 012 996-011	1.227
1ND 012 996-021	1.227
1ND 012 999-011	1.227
1ND 012 999-021	1.227
1ND 122 390-001	2.18, 2.20, 2.22, 3.97
1NE...	
1NE 002 537-301	3.105
1NE 006 300-051	3.51, 3.53
1NE 006 300-201	3.106
1NE 007 517-051	1.91, 2.04
1NE 007 517-061	1.91, 2.04
1NE 010 299-111	1.235, 1.245
1NE 010 299-121	1.235, 1.245
1NE 010 299-131	1.235, 1.245
1NE 010 299-141	1.235, 1.245
1NE 010 305-011	1.108
1NE 010 305-021	1.108
1NE 010 571-011	1.111
1NE 010 571-021	1.111
1NE 010 832-011	1.20
1NE 010 832-021	1.20
1NE 010 832-031	1.20
1NE 010 832-041	1.20
1NE 010 832-051	1.16
1NE 010 832-061	1.16
1NE 010 832-071	1.16, 1.21
1NE 010 832-081	1.16, 1.21
1NE 010 832-091	1.13
1NE 010 832-101	1.13
1NE 010 832-111	1.14
1NE 010 832-121	1.14
1NE 010 832-131	1.14
1NE 010 832-141	1.14
1NE 010 832-171	1.07
1NE 010 832-181	1.07
1NE 010 832-191	1.07
1NE 010 832-201	1.07
1NE 011 077-011	1.224, 1.227, 1.229

Bestell-Nr.	Seiten
1NE...	
1NE 011 077-021	1.224, 1.227, 1.229
1NE 011 477-111	1.242
1NE 011 477-121	1.242
1NE 011 694-011	1.306
1NE 011 694-021	1.306
1NE 011 694-031	1.306
1NE 011 694-041	1.306
1NE 138 555-011	3.51, 3.53-3.54
1NE 271 532-011	1.87
1NE 271 532-021	1.87
1NE 271 615-111	1.249
1NE 271 615-121	1.249
1NE 271 615-131	1.249
1NE 271 615-141	1.249
1NH...	
1NH 354 671-011	1.240
1NH 354 671-021	1.240
1NL...	
1NL 005 150-051	1.37, 1.41
1NL 005 150-061	1.37, 1.41
1NL 005 150-111	1.37-1.38, 1.41
1NL 005 150-121	1.37-1.38, 1.41
1NL 005 680-111	1.64
1NL 005 680-121	1.64
1NL 006 250-051	1.325, 2.31
1NL 006 250-061	1.325, 2.31
1NL 006 280-061	1.294
1NL 006 869-017	3.20
1NL 006 869-027	3.20
1NL 006 869-057	3.20
1NL 006 869-067	3.20
1NL 007 186-021	1.215
1NL 007 186-047	3.115-3.116, 3.125
1NL 007 220-031	1.265, 1.320
1NL 007 220-041	1.265, 1.320
1NL 007 594-031	1.109
1NL 007 594-041	1.109
1NL 007 906-031	1.24, 1.225, 1.229
1NL 007 906-041	1.24, 1.225, 1.229
1NL 008 090-117	3.81
1NL 009 034-011	1.289
1NL 009 034-021	1.289
1PE...	
1PE 965 410-111	3.14
1PE 965 410-121	3.14
1PE 965 410-131	3.07, 3.11
1PE 965 410-141	3.07, 3.11
1PH...	
1PH 012 867-011	1.202, 1.210
1PH 012 867-021	1.202, 1.210
1ZL...	
1ZL 010 417-411	1.234, 1.244
1ZL 010 417-421	1.234, 1.244
1ZL 010 541-051	1.111
1ZL 010 541-061	1.111
1ZL 247 052-311	1.240
1ZL 247 052-321	1.240
1ZL 263 037-311	1.152
1ZL 263 037-321	1.152
1ZS...	
1ZS 008 540-651	1.34
1ZS 008 540-661	1.34
1ZS 008 710-311	1.172
1ZS 008 710-321	1.172
1ZS 008 950-251	1.194
1ZS 008 950-261	1.194
1ZS 009 044-511	1.80
1ZS 009 044-521	1.80
1ZS 009 236-531	1.35
1ZS 009 236-541	1.35
1ZS 009 237-051	1.85
1ZS 009 237-061	1.85
1ZS 009 237-211	1.86
1ZS 009 237-221	1.86
1ZS 009 250-791	1.108, 1.114
1ZS 009 250-801	1.108, 1.114
1ZS 009 452-131	1.313
1ZS 009 452-141	1.313
1ZS 009 549-211	1.309
1ZS 009 549-221	1.309
1ZS 009 627-311	1.157, 2.17
1ZS 009 627-321	1.157, 2.17
1ZS 009 645-511	1.48
1ZS 009 645-521	1.48
1ZS 009 701-111	1.26, 1.29
1ZS 009 701-121	1.26, 1.29
1ZS 009 902-511	1.273, 1.276-1.277
1ZS 009 902-521	1.273, 1.276-1.277
1ZS 009 902-771	1.274, 1.276, 1.278
1ZS 009 902-781	1.274, 1.276, 1.278
1ZS 009 925-411	1.26, 1.29
1ZS 009 925-421	1.26, 1.29
1ZS 010 130-611	1.77
1ZS 010 130-621	1.77
1ZS 010 131-611	1.75
1ZS 010 131-621	1.75
1ZS 010 328-051	1.314
1ZS 010 328-061	1.314
1ZS 010 740-651	1.13
1ZS 010 740-661	1.13
1ZS 010 748-311	1.310
1ZS 010 748-321	1.310
1ZS 011 192-011	1.284
1ZS 011 192-021	1.284
1ZS 011 314-331	1.248
1ZS...	
1ZS 011 314-341	1.248
1ZS 011 495-411	1.36
1ZS 011 495-421	1.36
1ZS 011 939-411	1.249
1ZS 011 939-421	1.249
1ZS 011 939-451	1.250
1ZS 011 939-461	1.250
1ZS 169 009-111	1.72
1ZS 169 009-121	1.72
1ZS 247 012-211	2.12
1ZS 247 012-221	2.12
1ZS 247 047-331	1.248
1ZS 247 047-341	1.248
1ZS 263 036-311	1.150
1ZS 263 036-321	1.150
1ZS 263 036-411	1.150
1ZS 263 036-421	1.150
1ZS 263 064-511	1.151
1ZS 263 064-521	1.151
1ZS 263 400-311	1.147
1ZS 263 400-321	1.147
1ZS 263 400-411	1.147
1ZS 263 400-421	1.147
1ZS 271 531-111	1.146, 1.199
1ZS 354 688-011	1.59
1ZS 354 688-021	1.59
1ZS 354 690-011	1.82
1ZS 354 690-021	1.82
1ZS 354 692-011	1.60
1ZS 354 692-021	1.60
1ZS 354 815-011	1.115
1ZS 354 815-021	1.115
1ZS 354 983-211	1.61
1ZS 354 983-221	1.61
1ZT...	
1ZT 009 260-671	1.137
1ZT 009 260-681	1.137
1ZT 009 631-311	1.180
1ZT 009 631-321	1.180
1ZT 010 012-411	1.175
1ZT 010 012-421	1.175
1ZT 010 328-011	1.314
1ZT 010 328-021	1.314
1ZT 010 748-091	1.310
1ZT 010 748-101	1.310
1ZT 010 818-471	1.122
1ZT 010 818-481	1.122
1ZT 011 087-911	1.76
1ZT 011 087-921	1.76
1ZT 011 150-311	1.31
1ZT 011 150-321	1.31
1ZT 011 166-711	1.181
1ZT 011 166-721	1.181
1ZT 011 705-111	1.139
1ZT 011 705-121	1.139
1ZT 011 733-051	1.142
1ZT 011 733-061	1.142
1ZT 011 937-511	1.315
1ZT 011 937-521	1.315
2AB...	
2AB 004 532-051	3.88, 3.91
2BA...	
2BA 001 275-011	2.08, 3.85
2BA 002 324-011	3.90
2BA 002 324-021	3.90
2BA 002 939-171	1.253, 1.261-1.262, 1.282, 1.294
2BA 003 022-001	3.23-3.24, 3.27-3.28
2BA 003 022-021	3.23-3.24, 3.27-3.28
2BA 003 110-021	1.159-1.160
2BA 003 197-021	2.19-2.20
2BA 003 236-021	3.84, 3.87-3.92
2BA 003 236-088	3.21
2BA 003 236-541	3.88-3.89, 3.91
2BA 003 975-031	3.98
2BA 003 975-041	3.98
2BA 004 119-001	3.87-3.88, 3.91-3.92
2BA 004 257-011	1.158
2BA 004 257-021	1.158
2BA 004 693-031	1.131, 1.161
2BA 004 693-041	1.131, 1.161
2BA 005 296-031	1.40
2BA 005 296-041	1.40
2BA 005 481-001	3.18
2BA 005 481-011	3.19
2BA 005 603-001	3.34-3.36, 3.38
2BA 006 386-071	1.43
2BA 006 386-081	1.43
2BA 006 749-051	1.89
2BA 006 749-061	1.89
2BA 006 749-081	1.89
2BA 007 016-031	2.10
2BA 007 016-041	2.10
2BA 007 042-031	1.07
2BA 007 042-041	1.07
2BA 007 249-011	1.184
2BA 007 249-021	1.184
2BA 007 775-051	2.15
2BA 007 775-061	2.15
2BA 007 839-001	3.39, 3.45
2BA 007 840-001	3.51, 3.54
2BA 007 924-071	1.330, 1.332
2BA 007 924-081	1.330, 1.332
2BA 008 221-001	3.80, 3.82
2BA 008 221-041	1.171, 3.115-3.116, 3.125
2BA 008 221-217	3.96
2BA 010 118-011	1.290
2BA 010 118-021	1.290
2BA 010 118-031	1.290
2BA...	
2BA 010 118-041	1.290
2BA 010 232-011	2.05
2BA 011 109-031	1.167
2BA 011 109-041	1.167
2BA 011 395-031	1.193
2BA 011 395-041	1.193
2BA 012 173-011	1.193
2BA 012 173-021	1.193
2BA 012 349-011	1.210
2BA 012 349-021	1.210
2BA 247 015-031	3.77
2BA 247 015-041	3.77
2BA 247 016-031	3.76
2BA 247 016-041	3.76
2BA 270 016-031	1.89
2BA 270 016-041	1.89
2BA 964 255-011	1.166
2BA 964 255-021	1.166
2BA 964 255-031	1.166
2BA 964 255-041	1.166
2BM...	
2BM 002 652-051	2.19-2.20, 2.22
2BM 002 652-071	2.22
2BM 002 652-081	2.22
2BM 002 847-011	3.101
2BM 002 847-021	3.101
2BM 003 563-111	1.168, 1.177, 1.184, 1.188
2BM 003 647-021	1.21, 1.37, 1.40-1.44, 1.261-1.262, 1.282, 1.294
2BM 004 312-051	3.98
2BM 004 312-061	3.98
2BM 006 692-011	2.10, 2.19, 2.21, 3.19, 3.40, 3.78, 3.80-3.81, 3.84, 3.87-3.88, 3.93, 3.96
2BM 006 692-021	2.10, 2.19, 2.21, 3.19, 3.40, 3.78, 3.80-3.81, 3.84, 3.87-3.88, 3.93, 3.96
2BM 006 759-001	1.261-1.262, 1.283, 1.294
2BM 008 355-001	3.21, 3.93, 3.115-3.116, 3.125
2BM 010 387-051	1.76
2BM 010 387-061	1.76
2JA...	
2JA 001 357-002	2.09, 2.23, 3.25, 3.28, 3.83, 3.86, 3.97, 3.100
2JA 001 357-012	2.09, 2.16, 2.20-2.21, 2.23, 3.25, 3.28, 3.83, 3.86, 3.97, 3.100, 3.104
2JA 002 532-011	1.253, 1.262, 1.323
2JA 002 661-001	3.104
2JA 002 931-031	1.294, 1.324, 2.29, 2.31
2JA 003 115-001	1.160
2JA 003 388-001	1.54
2KA...	
2KA 001 378-041	2.09, 3.86
2KA 001 386-231	3.29
2KA 001 388-097	3.20, 3.79
2KA 002 445-111	1.262
2KA 002 445-171	1.294
2KA 003 389-061	2.09, 2.16, 2.23, 3.86, 3.89-3.90, 3.92, 3.114
2KA 003 389-081	3.32, 3.38, 3.42, 3.50, 3.52, 3.55, 3.58, 3.63
2KA 004 331-031	1.54, 1.63, 1.77-1.79
2KA 004 983-011	1.123, 1.132, 1.158, 1.162
2NE...	
2NE 002 589-047	1.145-1.147, 1.197-1.199
2NE 003 030-167	1.196
2NE 003 236-001	3.31, 3.80, 3.83-3.84, 3.87, 3.89, 3.91, 3.93, 3.99, 3.103
2NE 003 236-301	3.20, 3.79-3.80, 3.92
2NE 008 221-031	1.171, 3.20, 3.79
2NE 010 344-071	1.316
2NE 010 344-171	1.316
2NE 010 830-011	1.192
2NE 354 041-011	1.272
2NE 354 051-011	1.84
2NE 354 053-011	1.85
2NE 354 053-021	1.85
2NE 354 062-011	1.96
2NE 354 068-011	1.100
2NE 354 542-031	1.28, 1.30
2NE 354 542-041	1.28, 1.30
2NE 964 958-011	1.308
2NE 983 170-011	1.284
2NR...	
2NR 009 247-091	1.259
2NR 009 247-131	1.259
2NR 009 774-091	1.83, 1.193, 1.195
2NR 011 141-071	1.230
2NR 354 828-011	1.104
2NR...	
2NR 354 828-021	1.104
2NR 354 828-091	1.105
2NR 354 828-101	1.105
2NR 354 828-111	1.105
2NR 354 828-121	1.105
2NR 354 995-011	1.104
2NR 354 995-021	1.104
2NR 982 008-111	1.86-1.87
2NR 982 008-121	1.86-1.87
2PF...	
2PF 002 860-031	3.89
2PF 354 985-011	3.41, 3.61, 3.65-3.66
2PF 354 985-021	3.40, 3.57
2PF 961 167-021	3.16-3.17, 3.101, 3.106
2PS...	
2PS 007 972-011	3.114
2PS 354 985-001	3.40-3.41, 3.43, 3.46-3.47, 3.57, 3.61, 3.65, 3.67
2PT...	
2PT 008 935-011	1.268
2PT 009 305-811	1.268
2PT 010 043-811	2.03, 2.25
2PT 010 102-111	3.95
2PT 010 303-011	1.114
2PT 010 303-021	1.114
2PT 010 377-051	1.305
2PT 010 377-061	1.305
2PT 010 545-051	1.291
2PT 010 545-061	1.291
2PT 010 572-011	1.111
2PT 010 572-021	1.111
2PT 010 680-011	1.86
2PT 010 680-021	1.86
2PT 010 945-011	1.194
2PT 010 945-021	1.194
2PT 010 945-031	1.194
2PT 010 945-041	1.194
2PT 010 945-051	1.194
2PT 010 945-061	1.194
2PT 011 748-051	1.162
2PT 011 748-061	1.162
2PT 011 748-071	1.163
2PT 011 748-081	1.163
2PT 011 748-151	1.163
2PT 011 748-161	1.163
2PT 011 839-151	1.292
2PT 011 839-161	1.292
2PT 011 987-151	1.305
2PT 011 987-161	1.305
2SA...	
2SA 003 236-041	3.21
2SA 008 405-021	1.171
2SA 009 692-091	1.311
2SA 009 692-101	1.311
2SA 009 923-091	1.275
2SA 009 923-131	1.275
2SA 010 409-131	1.276
2SA 010 698-091	1.259
2SA 010 698-131	1.260
2SA 010 739-091	1.312
2SA 010 739-101	1.312
2SA 010 971-051	1.278
2SA 011 716-071	1.312
2SA 011 716-081	1.312
2SA 012 249-071	1.19
2SA 012 249-081	1.19
2SA 012 520-051	1.312
2SA 012 520-061	1.312
2SA 012 522-091	1.312
2SA 012 522-101	1.312
2SA 354 831-011	1.116
2SA 354 831-021	1.116
2SA 354 832-011	1.250
2SA 354 832-021	1.250
2SA 354 832-051	1.250
2SA 354 832-061	1.250
2SA 965 038-031	1.15
2SA 965 038-041	1.15
2SB...	
2SB 010 745-051	1.292
2SB 010 745-061	1.292
2SB 010 747-051	1.292
2SB 010 747-061	1.292
2SD...	
2SD 001 680-271	2.08, 3.86
2SD 001 680-281	2.08, 2.19, 2.21, 3.86
2SD 001 699-061	3.25, 3.27, 3.29, 3.96, 3.102
2SD 003 167-021	3.25, 3.28, 3.30, 3.83, 3.103
2SD 003 167-531	3.31, 3.38
2SD 003 167-541	3.31, 3.38
2SD 009 691-091	1.311
2SD 009 691-101	1.311
2SD 009 922-091	1.274
2SD 009 922-101	1.274
2SD 009 922-131	1.275
2SD 009 922-141	1.275
2SD 010 234-091	1.76
2SD 010 234-101	1.76
2SD 010 408-071	1.275
2SD 010 408-081	1.275
2SD 010 468-091	1.318

Bestellnummern-Übersicht

Bestell-Nr.	Seiten
2SD...	
2SD 010 468-101	1.318
2SD 010 697-091	1.259
2SD 010 697-101	1.259
2SD 010 697-111	1.260
2SD 010 697-121	1.260
2SD 010 738-091	1.311
2SD 010 738-101	1.311
2SD 010 917-091	1.19
2SD 010 917-101	1.19
2SD 010 970-031	1.278
2SD 010 970-041	1.278
2SD 011 140-051	1.230
2SD 011 140-061	1.230
2SD 011 661-031	1.204
2SD 011 661-041	1.204
2SD 011 715-051	1.312
2SD 011 715-061	1.312
2SD 011 881-051	1.293
2SD 011 881-061	1.293
2SD 011 889-051	1.293
2SD 011 889-061	1.293
2SD 011 977-111	1.280
2SD 011 977-121	1.280
2SD 012 246-051	1.19
2SD 012 246-061	1.19
2SD 012 336-051	1.328
2SD 012 519-031	1.312
2SD 012 519-041	1.312
2SD 012 521-051	1.312
2SD 012 521-061	1.312
2SD 238 003-251	1.118
2SD 238 003-261	1.118
2SD 238 003-351	1.119
2SD 238 003-361	1.119
2SD 354 812-011	1.167
2SD 354 812-021	1.167
2SD 354 812-031	1.168
2SD 354 812-041	1.168
2SD 354 816-011	1.101
2SD 354 816-021	1.101
2SD 354 822-011	1.87
2SD 354 822-021	1.87
2SD 354 823-011	1.88
2SD 354 823-021	1.88
2SD 354 828-031	1.104
2SD 354 828-041	1.104
2SD 354 828-131	1.105
2SD 354 828-141	1.105
2SD 354 828-151	1.105
2SD 354 828-161	1.105
2SD 354 831-031	1.116
2SD 354 831-041	1.116
2SD 354 833-031	1.84
2SD 983 150-031	1.284
2SD 983 150-041	1.284
2SE...	
2SE 001 680-291	2.08, 2.19, 2.21
2SE 001 699-071	3.25, 3.27, 3.96, 3.102
2SE 002 578-701	3.23
2SE 003 167-031	3.25, 3.28, 3.30, 3.83, 3.103
2SE 997 088-001	3.04, 3.111
2SK...	
2SK 005 883-011	3.117, 3.120-3.121, 3.124
2SK 005 883-021	3.117, 3.120-3.121, 3.124
2SK 008 208-051	2.07
2SK 008 208-061	2.07
2SK 008 579-091	1.327, 2.33
2SK 008 579-101	1.327, 2.33
2SK 008 579-111	1.327, 2.34
2SK 008 579-121	1.327, 2.34
2SK 008 579-131	1.327, 2.33
2SK 008 579-141	1.327, 2.33
2SK 008 579-151	1.327, 2.33
2SK 008 579-211	1.328, 2.34
2SK 008 579-221	1.328, 2.34
2SK 008 659-091	1.206, 1.213
2SK 008 659-101	1.206, 1.213
2SK 008 659-111	1.206, 1.213
2SK 008 659-121	1.206, 1.213
2SK 008 748-801	1.173
2SK 009 466-131	1.87
2SK 009 466-141	1.87
2SK 009 467-111	1.206, 1.213
2SK 009 467-121	1.206, 1.213
2SK 009 477-051	1.317
2SK 009 477-061	1.317
2SK 009 477-091	1.318
2SK 009 477-101	1.318
2SK 010 318-071	1.328, 2.34
2SK 010 318-081	1.328, 2.34
2SK 010 318-091	1.328, 2.34
2SK 010 318-101	1.328, 2.34
2SK 010 436-091	1.08
2SK 010 436-101	1.08
2SK 010 437-091	1.08
2SK 010 437-101	1.08
2SK 010 563-211	1.119
2SK 010 563-221	1.119
2SK 010 744-031	1.291
2SK 010 744-041	1.291
2SK 010 746-031	1.292
2SK 010 746-041	1.292
2SK 010 916-091	1.18
2SK 010 916-101	1.18
2SK 011 053-091	1.242
2SK 011 053-101	1.242
2SK 011 054-051	1.87

Bestell-Nr.	Seiten
2SK...	
2SK 011 054-061	1.87
2SK 011 054-091	1.87
2SK 011 054-101	1.87
2SK 011 065-031	1.334
2SK 011 065-041	1.334
2SK 011 082-091	1.242
2SK 011 082-101	1.242
2SK 011 735-051	1.08
2SK 011 735-061	1.08
2SK 012 248-051	1.19
2SK 012 248-061	1.19
2SK 012 336-061	1.328
2SK 012 337-051	1.329
2SK 012 337-061	1.329
2SK 012 337-071	1.329
2SK 012 337-081	1.329
2SK 012 338-031	2.35
2SK 012 338-041	2.35
2SK 012 379-411	1.120
2SK 012 379-421	1.120
2SK 012 379-431	1.120
2SK 012 379-441	1.120
2SK 012 379-451	1.120
2SK 012 379-461	1.120
2SK 012 379-491	1.120
2SK 012 379-501	1.120
2SK 354 032-011	1.85
2SK 354 032-021	1.85
2SK 354 035-011	1.117
2SK 354 035-021	1.117
2SK 354 832-031	1.250
2SK 354 832-041	1.250
2SK 354 832-071	1.250
2SK 354 832-081	1.250
2SK 354 833-041	1.84
2SK 354 834-011	1.192
2SK 354 834-021	1.192
2SK 964 596-011	1.157, 2.17
2SK 964 596-021	1.157, 2.17
2SK 982 000-821	1.226
2SK 982 001-821	1.226
2SL...	
2SL 005 883-031	3.117, 3.120-3.121, 3.124
2SL 005 883-041	3.117, 3.120-3.121, 3.124
2SV...	
2SV 012 247-071	1.20
2SV 012 247-081	1.20
2TJ...	
2TJ 003 168-151	3.99, 3.101
2TP...	
2TP 010 086-091	1.17
2TP 010 086-101	1.17
2TP 354 995-091	1.105
2TP 354 995-101	1.105
2TP 354 995-131	1.105
2TP 354 995-141	1.105
2TZ...	
2TZ 009 427-111	1.74
2TZ 009 427-121	1.74
2TZ 009 687-091	1.17
2TZ 009 687-101	1.17
2TZ 009 923-101	1.275
2TZ 009 923-141	1.275
2TZ 010 409-141	1.276
2TZ 010 469-091	1.319
2TZ 010 469-101	1.319
2TZ 010 698-101	1.259
2TZ 010 698-141	1.260
2TZ 010 915-091	1.18
2TZ 010 915-101	1.18
2TZ 010 971-061	1.278
2TZ 011 528-031	1.333-1.334
2TZ 011 528-041	1.333-1.334
2TZ 011 662-031	1.204
2TZ 011 662-041	1.204
2TZ 011 882-071	1.293
2TZ 011 882-081	1.293
2TZ 011 890-071	1.293
2TZ 011 890-081	1.293
2TZ 011 978-111	1.280
2TZ 011 978-121	1.280
2TZ 354 822-031	1.88
2TZ 354 822-041	1.88
2TZ 354 823-031	1.88
2TZ 354 823-041	1.88
2VA...	
2VA 004 887-031	2.16, 2.19, 2.21-2.22, 3.69, 3.74-3.75
2VA 005 553-111	1.64
2VA 005 553-121	1.64
2VA 009 246-091	1.259
2VA 009 246-101	1.259
2VA 009 246-131	1.259
2VA 009 246-141	1.259
2VA 009 426-111	1.74
2VA 009 426-121	1.74
2VA 009 686-091	1.17
2VA 009 686-101	1.17
2VA 010 085-091	1.17
2VA 010 085-101	1.17
2VA 010 110-051	2.23-2.24, 2.26
2VA 010 110-061	2.23-2.24, 2.26

Bestell-Nr.	Seiten
2VA...	
2VA 010 914-091	1.18
2VA 010 914-101	1.18
2VA 010 938-031	1.216
2VA 010 938-041	1.216
2VA 011 527-031	1.333
2VA 011 527-041	1.333
2VA 354 542-011	1.28, 1.30
2VA 354 542-021	1.28, 1.30
2VA 354 666-011	1.117
2VA 354 666-021	1.117
2VA 354 673-011	1.192
2VA 354 673-021	1.192
2VA 354 675-011	1.88
2VA 354 675-021	1.88
2VA 354 995-031	1.104
2VA 354 995-041	1.104
2VA 354 995-111	1.104
2VA 354 995-121	1.104
2VA 354 995-151	1.105
2VA 354 995-161	1.105
2VA 964 957-011	1.308
2VA 964 957-021	1.308
2VA 965 303-071	1.301
2VA 965 303-801	1.299
2VA 965 303-811	1.299, 1.301
2VA 965 303-821	1.299, 1.301
2VA 965 454-111	1.216
2VB...	
2VB 004 887-011	2.16, 2.19, 2.21-2.22, 3.69, 3.74-3.75
2VD...	
2VD 005 300-551	3.99, 3.107
2VD 005 300-581	3.99, 3.107
2VD 007 500-091	3.108
2VD 007 500-111	3.108
2VD 007 500-201	3.108
2VD 007 500-221	3.108
2VD 007 500-411	3.68, 3.73, 3.75-3.76, 3.78, 3.81, 3.96
2VD 008 204-051	3.40, 3.46-3.47, 3.58, 3.112
2VD 008 204-071	3.40, 3.46-3.47, 3.58, 3.112
2VD 008 204-091	2.15, 3.75
2VD 008 204-111	2.11
2VD 008 204-131	2.29
2VD 008 204-141	3.112
2VD 008 204-151	3.112
2VD 008 204-171	3.17-3.18
2VD 008 204-191	3.21-3.22
2VD 008 204-231	3.110
2VD 008 204-251	3.07, 3.14-3.15, 3.17, 3.19, 3.62
2VD 008 205-011	3.113-3.114
2VD 008 205-021	3.113-3.114
2VD 008 205-041	3.119, 3.123-3.124
2VD 008 205-051	3.119, 3.123-3.124
2VD 011 511-231	3.05, 3.08, 3.12, 3.16
2VD 012 381-011	3.42, 3.44, 3.67
2VD 012 381-211	3.06, 3.10, 3.13
2VD 012 381-251	3.06, 3.10, 3.13
2VD 012 381-311	3.08, 3.11, 3.15
2VD 012 381-351	3.08, 3.11, 3.15
2VP...	
2VP 003 567-111	3.49
2VP 003 567-121	3.49
2VP 004 686-141	1.161
2VP 004 887-021	2.16, 2.19, 2.21-2.22, 3.69, 3.74-3.75
2VP 007 240-091	1.68
2VP 007 240-101	1.68
2VP 007 500-421	3.68, 3.73, 3.75-3.76, 3.78, 3.81, 3.96
2VP 007 500-521	3.68, 3.73, 3.75-3.76, 3.78, 3.81, 3.96
2VP 008 031-051	1.127
2VP 008 031-061	1.127
2VP 008 048-051	1.125
2VP 008 048-061	1.125
2VP 008 101-031	1.209
2VP 008 101-041	1.209
2VP 008 204-041	3.40, 3.46-3.47, 3.58, 3.112
2VP 008 204-061	3.40, 3.46-3.47, 3.58, 3.112
2VP 008 204-081	2.15, 3.75
2VP 008 204-101	2.11
2VP 008 204-121	2.29
2VP 008 204-181	3.21-3.22
2VP 008 204-221	3.110
2VP 008 204-241	3.07, 3.14-3.15, 3.17, 3.19, 3.62
2VP 008 205-031	3.119, 3.123-3.124
2VP 008 272-211	1.69
2VP 008 272-221	1.69
2VP 008 272-231	1.69
2VP 008 272-241	1.69
2VP 008 272-821	1.68
2VP 008 272-861	1.69
2VP 008 326-051	1.129
2VP 008 326-061	1.129
2VP 008 406-031	1.156
2VP 008 406-041	1.156
2VP 008 427-091	1.156
2VP 008 427-101	1.156

Bestell-Nr.	Seiten
2VP...	
2VP 008 468-051	1.24
2VP 008 468-061	1.24
2VP 008 679-111	1.73
2VP 008 679-121	1.73
2VP 008 736-111	1.209
2VP 008 736-121	1.209
2VP 008 759-051	1.317
2VP 008 759-061	1.317
2VP 008 863-801	1.171
2VP 009 425-111	1.74
2VP 009 425-121	1.74
2VP 009 615-091	1.51
2VP 009 615-101	1.51
2VP 010 756-191	1.51
2VP 010 756-201	1.51
2VP 010 756-211	1.51
2VP 010 756-221	1.51
2VP 011 511-241	3.05, 3.08, 3.12, 3.16
2VP 011 511-281	3.05, 3.08, 3.12, 3.16
2VP 012 381-021	3.42, 3.44, 3.67
2VP 012 381-061	3.42, 3.44, 3.67
2VP 012 381-221	3.06, 3.10, 3.13
2VP 012 381-241	3.06, 3.10, 3.13
2VP 012 381-261	3.06, 3.10, 3.13
2VP 012 381-281	3.06, 3.10, 3.13
2VP 012 381-321	3.08, 3.11, 3.15
2VP 012 381-341	3.08, 3.11, 3.15
2VP 012 381-361	3.08, 3.11, 3.15
2VP 012 381-381	3.08, 3.11, 3.15
2VP 238 023-151	1.121
2VP 238 023-161	1.121
2VP 354 030-011	1.82
2VP 354 030-021	1.82
2VP 354 030-031	1.83
2VP 354 030-041	1.83
2VP 354 034-011	1.90, 1.92, 2.04-2.05
2VP 354 034-021	1.90, 1.92, 2.04-2.05
2VP 354 037-011	2.06
2VP 354 037-021	2.06
2VP 354 038-011	1.191
2VP 354 038-021	1.191
2VP 354 039-011	1.192
2VP 354 039-021	1.192
2VP 354 042-011	1.256
2VP 354 042-021	1.256
2VP 354 043-011	1.255
2VP 354 043-021	1.255
2VP 354 677-011	1.192
2VP 354 677-021	1.192
2VP 354 802-011	1.243
2VP 354 802-021	1.243
2VP 354 805-011	1.94
2VP 354 805-021	1.94
2VP 354 814-011	1.118
2VP 354 814-021	1.118
2VP 354 818-011	1.242
2VP 354 818-021	1.242
2VP 354 818-031	1.242
2VP 354 818-041	1.242
2VP 354 828-051	1.104
2VP 354 828-061	1.104
2VP 354 828-071	1.104
2VP 354 828-081	1.104
2VP 354 988-011	1.84
2VP 354 988-021	1.84
2VP 354 995-051	1.103
2VP 354 995-061	1.103
2VP 354 995-071	1.103
2VP 354 995-081	1.103
2VP 354 999-011	1.256
2VP 354 999-021	1.256
2VP 354 999-031	1.256
2VP 354 999-041	1.256
2VP 962 165-171	1.222
2VP 962 165-201	1.222
2VP 964 087-891	1.297
2VP 964 892-011	1.209
2VP 964 892-021	1.209
2VP 965 037-051	1.15
2VP 965 037-061	1.15
2VP 965 303-081	1.301
2VP 965 454-121	1.216
2VP 982 006-011	1.210
2VP 982 006-021	1.210
2XA...	
2XA 008 221-021	1.171
2XS...	
2XS 004 237-291	2.23, 3.98, 3.106
2XS 004 237-301	2.23, 3.98, 3.106
2XS 004 237-311	2.23
2XS 004 237-321	2.23
2XS 005 020-041	3.40, 3.42, 3.52, 3.56, 3.59
2XX...	
2XX 009 277-031	1.334
2XX 009 277-041	1.334
2XX 010 344-101	1.316
2XX 010 344-201	1.316
2XX 354 033-021	1.84
2ZR...	
2ZR 003 236-051	3.31, 3.83-3.85, 3.89, 3.92-3.93, 3.97, 3.99, 3.104
2ZR 003 236-311	3.20, 3.79, 3.93
2ZR 008 221-051	1.171
2ZR 009 247-101	1.259
2ZR 009 247-141	1.259
2ZR 009 774-121	1.83, 1.193, 1.195

Bestell-Nr.	Seiten
2ZR...	
2ZR 010 939-031	1.216
2ZR 010 939-041	1.216
2ZR 011 141-081	1.230
2ZR 354 041-021	1.272
2ZR 354 052-021	1.84
2ZR 354 063-021	1.96
2ZR 354 069-021	1.100
2ZR 964 958-021	1.308
2ZR 983 170-021	1.284
4DW...	
4DW 009 492-011	3.06, 3.08, 3.10-3.11, 3.13, 3.15, 3.42, 3.44, 3.67
5DC...	
5DC 009 060-011	1.136-1.137
5DC 009 060-211	1.139-1.140, 1.142
5DD...	
5DD 008 319-501	1.10, 1.23, 1.27, 1.30, 1.35, 1.47, 1.49, 1.70, 1.72, 1.81, 1.95, 1.106, 1.130, 1.132-1.133, 1.135, 1.137, 1.147-1.153, 1.155, 1.164-1.165, 1.170, 1.172, 1.188, 1.190, 1.202-1.204, 1.206, 1.211-1.212, 1.247, 3.106, 3.118, 3.122
5DF...	
5DF 009 244-007	1.127, 1.129, 1.138, 1.151, 1.153-1.154
5DS...	
5DS 009 602-001	3.06, 3.08, 3.10-3.11, 3.13, 3.15, 3.42, 3.44, 3.67
5DV...	
5DV 007 760-011	1.288-1.289
5DV 007 760-651	1.65-1.66, 1.127, 1.185-1.186, 1.297-1.298
5DV 007 810-171	3.106
5DV 008 290-004	1.25-1.30, 1.34-1.35, 1.46, 1.49, 1.70, 1.72, 1.79-1.81, 1.95, 1.106, 1.130, 1.135, 1.137, 1.147-1.153, 1.155, 1.164-1.165, 1.170-1.172, 1.187-1.190, 1.201-1.205, 1.211-1.212, 1.246-1.247
5DV 008 856-001	3.72-3.73, 3.118, 3.122
5DV 009 000-001	1.48, 1.71-1.73, 1.80-1.81, 1.85-1.86, 1.90, 1.108-1.109, 1.114, 1.118, 1.120-1.121, 1.146, 1.193-1.194, 1.199, 1.205-1.206, 1.212, 1.248, 1.273-1.274, 1.276-1.278, 1.281, 1.309, 1.313, 2.12-2.13
5DV 009 610-001	1.48, 1.157, 1.165-1.166, 1.240, 2.17
5DV 009 610-401	1.115, 2.14
5DV 009 720-001	1.175-1.176, 1.180
5DV 009 932-001	1.181, 1.195
5DV 009 935-031	1.07, 1.11, 1.16, 1.20, 1.31-1.32, 1.34, 1.36, 1.38, 1.218, 1.241, 1.248-1.249, 1.254, 1.257-1.258, 1.279, 1.282, 1.284, 1.306, 1.308, 1.310-1.311, 1.314-1.315, 1.318, 1.326, 2.32
6NH...	
6NH 006 393-087	2.03
6NM...	
6NM 004 375-687	1.196
6NM 007 282-211	1.21, 1.36-1.38, 1.40, 1.42, 1.263, 1.286-1.288, 1.320, 1.324, 2.31
6NM 007 282-631	1.288-1.289
6NM 007 282-641	1.185-1.186
6NM 007 282-651	1.329-1.332
6NM 007 282-661	1.89
6NM 007 878-041	1.08, 1.14-1.15, 1.39, 1.219-1.223, 1.225, 1.228, 1.246, 1.252, 1.263, 1.267-1.268, 1.286, 1.289, 1.297-1.298
6NM 007 878-351	1.82, 1.169-1.170
6NM...	
6NM 007 878-501	1.163-1.165, 1.167, 1.199-1.205, 1.207-1.212, 1.214-1.217, 2.03-2.04, 2.23-2.27
6NM 007 878-521	1.23-1.24, 1.231
6NM 007 878-531	1.09-1.10, 1.22-1.23, 1.34, 1.237-1.238
6NM 007 878-541	1.09-1.10, 1.228, 1.230, 1.285, 1.319
6NM 007 878-551	1.330-1.332
6NM 007 878-561	1.201, 1.203-1.205, 1.208-1.209, 1.211-1.212, 1.214-1.215, 1.217, 2.27
6NM 008 299-501	3.82, 3.95
6NM 008 830-601	1.10-1.11, 1.26-1.27, 1.29-1.30, 1.152, 1.171-1.172, 1.179-1.180, 1.187-1.189, 1.195, 1.233-1.234, 1.243-1.244, 1.247-1.248, 1.270-1.274, 1.276-1.278, 1.281, 1.283, 1.300, 1.309, 1.313, 2.12, 2.27-2.28
6NM 008 830-701	1.31-1.32, 1.174-1.176, 1.258, 1.301-1.303, 1.314-1.315
6NM 010 553-601	1.12-1.13, 1.180-1.181, 1.195-1.196, 1.230-1.231, 1.237, 1.251-1.252, 1.279, 1.302-1.303, 1.310, 2.13-2.14, 2.28
8GA...	
8GA 002 073-121	1.192
8GH...	
8GH 008 356-121	1.240
8JD...	
8JD 156 150-807	1.215, 3.115-3.116, 3.125
8KA...	
8KA 146 152-001	1.263-1.264, 1.320
8KA 152 601-001	1.200, 1.214
8KA 155 372-001	3.112-3.113
8KA 165 959-001	1.272, 1.317
8KA 211 923-002	3.05-3.06, 3.08, 3.10-3.13, 3.15-3.16
8KB...	
8KB 178 139-002	1.272, 1.317
8RA...	
8RA 003 326-011	3.99, 3.107
8RA 003 326-041	3.108
8RA 004 412-041	1.270, 1.297
8RA 008 405-001	1.171
8XU...	
8XU 006 946-031	1.287
8XU 006 946-041	1.287
8XU 144 427-001	1.266, 1.321
8XU 144 428-001	1.266, 1.321
8XU 144 429-001	1.266, 1.321
8XU 144 430-001	1.266, 1.321
8XU 964 981-001	1.308
9AB...	
9AB 165 229-031	3.70-3.72
9AB 165 230-031	3.70-3.72
9AH...	
9AH 127 703-051	1.158
9AH 127 704-051	1.158
9AH 130 137-021	1.160
9AH 130 138-021	1.160
9AH 131 741-011	1.63-1.64, 1.78-1.79
9AH 138 299-021	1.160
9AH 138 300-021	1.160
9AH 144 231-031	1.132
9AH 144 232-031	1.132
9AH 144 815-021	1.131
9AH 144 816-021	1.131
9AH 146 735-041	1.132
9AH 146 736-041	1.132
9AH 157 659-007	3.79, 3.82, 3.114-3.115, 3.124
9AH 165 968-001	3.95
9AH 169 580-011	3.95
9AH 254 228-012	3.81
9BG...	
9BG 101 230-001	3.29
9BG...	
9BG 121 587-031	2.09, 2.16, 2.23, 3.32, 3.38, 3.42, 3.50, 3.52, 3.55, 3.58, 3.63, 3.86, 3.89-3.90, 3.92, 3.114
9BG 130 945-001	3.45, 3.50, 3.52, 3.55, 3.68
9BG 130 946-001	3.45, 3.50, 3.52, 3.55, 3.68
9BG 135 927-011	1.64, 1.78
9BG 135 928-011	1.64, 1.78
9BG 135 941-011	1.54
9BG 135 942-011	1.54
9BG 147 497-002	3.07, 3.11, 3.14, 3.19
9BG 147 498-002	3.07, 3.11, 3.14, 3.19
9DE...	
9DE 116 065-001	2.07, 2.18, 3.85
9DE 116 732-001	3.100, 3.105
9DE 116 733-001	3.100, 3.105
9DE 118 792-001	3.100, 3.105
9DE 118 793-001	3.100, 3.105
9DE 119 443-001	3.95
9DE 119 445-001	3.95
9DE 122 494-001	3.94
9DE 129 974-021	1.131, 1.160
9DE 129 975-021	1.131, 1.160
9DE 132 750-015	3.31-3.32, 3.37, 3.48, 3.51, 3.53
9DE 145 675-011	3.112-3.113
9DE 145 676-011	3.112-3.113
9DF...	
9DF 117 504-007	3.105
9DR...	
9DR 082 351-021	1.322
9DR 091 085-001	3.94
9DR 136 958-021	1.54, 1.64, 1.78-1.79
9DR 166 634-001	1.71
9DS...	
9DS 122 409-011	1.324, 2.30
9DW...	
9DW 171 689-011	1.75
9DW 171 689-021	1.75
9DW 177 229-001	1.75, 1.77
9DW 177 231-011	1.77
9DW 177 231-021	1.77
9DW 181 697-001	1.52
9DW 191 482-001	1.75-1.76
9DW 192 104-011	1.76-1.77
9DW 192 104-021	1.76-1.77
9DX...	
9DX 119 545-011	3.31, 3.80, 3.83-3.84, 3.87, 3.89, 3.91, 3.93, 3.99, 3.103
9DX 119 545-051	3.83-3.85, 3.89, 3.92-3.93, 3.97, 3.99, 3.104
9DX 153 746-011	1.45, 1.50, 1.65-1.67, 1.78
9DX 159 419-001	1.46, 1.70-1.71, 1.79-1.80
9EL...	
9EL 007 720-821	1.270
9EL 007 720-851	1.270
9EL 101 899-001	2.08, 3.85
9EL 101 900-001	2.08, 3.85
9EL 107 368-001	2.08, 2.19, 2.21, 3.86
9EL 109 139-001	3.25, 3.27, 3.29, 3.96, 3.102
9EL 111 647-001	2.08, 2.19, 2.21, 3.86
9EL 112 763-001	1.145-1.147, 1.197-1.199, 2.09, 3.86
9EL 113 065-001	1.323, 2.29-2.30
9EL 115 830-001	3.101
9EL 116 380-035	3.89
9EL 116 380-045	3.90
9EL 116 607-005	3.104
9EL 116 771-031	1.253, 1.261-1.262, 1.282, 1.294
9EL 116 907-001	3.23-3.24, 3.27-3.28
9EL 119 097-021	3.116
9EL 119 098-021	3.116
9EL 119 543-082	3.21
9EL 119 544-001	3.20, 3.31, 3.79-3.80, 3.83-3.84, 3.87, 3.89, 3.91-3.93, 3.99, 3.103
9EL 119 544-021	3.84, 3.87-3.92
9EL 119 544-111	3.20, 3.31, 3.79, 3.83-3.85, 3.89, 3.92-3.93, 3.97, 3.99, 3.104
9EL 119 874-001	2.08, 3.86
9EL 122 149-011	1.324, 2.30
9EL 122 150-011	1.324, 2.30
9EL 122 689-021	2.29, 2.32, 3.45, 3.49-3.50, 3.52, 3.55, 3.68
9EL 122 689-051	2.29, 2.32, 3.45, 3.50, 3.52, 3.55, 3.68
9EL...	
9EL 126 339-021	1.42, 1.44
9EL 128 922-011	3.88, 3.91
9EL 129 614-011	1.160-1.161
9EL 129 615-011	1.160-1.161
9EL 129 762-001	1.161
9EL 129 762-031	1.131, 1.161
9EL 129 763-001	1.161
9EL 129 763-021	1.131, 1.161
9EL 131 420-001	2.16, 2.19, 2.21-2.22, 3.69, 3.74-3.75
9EL 131 420-011	2.16, 2.19, 2.21-2.22, 3.69, 3.74-3.75
9EL 132 215-011	3.40, 3.42, 3.52, 3.56, 3.59
9EL 133 719-011	1.287
9EL 133 720-011	1.287
9EL 134 296-041	3.68, 3.73, 3.75-3.76, 3.78, 3.81, 3.96, 3.99, 3.107-3.108
9EL 134 296-051	3.68, 3.73, 3.75-3.76, 3.78, 3.81, 3.96, 3.99, 3.107-3.108
9EL 134 301-001	3.68, 3.73, 3.75-3.76, 3.78, 3.81, 3.96, 3.99, 3.107-3.108
9EL 134 301-011	3.99, 3.107-3.108
9EL 135 007-001	1.39
9EL 135 008-001	1.39
9EL 135 548-001	3.117, 3.120-3.121, 3.124
9EL 136 401-011	1.325, 2.31
9EL 136 402-011	1.325, 2.31
9EL 137 241-001	3.16-3.17, 3.101, 3.106
9EL 138 567-031	1.43
9EL 138 567-061	1.22, 1.43-1.44
9EL 138 568-031	1.43
9EL 138 568-061	1.22, 1.43-1.44
9EL 139 137-051	1.267
9EL 139 138-051	1.267
9EL 140 063-021	1.22, 1.44
9EL 140 064-021	1.22, 1.44
9EL 140 347-021	1.41
9EL 140 348-021	1.41
9EL 140 413-031	1.321
9EL 141 605-011	1.41
9EL 141 606-011	1.41
9EL 141 702-001	1.262, 1.282
9EL 142 459-011	1.287
9EL 142 460-011	1.287
9EL 142 723-011	1.335
9EL 142 724-011	1.335
9EL 142 825-021	1.267
9EL 142 825-031	1.267
9EL 142 826-021	1.267
9EL 142 826-031	1.267
9EL 143 579-021	1.186
9EL 143 580-021	1.186
9EL 144 425-001	1.265, 1.320
9EL 144 425-011	1.266, 1.321
9EL 144 426-001	1.265, 1.320
9EL 144 426-011	1.266, 1.321
9EL 144 431-001	1.266, 1.321
9EL 144 431-801	1.266, 1.321
9EL 145 103-011	3.112-3.113
9EL 145 104-011	3.112-3.113
9EL 145 833-021	1.21
9EL 145 834-021	1.21
9EL 145 997-021	1.22
9EL 145 998-021	1.22
9EL 146 293-031	1.68
9EL 146 294-031	1.68
9EL 146 371-001	1.325, 2.31
9EL 146 372-001	1.325, 2.31
9EL 146 373-001	1.325, 2.32
9EL 146 491-001	3.23
9EL 146 525-021	1.123
9EL 146 525-041	1.123
9EL 146 526-021	1.123
9EL 146 526-041	1.123
9EL 146 838-001	3.68, 3.73, 3.75-3.76, 3.78, 3.81, 3.96, 3.108
9EL 147 073-001	1.107, 1.217, 1.220, 1.222, 1.225, 1.228, 1.254, 1.266, 1.287, 1.296, 1.307, 1.321
9EL 147 073-801	1.107, 1.217, 1.220, 1.222, 1.228, 1.266, 1.288, 1.296, 1.307, 1.321
9EL 147 605-021	1.128
9EL 147 606-021	1.128
9EL 147 723-071	1.329, 1.331-1.332
9EL 147 724-071	1.329, 1.331-1.332
9EL 147 747-001	3.25, 3.28, 3.30-3.31, 3.38, 3.83, 3.90, 3.98, 3.103
9EL 147 845-021	1.128
9EL 147 846-021	1.128
9EL 148 141-021	1.24
9EL 148 142-021	1.24
9EL 148 179-021	1.269
9EL 148 179-031	1.269
9EL 148 180-021	1.269
9EL 148 180-031	1.269
9EL 148 180-101	1.270
9EL 149 957-121	1.331

Bestellnummern-Übersicht

Bestell-Nr.	Seiten
9EL...	
9EL 149 958-121	1.331
9EL 151 875-021	1.269
9EL 151 876-021	1.269
9EL 152 051-011	1.186
9EL 152 884-001	3.113-3.114, 3.119, 3.123-3.124
9EL 152 889-001	2.29, 3.07, 3.14-3.15, 3.17-3.19, 3.21-3.22, 3.40, 3.46-3.47, 3.58, 3.62, 3.110, 3.112
9EL 152 891-001	2.11, 2.15, 3.75
9EL 153 923-021	1.15
9EL 153 924-021	1.15
9EL 160 467-011	1.173
9EL 160 468-011	1.173
9EL 161 421-011	1.173
9EL 161 422-011	1.173
9EL 162 633-031	1.334
9EL 162 634-041	1.334
9EL 171 556-011	1.97
9EL 171 556-021	1.97
9EL 171 558-011	1.110
9EL 171 558-021	1.110
9EL 171 558-031	1.110
9EL 171 558-041	1.110
9EL 171 558-051	1.110
9EL 171 558-061	1.110
9EL 171 968-011	2.06
9EL 171 968-021	2.06
9EL 171 974-011	1.232
9EL 171 974-021	1.232
9EL 171 975-011	1.233
9EL 171 975-021	1.233
9EL 171 976-011	1.232
9EL 171 976-021	1.232
9EL 171 977-011	1.232
9EL 171 977-021	1.232
9EL 173 524-051	1.77
9EL 173 524-061	1.77
9EL 176 380-051	1.182
9EL 176 380-061	1.182
9EL 176 380-091	1.182
9EL 176 380-101	1.182
9EL 176 574-011	1.112
9EL 176 574-021	1.112
9EL 176 575-011	1.112
9EL 176 575-021	1.112
9EL 176 576-011	1.112
9EL 176 576-021	1.112
9EL 176 577-011	1.112
9EL 176 577-021	1.112
9EL 176 578-011	1.112
9EL 176 578-021	1.112
9EL 194 229-001	3.05, 3.08, 3.12, 3.16
9EL 208 551-001	3.06, 3.08, 3.10-3.11, 3.13, 3.15
9EL 208 551-011	3.42, 3.44, 3.67
9EL 246 151-021	1.236, 1.254
9EL 246 152-021	1.236, 1.254
9EL 246 175-011	1.238
9EL 246 176-011	1.238
9EL 246 201-011	1.236-1.237
9EL 246 202-011	1.236-1.237
9EL 270 107-011	1.08, 1.10, 1.14, 1.24-1.25, 1.34, 1.39
9EL 270 197-011	2.29
9EL 270 198-011	2.29
9EL 341 325-311	1.331
9EL 341 325-321	1.331
9EL 354 050-011	1.83
9EL 354 050-021	1.83
9EL 354 054-011	1.92
9EL 354 054-021	1.92
9EL 354 055-011	1.92
9EL 354 055-021	1.92
9EL 354 057-011	1.96
9EL 354 057-021	1.96
9EL 354 058-001	1.96, 1.110
9EL 354 059-011	1.95
9EL 354 059-021	1.95
9EL 354 060-011	1.96
9EL 354 060-021	1.96
9EL 354 061-011	1.96
9EL 354 061-021	1.96
9EL 354 064-011	1.101
9EL 354 064-021	1.101
9EL 354 066-011	1.101
9EL 354 066-021	1.101
9EL 354 067-011	1.100
9EL 354 067-021	1.100
9EL 354 070-011	1.107
9EL 354 070-021	1.107
9EL 354 071-011	1.110
9EL 354 071-021	1.110
9EL 354 072-011	2.04
9EL 354 072-021	2.04
9EL 354 073-011	1.173
9EL 354 073-021	1.173
9EL 354 074-011	1.238
9EL 354 074-021	1.238
9EL 354 075-011	1.238
9EL 354 075-021	1.238
9EL 354 076-011	1.241
9EL 354 076-021	1.241
9EL 354 077-011	1.246
9EL 354 077-021	1.246
9EL 354 078-011	1.247
9EL 354 078-021	1.247
9EL 354 079-011	1.247
9EL 354 079-021	1.247
9EL 354 080-011	1.219
9EL 354 080-021	1.219
9EL 354 081-021	1.219

Bestell-Nr.	Seiten
9EL...	
9EL 354 082-011	1.219
9EL 354 258-031	1.235
9EL 354 258-041	1.235
9EL 354 667-011	1.94
9EL 354 667-021	1.94
9EL 354 668-011	1.182
9EL 354 668-021	1.182
9EL 354 670-011	1.241
9EL 354 670-021	1.241
9EL 354 672-011	1.250
9EL 354 672-021	1.250
9EL 354 678-011	1.101
9EL 354 678-021	1.101
9EL 354 678-051	1.102
9EL 354 678-061	1.102
9EL 354 679-011	1.100
9EL 354 679-021	1.100
9EL 354 989-011	1.84
9EL 354 989-021	1.84
9EL 354 997-011	1.113
9EL 354 997-021	1.113
9EL 354 997-031	1.112
9EL 354 997-041	1.112
9EL 354 997-051	1.113
9EL 354 997-061	1.113
9EL 354 997-071	1.113
9EL 354 997-081	1.113
9EL 354 997-091	1.113
9EL 354 997-101	1.113
9EL 354 998-011	1.176
9EL 354 998-021	1.176
9EL 354 998-031	1.176
9EL 354 998-041	1.176
9EL 907 325-001	1.217
9EL 907 326-001	1.217
9EL 962 541-051	1.296
9EL 962 541-071	1.296-1.297
9EL 962 542-041	1.296
9EL 962 542-061	1.296-1.297
9EL 962 584-101	1.307
9EL 962 585-041	1.307
9EL 962 585-051	1.107
9EL 962 586-041	1.307
9EL 962 586-051	1.107
9EL 962 839-021	1.296
9EL 962 839-031	1.295
9EL 962 840-021	1.296
9EL 962 840-031	1.295
9EL 963 111-011	1.09
9EL 963 112-011	1.09
9EL 963 669-081	1.253
9EL 963 670-081	1.253
9EL 963 701-011	1.229
9EL 963 702-011	1.229
9EL 964 005-021	1.298
9EL 964 006-021	1.298
9EL 964 023-011	1.223
9EL 964 024-011	1.223
9EL 964 115-111	1.298
9EL 964 116-111	1.298
9EL 964 479-011	1.108
9EL 964 480-011	1.108
9EL 964 483-011	1.107
9EL 964 484-011	1.107
9EL 964 501-011	1.217, 1.307
9EL 964 502-011	1.217, 1.307
9EL 964 541-021	1.307
9EL 964 542-021	1.307
9EL 964 599-001	1.229
9EL 964 949-001	1.221
9EL 964 950-001	1.221
9EL 964 951-001	1.221
9EL 964 952-001	1.221
9EL 982 000-051	1.226
9EL 982 000-061	1.226
9EL 982 001-091	1.226
9EL 982 001-101	1.226
9EM...	
9EM 137 819-021	1.91
9ES...	
9ES 071 899-021	3.94
9ES 082 415-001	3.94-3.95
9ES 112 293-001	3.95
9ES 113 916-001	3.100, 3.105
9ES 113 917-001	3.100, 3.105
9ES 116 061-005	2.07, 2.18, 3.85
9ES 116 062-005	2.07, 2.18, 3.85
9ES 117 096-001	1.159
9ES 117 097-001	1.159
9ES 120 721-001	2.07, 2.18, 2.20, 3.83, 3.85
9ES 120 743-001	3.24, 3.26, 3.30-3.32, 3.37, 3.48, 3.51, 3.53
9ES 126 471-001	2.22, 3.97
9ES 126 472-001	2.22, 3.97
9ES 127 153-001	1.159
9ES 127 154-001	1.159
9ES 132 891-001	1.39
9ES 132 892-001	1.39
9ES 133 466-001	1.286
9ES 133 467-001	1.286
9ES 133 513-001	3.18
9ES 136 143-001	1.37, 1.41
9ES 136 144-001	1.37, 1.41
9ES 137 169-031	1.42
9ES 137 170-001	1.42
9ES 137 170-031	1.42
9ES 138 835-031	1.37-1.38, 1.40
9ES 138 836-031	1.37-1.38, 1.40
9ES 140 721-005	3.16

Bestell-Nr.	Seiten
9ES...	
9ES 140 722-005	3.16
9ES 141 180-001	1.40
9ES 143 409-001	1.55
9ES 143 410-001	1.55
9ES 143 775-001	2.09
9ES 143 776-001	2.09
9ES 144 433-021	3.112-3.113
9ES 144 434-021	3.112-3.113
9ES 145 251-005	1.55
9ES 145 599-001	1.21
9ES 145 600-001	1.21
9ES 147 313-001	3.16-3.17
9ES 147 314-001	3.16-3.17
9ES 147 315-005	3.18
9ES 147 316-005	3.18
9ES 148 323-021	2.15
9ES 148 324-021	2.15
9ES 148 749-001	1.65
9ES 148 750-001	1.65
9ES 150 869-001	1.90-1.91, 1.121
9ES 150 870-001	1.90-1.91, 1.121
9ES 152 179-001	1.67
9ES 152 179-801	1.67
9ES 152 180-001	1.67
9ES 170 064-011	3.70-3.72
9ES 170 064-021	3.70-3.72
9ES 246 051-001	1.236, 1.253
9ES 246 052-001	1.236, 1.253
9ES 247 753-001	3.77
9ES 247 754-001	3.77
9ES 354 984-051	3.33-3.36, 3.39, 3.41, 3.43, 3.60, 3.64, 3.66
9ES 354 984-061	3.33-3.36, 3.39, 3.41, 3.43, 3.60, 3.64, 3.66
9ES 354 987-091	3.63, 3.65
9ES 354 987-101	3.63, 3.65
9EV...	
9EV 113 436-005	3.100, 3.105
9FF...	
9FF 085 642-001	1.159, 3.94-3.95
9FF 126 444-001	1.144-1.146, 1.196-1.198, 1.253, 1.261-1.262, 1.323-1.324, 2.28, 2.30, 3.44, 3.67, 3.94
9FF 247 322-001	1.270-1.273, 1.283
9FH...	
9FH 093 887-001	1.322
9FH 112 497-001	3.95
9FH 113 447-011	2.07, 2.18, 2.20, 2.22, 3.83, 3.85, 3.97
9FT...	
9FT 117 109-007	3.23-3.24, 3.27-3.28
9FT 168 372-011	1.182
9FT 168 372-021	1.182
9GD...	
9GD 052 710-021	3.95
9GD 087 883-355	3.25, 3.28, 3.30-3.31, 3.38, 3.83, 3.90, 3.98, 3.103
9GD 113 431-005	3.100, 3.105
9GD 128 553-007	3.89
9GD 143 248-001	1.55
9GD 182 823-001	1.52
9GH...	
9GH 116 966-011	1.144-1.146, 1.196-1.198, 1.253, 1.261-1.262, 1.323-1.324, 2.28, 2.30, 3.44, 3.67, 3.94
9GH 118 017-021	3.09
9GH 126 647-011	1.90
9GH 156 191-001	1.203, 3.77
9GP...	
9GP 003 995-801	3.45, 3.49-3.50, 3.52, 3.55, 3.68
9GT...	
9GT 005 166-001	3.29
9GT 074 132-001	3.25, 3.27, 3.29, 3.49, 3.96, 3.102, 3.108
9GT 104 802-001	3.09
9GT 141 941-001	2.16, 2.19, 2.21-2.22, 3.69, 3.74-3.75
9HB...	
9HB 006 948-031	1.287
9HB 006 948-041	1.287
9HB 126 601-001	3.45, 3.50, 3.52, 3.55, 3.68
9HB 183 460-001	1.272
9HB 183 460-201	1.317
9HD...	
9HD 149 253-007	1.215, 3.115-3.116, 3.125

Bestell-Nr.	Seiten
9XD...	
9XD 247 755-001	3.77

Audi	HELLA
8K5 945 093 AA	2TZ 010 915-091
8K5 945 093 AC	2SD 010 917-091
8K5 945 093 D	2TZ 009 687-091
8K5 945 093 K	2TP 010 086-091
8K5 945 094 AA	2TZ 010 915-101
8K5 945 094 AC	2SD 010 917-101
8K5 945 094 D	2TZ 009 687-101
8K5 945 094 K	2TP 010 086-101
8K5 945 095 AA	2VA 010 914-091
8K5 945 095 AC	2SK 010 916-091
8K5 945 095 D	2VA 009 686-091
8K5 945 095 K	2VA 010 085-091
8K5 945 096 AA	2VA 010 914-101
8K5 945 096 AC	2SK 010 916-101
8K5 945 096 D	2VA 009 686-101
8K5 945 096 K	2VA 010 085-101
8L0 941 003 AD	1EL 008 307-011
8L0 941 003 AF	1EL 008 306-031
8L0 941 003 AK	1EL 008 307-011
8L0 941 003 K	1EL 008 306-031
8L0 941 004 AD	1EL 008 307-021
8L0 941 004 AF	1EL 008 306-041
8L0 941 004 AK	1EL 008 307-021
8L0 941 004 K	1EL 008 306-041
8L0 941 029	1AF 963 030-291
8L0 941 029 A	1EF 963 030-271
8L0 941 030	1AF 963 030-301
8L0 941 030 A	1EF 963 030-281
8L0 941 295 A	6NM 007 878-541
8L0 941 295 B	6NM 007 878-541
8L0 953 049	9EL 963 111-011
8L0 953 050	9EL 963 112-011
8P0 941 003 AJ	1EJ 009 648-011
8P0 941 003 AM	1EL 009 648-391
8P0 941 003 BB	1EJ 009 648-011
8P0 941 004 AJ	1EJ 009 648-021
8P0 941 004 AM	1EL 009 648-401
8P0 941 004 BB	1EJ 009 648-021
8P0 941 029 AM	1EL 009 648-391

Ahlmann	HELLA
4186323A	2JA 001 357-002
4188618A	2KA 001 386-231
4197005A	2KA 003 389-061
4198674A	8GA 002 073-121

Arteb	HELLA
8L0 941 003 AD	1EL 008 307-011
8L0 941 003 K	1EL 008 306-031
8L0 941 004 AD	1EL 008 307-021
8L0 941 004 K	1EL 008 306-041

Audi	HELLA
111 941 039	1A8 001 149-011
111 941 605 A	9GH 116 966-011
111 947 111 E	2JA 002 532-011
161 949 101	2BM 003 647-021
171 953 055 D	2BA 002 939-171
1G0 941 004 C	1EL 011 150-361
1G0 941 006	1EL 011 150-361
1G0 941 030 C	1EL 011 150-361
1H0 941 295 C	6NM 007 282-211
1H0 941 295 E	6NM 007 282-211
1J0 941 295 B	6NM 007 878-041
1J0 941 295 C	6NM 007 878-041
1K6 941 295	6NM 008 830-601
1Q0 945 095 AA	2SD 010 697-111
1Q0 945 096 AA	2SD 010 697-121
1U0 941 295	6NM 007 878-531
281 953 357	9EL 116 907-001
283 943 111 A	9BG 121 587-031
321 941 753 B	1A8 003 060-551
321 947 111 A	2JA 002 931-031
3B0 941 017 H	1AF 007 850-051
3B0 941 017 K	1AF 007 620-051
3B0 941 017 M	1EF 007 520-051
3B0 941 018 H	1AF 007 850-061
3B0 941 018 K	1AF 007 620-061
3B0 941 018 M	1EF 007 520-061
3B0 941 295 B	6NM 007 878-531
3B0 941 641	5DV 007 760-011
3G9 945 093 D	2TZ 011 890-071
3G9 945 094 E	2TZ 011 890-081
411 941 669	9FF 085 642-001
431 941 155	9FH 112 497-001
4A0 941 029 B	1EL 006 640-151
4A0 941 029 G	1EL 006 640-151
4A0 941 115 B	9ES 137 169-031
4A0 941 115 J	9ES 145 599-001
4A0 941 116 J	9ES 145 600-001
4A0 941 295	6NM 007 282-211
4A0 945 224 D	9EL 145 998-021
4A0 949 101	2BM 003 647-021
4A0 953 049 D	9EL 145 833-021
4A0 953 050 D	9EL 145 834-021
4A5 945 217	9EL 138 567-031
4A5 945 217 B	9EL 138 567-061
4A5 945 218	9EL 138 568-031
4B0 941 003 AA	1EL 007 823-051
4B0 941 003 BJ	1EL 008 472-011
4B0 941 004 BJ	1EL 008 472-021
4B0 941 029	1EL 007 821-091
4B0 941 029 D	1EL 007 821-091
4B0 941 029 K	1EL 007 821-091
4B0 941 029 M	1EL 007 823-051
4B0 941 029 N	1EL 007 821-091
4B0 941 029 N	1EL 008 309-071
4B0 941 029 Q	1EL 008 310-071
4B0 941 029 R	1EL 008 473-071
4B0 941 030	1EL 007 821-101
4B0 941 030 D	1EL 007 821-101
4B0 941 030 K	1EL 007 821-101
4B0 941 030 N	1EL 007 821-101
4B0 941 030 N	1EL 008 309-081
4B0 941 030 Q	1EL 008 310-081
4B0 941 030 R	1EL 008 473-081
4B0 941 295	6NM 007 878-531
4B0 941 295 A	6NM 007 878-531

Audi	HELLA
4B0 941 295 B	6NM 007 878-521
4B0 941 699 C	1N0 246 039-011
4B0 941 700 C	1N0 246 039-021
4B0 949 127	9EL 270 107-011
4B3 941 699	1NL 007 906-031
4B3 941 700	1NL 007 906-041
4B5 945 095	9EL 148 141-021
4B5 945 095 B	2VP 008 468-051
4B5 945 096	9EL 148 142-021
4B5 945 096 B	2VP 008 468-061
4B5 945 217	9EL 148 141-021
4B5 945 218	9EL 148 142-021
4E0 907 476	5DV 008 290-004
4E0 941 029 BP	1EL 009 236-611
4E0 941 029 BR	1ZS 009 236-531
4E0 941 029 CA	1ZS 009 236-531
4E0 941 029 P	1EL 008 540-551
4E0 941 029 R	1ZS 008 540-651
4E0 941 030 BP	1EL 009 236-621
4E0 941 030 BR	1ZS 009 236-541
4E0 941 030 CA	1ZS 009 236-541
4E0 941 030 P	1EL 008 540-561
4E0 941 030 R	1ZS 008 540-661
4E0 941 471	5DD 008 319-501
4E0 945 030 P	1EL 008 540-561
4F0 941 003 A	1EE 008 880-011
4F0 941 003 BH	1ZS 009 925-411
4F0 941 003 BJ	1EJ 009 925-011
4F0 941 003 BP	1EL 009 925-511
4F0 941 003 BT	1ZS 009 925-411
4F0 941 003 CP	1EL 009 925-511
4F0 941 003 DH	1ZS 009 925-411
4F0 941 004 A	1EE 008 880-021
4F0 941 004 BJ	1EJ 009 925-021
4F0 941 004 BP	1EL 009 925-521
4F0 941 004 BT	1ZS 009 925-421
4F0 941 004 CP	1EL 009 925-521
4F0 941 004 DH	1ZS 009 925-421
4F0 941 029 AF	1ZS 009 701-111
4F0 941 029 AK	1EL 008 881-411
4F0 941 029 BB	1ZS 009 701-111
4F0 941 029 BH	1ZS 009 925-411
4F0 941 029 BP	1EL 009 925-511
4F0 941 029 BT	1ZS 009 925-411
4F0 941 029 CP	1EL 009 925-511
4F0 941 029 CQ	1ZS 009 701-111
4F0 941 029 DH	1ZS 009 925-411
4F0 941 029 E	1EL 008 881-411
4F0 941 029 EA	1EL 008 881-411
4F0 941 029 EG	1ZS 009 701-111
4F0 941 029 EP	1EL 009 925-511
4F0 941 029 ES	1ZS 009 925-411
4F0 941 030 AF	1ZS 009 701-121
4F0 941 030 AK	1EL 008 881-421
4F0 941 030 BB	1ZS 009 701-121
4F0 941 030 BH	1ZS 009 925-421
4F0 941 030 BP	1EL 009 925-521
4F0 941 030 BT	1ZS 009 925-421
4F0 941 030 CP	1EL 009 925-521
4F0 941 030 CQ	1ZS 009 701-121
4F0 941 030 DH	1ZS 009 925-421
4F0 941 030 E	1EL 008 881-421
4F0 941 030 EA	1EL 008 881-421
4F0 941 030 EG	1ZS 009 701-121
4F0 941 030 EP	1EL 009 925-521
4F0 941 030 ES	1ZS 009 925-421
4F0 941 699	1N0 354 013-011
4F0 941 699 A	1NA 009 963-011
4F0 941 700	1N0 354 013-021
4F0 941 700 A	1NA 009 963-021
4F0 941 701	1N0 354 013-011
4F0 941 702	1N0 354 013-021
4F9 945 093 A	2NE 354 542-031
4F9 945 093 C	2NE 354 542-031
4F9 945 094 A	2NE 354 542-041
4F9 945 094 C	2NE 354 542-041
4F9 945 095 B	2VA 354 542-011
4F9 945 095 H	2VA 354 542-011
4F9 945 096 B	2VA 354 542-021
4F9 945 096 H	2VA 354 542-021
4G0 941 003	1EJ 011 149-011
4G0 941 003 C	1EL 011 150-351
4G0 941 003 M	1EJ 011 149-011
4G0 941 004	1EJ 011 149-021
4G0 941 004 C	1EL 011 150-361
4G0 941 004 M	1EJ 011 149-021
4G0 941 005	1EL 011 150-351
4G0 941 006	1EL 011 150-361
4G0 941 029 C	1EL 011 150-351
4G0 941 029 F	1ZT 011 150-311
4G0 941 030 C	1EL 011 150-361
4G0 941 030 F	1ZT 011 150-321
4G0 941 031	1ZT 011 150-311
4G0 941 032	1ZT 011 150-321
4G0 941 033	1EX 011 151-411
4G0 941 043	1EL 011 150-351
4G0 941 043 C	1EL 011 150-351
4G0 941 043 F	1EL 012 976-011
4G0 941 043 J	1EL 011 150-351
4G0 941 044	1EL 011 150-361
4G0 941 044	1EX 011 151-421
4G0 941 044 C	1EL 011 150-361
4G0 941 044 F	1EL 012 976-021
4G0 941 044 J	1EL 011 150-361
4G0 941 753	1ZT 011 150-311
4G0 941 753 C	1ZT 011 150-311
4G0 941 753 E	1ZT 011 150-311
4G0 941 754	1ZT 011 150-321
4G0 941 754 C	1ZT 011 150-321
4G0 941 754 E	1ZT 011 150-321
4G0 941 773	1EX 011 151-411
4G0 941 773 C	1EX 011 151-411
4G0 941 773 H	1EX 012 976-111
4G0 941 774	1EX 011 151-421
4G0 941 774 C	1EX 011 151-421
4G0 941 774 H	1EX 012 976-121
4G0 941 783	1EX 012 976-211
4G0 941 784	1EX 012 976-221

Audi	HELLA
4G8 941 773 J	1EX 011 869-311
4G8 941 774 J	1EX 011 869-321
4G8 941 783	1EX 011 869-411
4G8 941 784	1EX 011 869-421
4H0 941 005	1ZS 011 495-411
4H0 941 006	1ZS 011 495-421
4H0 941 033 B	1EX 011 496-511
4H0 941 034 B	1EX 011 496-521
4H0 941 035	1EX 011 496-411
4H0 941 036	1EX 011 496-421
4H0 941 043	1ZS 011 495-411
4H0 941 044	1ZS 011 495-421
4H0 941 773 B	1EX 011 496-511
4H0 941 773 C	1EX 011 496-411
4H0 941 774 B	1EX 011 496-421
4H0 941 774 B	1EX 011 496-521
4H0 941 783	1EX 011 496-411
4H0 941 784	1EX 011 496-421
4L0 941 699 A	1N0 010 327-011
4L0 941 700 A	1N0 010 327-021
533 941 669	9FF 126 444-001
5C5 941 295	6NM 010 553-601
5G1 941 005 E	1EL 011 956-411
5G1 941 006 E	1EL 011 956-421
5K7 945 307 B	2SA 010 971-051
5K7 945 308 B	2TZ 010 971-061
6N1 941 017 AA	1DF 963 709-051
6N1 941 018 AA	1DF 963 709-061
6R0 941 295	6NM 008 830-701
6Y0 941 295	6NM 007 878-521
7E0 945 096 AD	2SK 012 336-061
7P1 941 005	1EJ 010 328-211
7P1 941 006	1EJ 010 328-221
7P1 941 033	1ZT 010 328-011
7P1 941 034	1ZT 010 328-021
7P1 941 751	1ZS 010 328-051
7P1 941 752	1ZS 010 328-061
817 947 105 B	2JA 002 931-031
823 947 105 B	2JA 002 931-031
867 943 021	2KA 002 445-171
893 941 029	1AH 005 295-131
893 941 029 A	1AH 005 295-131
893 941 029 C	1AH 005 295-131
893 941 029 D	1AH 005 295-131
893 941 029 H	1AH 005 295-131
893 941 030	1AH 005 295-141
893 941 030 A	1AH 005 295-141
893 941 030 C	1AH 005 295-141
893 941 030 D	1AH 005 295-141
893 941 030 H	1AH 005 295-141
893 941 115	9ES 132 891-001
893 941 115 A	9ES 132 891-001
893 941 116	9ES 132 892-001
893 941 116 A	9ES 132 892-001
893 953 049	9EL 135 007-001
893 953 050	9EL 135 008-001
895 941 029 C	1DJ 006 442-211
895 941 029 F	1DJ 006 442-211
895 941 029 K	1AL 007 140-071
895 941 029 N	1AL 007 140-071
895 941 030 C	1DJ 006 442-221
895 941 030 F	1DJ 006 442-221
895 941 030 K	1AL 007 140-081
895 941 030 N	1AL 007 140-081
8A0 945 217	9EL 140 347-021
8A0 945 217 B	9EL 140 347-021
8A0 945 217 C	9EL 140 347-021
8A0 945 218	9EL 140 348-021
8A0 945 218 B	9EL 140 348-021
8A0 945 218 C	9EL 140 348-021
8A0 953 049 A	9EL 141 605-011
8A0 953 050 A	9EL 141 606-011
8E5 945 093	2SA 965 038-031
8E5 945 093 A	2SA 965 038-031
8E5 945 094	2SA 965 038-041
8E5 945 094 A	2SA 965 038-041
8E5 945 095	2VP 965 037-051
8E5 945 096	2VP 965 037-061
8E5 945 217	9EL 153 923-021
8E5 945 218	9EL 153 924-021
8K0 941 597 E	5DV 009 935-031
8K0 941 699 B	1NE 010 832-051
8K0 941 699 C	1NE 010 832-071
8K0 941 700 B	1NE 010 832-061
8K0 941 700 C	1NE 010 832-081
8P0 941 029 BE	1EL 009 648-391
8P0 941 030 AM	1EL 009 648-401
8P0 941 030 BE	1EL 009 648-401
8P0 941 699 A	1N0 247 003-011
8P0 941 700 A	1N0 247 003-021
8T0 941 699 A	1N0 271 648-011
8T0 941 699 B	1N0 271 648-011
8T0 941 699 F	1NE 010 832-011
8T0 941 699 G	1NE 010 832-031
8T0 941 700 A	1N0 271 648-021
8T0 941 700 B	1N0 271 648-021
8T0 941 700 F	1NE 010 832-021
8T0 941 700 G	1NE 010 832-041
8V0 941 003	1EJ 010 740-071
8V0 941 004	1EJ 010 740-081
8V0 941 005 C	1EL 010 740-311
8V0 941 006 C	1EL 010 740-321
8V0 941 043	1EL 010 740-571
8V0 941 043 C	1EL 010 740-311
8V0 941 044	1EL 010 740-581
8V0 941 044 C	1EL 010 740-321
8V0 941 699	1NE 010 832-091
8V0 941 699 B	1NE 010 832-131
8V0 941 699 C	1NE 010 832-091
8V0 941 699 D	1NE 010 832-111
8V0 941 700	1NE 010 832-101
8V0 941 700 B	1NE 010 832-141
8V0 941 700 C	1NE 010 832-101
8V0 941 700 D	1NE 010 832-121
8V0 941 753	1ZS 010 740-651
8V0 941 754	1ZS 010 740-661
8V0 941 773	1EX 010 740-871
8V0 941 774	1EX 010 740-881

Audi	HELLA
8W5 945 069 A	2SK 012 248-051
8W5 945 070 A	2SK 012 248-061
8W5 945 075	2SA 012 249-071
8W5 945 076	2SA 012 249-081
8W5 945 091 C	2SD 012 246-051
8W5 945 092 C	2SD 012 246-061
8W5 945 093 C	2SV 012 247-071
8W5 945 094 C	2SV 012 247-081
8X0 945 093	2SK 010 436-091
8X0 945 093B	2SK 010 437-091
8X0 945 094	2SK 010 436-101
8X0 945 094B	2SK 010 437-101
8XA 941 699	1NE 010 832-171
8XA 941 699 A	1NE 010 832-191
8XA 941 700	1NE 010 832-181
8XA 941 700 A	1NE 010 832-201
8XA 945 093A	2SK 011 735-051
8XA 945 094A	2SK 011 735-061
KDWHL09033	2BA 003 022-021
KDWHL09086	2BA 003 022-001
KDWHLO9033	2BA 003 022-021
KDWHLO9086	2BA 003 022-001
KDWHLO9216	2BA 003 236-021
KDWHLO9466	8RA 004 412-041
KDWHLO9589	8GA 002 073-121
KDWHLO9659	2JA 001 357-002
KDWHLO9674	2BA 002 324-011
KDWHLO9675	2BA 002 324-021

Becker Group	HELLA
1020055	2BA 002 939-171
1020056	2BA 002 939-171
1020059	9EL 144 425-001
1020060	9EL 144 426-001
1020061	9EL 144 425-011
1020062	9EL 144 426-011
1020064	9EL 144 431-001
1020067	9EL 122 149-011
1020068	9EL 122 150-011
1090163	8XU 144 427-001
1090164	8XU 144 428-001
1090165	8XU 144 429-001
1090166	8XU 144 430-001
1120090	2SD 003 167-021
1120091	2SE 003 167-031
1120092	2SD 001 699-061
1120094	2SE 001 699-071
1120096	9EL 109 139-001
1520004	2SD 001 699-061
1520005	9EL 109 139-001
1520006	2SE 001 699-071
1520007	2SD 003 167-021
1520008	2SE 003 167-031
1520018	2KA 001 378-041
1520025	2VD 005 300-551
1520043	2VD 007 500-091
1520045	2VD 007 500-111
5700763	2SE 001 699-071
5700764	2SD 001 699-061
5700765	9EL 109 139-001
5700891	2SD 003 167-021
5700892	2SE 003 167-031
570A242	2KA 001 386-231

BMW	HELLA
1 354 665	2KA 004 331-031
1 363 234	2JA 003 388-001
1 366 361	2KA 004 331-031
1 367 041	1NB 123 581-001
1 367 042	1NB 123 582-001
1 367 353	2JA 003 388-001
1 367 353-00	2JA 003 388-001
1 368 861	1B3 126 677-051
1 368 861-00	1B3 126 677-051
1 368 862	1B3 126 677-041
1 368 862.00	1B3 126 677-041
1 371 208	2BA 003 022-021
1 372 765	2KA 004 331-031
1 373 505	1B3 126 677-051
1 373 506	1B3 126 677-041
1 375 067	1NB 123 581-001
1 375 068	1NB 123 582-001
1 384 010	2VA 005 553-121
1 386 716	9BG 135 942-011
1 386 716-00	9BG 135 942-011
1 386 805	1DL 005 930-371
1 386 806	1DL 005 930-381
1 387 041	1AL 007 045-011
1 387 042	1AL 007 045-021
1 387 091	1NB 006 270-051
1 387 092	1NB 006 270-061
1 387 311	9GD 143 248-001
1 387 883	9ES 143 409-001
1 387 884	9ES 143 410-001
1 390 270	9DR 136 958-021
1 390 275	9BG 135 927-011
1 390 275-00	9BG 135 927-011
1 390 276	9BG 135 928-011
1 390 276-00	9BG 135 928-011
1 393 271	1AL 007 045-011
1 393 272	1AL 007 045-021
1 393 853	9GD 143 248-001
2 228 613	1N0 354 682-011
2 228 614	1N0 354 682-021
2 982 203	9FF 085 642-001
2 993 525	1N0 010 243-111
2 993 526	1N0 010 243-121
2 993 527	1N0 010 243-131
2 993 528	1N0 010 243-141
3 436 336	8GA 002 073-121
4 830 861.9 00	2BA 008 221-001
6 398 020	2BM 002 847-011
6 900 197	1EL 008 053-511
6 900 198	1EL 008 053-521
6 900 209	2VP 008 272-231
6 900 210	2VP 008 272-241
6 900 221	1NA 354 693-011
6 900 222	1NA 354 693-021

Hersteller-Nr. / HELLA-Nr.

Gegenüberstellung

BMW	HELLA
6 902 425	1EL 008 053-571
6 902 426	1EL 008 053-581
6 902 527	2VP 008 272-211
6 902 528	2VP 008 272-221
6 902 745	1AL 008 403-011
6 904 048	9DX 153 746-011
6 905 501	1NB 354 694-011
6 905 502	1NB 354 694-021
6 906 493	1AL 008 403-011
6 907 488	5DV 008 290-004
6 907 489	5DD 008 319-501
6 910 767	2VP 008 679-111
6 910 768	2VP 008 679-121
6 910 777	1EF 008 673-071
6 910 777.9	1EF 008 673-071
6 910 778	1EF 008 673-081
6 910 778.9	1EF 008 673-081
6 910 791	1N0 354 991-011
6 910 792	1N0 354 991-021
6 910 955	1AG 009 059-011
6 910 956	1AG 009 059-021
6 911 007	1NA 354 695-001
6 912 429	1EL 008 052-511
6 912 430	1EL 008 052-521
6 912 435	1EL 008 052-571
6 912 436	1EL 008 052-581
6 916 097	9DX 159 419-001
6 916 097-00	9DX 159 419-001
6 917 115	1EL 158 075-011
6 917 116	1EL 158 076-011
6 917 123	1EL 158 083-011
6 917 124	1EL 158 084-011
6 920 703	1N0 354 685-011
6 920 704	1N0 354 685-021
6 929 309	9DX 159 419-001
6 933 175	1EL 160 295-001
6 933 176	1EL 160 296-001
6 933 181	1EL 160 287-011
6 933 182	1EL 160 288-011
6 937 223	5DV 009 000-001
6 937 223-01	5DV 009 000-001
6 937 465	1NA 354 698-011
6 937 466	1NA 354 698-021
6 941 613	1EL 158 075-011
6 941 614	1EL 158 076-011
6 941 621	1EL 158 083-011
6 941 622	1EL 158 084-011
6 942 747	1E3 354 697-011
6 942 748	1E3 354 697-021
6 943 415	1N0 354 686-011
6 943 416	1N0 354 686-021
6 948 373	1NA 354 992-011
6 948 374	1NA 354 992-021
62 14 8 680 130	9FF 085 642-001
63 11 6 933 175	1EL 160 295-001
63 11 6 933 176	1EL 160 296-001
63 11 6 933 181	1EL 160 287-011
63 11 6 933 182	1EL 160 288-011
63 11 6 942 747	1E3 354 697-011
63 11 6 942 748	1E3 354 697-021
63 11 7 161 667	1EL 354 687-011
63 11 7 161 668	1EL 354 687-021
63 11 7 161 671	1ZS 354 688-011
63 11 7 161 672	1ZS 354 688-021
63 11 7 166 803	1EL 224 485-411
63 11 7 166 804	1EL 224 485-421
63 11 7 170 291	1EL 354 538-031
63 11 7 170 292	1EL 354 538-041
63 11 7 181 289	1EL 354 538-031
63 11 7 181 290	1EL 354 538-041
63 11 7 202 581	1E1 354 699-011
63 11 7 202 582	1E1 354 699-021
63 11 7 203 239	1EL 010 131-011
63 11 7 203 240	1EL 010 131-021
63 11 7 225 229	1EL 354 689-011
63 11 7 225 230	1EL 354 689-021
63 11 7 228 427	1ZS 354 690-011
63 11 7 228 428	1ZS 354 690-021
63 11 7 229 671	1EG 010 741-071
63 11 7 229 672	1EG 010 741-081
63 11 7 240 247	1EL 354 691-011
63 11 7 240 248	1EL 354 691-021
63 11 7 240 263	1ZS 354 692-011
63 11 7 240 264	1ZS 354 692-021
63 11 7 249 649	1EG 354 538-011
63 11 7 249 650	1EG 354 538-021
63 11 7 259 523	1EJ 354 983-011
63 11 7 259 524	1EJ 354 983-021
63 11 7 271 361	1ZS 009 645-511
63 11 7 271 362	1ZS 009 645-521
63 11 7 271 371	1ZS 009 645-511
63 11 7 271 372	1ZS 009 645-521
63 11 7 271 901	9DW 171 689-011
63 11 7 271 902	9DW 171 689-021
63 11 7 271 907	1ZS 010 131-611
63 11 7 271 908	1ZS 010 131-621
63 11 7 271 911	1EL 010 131-511
63 11 7 271 912	1EL 010 131-521
63 11 7 287 013	1ZS 009 645-511
63 11 7 287 014	1ZS 009 645-521
63 11 7 296 901	9GD 182 823-001
63 11 7 296 913	1EL 010 741-551
63 11 7 296 914	1EL 010 741-561
63 11 7 314 531	1EL 354 983-111
63 11 7 314 532	1EL 354 983-121
63 11 7 338 701	1ZS 354 983-211
63 11 7 338 701	9ES 148 750-001
63 11 7 338 702	1ZS 354 983-221
63 11 7 343 876	9DW 191 482-001
63 11 7 343 907	1ZT 011 087-911
63 11 7 343 908	1ZT 011 087-921
63 11 7 343 911	1EL 011 087-711
63 11 7 343 912	1EL 011 087-721
63 11 7 352 477	9DW 192 104-011
63 11 7 352 478	9DW 192 104-021
63 11 7 352 481	1EX 011 072-911
63 11 7 352 482	1EX 011 072-921
63 11 7 358 391	1EG 011 919-411

BMW	HELLA
63 11 7 358 392	1EG 011 919-421
63 11 7 365 595	1EG 012 101-911
63 11 7 365 596	1EG 012 101-921
63 11 7 378 519	1EX 011 072-911
63 11 7 378 520	1EX 011 072-921
63 11 7 414 141	1EX 011 929-411
63 11 7 414 142	1EX 011 929-421
63 11 7 414 145	1EX 011 930-411
63 11 7 414 146	1EX 011 930-421
63 11 7 419 627	1EX 012 103-911
63 11 7 419 628	1EX 012 103-921
63 11 7 419 633	1EX 012 102-911
63 11 7 419 634	1EX 012 102-921
63 12 1 368 861	1B3 126 677-051
63 12 1 368 862	1B3 126 677-041
63 12 1 373 505	1B3 126 677-051
63 12 1 373 506	1B3 126 677-041
63 12 1 386 716	9BG 135 942-011
63 12 1 386 805	1DL 005 930-371
63 12 1 386 806	1DL 005 930-381
63 12 1 387 041	1AL 007 045-011
63 12 1 387 042	1AL 007 045-021
63 12 1 387 311	9GD 143 248-001
63 12 1 387 883	9ES 143 409-001
63 12 1 387 884	9ES 143 410-001
63 12 1 390 270	9DR 136 958-021
63 12 1 390 275	9BG 135 927-011
63 12 1 390 276	9BG 135 928-011
63 12 1 393 271	1AL 007 045-011
63 12 1 393 272	1AL 007 045-021
63 12 1 393 853	9GD 143 248-001
63 12 6 900 197	1EL 008 053-511
63 12 6 900 198	1EL 008 053-521
63 12 6 902 425	1EL 008 053-571
63 12 6 902 426	1EL 008 053-581
63 12 6 902 745	1AL 008 403-011
63 12 6 904 048	9DX 153 746-011
63 12 6 906 493	1AL 008 403-011
63 12 6 907 488	5DV 008 290-004
63 12 6 907 489	5DD 008 319-501
63 12 6 910 777	1EF 008 673-071
63 12 6 910 778	1EF 008 673-081
63 12 6 910 955	1AG 009 059-011
63 12 6 910 956	1AG 009 059-021
63 12 6 912 429	1EL 008 052-511
63 12 6 912 430	1EL 008 052-521
63 12 6 912 435	1EL 008 052-571
63 12 6 912 436	1EL 008 052-581
63 12 6 916 097	9DX 159 419-001
63 12 6 917 115	1EL 158 075-011
63 12 6 917 116	1EL 158 076-011
63 12 6 917 123	1EL 158 083-011
63 12 6 917 124	1EL 158 084-011
63 12 6 929 309	9DX 159 419-001
63 12 6 937 223	5DV 009 000-001
63 12 6 941 613	1EL 158 075-011
63 12 6 941 614	1EL 158 076-011
63 12 6 941 621	1EL 158 083-011
63 12 6 941 622	1EL 158 084-011
63 12 7 044 671	1ZS 169 009-111
63 12 7 044 672	1ZS 169 009-121
63 12 7 045 691	1ZS 169 009-111
63 12 7 045 692	1ZS 169 009-121
63 12 7 160 149	1EL 163 073-011
63 12 7 160 150	1EL 163 074-011
63 12 7 160 193	1EL 163 079-001
63 12 7 160 194	1EL 163 080-001
63 12 7 162 111	1ZS 009 044-511
63 12 7 162 112	1ZS 009 044-521
63 12 7 162 117	1EL 009 043-411
63 12 7 162 118	1EL 009 043-421
63 12 7 164 441	1EL 224 486-211
63 12 7 164 442	1EL 224 486-221
63 12 7 165 445	1EL 158 075-011
63 12 7 165 446	1EL 158 076-011
63 12 7 165 451	1EL 158 083-011
63 12 7 165 452	1EL 158 084-011
63 12 7 165 561	1EF 008 673-071
63 12 7 165 562	1EF 008 673-081
63 12 7 165 567	1EL 160 295-001
63 12 7 165 568	1EL 160 296-001
63 12 7 165 569	1EL 160 287-011
63 12 7 165 570	1EL 160 288-011
63 12 7 169 769	1AG 009 059-011
63 12 7 169 770	1AG 009 059-021
63 12 7 165 831	1AL 354 684-011
63 12 7 165 832	1AL 354 684-021
63 12 7 177 727	1EL 009 449-011
63 12 7 177 728	1EL 009 449-021
63 12 7 177 751	1EL 164 907-001
63 12 7 177 752	1EL 164 908-001
63 12 7 187 952	9DR 166 634-001
63 12 7 228 859	1EL 009 933-411
63 12 7 228 860	1EL 009 933-421
63 12 7 262 723	1ZS 010 130-611
63 12 7 262 724	1ZS 010 130-621
63 12 7 262 731	9DW 177 229-001
63 12 7 262 833	9DW 177 231-011
63 12 7 262 834	9DW 177 231-021
63 12 8 362 463	1EJ 007 400-051
63 12 8 362 464	1EJ 007 400-061
63 12 8 363 079	1AL 007 045-011
63 12 8 363 080	1AL 007 045-021
63 12 8 363 081	1AL 007 045-011
63 12 8 363 082	1AL 007 045-021
63 12 8 363 493	1AH 007 045-031
63 12 8 363 494	1AH 007 045-041
63 12 8 363 495	1AH 007 045-031
63 12 8 363 496	1AH 007 045-041
63 12 8 386 557	1EL 007 410-111
63 12 8 386 558	1EL 007 410-121
63 12 8 387 114	5DV 007 760-651
63 13 7 154 167	2BM 010 387-051
63 13 7 154 168	2BM 010 387-061
63 17 1 367 041	1NB 123 581-001
63 17 1 367 042	1NB 123 582-001
63 17 1 375 067	1NB 123 581-001
63 17 1 375 068	1NB 123 582-001

BMW	HELLA
63 17 1 387 091	1NB 006 270-051
63 17 1 387 092	1NB 006 270-061
63 17 2 228 613	1N0 354 682-011
63 17 2 228 614	1N0 354 682-021
63 17 2 993 525	1N0 010 243-111
63 17 2 993 526	1N0 010 243-121
63 17 2 993 527	1N0 010 243-131
63 17 2 993 528	1N0 010 243-141
63 17 6 900 221	1NA 354 693-011
63 17 6 900 222	1NA 354 693-021
63 17 6 905 501	1NB 354 694-011
63 17 6 905 502	1NB 354 694-021
63 17 6 910 791	1N0 354 991-011
63 17 6 910 792	1N0 354 991-021
63 17 6 911 007	1NA 354 695-001
63 17 6 920 703	1N0 354 685-011
63 17 6 920 704	1N0 354 685-021
63 17 6 937 465	1NA 354 698-011
63 17 6 937 466	1NA 354 698-021
63 17 6 943 415	1N0 354 686-011
63 17 6 943 416	1N0 354 686-021
63 17 6 948 373	1NA 354 992-011
63 17 6 948 374	1NA 354 992-021
63 17 7 199 893	1N0 010 084-011
63 17 7 199 894	1N0 010 084-021
63 17 7 224 643	1N0 010 407-011
63 17 7 224 644	1N0 010 407-021
63 17 7 237 433	1N0 010 407-031
63 17 7 237 434	1N0 010 407-041
63 17 7 238 787	1N0 010 456-011
63 17 7 238 788	1N0 010 456-021
63 17 7 238 789	1N0 010 456-031
63 17 7 238 790	1N0 010 456-041
63 17 7 248 911	1N0 354 990-031
63 17 7 248 912	1N0 354 990-041
63 17 7 273 447	1N0 354 990-011
63 17 7 273 448	1N0 354 990-021
63 17 7 894 017	1N0 354 683-011
63 17 7 894 018	1N0 354 683-021
63 17 7 897 187	1N0 354 696-011
63 17 7 897 188	1N0 354 696-021
63 17 8 352 023	1NA 007 039-011
63 17 8 352 024	1NA 007 039-021
63 17 8 357 385	1NB 006 270-051
63 17 8 357 386	1NB 006 270-061
63 17 8 357 389	1NB 006 270-051
63 17 8 357 390	1NB 006 270-061
63 17 8 361 951	1ND 007 646-011
63 17 8 361 952	1ND 007 646-021
63 17 8 377 383	1NA 009 026-011
63 17 8 377 384	1NA 009 026-021
63 17 8 381 977	1NA 009 026-011
63 17 8 381 978	1NA 009 026-021
63 21 1 384 010	2VA 005 553-121
63 21 6 900 209	2VP 008 272-231
63 21 6 900 210	2VP 008 272-241
63 21 6 902 527	2VP 008 272-211
63 21 6 902 528	2VP 008 272-221
63 21 6 910 767	2VP 008 679-111
63 21 6 910 768	2VP 008 679-121
63 21 7 165 737	2VP 008 679-111
63 21 7 165 738	2VP 008 679-121
63 21 7 177 281	2VP 009 425-111
63 21 7 177 282	2VP 009 425-121
63 21 7 177 693	2VA 009 426-111
63 21 7 177 694	2VA 009 426-121
63 21 7 177 697	2TZ 009 427-111
63 21 7 177 698	2TZ 009 427-121
63 21 7 203 225	9EL 173 524-051
63 21 7 203 226	9EL 173 524-061
63 21 7 203 229	2SD 010 234-091
63 21 7 203 230	2SD 010 234-101
63 21 7 273 427	2VP 010 756-211
63 21 7 273 428	2VP 010 756-221
63 21 7 273 429	2VP 010 756-191
63 21 7 273 430	2VP 010 756-201
63 21 7 285 641	2VP 009 615-091
63 21 7 285 642	2VP 009 615-101
63 21 8 363 557	9EL 146 293-031
63 21 8 363 558	9EL 146 294-031
63 26 1 354 665	2KA 004 331-031
63 31 1 363 234	2JA 003 388-001
63 31 1 367 353	2JA 003 388-001
7 044 671	1ZS 169 009-111
7 044 672	1ZS 169 009-121
7 045 691	1ZS 169 009-111
7 045 692	1ZS 169 009-121
7 154 167	2BM 010 387-051
7 154 168	2BM 010 387-061
7 160 193	1EL 163 079-001
7 160 193-01	1EL 163 079-001
7 160 194	1EL 163 080-001
7 160 194-01	1EL 163 080-001
7 161 667	1EL 354 687-011
7 161 668	1EL 354 687-021
7 161 671	1ZS 354 688-011
7 161 672	1ZS 354 688-021
7 162 111	1ZS 009 044-511
7 162 112	1ZS 009 044-521
7 162 117	1EL 009 043-411
7 162 117-10	1EL 009 043-411
7 162 118	1EL 009 043-421
7 162 118-10	1EL 009 043-421
7 164 441	1EL 224 486-211
7 164 441-07	1EL 224 486-211
7 164 442	1EL 224 486-221
7 164 442-07	1EL 224 486-221
7 165 445	1EL 158 075-011
7 165 446	1EL 158 076-011
7 165 451	1EL 158 083-011
7 165 452	1EL 158 084-011
7 165 561	1EF 008 673-071
7 165 561-03	1EF 008 673-071
7 165 562	1EF 008 673-081
7 165 562-03	1EF 008 673-081
7 165 567	1EL 160 295-001
7 165 567-01	1EL 160 295-001
7 165 568	1EL 160 296-001

BMW	HELLA
7 165 568-01	1EL 160 296-001
7 165 571	1EL 160 287-011
7 165 572	1EL 160 288-011
7 165 737	2VP 008 679-111
7 165 738	2VP 008 679-121
7 165 769	1AG 009 059-011
7 165 770	1AG 009 059-021
7 165 831	1AL 354 684-011
7 165 832	1AL 354 684-021
7 166 803	1EL 224 485-411
7 166 803-02	1EL 224 485-411
7 166 804	1EL 224 485-421
7 166 804-02	1EL 224 485-421
7 170 291	1EL 354 538-031
7 170 292	1EL 354 538-041
7 177 281	2VP 009 425-111
7 177 282	2VP 009 425-121
7 177 693	2VA 009 426-111
7 177 694	2VA 009 426-121
7 177 697	2TZ 009 427-111
7 177 698	2TZ 009 427-121
7 177 727	1EL 009 449-011
7 177 727-01	1EL 009 449-011
7 177 727-02	1EL 009 449-011
7 177 727-03	1EL 009 449-011
7 177 727-04	1EL 009 449-011
7 177 727-05	1EL 009 449-011
7 177 727-06	1EL 009 449-011
7 177 727-08	1EL 009 449-011
7 177 727-10	1EL 009 449-011
7 177 728	1EL 009 449-021
7 177 728-01	1EL 009 449-021
7 177 728-02	1EL 009 449-021
7 177 728-03	1EL 009 449-021
7 177 728-04	1EL 009 449-021
7 177 728-05	1EL 009 449-021
7 177 728-06	1EL 009 449-021
7 177 728-08	1EL 009 449-021
7 177 728-09	1EL 009 449-021
7 177 728-10	1EL 009 449-021
7 177 751	1EL 164 907-001
7 177 751-08	1EL 164 907-001
7 177 752	1EL 164 908-001
7 177 752-08	1EL 164 908-001
7 181 289	1EL 354 538-031
7 181 290	1EL 354 538-041
7 187 952	9DR 166 634-001
7 187 952-01	9DR 166 634-001
7 199 893	1N0 010 084-011
7 199 894	1N0 010 084-021
7 202 581	1E1 354 699-011
7 202 582	1E1 354 699-021
7 203 225	9EL 173 524-051
7 203 226	9EL 173 524-061
7 203 229	2SD 010 234-091
7 203 230	2SD 010 234-101
7 203 239	1EL 010 131-011
7 203 239-02	1EL 010 131-011
7 203 239-10	1EL 010 131-011
7 203 239-11	1EL 010 131-011
7 203 239-13	1EL 010 131-011
7 203 240	1EL 010 131-021
7 203 240-02	1EL 010 131-021
7 203 240-10	1EL 010 131-021
7 203 240-11	1EL 010 131-021
7 203 240-13	1EL 010 131-021
7 224 643	1N0 010 407-011
7 224 644	1N0 010 407-021
7 225 229	1EL 354 689-011
7 225 230	1EL 354 689-021
7 228 427	1ZS 354 690-011
7 228 428	1ZS 354 690-021
7 228 859	1EL 009 933-411
7 228 859-08	1EL 009 933-411
7 228 860	1EL 009 933-421
7 228 860-08	1EL 009 933-421
7 229 671	1EG 010 741-071
7 229 672	1EG 010 741-081
7 237 433	1N0 010 407-031
7 237 434	1N0 010 407-041
7 238 787	1N0 010 456-011
7 238 788	1N0 010 456-021
7 238 789	1N0 010 456-031
7 238 790	1N0 010 456-041
7 240 247	1EL 354 691-011
7 240 248	1EL 354 691-021
7 240 263	1ZS 354 692-011
7 240 264	1ZS 354 692-021
7 248 050	5DV 009 610-001
7 248 050-01	5DV 009 610-001
7 248 911	1N0 354 990-031
7 248 912	1N0 354 990-041
7 249 649	1EG 354 538-011
7 249 650	1EG 354 538-021
7 259 523	1EJ 354 983-011
7 259 524	1EJ 354 983-021
7 262 723	1ZS 010 130-611
7 262 723 9	1ZS 010 130-611
7 262 723-08	1ZS 010 130-611
7 262 723-10	1ZS 010 130-611
7 262 723-11	1ZS 010 130-611
7 262 724	1ZS 010 130-621
7 262 724 9	1ZS 010 130-621
7 262 724-08	1ZS 010 130-621
7 262 724-10	1ZS 010 130-621
7 262 724-11	1ZS 010 130-621
7 262 731	9DW 177 229-001
7 262 731-01	9DW 177 229-001
7 262 833	9DW 177 231-011
7 262 833-01	9DW 177 231-011
7 262 834	9DW 177 231-021
7 262 834-01	9DW 177 231-021
7 271 361	1ZS 009 645-511
7 271 362	1ZS 009 645-521
7 271 371	1ZS 009 645-511
7 271 372	1ZS 009 645-521
7 271 901	9DW 171 689-011
7 271 901-01	9DW 171 689-011

BMW	HELLA
7 271 902	9DW 171 689-021
7 271 902-01	9DW 171 689-021
7 271 907	1ZS 010 131-611
7 271 907-01	1ZS 010 131-611
7 271 908	1ZS 010 131-621
7 271 908-01	1ZS 010 131-621
7 271 911	1EL 010 131-511
7 271 911-01	1EL 010 131-511
7 271 912	1EL 010 131-521
7 271 912-01	1EL 010 131-521
7 273 427	2VP 010 756-211
7 273 428	2VP 010 756-221
7 273 429	2VP 010 756-191
7 273 430	2VP 010 756-201
7 273 447	1N0 354 990-011
7 273 448	1N0 354 990-021
7 285 641	2VP 009 615-091
7 285 642	2VP 009 615-101
7 287 013	1ZS 009 645-511
7 287 014	1ZS 009 645-521
7 296 901	9GD 182 823-001
7 296 901-01	9GD 182 823-001
7 296 905	9DW 181 697-001
7 296 905-03	9DW 181 697-001
7 296 913	1EL 010 741-551
7 296 914	1EL 010 741-561
7 314 531	1EL 354 983-111
7 314 532	1EL 354 983-121
7 338 701	1ZS 354 983-211
7 338 701	9ES 148 750-001
7 338 702	1ZS 354 983-221
7 343 876	9DW 191 482-001
7 343 876-01	9DW 191 482-001
7 343 907	1ZT 011 087-911
7 343 908	1ZT 011 087-921
7 343 911	1EL 011 087-711
7 343 912	1EL 011 087-721
7 352 477	9DW 192 104-011
7 352 477-01	9DW 192 104-011
7 352 478	9DW 192 104-021
7 352 478-01	9DW 192 104-021
7 352 481	1EX 011 072-911
7 352 482	1EX 011 072-921
7 358 391	1EG 011 919-411
7 358 392	1EG 011 919-421
7 365 595	1EG 012 101-911
7 365 596	1EG 012 101-921
7 378 513	1ZT 011 087-911
7 378 514-01	1ZT 011 087-921
7 378 519	1EX 011 072-911
7 378 520	1EX 011 072-921
7 414 141	1EX 011 929-411
7 414 142	1EX 011 929-421
7 414 145	1EX 011 930-411
7 414 146	1EX 011 930-421
7 419 627	1EX 012 103-911
7 419 628	1EX 012 103-921
7 419 633	1EX 012 102-911
7 419 634	1EX 012 102-921
7 894 017	1N0 354 683-011
7 894 018	1N0 354 683-021
7 897 187	1N0 354 696-011
7 897 188	1N0 354 696-021
7203239-12	1EL 010 131-011
7203240-12	1EL 010 131-021
7262723-09	1ZS 010 130-611
7262724-09	1ZS 010 130-621
8 352 023	1NA 007 039-011
8 352 024	1NA 007 039-021
8 357 385	1NB 006 270-051
8 357 386	1NB 006 270-061
8 357 389	1NB 006 270-051
8 357 390	1NB 006 270-061
8 360 575	1NA 009 026-011
8 360 576	1NA 009 026-021
8 361 951	1ND 007 646-011
8 361 951-10	1ND 007 646-011
8 361 952	1ND 007 646-021
8 361 952-10	1ND 007 646-021
8 362 463	1EJ 007 400-051
8 362 464	1EJ 007 400-061
8 363 079	1AL 007 045-011
8 363 080	1AL 007 045-021
8 363 081	1AL 007 045-011
8 363 082	1AL 007 045-021
8 363 493	1AH 007 045-031
8 363 494	1AH 007 045-041
8 363 495	1AH 007 045-031
8 363 496	1AH 007 045-041
8 363 557	9EL 146 293-031
8 363 558	9EL 146 294-031
8 377 383	1NA 009 026-011
8 377 384	1NA 009 026-021
8 381 977	1NA 009 026-011
8 381 978	1NA 009 026-021
8 386 557	1EL 007 410-111
8 386 558	1EL 007 410-121
8 387 114	5DV 007 760-651
8 680 130	9FF 085 642-001
9 822 034	9FF 085 642-001

Bomag	HELLA
057 510 84	2SE 002 578-701
057 510 85	2SE 002 578-701
057 511 98	2SA 008 405-021
057 513 94	2BA 008 221-217
321 212 57	2JA 002 661-001
380 515 52	2BM 006 692-011
380 515 53	2BM 006 692-021
H-41 488 73	2BA 002 324-021
U-41 488 72	2BA 002 324-011

Bosch	HELLA
0 301 008 103	1AG 002 343-101
0 301 008 106	1AG 002 343-101
0 301 017 102	1AG 003 434-137
0 301 017 303	1AG 003 434-251
0 301 017 304	1AG 003 434-211
0 301 021 315	1AE 003 440-671
0 301 021 316	1AE 003 440-681
0 301 021 317	1AE 003 440-451
0 301 021 318	1AE 003 440-461
0 301 026 100	1AG 004 679-041
0 301 057 100	1EH 002 658-031
0 301 057 101	1EH 002 658-041
0 301 057 105	1EH 002 658-031
0 301 057 105	1EH 002 658-331
0 301 057 106	1EH 002 658-041
0 301 057 106	1EH 002 658-341
0 301 057 303	1EH 002 658-391
0 301 057 303	1EH 002 658-551
0 301 057 304	1EH 002 658-401
0 301 067 321	1EJ 004 070-071
0 301 087 025	1AL 007 045-011
0 301 087 026	1AL 007 045-021
0 301 087 035	1AL 007 045-011
0 301 087 036	1AL 007 045-021
0 301 089 205	1AL 008 403-011
0 301 095 003	1AH 007 045-031
0 301 095 004	1AH 007 045-041
0 301 177 201	1AG 009 059-011
0 301 177 202	1AG 009 059-021
0 301 385 001	1DL 005 930-371
0 301 385 002	1DL 005 930-381
0 301 385 201	1DL 005 930-371
0 301 385 202	1DL 005 930-381
0 301 608 120	1A8 003 060-551
0 301 608 121	1A8 003 060-551
0 301 608 123	1A8 004 190-101
0 301 608 124	1A8 003 060-551
0 301 808 011	1A8 001 156-011
0 301 808 012	1A8 001 156-011
0 301 808 101	1A8 001 156-281
0 301 808 111	1A8 001 156-281
0 307 851 347	6NM 007 282-211
0 311 113 007	2SE 001 680-291
0 311 113 008	2SD 001 680-281
0 311 118 001	2SE 001 699-071
0 311 118 002	2SD 001 699-061
0 311 425 001	2SE 003 167-031
0 311 425 002	2SD 003 167-021
0 318 100 213	1EJ 007 700-071
0 318 100 214	1EJ 007 700-081
0 318 214 204	2BA 006 749-081
0 318 348 103	9EL 151 875-021
0 318 348 104	9EL 151 876-021
0 318 408 013	1NA 009 026-011
0 318 408 014	1NA 009 026-021
0 319 363 203	2VA 965 303-071
0 319 363 204	2VP 965 303-081
0 963 310 416	1EL 008 472-021
0 986 302 000	1EJ 007 400-061
0 986 310 203	1D9 007 095-091
0 986 310 203 000 59	1D9 007 095-091
0 986 310 204	1D9 007 095-101
0 986 310 204 000 59	1D9 007 095-101
0 986 310 301	1EJ 007 400-051
0 986 310 301 000 59	1EJ 007 400-051
0 986 310 302	1EJ 007 400-061
0 986 310 302 000 59	1EJ 007 400-061
0 986 310 303	1EL 008 053-511
0 986 310 303 000 59	1EL 008 053-511
0 986 310 304	1EL 008 053-521
0 986 310 304 000 59	1EL 008 053-521
0 986 310 305	1EL 008 053-571
0 986 310 305 000 59	1EL 008 053-571
0 986 310 306	1EL 008 053-581
0 986 310 306 000 59	1EL 008 053-581
0 986 310 411	1EL 007 821-091
0 986 310 411 000 59	1EL 007 821-091
0 986 310 412	1EL 007 821-101
0 986 310 412 000 59	1EL 007 821-101
0 986 310 413	1EL 007 821-091
0 986 310 413	1EL 008 309-071
0 986 310 413 000 59	1EL 008 309-071
0 986 310 414	1EL 007 821-101
0 986 310 414	1EL 008 309-081
0 986 310 414 000 59	1EL 008 309-081
0 986 310 415	1EL 008 472-011
0 986 310 415 000 59	1EL 008 472-011
0 986 310 416	1EL 008 472-021
0 986 310 416 000 59	1EL 008 472-021
0 986 310 421	1AF 963 030-291
0 986 310 421 850 59	1AF 963 030-291
0 986 310 422	1AF 963 030-301
0 986 310 422 850 59	1AF 963 030-301
0 986 310 423	1EF 963 030-271
0 986 310 423 850 59	1EF 963 030-271
0 986 310 424	1EF 963 030-281
0 986 310 424 850 59	1EF 963 030-281
0 986 310 511	1AF 007 620-051
0 986 310 511 000 59	1AF 007 620-051
0 986 310 512	1AF 007 620-061
0 986 310 512 000 59	1AF 007 620-061
0 986 310 513	1EF 007 520-051
0 986 310 513 000 59	1EF 007 520-051
0 986 310 514	1EF 007 520-061
0 986 310 514 000 59	1EF 007 520-061
0 986 310 515	1EL 008 350-011
0 986 310 515 000 59	1EL 008 350-011
0 986 310 515 390 59	1EL 008 350-011
0 986 310 516	1EL 008 350-021
0 986 310 516 000 59	1EL 008 350-021
0 986 310 516 390 59	1EL 008 350-021
0 986 310 531	1DJ 006 360-651
0 986 310 531 000 59	1DJ 006 360-651
0 986 310 532	1DJ 006 360-661
0 986 310 532 000 59	1DJ 006 360-661
0 986 310 601	1EG 007 640-311
0 986 310 601 000	1EG 007 640-311
0 986 310 601 000 59	1EG 007 640-311
0 986 310 602	1EG 007 640-321
0 986 310 602 000 59	1EG 007 640-321
0 986 310 701	1EE 007 350-091
0 986 310 701 000 59	1EE 007 350-091
0 986 310 702	1EE 007 350-101
0 986 310 702 000 59	1EE 007 350-101
0 986 310 807	1DF 963 709-051
0 986 310 807 000 59	1DF 963 709-051
0 986 310 808	1DF 963 709-061
0 986 310 808 000 59	1DF 963 709-061
1 300 508 024	9GH 116 966-011
1 300 630 034	9FF 085 642-001
1 300 636 140	9FF 126 444-001
1 301 014 098	9GD 143 248-001
1 305 230 906	9EL 135 007-001
1 305 230 907	9EL 135 008-001
1 305 230 916	9EL 141 605-011
1 305 230 917	9EL 141 606-011
1 305 233 106	9EL 129 615-011
1 305 233 928	9EL 129 615-011
1 305 233 929	9EL 129 614-011
1 305 313 051	9DR 091 085-001
1 305 320 406	9DE 118 792-001
1 305 320 407	9DE 118 793-001
1 305 331 901	1B3 126 677-051
1 305 331 902	1B3 126 677-041
1 305 603 119	9ES 071 899-021
1 305 615 004	9ES 112 293-001
1 305 620 468	9ES 120 743-001
1 305 621 121	9ES 132 891-001
1 305 621 122	9ES 132 892-001
1 305 621 804	9AH 144 815-021
1 305 621 959	9ES 143 409-001
1 305 621 960	9ES 143 410-001
1 307 022 054	1AH 005 295-131
1 307 022 055	1AH 005 295-141
1 315 620 956	9EL 112 763-001
1 315 620 957	9EL 109 139-001
1 315 620 960	9EL 107 368-001
1 315 620 960	9EL 111 647-001
1 987 302 081	8GH 008 356-121
1 987 302 201	8GA 002 073-121
1 987 305 005	9AH 144 231-031
1 987 305 005 000 59	9AH 144 231-031
1 987 305 006	9AH 144 232-031
1 987 305 006 000 59	9AH 144 232-031
1 987 305 011	9EL 145 833-021
1 987 305 011 000 59	9EL 145 833-021
1 987 305 012	9EL 145 834-021
1 987 305 012 000 59	9EL 145 834-021
1 987 305 013	9ES 145 599-001
1 987 305 013 000 59	9ES 145 599-001
1 987 305 014	9ES 145 600-001
1 987 305 014 000 59	9ES 145 600-001
1 987 305 015	9ES 148 749-001
1 987 305 015 000 59	9ES 148 749-001
1 987 305 016	9ES 148 750-001
1 987 305 016 000 59	9ES 148 750-001
1 987 305 017	9HB 006 948-031
1 987 305 017 000 59	9HB 006 948-031
1 987 305 018	9HB 006 948-041
1 987 305 018 000 59	9HB 006 948-041
1 987 305 019	9EL 963 111-011
1 987 305 019 850 59	9EL 963 111-011
1 987 305 020	9EL 963 112-011
1 987 305 020 850 59	9EL 963 112-011
2 301 014 107	9GD 113 431-005
F 014 008 878	1EJ 247 045-311
F 014 008 879	1EJ 247 045-321

Case IH	HELLA
0 605058 03	1AE 003 440-681
0 605098 64	2SE 002 578-701
0 605257 76	2BM 002 847-021
0 605257 84	2BM 002 847-011
0 606057 80	1AE 003 440-671
0 706774 7	2KA 003 389-061
1 414819 0	8GA 002 073-121
1 983579 C1	2KA 003 389-061
3 131223 R91	2BA 002 324-011
3 131227 R1	8GA 002 073-121
3 139251 R91	2BA 002 324-021
7 024794	8GA 002 073-121
9 25305C 92	2SD 001 680-281
9 25306C 92	2SE 001 680-291
K 303 720	2JA 002 931-031

Caterpillar	HELLA
03230800	8GA 002 073-121

Citroën	HELLA
6350.JX	2TZ 354 823-041
100178904	1EF 009 237-011
100178905	1ZS 009 237-061
1606.930680	1EJ 354 674-061
1606.930980	1EJ 354 674-051
6204.AX	1EG 010 196-011
6204.ZA	1EG 010 196-011
6204.ZE	1EG 010 196-011
6205.AW	1EG 010 196-021
6205.ZA	1EG 010 196-021
6205.ZE	1EG 010 196-021
6206.J4	1NE 271 532-021
6206.N5	1EG 009 767-021
6206.V7	2PT 010 680-021
6206A8	1EF 009 237-021
6206C0	1ZS 009 237-061
6206S7	1EJ 354 674-021
6206S9	1EJ 354 674-061
6206V1	1EF 009 237-181
6206V3	1ZS 009 237-221
6208.J4	1NE 271 532-011
6208.N5	1EG 009 767-011
6208.V7	2PT 010 680-011
6208A8	1EF 009 237-011
6208C0	1ZS 009 237-051
6208S7	1EJ 354 674-011
6208S9	1EJ 354 674-051
6208V1	1EF 009 237-171
6208V3	1ZS 009 237-211
6224.J2	5DV 009 000-001
6350.AA	2NR 982 008-111
6350.AC	2SK 009 466-131
6350.EW	2SD 354 822-021
6350.FA	2SD 354 823-021
6350.HS	2NR 982 008-111
6350.JQ	2TZ 354 822-041
6350.KS	2VP 354 988-011
6350.S7	2VP 354 030-011
6350.T6	2SK 354 032-011
6350.T7	2NE 354 053-011
6350.T8	9EL 354 050-011
6350.V0	2NE 354 051-011
6350.Y0	2VP 354 030-031
6350JE	2VA 354 675-011
6351.AA	2NR 982 008-121
6351.AC	2SK 009 466-141
6351.EW	2SD 354 822-011
6351.FA	2SD 354 823-011
6351.HS	2NR 982 008-121
6351.JQ	2TZ 354 822-031
6351.JX	2TZ 354 823-031
6351.KS	2VP 354 988-021
6351.S7	2VP 354 030-021
6351.T6	2SK 354 032-021
6351.T7	2NE 354 053-021
6351.T8	9EL 354 050-021
6351.V1	2ZR 354 052-021
6351.Y0	2VP 354 030-041
6351JE	2VA 354 675-021
7453.E4	9EL 354 989-011
7453.E5	9EL 354 989-021
96 831 153 80	2VA 354 675-021
96 831 163 80	2VA 354 675-011
96.731.536.80	2PT 010 680-021
96.731.537.80	2PT 010 680-011
96.738.143.80-02	1EJ 354 674-021
96.738.145.80-00	1EJ 354 674-061
96.738.149.80-02	1EJ 354 674-011
96.738.151.80-00	1EJ 354 674-051
96.830.745.80	2NR 009 774-091
96.830.746.80	2ZR 009 774-121
9653563580	1EF 009 237-021
9653563680	1EF 009 237-011
9653564380	1ZS 009 237-061
9653564480	1ZS 009 237-051
9673099580	1EF 009 237-181
9673099780	1ZS 009 237-221
9673099980	1EF 009 237-171
9673100180	1ZS 009 237-211
9676120680	2SK 011 054-061
9676120780	2SK 011 054-051
9676973380	2VA 354 675-021
9676973880	2VA 354 675-011
9681806180	1EG 009 767-021
9681873980	1EG 009 767-011
9814429980	2SK 011 054-091
9814757180	2SK 011 054-101

Claas	HELLA
001 005 70	2SA 003 236-041
001 066 90	2JA 001 357-002
001 069 90	2JA 001 357-002
001 311 10	2BM 003 647-021
001 488 60	2BA 008 221-001
001 689 60	5DV 008 856-001
007 153 00	2JA 002 931-031
007 828 00	9GP 003 995-801
021 400 50	9EL 147 747-001
021 400 60	9GD 087 883-355
031 806 20	2KA 003 389-061
043 087 91	2JA 001 357-002
059 510 10	2KA 001 386-231
073 639 60	9GH 126 647-011
075 107 30	2SD 003 167-021
07946400	2KA 003 389-061
100 221 40	1BL 008 193-011
100 221 46	2BA 008 221-001
233 546 0	8GA 002 073-121
4-41002030250	2JA 002 661-001
4-500 106 990	2JA 001 357-002
770 102 67 60	9BG 121 587-031
771 110 23 25	2BA 003 022-021

DAF	HELLA
006 6698	2BA 005 481-001
008 3764	2AB 004 532-051
008 582017	1N0 008 582-011
012 381-358	2VD 012 381-351
038 4988	2BA 005 481-001
038 5313	1F6 003 939-031
038 5314	1A6 003 939-021
039 3731	9GH 118 017-021
046 7569	9EL 146 491-001
055 7096	2KA 001 378-041
064 4711	9GH 118 017-021
064 6507	9GT 104 802-001
075 5355	2AB 004 532-051
086 6069	2SK 008 208-051
086 6761	2SK 008 208-061
086 7430	1FE 138 520-011
086 7442	1A8 001 156-011
086 7455	2BM 006 692-021
086 7460	2KA 002 445-111
086 7464	2NE 003 236-001
086 7475	2PS 007 972-011
086 7484	2SD 001 680-271
086 7485	2SD 001 680-281
086 7489	2SE 002 578-701
086 7499	2VD 008 205-011
086 7500	2VD 008 205-021
086 7557	9BG 121 587-031
086 7558	9EL 107 368-001
086 7559	9EL 111 647-001
086 7563	9EL 119 544-021
086 7568	9EL 137 241-001
086 7569	9EL 146 491-001
086 7570	9EL 146 838-001
086 7571	9EL 147 747-001
086 7597	9BG 101 230-001
086 8217	9EL 152 891-001

Hersteller-Nr. / HELLA-Nr.

Gegenüberstellung

DAF	HELLA
086 8229	2VD 008 204-111
086 8230	2VP 008 204-101
087 1659	9EL 115 830-001
087 4883	9EL 145 103-011
087 4884	9EL 145 104-011
087 8986	2XS 004 237-311
087 9143	9EL 134 296-051
087 9144	9EL 134 296-041
087 9183	2VA 004 887-031
088 0195	2VP 007 500-421
088 0196	2VD 007 500-411
088 2004	2VD 007 500-201
088 2011	2SE 003 167-031
088 2012	2SD 003 167-021
088 8977	2BM 006 692-011
090 6131	2BA 003 022-021
090 6472	1DL 007 872-077
090 6473	1DL 007 872-087
090 6502	1NL 008 090-117
090 6639	9EL 119 544-001
090 6640	9EL 119 544-111
090 6642	9GD 087 883-355
090 6644	9GT 074 132-001
090 6792	2ZR 003 236-051
090 7876	9ES 144 433-021
090 7877	9ES 144 434-021
090 7879	2VP 003 567-111
090 7880	2VP 003 567-121
127 2653	9EL 152 889-001
128 0716	2KA 003 389-061
129 1216	2VD 008 204-051
129 3360	1AG 007 660-091
129 3361	1AG 007 660-101
129 3368	1AG 007 660-011
129 3369	1AG 007 660-021
130 1368	2BA 005 481-011
131 8135	9ES 147 313-001
131 8149	9ES 147 315-005
131 8150	9ES 147 316-005
132 8860	9BG 147 497-002
132 8861	9BG 147 498-002
135 4871	8GA 002 073-121
135 7075	2VD 008 204-251
135 7076	2VP 008 204-241
135 9970	2BA 002 939-171
137 5758	1AH 005 295-141
138 2999	2KA 001 386-231
138 3020	1NE 006 300-051
138 4518	9EL 116 771-031
142 7053	2SD 001 699-061
142 7059	9EL 109 139-001
143 5134	9EL 122 689-021
143 8797	2JA 002 931-031
152 2232	2VP 008 204-181
152 2278	2VD 008 204-191
152 2301	2VD 008 204-151
152 2302	2VD 008 204-141
152 2386	2VD 008 204-091
152 2387	2VP 008 204-081
152 4090	2VD 005 300-551
152 4091	2VD 005 300-581
152 4092	9EL 134 301-011
152 4093	9EL 145 103-011
152 4094	9EL 145 104-011
152 4337	2SK 005 883-011
152 4392	2BA 008 221-001
152 4393	2ZR 008 221-051
152 4394	2XA 008 221-021
152 4403	2NE 008 221-031
152 4404	2XA 008 221-021
152 4450	8JD 156 150-807
152 4795	9EL 152 884-001
152 5177	9EL 152 889-001
152 5311	1EG 007 150-091
152 5773	1AG 006 898-081
152 6522	1NE 138 555-011
152 6764	2SE 001 680-291
152 7013	2VB 004 887-011
152 7014	2VP 004 887-021
152 7510	8KA 165 959-001
152 8175	8KB 178 139-002
162 5985	2VD 008 204-251
162 5986	2VP 008 204-241
163 6919	5DV 008 856-001
164 1740	1EJ 247 046-011
164 1741	1EJ 247 046-021
164 1742	1EJ 247 046-031
164 1743	1EJ 247 046-041
166 5750	9GH 156 191-001
166 5752	5DD 008 319-501
169 9297	1EJ 247 046-011
169 9299	1EJ 247 046-021
169 9300	1EJ 247 046-031
169 9301	1EJ 247 046-041
170 6996	1EJ 011 287-131
170 6997	1EJ 011 287-141
1725270	1PE 965 410-111
1725271	1PE 965 410-121
1725272	1PE 965 410-131
1725273	1PE 965 410-141
1835874	1ED 010 116-511
1835875	1ED 010 116-521
1839777	1ED 010 116-531
1839778	1ED 010 116-541
196 2755	1EJ 247 046-031
1981861	2VP 012 381-221
1981862	2VD 012 381-211
1981863	2VP 012 381-241
1981864	2VP 012 381-261
1981865	2VD 012 381-251
1981866	2VP 012 381-281
2007611	2VP 012 381-321
2007612	2VD 012 381-311
2007613	2VP 012 381-341
2007614	2VP 012 381-361
2007615	2VD 012 381-351
2007616	2VP 012 381-381
2028150	9EL 208 551-001

DAF	HELLA
2032701	1ND 010 223-211
2032702	1ND 010 223-221
2032703	1ND 010 223-231
2032704	1ND 010 223-241
2032705	1ND 010 223-311
2032706	1ND 010 223-321
2032707	1ND 010 223-331
2032708	1ND 010 223-341
X54 565	2BA 003 022-021

Demag	HELLA
00029812	2AB 004 532-051
00050112	9GT 141 941-001
01710178	2SD 001 699-061
02218512	9BG 130 946-001
02218612	9BG 130 945-001
05531140	2BA 002 324-011
05531240	2BA 002 324-021
0966561	9ES 113 916-001
18015040	2SE 002 578-701
18015040/41485440	2SE 002 578-701
19648940	2SD 003 167-021
19649040	2SE 003 167-031
19679740	2SD 001 699-061
23246012	9EL 122 689-021
40032712	9EL 122 689-021
42047112	9EL 131 420-001
42047212	9EL 131 420-011
43245040	1AG 003 434-137
44085940	2NE 003 236-001
44086040	2ZR 003 236-051
460 018 00	8GA 002 073-121
47166612	2JA 001 357-002
49468200	9EL 146 491-001
52285440	2AB 004 532-051
55121540	2BM 006 692-011
55121640	2BM 006 692-021
55125240	1KB 006 277-051
55125440	2VP 004 887-021
55125540	2VA 004 887-031
62135140	9FF 126 444-001
62156140	2VP 003 567-111
62156140	9EL 122 689-021
62156240	2VP 003 567-121
65416240	2VA 004 887-031
65416340	2VP 004 887-021
65416440	2BM 002 847-011
65416540	2BM 002 847-021
78001673	9ES 120 743-001
78011073	2SE 002 578-701
966554	1EH 002 658-031
966556	9ES 113 917-001
966559	1EH 002 658-041
966565	9GD 113 431-005

Ernst Auwärter	HELLA
11025.345	9EL 119 544-111
11025.544	9EL 116 607-005
11025162	2BM 002 847-011
11025164	2BM 002 847-021
11025175	2BA 003 236-021
11025176	9EL 119 544-021
11025190	1AG 002 343-101
11025193	9DX 119 545-051
11025209	2ZR 003 236-051
11025232	2BM 006 692-011
11025234	2BM 006 692-021
11025264	2NE 003 236-001
11025265	9EL 119 544-001
11025274	2SA 003 236-041
11025294	2BA 003 236-541
11025311	1NL 007 186-021
11025329	1NL 007 186-047
11025343	2ZR 003 236-311
11025348	2KA 001 378-041
11025350	2KA 003 389-061
11025442	8RA 003 326-041
11025464	2PF 961 167-021
11025470	9GD 128 553-007
11025475	1NL 007 186-021
11025583	2AB 004 532-051
11063901	2BM 008 355-001
11068483	2NE 008 221-031
11068484	8RA 008 405-001
11073764	1K0 008 191-021
11073767	1N0 008 582-011
11073768	1BL 008 193-011
11073787	2BA 008 221-041
11075350	2BA 008 221-001
14002128	1BL 005 380-011
14002129	1BL 005 380-021
14009005	9EL 137 241-001
1503.003.01	2BA 002 939-171
1503.003.02	9EL 116 771-031
1503.004.00	2BM 002 847-011
1503.004.01	9EL 115 830-001
1503.005.00	2BM 002 847-021
1503.006.01	9EL 101 899-001
1503.013.00	2BA 003 236-021
1503.013.02	9EL 119 544-021
1503.038.00	1AG 002 343-101
1503.081.00	2ZR 003 236-051
1503.082.00	8RA 003 326-011
1503.103.00	2ZR 003 236-051
1503.142.00	2BM 006 692-011
1503.143.00	2BM 006 692-021
1503.203.00	2NE 003 236-001
1503.203.02	9EL 119 544-001
1503.205.02	9EL 119 544-001
1503.212.00	2SA 003 236-041
1503.226.00	2BA 003 236-541
1503.239.00	1NL 007 186-021
1503.239.00	1NL 007 186-047
1503.241.00	2BA 004 119-001
1503.302.00	2ZR 003 236-311
1503.303.01	9EL 119 544-111
1503.400.00	2KA 001 378-041
1503.402.00	2KA 003 389-061

Ernst Auwärter	HELLA
1503.541.20	2XS 005 020-041
1503.700.00	8RA 003 326-011
1503.700.10	8RA 003 326-041
1503.706.00	8RA 003 326-041
1503.802.00	2PF 961 167-021
1503.806.02	9GD 128 553-007
1504.033.00	2JA 002 661-001
1504.207.00	2AB 004 532-051
821-BL032	2BA 008 221-001
821-ET034	9ES 148 323-021
821-ET035	9ES 148 324-021
821-FSW006	1K0 008 191-021
821-FSW006/FSW008	1K0 008 191-021
821-HSW020	1AE 003 440-671
821-HSW036	1BL 008 193-011
821-HSW036/FSW007	1BL 008 193-011
821-PL002	2XS 004 237-291
821-PL003	2XS 004 237-301
821-SG001	5DF 009 244-007
823-BL001	2BM 006 692-011
823-BL002	2BM 006 692-021
823-BL003	2BM 006 692-011
823-BL004	2BM 006 692-021
823-BL009	2BM 008 355-001
825-BL010	2BA 008 221-041
825-BRL 006	2XA 008 221-021
825-BRL 007	2NE 008 221-031
825-ET002	9EL 107 368-001
825-ET007	9EL 107 368-001
825-ET008	9EL 111 647-001
825-ET010	9EL 131 420-001
825-ET011	9EL 131 420-011
825-ET029	9AH 157 659-007
825-KL005	2KA 003 389-061
825-KSL001	2VA 004 887-031
825-KSL002	2VP 004 887-021
825-KSL012	2SD 001 680-271
825-KSL013	2SD 001 680-281
825-NSL002	2NE 003 236-001
825-PL002	2XS 004 237-311
825-PL003	2XS 004 237-321
825-RL002	2ZR 003 236-311
825-RL005	2ZR 008 221-051
825-SBB001	2BA 003 022-001
826-RS 007	8RA 008 405-001
826-RS003	8RA 003 326-011
826-RS004	8RA 003 326-041
841-DLE006	2JA 002 661-001
841-S0002	2AB 004 532-051
841-SO002	2AB 004 532-051

Evobus	HELLA
000 544 11 04	2NE 003 236-001
000 544 11 04-00	2NE 003 236-001
000 544 18 04	2NE 003 236-301
000 544 18 04-00	2NE 003 236-301
000 544 24 07	2ZR 003 236-051
000 544 33 07	2ZR 003 236-311
000 820 10 20	2BM 008 355-001
000 820 37 21	2BA 004 119-001
000 820 63 01	2JA 003 115-001
000 820 90 56	2KA 003 389-061
000 820 95 56	2TJ 003 168-151
000 826 28 97	9GD 128 553-007
000 827 00 10	5DS 009 602-001
0008206201	2JA 003 115-001
0008209356	2TJ 003 168-151
001 544 92 90	9EL 119 544-111
001 544 94 90	9EL 119 544-001
001 820 05 01	2AB 004 532-051
001 820 25 21	2BA 003 236-541
001 820 39 21	2BM 006 692-011
001 820 39 21-00	2BM 006 692-011
001 820 40 21	2BM 006 692-021
001 820 40 21-00	2BM 006 692-021
001 820 89 21	2BA 008 221-001
001 820 89 21	2BA 008 221-217
001 822 34 20	2BA 002 324-011
0018202356	2NE 003 236-001
0018203621	2BM 006 692-021
002 544 01 90	9EL 119 544-021
002 820 21 61	1DL 007 859-011
002 820 22 61	1DL 007 859-021
002 820 50 61	1DL 007 859-051
002 820 51 61	1DL 007 859-061
003 820 08 56	2KA 001 388-097
003 820 21 56	2NE 008 221-031
612 820 01 20	2BM 008 355-001
7 512 129 000 0	1BL 005 380-011
7 512 131 000 0	1BL 005 380-021
7 512 310 000 0	1KB 006 277-051
7 513 014 000 0	1NL 006 869-017
7 513 015 000 0	1NL 006 869-027
7 513 019 000 0	1NL 006 869-057
7 513 020 000 0	1NL 006 869-067
7 513 114 000 0	1NB 003 367-137
7 521 138 004 0	9EL 115 830-001
7 521 145 000 0	2BA 003 236-021
7 521 148 000 0	2BM 002 847-011
7 534 154 000 0	2BA 003 236-088
7 534 165 000 0	2NE 003 236-001
7 534 177 000 0	2ZR 003 236-051
7 544 119 000 0	2KA 003 389-061
7 556 012 003 0	2AB 004 532-051
7.521.149.000.0	2BM 002 847-021
7.534.154.004.0	9EL 119 543-082
7.534.155.003.0	9DX 119 545-011
7.556.012.002.0	2AB 004 532-051
A0005442407	2ZR 003 236-051
A0008206301	2JA 003 115-001
A0008209556	2TJ 003 168-151
A0018201856	2ZR 003 236-051
A0018203521	2BM 006 692-011
A0018204021	2BM 006 692-021
A6128200120	2BM 008 355-001
HXB 373 820 17 64	2SA 003 236-041

Faun	HELLA
0511-591	2BA 002 324-011
0511-592	2BA 002 324-021
1710-120	2SE 002 578-701
1710-168	2BA 002 324-021
1710-201	2BA 003 022-001
1710-218	2KA 003 389-061
1794-539	9EL 146 491-001
1794-737	9EL 109 139-001
1795-449	9GT 074 132-001
5240 127	2ZR 003 236-051
5240-498	2ZR 003 236-311
5240-499	2NE 003 236-301
5240-536	2NE 003 236-001
5241-472	9EL 119 544-021
5241-926	2VB 004 887-011
5242-372	2NE 003 236-301
5246-950	8RA 003 326-041
524951	2KA 003 389-061
7301 861	9EL 122 689-021
7723 802	2VP 003 567-111
7723 803	2VP 003 567-121
8412-667	2SD 001 699-061
8464-953	2AB 004 532-051
8467 134	9EL 116 907-001
8467 201	9BG 121 587-031
9970 8464953	2AB 004 532-051
9970 8467201	9BG 121 587-031
99700524951	2KA 003 389-061
9970-7006297	2BM 006 692-011
9970-7006298	2BM 006 692-021
99707016603	9EL 146 838-001
9970-7301861	9EL 122 689-021
99707723802	2VP 003 567-111
99707723803	2VP 003 567-121
99708412667	2SD 001 699-061
99708412674	2BA 003 022-001
99708412675	2SE 001 699-071
99708412742	1AG 003 434-137
9970-8467134	9EL 116 907-001

Fiat	HELLA
1301157080	6NH 006 393-087
2047225	2NE 003 236-001
2304487	2NE 003 236-001
2304488	2ZR 003 236-051
2480751	2SE 001 699-071
2525995	2KA 001 386-231
26 01 065 69R	1EE 011 410-261
26 06 046 35R	1EE 011 410-251
2600659	9EL 116 907-001
2633999	2BA 003 022-001
2967157	9GT 074 132-001
2968264	9EL 109 139-001
41822954	2KA 003 389-061
42013057	2SE 003 167-031
42013058	2SD 003 167-021
42025923	2SE 002 578-701
42046397	8RA 003 326-011
42047225	2NE 003 236-001
42047229	2ZR 003 236-311
42304484	2BA 003 236-021
42304485	2SA 003 236-041
42304487	2NE 003 236-001
42304488	2ZR 003 236-051
42317738	2ZR 003 236-051
42340069	2JA 001 357-002
42530460	9EL 146 491-001
42531998	9EL 115 830-001
46512541	2BA 270 016-041
46512542	2BA 270 016-031
4961371	2SD 001 680-281
4961372	2SE 001 680-291
84037090	2SE 002 578-701
88900168	9EL 111 647-001
88900169	9EL 107 368-001
93191714	9EL 119 544-021
93191715	9EL 119 544-001
93191718	9EL 119 544-111
9947665	6NM 007 282-661

Ford	HELLA
0 547 172	2KA 001 386-231
1 012 202	1AG 354 023-051
1 012 695	1AG 354 023-021
1 012 697	1AG 354 023-011
1 044 103	2VP 354 034-021
1 044 104	2VP 354 034-011
1 044 158	9EL 354 072-011
1 044 159	9EL 354 072-021
1 054 240	9EL 354 072-021
1 054 241	9EL 354 072-011
1 063 533	9EL 354 072-021
1 063 534	9EL 354 072-011
1 063 805	2NE 354 062-011
1 063 819	1AE 010 199-021
1 063 820	1AE 010 199-011
1 063 837	9EL 354 059-021
1 063 838	9EL 354 059-011
1 063 871	9EL 171 556-011
1 063 875	1NA 354 015-011
1 063 876	9EL 171 556-021
1 063 877	1NA 354 015-021
1 063 885	2ZR 354 063-021
1 063 885	2ZR 354 069-021
1 065 778	9EL 354 061-021
1 065 780	9EL 354 061-011
1 065 782	9EL 354 057-021
1 065 783	9EL 354 057-011
1 065 784	9EL 171 556-021
1 065 785	9EL 171 556-011
1 065 878	1NA 354 015-011
1 065 879	1NA 354 015-021
1 067 264	2NE 354 062-011
1 067 267	9EL 354 059-021
1 067 268	9EL 354 059-011
1 068 440	9EL 171 556-021
1 068 443	9EL 171 556-011
1 069 265	2ZR 354 063-021

Ford	HELLA
1 069 265	2ZR 354 069-021
1 069 982	9EL 354 061-021
1 069 984	9EL 354 061-011
1 070 139	1AE 010 199-021
1 070 141	1AE 010 199-011
1 070 678	1AE 010 199-021
1 070 680	1AE 010 199-011
1 070 832	9EL 354 057-021
1 070 833	9EL 171 556-021
1 070 837	9EL 354 057-011
1 070 838	9EL 171 556-011
1 071 973	1AE 010 199-021
1 071 975	1AE 010 199-011
1 072 423	2VP 354 034-021
1 072 424	2VP 354 034-011
1 074 084	9EL 354 061-021
1 074 085	9EL 354 061-011
1 074 879	1AE 010 199-021
1 074 882	1AE 010 199-011
1 075 076	1AE 010 199-021
1 075 077	1AE 010 199-011
1 076 373	9EL 354 061-021
1 076 374	9EL 354 061-011
1 084 737	1NA 354 015-011
1 084 738	1NA 354 015-021
1 084 889	1AE 010 199-021
1 084 890	1AE 010 199-011
1 085 526	9EL 354 061-021
1 085 653	9EL 171 556-021
1 085 660	9EL 171 556-011
1 088 970	1AE 010 199-021
1 088 973	1AE 010 199-011
1 091 951	9EL 171 556-021
1 091 975	9EL 171 556-011
1 092 586	9EL 354 061-021
1 092 589	9EL 354 061-011
1 095 311	9EL 354 057-021
1 095 312	9EL 354 057-011
1 097 793	1AG 354 023-061
1 097 796	1AG 354 023-021
1 097 798	1AG 354 023-051
1 097 801	1AG 354 023-011
1 098 043	9EL 354 057-021
1 098 056	9EL 171 556-021
1 098 086	9EL 354 057-011
1 098 786	9EL 171 556-011
1 102 373	2VP 354 037-021
1 102 374	2VP 354 037-011
1 104 276	9EL 354 059-021
1 104 277	9EL 354 059-011
1 106 854	1AE 010 199-021
1 106 856	1AE 010 199-011
1 108 923	9EL 964 480-011
1 108 924	9EL 964 479-011
1 113 567	2NE 354 062-011
1 113 574	2VP 354 037-021
1 113 577	2VP 354 037-011
1 114 892	1AG 354 023-061
1 114 894	1AG 354 023-021
1 114 896	1AG 354 023-051
1 114 898	1AG 354 023-011
1 114 970	9EL 171 558-021
1 114 971	9EL 354 071-021
1 114 972	9EL 171 558-011
1 114 973	9EL 354 071-011
1 115 367	9EL 354 071-021
1 115 368	9EL 354 071-011
1 116 262	1AE 010 199-021
1 116 266	1AE 010 199-011
1 116 629	2VP 354 037-021
1 116 630	2VP 354 037-011
1 119 440	9EL 354 057-021
1 119 442	9EL 354 057-011
1 120 245	9EL 171 556-021
1 120 247	9EL 171 556-011
1 120 616	9EL 354 061-021
1 120 617	9EL 354 061-011
1 121 317	9EL 354 071-021
1 121 318	9EL 171 558-011
1 121 319	9EL 354 071-011
1 124 435	2NE 354 062-011
1 124 570	2ZR 354 063-021
1 124 570	2ZR 354 069-021
1 125 614	9EL 964 484-011
1 125 615	9EL 964 483-011
1 126 641	9EL 354 071-021
1 126 642	9EL 354 071-011
1 126 643	9EL 171 558-021
1 126 644	9EL 171 558-011
1 127 638	9EL 354 071-021
1 127 639	9EL 354 071-011
1 127 644	9EL 354 071-021
1 127 645	9EL 354 071-011
1 128 752	9EL 171 558-021
1 128 753	9EL 171 558-011
1 128 754	9EL 171 558-021
1 128 755	9EL 354 071-021
1 128 757	9EL 354 071-011
1 130 104	9EL 354 071-021
1 130 105	9EL 354 071-011
1 130 110	9EL 354 071-021
1 130 111	9EL 354 071-011
1 134 214	1AE 010 199-011
1 134 217	1AE 010 199-021
1 134 300	1NA 354 015-011
1 134 301	1NA 354 015-021
1 136 537	9EL 171 558-021
1 136 538	9EL 171 558-011
1 137 928	9EL 354 060-021
1 137 929	9EL 354 060-011
1 138 142	2ZR 354 063-021
1 138 142	2ZR 354 069-021
1 138 145	2NE 354 062-011
1 140 062	1EG 354 024-121
1 140 072	1EG 354 024-111
1 140 076	9EL 171 558-021
1 140 077	9EL 171 558-011
1 142 870	1EF 010 197-021

Ford	HELLA
1 142 874	1EF 010 197-011
1 143 164	1EE 010 198-021
1 143 165	1EE 010 198-021
1 143 165	1EE 010 198-041
1 143 169	1EE 010 198-011
1 143 170	1EE 010 198-011
1 143 170	1EE 010 198-031
1 143 437	9EL 354 061-021
1 143 438	9EL 354 061-011
1 145 719	1EE 010 198-021
1 145 720	1EE 010 198-021
1 145 720	1EE 010 198-041
1 145 722	1EE 010 198-011
1 145 723	1EE 010 198-011
1 145 723	1EE 010 198-031
1 148 289	9EL 171 556-021
1 148 291	9EL 171 556-011
1 149 113	1NA 010 205-011
1 149 114	1NA 010 205-021
1 150 021	9EL 354 057-021
1 150 022	9EL 354 057-011
1 151 625	9EL 171 558-021
1 151 627	9EL 171 558-011
1 152 091	1AE 010 199-011
1 152 096	1AE 010 199-021
1 152 388	1EE 010 198-011
1 152 389	1EE 010 198-011
1 152 389	1EE 010 198-031
1 152 394	1EE 010 198-021
1 152 396	1EE 010 198-021
1 152 396	1EE 010 198-041
1 152 469	1EE 010 198-021
1 152 470	1EE 010 198-021
1 152 470	1EE 010 198-041
1 152 472	1EE 010 198-011
1 152 473	1EE 010 198-011
1 152 473	1EE 010 198-031
1 198 172	2ZR 354 063-021
1 198 172	2ZR 354 069-021
1 198 221	1EF 010 197-021
1 198 225	1EF 010 197-011
1 202 217	2BA 010 232-011
1 202 349	1NA 010 205-011
1 202 351	1NA 010 205-021
1 202 716	1EF 010 197-021
1 202 720	1EF 010 197-011
1 203 538	1NA 010 205-011
1 203 540	1NA 010 205-021
1 204 323	1NA 010 205-021
1 204 324	1NA 010 205-011
1 204 859	1NA 354 015-011
1 204 861	1NA 354 015-021
1 205 192	1EG 354 024-021
1 205 194	1EG 354 024-041
1 205 196	1EG 354 024-011
1 205 198	1EG 354 024-031
1 205 547	2BA 010 232-011
1 205 701	2VP 354 037-021
1 205 706	2VP 354 037-011
1 212 357	1EF 010 197-021
1 212 361	1EF 010 197-011
1 214 223	9EL 354 061-011
1 214 226	9EL 354 061-021
1 215 917	9EL 354 059-021
1 216 874	1EE 010 198-021
1 216 877	1EE 010 198-021
1 216 877	1EE 010 198-041
1 216 917	1EE 010 198-011
1 216 918	1EE 010 198-011
1 216 918	1EE 010 198-031
1 219 836	9EL 354 059-011
1 227 684	9EL 171 558-011
1 227 685	9EL 171 558-021
1 232 633	1EG 354 024-021
1 232 634	1EG 354 024-041
1 232 637	1EG 354 024-121
1 232 643	1EG 354 024-011
1 232 644	1EG 354 024-031
1 232 646	1EG 354 024-111
1 233 322	9EL 171 556-021
1 233 323	9EL 171 556-011
1 234 874	1N0 354 016-021
1 234 881	1N0 354 016-011
1 255 214	9EL 171 558-061
1 306 252	1NA 010 205-021
1 306 253	1NA 010 205-011
1 309 162	9EL 354 060-021
1 309 164	9EL 354 060-011
1 319 106	9EL 964 484-011
1 319 107	9EL 964 483-011
1 319 871	9EL 171 558-061
1 319 873	9EL 171 558-021
1 319 874	9EL 171 558-011
1 320 348	1EF 010 197-021
1 320 349	1EF 010 197-011
1 324 247	1EL 010 201-021
1 324 254	1EL 010 201-181
1 324 256	1EL 010 201-011
1 324 262	1EL 010 201-171
1 327 649	9EL 354 071-021
1 327 650	9EL 354 071-011
1 329 407	1EL 010 201-061
1 329 411	1EL 010 201-221
1 329 413	1EL 010 201-051
1 329 417	1EL 010 201-211
1 329 635	9EL 354 067-021
1 329 637	9EL 354 067-011
1 331 600	9EL 354 071-021
1 331 601	9EL 354 071-011
1 333 743	9EL 354 064-021
1 333 745	9EL 354 064-011
1 333 832	9EL 354 066-021
1 333 834	9EL 354 066-011
1 343 653	1EE 010 198-021
1 343 654	1EE 010 198-021
1 343 654	1EE 010 198-041
1 343 657	1EE 010 198-011
1 343 658	1EE 010 198-011

Ford	HELLA
1 343 658	1EE 010 198-031
1 346 659	1NA 354 015-021
1 346 660	1NA 354 015-011
1 347 459	1EE 270 600-181
1 347 463	1EE 270 600-171
1 347 465	1EL 270 600-381
1 347 467	1EL 270 600-371
1 353 947	1EG 354 024-021
1 353 948	1EG 354 024-041
1 353 950	1EG 354 024-121
1 353 984	1EG 354 024-011
1 353 985	1EG 354 024-031
1 353 987	1EG 354 024-111
1 360 527	1ED 246 044-211
1 360 528	1ED 246 044-221
1 370 129	2ZR 354 063-021
1 370 129	2ZR 354 069-021
1 370 144	2NE 354 062-011
1 371 849	9EL 171 558-021
1 371 852	9EL 171 558-061
1 371 855	9EL 171 558-041
1 371 857	9EL 171 558-031
1 371 859	9EL 171 558-051
1 371 861	9EL 171 558-011
1 380 503	9EL 354 055-021
1 380 505	9EL 354 055-011
1 383 603	9EL 354 070-021
1 383 636	9EL 354 054-021
1 383 638	9EL 354 070-011
1 383 641	9EL 354 054-011
1 384 543	1EL 010 201-021
1 384 550	1EL 010 201-181
1 384 556	1EL 010 201-061
1 384 560	1EL 010 201-221
1 385 257	1EL 010 201-011
1 385 263	1EL 010 201-171
1 385 267	1EL 010 201-051
1 385 273	1EL 010 201-211
1 386 532	2NE 354 062-011
1 406 375	1ZS 009 250-801
1 406 377	1ZS 009 250-791
1 416 559	2ZR 354 063-021
1 416 559	2ZR 354 069-021
1 419 080	2NE 354 068-011
1 419 081	2ZR 354 063-021
1 419 081	2ZR 354 069-021
1 420 450	9EL 354 067-021
1 420 451	9EL 354 067-011
1 420 466	9EL 354 064-021
1 420 468	9EL 354 064-011
1 432 269	9EL 354 055-021
1 432 274	9EL 354 055-011
1 435 880	9EL 171 968-021
1 435 881	9EL 171 968-011
1 437 625	9EL 354 054-021
1 437 626	9EL 354 054-011
1 438 493	1EJ 009 250-741
1 438 494	1EJ 009 250-731
1 453 189	1EJ 009 250-741
1 456 963	1EL 010 201-021
1 456 965	1EL 010 201-061
1 456 967	1EL 010 201-011
1 456 969	1EL 010 201-051
1 457 692	1EF 010 541-021
1 457 694	1EF 010 541-011
1 460 558	1EF 010 541-021
1 460 560	1EF 010 541-011
1 464 086	9EL 171 558-041
1 464 087	9EL 171 558-031
1 473 418	1EJ 009 250-731
1 478 793	1EF 010 541-021
1 478 795	1EF 010 541-011
1 480 979	1EL 010 201-021
1 480 983	1EL 010 201-181
1 480 985	1EL 010 201-061
1 480 990	1EL 010 201-011
1 480 994	1EL 010 201-171
1 480 996	1EL 010 201-051
1 481 000	1EL 010 201-211
1 481 005	1N0 354 016-021
1 481 007	1N0 354 016-011
1 483 060	1EL 010 201-221
1 486 766	9EL 176 576-021
1 486 767	9EL 176 578-021
1 486 771	9EL 176 576-011
1 486 772	9EL 176 578-011
1 486 778	9EL 176 577-021
1 486 783	9EL 176 577-011
1 490 608	9EL 354 679-021
1 490 611	9EL 354 678-021
1 490 613	9EL 354 678-061
1 490 631	9EL 354 679-011
1 490 633	9EL 354 678-011
1 490 637	9EL 354 678-051
1 492 385	1EF 010 541-021
1 512 514	1ZL 010 541-061
1 512 515	1ZL 010 541-051
1 512 516	1EF 010 541-021
1 512 517	1EF 010 541-011
1 512 985	9EL 354 679-021
1 512 987	9EL 354 678-021
1 512 991	9EL 354 679-011
1 512 993	9EL 354 678-011
1 513 146	9EL 354 667-021
1 513 152	9EL 354 667-011
1 517 204	1EL 010 541-101
1 517 214	1EL 010 541-091
1 520 762	9EL 354 678-021
1 520 767	9EL 354 678-061
1 520 773	9EL 354 678-011
1 520 775	9EL 354 678-051
1 521 191	1EE 354 257-021
1 521 193	1EE 354 257-011
1 521 196	1EE 354 257-041
1 521 197	1EE 354 257-031
1 523 730	9EL 176 575-021
1 523 732	9EL 176 574-021
1 523 733	9EL 176 574-011

Ford	HELLA
1 523 738	9EL 176 575-011
1 524 464	1EJ 009 587-621
1 524 469	1EJ 009 587-611
1 526 782	1ED 246 044-221
1 526 786	1ED 246 044-211
1 528 769	9EL 354 679-011
1 528 770	9EL 354 679-021
1 542 746	1EJ 009 696-721
1 542 752	1EJ 009 696-711
1 547 721	1ED 247 026-261
1 547 725	1ED 247 026-251
1 566 714	1EJ 009 250-741
1 566 719	1EJ 009 250-731
1 568 265	1EE 354 257-021
1 568 267	1EE 354 257-041
1 568 269	1EE 354 257-011
1 568 273	1EE 354 257-031
1 570 179	1EJ 009 587-621
1 570 183	1EJ 009 587-611
1 579 901	1EJ 247 045-321
1 579 905	1EL 247 045-361
1 580 303	1ZS 009 250-801
1 580 307	1ZS 009 250-791
1 580 705	1EJ 247 045-311
1 580 707	1EL 247 045-351
1 586 981	1EF 010 541-021
1 586 985	1EF 010 541-011
1 590 741	1EL 009 696-761
1 590 743	1EL 009 696-751
1 631 498	2VP 354 034-021
1 631 499	2VP 354 034-011
1 641 671	2VP 354 034-021
1 641 672	2VP 354 034-011
1 641 702	2VP 354 034-021
1 641 703	2VP 354 034-011
1 660 382	2BA 003 022-021
1 678 014	1EF 010 541-021
1 678 016	1EF 010 541-011
1 679 649	1EE 354 257-021
1 679 651	1EE 354 257-041
1 679 658	1EE 354 257-011
1 679 661	1EE 354 257-031
1 694 704	1NE 010 305-021
1 694 705	1NE 010 305-011
1 708 178	1EF 010 541-021
1 708 179	1EF 010 541-011
1 709 552	9EL 354 667-021
1 709 553	9EL 354 667-011
1 709 968	2TP 354 995-101
1 709 969	2TP 354 995-141
1 709 970	2NR 354 995-021
1 709 971	2TP 354 995-091
1 709 972	2TP 354 995-131
1 709 973	2NR 354 995-011
1 719 704	2VP 354 995-061
1 719 705	2VP 354 995-081
1 719 707	2VA 354 995-121
1 719 708	2VA 354 995-161
1 719 709	2VP 354 995-051
1 719 710	2VP 354 995-071
1 719 712	2VA 354 995-111
1 719 713	2VA 354 995-151
1 721 997	1EA 354 994-011
1 724 802	1EA 354 994-011
1 725 079	2PT 010 572-021
1 725 080	2PT 010 572-011
1 727 665	2VA 354 995-041
1 727 666	2VA 354 995-031
1 728 157	1EF 010 541-021
1 728 158	1EF 010 541-011
1 731 475	1NE 010 571-021
1 731 477	1NE 010 571-011
1 734 674	1EE 354 257-021
1 734 677	1EE 354 257-011
1 735 194	1EA 354 994-011
1 735 206	1EA 354 994-021
1 735 208	1EA 354 994-041
1 735 210	1EA 354 994-011
1 735 212	1EA 354 994-031
1 737 702	9EL 354 997-041
1 737 703	9EL 354 997-031
1 738 519	9EL 354 997-071
1 738 520	9EL 354 997-081
1 738 521	9EL 354 997-051
1 738 522	9EL 354 997-061
1 738 523	9EL 354 997-091
1 738 524	9EL 354 997-101
1 743 711	1EB 354 996-021
1 743 713	1EB 354 996-011
1 744 243	9EL 354 997-021
1 744 244	9EL 354 997-011
1 744 967	1EL 354 807-061
1 744 969	1EL 354 807-051
1 744 971	1EE 354 257-021
1 744 977	1EE 354 257-011
1 747 641	1EL 354 807-021
1 747 647	1EL 354 807-011
1 751 115	1EA 354 994-021
1 763 704	1N0 010 304-021
1 763 705	1N0 010 304-041
1 763 709	1N0 010 304-011
1 763 710	1N0 010 304-031
1 769 301	2NR 354 995-021
1 769 302	2NR 354 995-011
1 789 943	1EE 354 803-021
1 789 946	1EE 354 803-011
1 796 344	1EL 354 803-061
1 796 350	1EL 354 803-051
1 800 576	2PT 010 303-021
1 800 577	2PT 010 303-011
1 866 225	1EE 354 827-061
1 866 227	1EE 354 827-081
1 866 229	1EE 354 827-121
1 866 231	1EE 354 827-161
1 866 234	1EE 354 827-021
1 866 234	1EE 354 827-111
1 866 241	1EE 354 827-071
1 866 245	1EE 354 827-151

Hersteller-Nr. / HELLA-Nr.

Gegenüberstellung

Ford	HELLA
1 866 247	**1EE 354 827-011**
1 868 288	**2SD 354 828-141**
1 868 289	**2SD 354 828-161**
1 868 293	**2SD 354 828-131**
1 868 294	**2SD 354 828-151**
1 868 295	**2NR 354 828-021**
1 868 296	**2NR 354 828-101**
1 868 297	**2NR 354 828-121**
1 868 298	**2NR 354 828-011**
1 868 299	**2NR 354 828-091**
1 868 300	**2NR 354 828-111**
1255216	**9EL 171 558-051**
1319872	**9EL 171 558-051**
1356224	**9EL 354 055-011**
1362030	**9EL 354 070-021**
1363431	**9EL 354 054-021**
1363433	**9EL 354 055-021**
1363436	**9EL 354 070-011**
1363437	**9EL 354 054-011**
1364854	**9EL 171 558-041**
1364855	**9EL 171 558-031**
1376433	**9EL 354 054-021**
1376434	**9EL 354 055-021**
1376435	**9EL 354 054-011**
1376436	**9EL 354 055-011**
1379481	**9EL 171 558-041**
1379482	**9EL 171 558-031**
1380502	**9EL 354 054-021**
1380504	**9EL 354 054-011**
1417214	**1EL 010 541-091**
1432267	**9EL 354 054-021**
1432272	**9EL 354 054-011**
1457688	**1EL 010 541-101**
1457690	**1EL 010 541-091**
1457709	**1ZL 010 541-061**
1457711	**1ZL 010 541-051**
1457916	**9EL 176 576-021**
1457917	**9EL 176 578-021**
1457918	**9EL 176 576-011**
1457919	**9EL 176 578-011**
1459589	**9EL 176 575-021**
1459593	**9EL 176 577-021**
1459595	**9EL 176 574-021**
1459596	**9EL 176 575-011**
1459597	**9EL 176 577-011**
1459599	**9EL 176 574-011**
1460549	**1EL 010 541-101**
1460552	**1EL 010 541-091**
1460554	**1ZL 010 541-061**
1460556	**1ZL 010 541-051**
1462662	**9EL 176 576-021**
1462664	**9EL 176 578-021**
1462665	**9EL 176 576-011**
1462666	**9EL 176 578-011**
1462667	**9EL 176 575-021**
1462668	**9EL 176 574-021**
1462669	**9EL 176 575-011**
1462670	**9EL 176 574-011**
1469967	**9EL 176 575-021**
1469968	**9EL 176 577-021**
1469969	**9EL 176 574-021**
1469970	**9EL 176 575-011**
1469971	**9EL 176 577-011**
1469972	**9EL 176 574-011**
1478784	**1EL 010 541-101**
1478786	**1EL 010 541-091**
1478788	**1ZL 010 541-061**
1478791	**1ZL 010 541-051**
1486650	**1EL 010 541-101**
1486652	**1EL 010 541-091**
1486777	**9EL 176 575-021**
1486780	**9EL 176 574-021**
1486781	**9EL 176 575-011**
1486784	**9EL 176 574-011**
1492376	**1EL 010 541-101**
1492377	**1EL 010 541-091**
1496517	**1ZL 010 541-061**
1496520	**1ZL 010 541-051**
1512513	**1EL 010 541-101**
1586965	**1EL 010 541-101**
1586970	**1EL 010 541-091**
1586973	**1ZL 010 541-061**
1586979	**1ZL 010 541-051**
1678006	**1EL 010 541-101**
1678008	**1EL 010 541-091**
1678010	**1ZL 010 541-061**
1678012	**1ZL 010 541-051**
1710191	**1EA 354 994-041**
1710193	**1EA 354 994-011**
1713247	**1EA 354 994-041**
1713248	**1EA 354 994-011**
1715431	**1EA 354 994-041**
1717217	**9EL 354 997-031**
1717217	**9EL 354 997-041**
1717229	**9EL 354 997-011**
1717230	**9EL 354 997-081**
1717231	**9EL 354 997-071**
1719069	**1EA 354 994-041**
1719072	**1EA 354 994-011**
1719089	**1EA 354 994-041**
1719239	**1EL 010 541-091**
1719881	**1EL 010 541-101**
1721995	**1EA 354 994-041**
1722007	**1EA 354 994-041**
1724170	**1EA 354 994-041**
1724801	**1EA 354 994-041**
1726506	**1ZL 010 541-061**
1726507	**1ZL 010 541-051**
1735192	**1EA 354 994-041**
1737701	**9EL 354 997-011**
1751117	**1EA 354 994-041**
18 23 621	**2VP 354 805-021**
18 23 622	**2VP 354 805-011**
1866239	**1EE 354 827-051**
1EB-13404-CA	**2VP 354 828-081**
1EB-13W029-EB	**1EE 354 827-121**
1M51 13005 FA	**1AE 010 199-021**
1M51 13006 FA	**1AE 010 199-011**

Ford	HELLA
1M51 13A602 AA	**9EL 354 061-021**
1M51 13A602 AB	**9EL 354 061-021**
1M51 13A602 BA	**9EL 354 057-021**
1M51 13A602 EA	**9EL 171 556-021**
1M51 13A602 EB	**9EL 171 556-021**
1M51 13A603 AA	**9EL 354 061-011**
1M51 13A603 AB	**9EL 354 061-011**
1M51 13A603 BA	**9EL 354 057-011**
1M51 13A603 CA	**2NE 354 062-011**
1M51 13A603 CB	**2NE 354 062-011**
1M51 13A603 CC	**2NE 354 062-011**
1M51 13A603 EA	**9EL 171 556-011**
1M51 13A603 EB	**9EL 171 556-011**
1M51 15511 AA	**2ZR 354 063-021**
1M51 15511 AA	**2ZR 354 069-021**
1M51 15511 AB	**2ZR 354 063-021**
1M51 15511 AB	**2ZR 354 069-021**
1M51 15511 AC	**2ZR 354 063-021**
1M51 15511 AC	**2ZR 354 069-021**
1M51 15K258 AA	**1NA 354 015-011**
1M51 15K274 AA	**1NA 354 015-021**
1MVO 13368 BA	**9EL 354 060-021**
1MVO 13368 BB	**9EL 354 060-021**
1MVO 13369 BA	**9EL 354 060-011**
1MVO 13369 BB	**9EL 354 060-011**
1S71 13404 AF	**9EL 171 558-021**
1S71 13404 AH	**9EL 171 558-021**
1S71 13404 AL	**9EL 171 558-021**
1S71 13404 AM	**9EL 171 558-021**
1S71 13404 CD	**9EL 354 071-021**
1S71 13404 CE	**9EL 354 071-021**
1S71 13404 CF	**9EL 354 071-021**
1S71 13404 CG	**9EL 354 071-021**
1S71 13404 CH	**9EL 354 071-021**
1S71 13404 CJ	**9EL 354 071-021**
1S71 13405 AF	**9EL 171 558-011**
1S71 13405 AG	**9EL 171 558-011**
1S71 13405 AL	**9EL 171 558-011**
1S71 13405 AM	**9EL 171 558-011**
1S71 13405 CD	**9EL 354 071-011**
1S71 13405 CE	**9EL 354 071-011**
1S71 13405 CF	**9EL 354 071-011**
1S71 13405 CG	**9EL 354 071-011**
1S71 13405 CH	**9EL 354 071-011**
1S71 13405 CJ	**9EL 354 071-011**
1S71 13A602 CA	**9EL 354 071-021**
1S71 13A602 CB	**9EL 354 071-021**
1S71 13A602 CC	**9EL 354 071-021**
1S71 13A602 CD	**9EL 354 071-021**
1S71 13A602 CE	**9EL 354 071-021**
1S71 13A602 EA	**9EL 171 558-021**
1S71 13A602 EB	**9EL 171 558-021**
1S71 13A602 EC	**9EL 171 558-021**
1S71 13A602 ED	**9EL 171 558-021**
1S71 13A602 EE	**9EL 171 558-021**
1S71 13A602 EF	**9EL 171 558-021**
1S71 13A603 CA	**9EL 354 071-011**
1S71 13A603 CB	**9EL 354 071-011**
1S71 13A603 CC	**9EL 354 071-011**
1S71 13A603 CD	**9EL 354 071-011**
1S71 13A603 CE	**9EL 354 071-011**
1S71 13A603 EA	**9EL 171 558-011**
1S71 13A603 EB	**9EL 171 558-011**
1S71 13A603 EC	**9EL 171 558-011**
1S71 13A603 ED	**9EL 171 558-011**
1S71 13A603 EE	**9EL 171 558-011**
1S71 13A603 EF	**9EL 171 558-011**
2 967 157	**9GT 074 132-001**
2C14 13404 AA	**2VP 354 037-021**
2M51 13100 BA	**1EE 010 198-021**
2M51 13100 BB	**1EE 010 198-021**
2M51 13100 BC	**1EE 010 198-021**
2M51 13100 BD	**1EE 010 198-021**
2M51 13100 CA	**1EE 010 198-041**
2M51 13100 CB	**1EE 010 198-041**
2M51 13100 CC	**1EE 010 198-041**
2M51 13100 CD	**1EE 010 198-041**
2M51 13101 BA	**1EE 010 198-011**
2M51 13101 BB	**1EE 010 198-011**
2M51 13101 BC	**1EE 010 198-011**
2M51 13101 BD	**1EE 010 198-011**
2M51 13101 CA	**1EE 010 198-031**
2M51 13101 CB	**1EE 010 198-031**
2M51 13101 CC	**1EE 010 198-031**
2M51 13101 CD	**1EE 010 198-031**
2M51 13W029 GA	**1EE 010 198-021**
2M51 13W029 GB	**1EE 010 198-021**
2M51 13W029 HA	**1EE 010 198-041**
2M51 13W029 HB	**1EE 010 198-041**
2M51 13W030 GA	**1EE 010 198-011**
2M51 13W030 GB	**1EE 010 198-011**
2M51 13W030 HA	**1EE 010 198-031**
2M51 13W030 HB	**1EE 010 198-031**
2M51 15201 AD	**1NA 010 205-011**
2M51 15201 AE	**1NA 010 205-011**
2M51 15201 AF	**1NA 010 205-011**
2M51 15201 AG	**1NA 010 205-011**
2M51 15201 AH	**1NA 010 205-011**
2M51 15K201 AD	**1NA 010 205-021**
2M51 15K201 AE	**1NA 010 205-021**
2M51 15K201 AF	**1NA 010 205-021**
2M51 15K201 AG	**1NA 010 205-021**
2M51 15K201 AH	**1NA 010 205-021**
2M51 15K258 AA	**1NA 354 015-011**
2M51 15K274 AA	**1NA 354 015-021**
2M5112K072AA	**5DV 008 290-004**
2M5113K198AA	**6NM 007 878-041**
2M5A13K354DA	**9EL 354 058-001**
2M5Z13C170AA	**5DV 008 290-004**
2N1H 13W029 CF	**1ED 246 044-221**
2N1H 13W030 CF	**1ED 246 044-211**
2S6X 13W029 CA	**1EF 010 197-021**
2S6X 13W029 CB	**1EF 010 197-021**
2S6X 13W029 CC	**1EF 010 197-021**
2S6X 13W029 CD	**1EF 010 197-021**
2S6X 13W029 CE	**1EF 010 197-021**
2S6X 13W030 CA	**1EF 010 197-011**
2S6X 13W030 CB	**1EF 010 197-011**

Ford	HELLA
2S6X 13W030 CC	**1EF 010 197-011**
2S6X 13W030 CD	**1EF 010 197-011**
2S6X 13W030 CE	**1EF 010 197-011**
2T1A13K767AC	**1K0 008 191-021**
32 010 159	**8GA 002 073-121**
3C1115K201BA	**1NE 007 517-061**
3C46 13D144 AA	**8JD 156 150-807**
3C4613005AA	**1BL 008 193-011**
3C4613005BA	**1K0 008 191-021**
3C4613368AA	**2BA 008 221-001**
3C4613B390AA	**2BA 008 221-001**
3C4613D146AA	**1BL 008 193-011**
3C4613D146BA	**1K0 008 191-021**
3C4615B224AA	**1N0 008 582-011**
3C4615K201AA	**1N0 008 582-011**
3M51 13100 AA	**1EE 270 600-181**
3M51 13100 EE	**1EL 270 600-381**
3M51 13101 AA	**1EE 270 600-171**
3M51 13101 EE	**1EL 270 600-371**
3M51 15K201 AA	**1N0 354 016-021**
3M51 15K202 AA	**1N0 354 016-011**
3M51 15K202 AB	**1N0 354 016-011**
3M51-15K201-AB	**1N0 354 016-021**
3S71 13A602 EA	**9EL 171 558-061**
3S71 13A602 EB	**9EL 171 558-061**
3S71 13A602 EC	**9EL 171 558-061**
3S71-13A603-EA	**9EL 171 558-051**
3S71-13A603-EB	**9EL 171 558-051**
3S71-13A603-EC	**9EL 171 558-051**
4 041 626	**2VP 354 037-021**
4 041 627	**2VP 354 037-011**
4 355 478	**9EL 354 058-001**
4 388 591	**2VP 354 037-021**
4 395 813	**1NE 007 517-061**
4 505 431	**2VP 354 034-021**
4 505 432	**2VP 354 034-011**
4 516 739	**1NE 007 517-061**
4 695 243	**1EG 354 024-021**
4 695 245	**1EG 354 024-041**
4 695 247	**1EG 354 024-121**
4 695 289	**1EG 354 024-011**
4 695 290	**1EG 354 024-031**
4 695 292	**1EG 354 024-111**
4 696 767	**1EG 354 024-121**
4 696 769	**1EG 354 024-021**
4 696 771	**1EG 354 024-041**
4 696 792	**1EG 354 024-111**
4 696 796	**1EG 354 024-011**
4 696 800	**1EG 354 024-031**
4C16 13008 GA	**1EG 354 024-121**
4C16 13008 JA	**1EG 354 024-021**
4C16 13008 LA	**1EG 354 024-041**
4C16 13008 NA	**1EG 354 024-021**
4C16 13008 PA	**1EG 354 024-041**
4C16 13008 SA	**1EG 354 024-121**
4C16 13035 GA	**1EG 354 024-111**
4C16 13035 JA	**1EG 354 024-011**
4C16 13035 LA	**1EG 354 024-031**
4C16 13035 NA	**1EG 354 024-011**
4C16 13035 PA	**1EG 354 024-031**
4C16 13035 SA	**1EG 354 024-111**
4M51 13099 AA	**1EL 010 201-021**
4M51 13099 AB	**1EL 010 201-021**
4M51 13099 AC	**1EL 010 201-021**
4M51 13099 AD	**1EL 010 201-021**
4M51 13099 GA	**1EL 010 201-181**
4M51 13099 GB	**1EL 010 201-181**
4M51 13099 GC	**1EL 010 201-181**
4M51 13099 JA	**1EL 010 201-061**
4M51 13099 JB	**1EL 010 201-061**
4M51 13099 JC	**1EL 010 201-061**
4M51 13099 JD	**1EL 010 201-061**
4M51 13101 AA	**1EL 010 201-011**
4M51 13101 AB	**1EL 010 201-011**
4M51 13101 AC	**1EL 010 201-011**
4M51 13101 AD	**1EL 010 201-011**
4M51 13101 GA	**1EL 010 201-171**
4M51 13101 GB	**1EL 010 201-171**
4M51 13101 GC	**1EL 010 201-171**
4M51 13101 JA	**1EL 010 201-051**
4M51 13101 JB	**1EL 010 201-051**
4M51 13101 JC	**1EL 010 201-051**
4M51 13101 JD	**1EL 010 201-051**
4M51 13101 RA	**1EL 010 201-211**
4M51 13101 RB	**1EL 010 201-211**
4M51 13101 RC	**1EL 010 201-211**
4M51 13A602 AA	**9EL 354 067-021**
4M51 13A602 AB	**9EL 354 067-021**
4M51 13A602 CA	**9EL 354 064-021**
4M51 13A602 CB	**9EL 354 064-021**
4M51 13A603 AA	**9EL 354 067-011**
4M51 13A603 AB	**9EL 354 067-011**
4M51 13A603 CA	**9EL 354 064-011**
4M51 13A603 FA	**9EL 354 064-011**
4M51-13099-RA	**1EL 010 201-221**
4M51-13099-RB	**1EL 010 201-221**
4M51-13099-RC	**1EL 010 201-221**
5M51 13A602 AA	**9EL 354 066-021**
5M51 13A603 AA	**9EL 354 066-011**
5M51 13A603 BA	**2NE 354 068-011**
5M51 15511 AA	**2ZR 354 063-021**
5M51 15511 AA	**2ZR 354 069-021**
6 048 873	**9GH 116 966-011**
6 115 100	**9FH 112 497-001**
6 158 263	**2VP 354 034-021**
6 158 264	**2VP 354 034-011**
6 161 978	**2VP 354 034-021**
6 161 979	**2VP 354 034-011**
6 188 647	**2VP 354 034-021**
6 188 648	**2VP 354 034-011**
6 197 982	**9EL 354 072-021**
6 197 983	**9EL 354 072-011**
6 200 194	**2VP 354 034-021**
6 200 195	**2VP 354 034-011**
6 695 705	**2VP 354 034-021**
6 695 706	**2VP 354 034-011**
6 955 366	**9EL 354 072-021**
6 955 367	**9EL 354 072-011**

Ford	HELLA
6C1113450AA	**9EL 171 968-011**
6C1113451AA	**9EL 171 968-021**
6M21 12K072AA	**5DV 009 000-001**
6M21 13005 AC	**1ZS 009 250-801**
6M21 13006AF	**1ZS 009 250-791**
6M21 13006AG	**1ZS 009 250-791**
6M2113005AE	**1ZS 009 250-801**
6M2113005AF	**1ZS 009 250-801**
6M2113005AG	**1ZS 009 250-801**
6M2113006 AC	**1ZS 009 250-791**
6M2113006AE	**1ZS 009 250-791**
6N11 13A602 AA	**9EL 354 070-021**
6N11 13A602 AB	**9EL 354 070-021**
6N11 13A603 AA	**9EL 354 070-011**
6N11 13A603 AB	**9EL 354 070-011**
6N1113W029CE	**1ED 247 026-261**
6N1113W030CE	**1ED 247 026-251**
6S61 13A602 AA	**9EL 354 054-021**
6S61 13A602 AC	**9EL 354 054-021**
6S61 13A602 AD	**9EL 354 054-021**
6S61 13A602 AE	**9EL 354 054-021**
6S61 13A602 AF	**9EL 354 054-021**
6S61 13A602 AG	**9EL 354 054-021**
6S61 13A602 BA	**9EL 354 055-021**
6S61 13A602 BC	**9EL 354 055-021**
6S61 13A602 BD	**9EL 354 055-021**
6S61 13A602 BE	**9EL 354 055-021**
6S61 13A603 AA	**9EL 354 054-011**
6S61 13A603 AC	**9EL 354 054-011**
6S61 13A603 AD	**9EL 354 054-011**
6S61 13A603 AE	**9EL 354 054-011**
6S61 13A603 AF	**9EL 354 054-011**
6S61 13A603 AG	**9EL 354 054-011**
6S61 13A603 BA	**9EL 354 055-011**
6S61 13A603 BC	**9EL 354 055-011**
6S61 13A603 BD	**9EL 354 055-011**
6S61 13A603 BE	**9EL 354 055-011**
6S71 13404-AA	**9EL 171 558-041**
6S71 13404-AB	**9EL 171 558-041**
6S71 13405-AA	**9EL 171 558-031**
6S71 13405-AB	**9EL 171 558-031**
6S71 13A602 EA	**9EL 171 558-041**
6S71 13A602 EB	**9EL 171 558-041**
6S71 13A603 EA	**9EL 171 558-031**
6S71 13A603 EB	**9EL 171 558-031**
7 273 967	**1AG 354 023-061**
7 334 711	**9EL 354 072-021**
7 334 712	**9EL 354 072-011**
7 334 713	**2VP 354 034-021**
7 334 714	**2VP 354 034-011**
7 400 511	**1NE 007 517-061**
7M5113W029AB	**1EJ 009 587-621**
7M5113W030AB	**1EJ 009 587-611**
7S7113005AB	**1EL 010 541-101**
7S7113005AC	**1EL 010 541-101**
7S7113005AD	**1EL 010 541-101**
7S7113005AE	**1EL 010 541-101**
7S7113005AF	**1EL 010 541-101**
7S7113005AG	**1EL 010 541-101**
7S7113005AH	**1EL 010 541-101**
7S7113005AJ	**1EL 010 541-101**
7S7113005AK	**1EL 010 541-101**
7S7113005AL	**1EL 010 541-101**
7S7113006AB	**1EL 010 541-091**
7S7113006AC	**1EL 010 541-091**
7S7113006AD	**1EL 010 541-091**
7S7113006AE	**1EL 010 541-091**
7S7113006AF	**1EL 010 541-091**
7S7113006AG	**1EL 010 541-091**
7S7113006AH	**1EL 010 541-091**
7S7113006AJ	**1EL 010 541-091**
7S7113006AK	**1EL 010 541-091**
7S7113006AL	**1EL 010 541-091**
7S71-13007-AB	**1ZL 010 541-061**
7S71-13007-AC	**1ZL 010 541-061**
7S71-13007-AD	**1ZL 010 541-061**
7S71-13007-AE	**1ZL 010 541-061**
7S71-13007-AF	**1ZL 010 541-061**
7S71-13007-AG	**1ZL 010 541-061**
7S71-13007-AH	**1ZL 010 541-061**
7S71-13007-AJ	**1ZL 010 541-061**
7S71-13008-AB	**1ZL 010 541-051**
7S71-13008-AC	**1ZL 010 541-051**
7S71-13008-AD	**1ZL 010 541-051**
7S71-13008-AE	**1ZL 010 541-051**
7S71-13008-AF	**1ZL 010 541-051**
7S71-13008-AG	**1ZL 010 541-051**
7S71-13008-AH	**1ZL 010 541-051**
7S71-13008-AJ	**1ZL 010 541-051**
7S7113100AB	**1EF 010 541-021**
7S7113100AF	**1EF 010 541-021**
7S7113100AG	**1EF 010 541-021**
7S7113100AH	**1EF 010 541-021**
7S7113100AJ	**1EF 010 541-021**
7S7113100AK	**1EF 010 541-021**
7S7113101AB	**1EF 010 541-011**
7S7113101AC	**1EF 010 541-011**
7S7113101AD	**1EF 010 541-011**
7S7113101AE	**1EF 010 541-011**
7S7113101AF	**1EF 010 541-011**
7S7113101AG	**1EF 010 541-011**
7S7113101AH	**1EF 010 541-011**
7S7113101AJ	**1EF 010 541-011**
7S7113101AK	**1EF 010 541-011**
7S7113404ND	**9EL 176 575-021**
7S7113404NE	**9EL 176 575-021**
7S7113404NF	**9EL 176 575-021**
7S7113404NG	**9EL 176 575-021**
7S7113404NH	**9EL 176 575-021**
7S7113404PC	**9EL 176 577-021**
7S7113404PD	**9EL 176 577-021**
7S7113404PE	**9EL 176 577-021**
7S7113404PF	**9EL 176 577-021**
7S7113404RD	**9EL 176 574-021**
7S7113404RE	**9EL 176 574-021**
7S7113404RF	**9EL 176 574-021**
7S7113404RG	**9EL 176 574-021**
7S7113404RH	**9EL 176 574-021**

Ford	HELLA
7S7113405AH	9EL 176 575-011
7S7113405ND	9EL 176 575-011
7S7113405NE	9EL 176 575-011
7S7113405NF	9EL 176 575-011
7S7113405NG	9EL 176 575-011
7S7113405NH	9EL 176 575-011
7S7113405PC	9EL 176 577-011
7S7113405PD	9EL 176 577-011
7S7113405PE	9EL 176 577-011
7S7113405PF	9EL 176 577-011
7S7113405RD	9EL 176 574-011
7S7113405RE	9EL 176 574-011
7S7113405RF	9EL 176 574-011
7S7113405RG	9EL 176 574-011
7S7113405RH	9EL 176 574-011
7S7113A602ND	9EL 176 576-021
7S7113A602NE	9EL 176 576-021
7S7113A602NF	9EL 176 576-021
7S7113A602NG	9EL 176 576-021
7S7113A602PD	9EL 176 578-021
7S7113A602PE	9EL 176 578-021
7S7113A602PF	9EL 176 578-021
7S7113A602PG	9EL 176 578-021
7S7113A603ND	9EL 176 576-011
7S7113A603NE	9EL 176 576-011
7S7113A603NF	9EL 176 576-011
7S7113A603NG	9EL 176 576-011
7S7113A603PD	9EL 176 578-011
7S7113A603PE	9EL 176 578-011
7S7113A603PF	9EL 176 578-011
7S7113A603PG	9EL 176 578-011
86VB 13404 AD1J	2VP 354 034-021
86VB 13404 AE	2VP 354 034-021
86VB 13404 AF	2VP 354 034-021
86VB 13404 AG	2VP 354 034-021
86VB 13404 AH	2VP 354 034-021
86VB 13405 AD1J	2VP 354 034-011
86VB 13405 AE	2VP 354 034-011
86VB 13405 AF	2VP 354 034-011
86VB 13405 AG	2VP 354 034-011
86VB 13405 AH	2VP 354 034-011
8A61 13W029 AD	1EJ 247 045-321
8A61 13W029 AF	1EJ 247 045-321
8A61 13W029 CC	1EL 247 045-361
8A61 13W029 CE	1EL 247 045-361
8A61 13W030 AD	1EJ 247 045-311
8A61 13W030 AF	1EJ 247 045-311
8A61 13W030 CC	1EL 247 045-351
8A61 13W030 CE	1EL 247 045-351
8A61-13404-AC	9EL 354 667-021
8A61-13404-AD	9EL 354 667-021
8A61-13404-AE	9EL 354 667-021
8A61-13405-AC	9EL 354 667-011
8A61-13405-AD	9EL 354 667-011
8A61-13405-AE	9EL 354 667-011
8A61-13A602-AA	9EL 354 667-021
8A61-13A602-AB	9EL 354 667-021
8A61-13A603-AA	9EL 354 667-011
8A61-13A603-AB	9EL 354 667-011
8M51-13005-AD	1EL 354 807-021
8M51-13005-CD	1EL 354 807-061
8M51-13006-AD	1EL 354 807-011
8M51-13006-CD	1EL 354 807-051
8M51-13100-AA	1EE 354 257-021
8M51-13100-AB	1EE 354 257-021
8M51-13100-AC	1EE 354 257-021
8M51-13100-AD	1EE 354 257-021
8M51-13100-AE	1EE 354 257-021
8M51-13100-CA	1EE 354 257-041
8M51-13100-CB	1EE 354 257-041
8M51-13100-CC	1EE 354 257-041
8M51-13101-AA	1EE 354 257-011
8M51-13101-AB	1EE 354 257-011
8M51-13101-AC	1EE 354 257-011
8M51-13101-AD	1EE 354 257-011
8M51-13101-AE	1EE 354 257-011
8M51-13101-CA	1EE 354 257-031
8M51-13101-CB	1EE 354 257-031
8M51-13101-CC	1EE 354 257-031
8M5113404AB	9EL 354 679-021
8M5113404CC	9EL 354 678-021
8M5113404EB	9EL 354 678-061
8M5113404JA	9EL 354 679-021
8M5113404JB	9EL 354 679-021
8M5113404JC	9EL 354 679-021
8M51-13404-KC	2SD 354 816-021
8M5113404LA	9EL 354 678-021
8M5113404LB	9EL 354 678-021
8M5113404LC	9EL 354 678-021
8M5113404NA	9EL 354 678-061
8M5113404NB	9EL 354 678-061
8M5113405AB	9EL 354 679-011
8M5113405CC	9EL 354 678-011
8M5113405EB	9EL 354 678-051
8M5113405JA	9EL 354 679-011
8M5113405JB	9EL 354 679-011
8M5113405JC	9EL 354 679-011
8M51-13405-KC	2SD 354 816-011
8M5113405LA	9EL 354 678-011
8M5113405LB	9EL 354 678-011
8M5113405LC	9EL 354 678-011
8M5113405NA	9EL 354 678-051
8M5113405NB	9EL 354 678-051
8M51-13W029-AE	1EE 354 257-021
8M51-13W029-AF	1EE 354 257-021
8M51-13W029-CE	1EE 354 257-041
8M51-13W029-CF	1EE 354 257-041
8M51-13W030-AE	1EE 354 257-011
8M51-13W030-AF	1EE 354 257-011
8M51-13W030-CE	1EE 354 257-031
8M51-13W030-CF	1EE 354 257-031
8V41 13005 AE	1EL 009 696-761
8V41 13006 AE	1EL 009 696-751
8V4113W029AC	1EJ 009 696-721
8V4113W030AC	1EJ 009 696-711
90VB 13404 AA	2VP 354 034-021
90VB 13404 AB	2VP 354 034-021
90VB 13405 AA	2VP 354 034-011

Ford	HELLA
90VB 13405 AB	2VP 354 034-011
92VB 13368 AA	9EL 354 072-021
92VB 13368 AB	9EL 354 072-021
92VB 13369 AA	9EL 354 072-011
92VB 13369 AB	9EL 354 072-011
95VG 13005 SAA	1AG 354 023-061
95VG 13005 SAB	1AG 354 023-061
95VG 13005 SAC	1AG 354 023-061
95VG 13005 SCA	1AG 354 023-021
95VG 13005 SCB	1AG 354 023-021
95VG 13005 SCC	1AG 354 023-021
95VG 13006 SAA	1AG 354 023-051
95VG 13006 SAB	1AG 354 023-051
95VG 13006 SAC	1AG 354 023-051
95VG 13006 SCA	1AG 354 023-011
95VG 13006 SCB	1AG 354 023-011
95VG 13006 SCC	1AG 354 023-011
95VG 13368 AA	9EL 354 072-021
95VG 13368 AB	9EL 354 072-021
95VG 13368 AC	9EL 354 072-021
95VG 13369 AA	9EL 354 072-011
95VG 13369 AB	9EL 354 072-011
95VG 13369 AC	9EL 354 072-011
95VG 13404 AA	2VP 354 034-021
95VG 13404 AB	2VP 354 034-021
95VG 13404 AC	2VP 354 034-021
95VG 13404 AD	2VP 354 034-021
95VG 13405 AA	2VP 354 034-011
95VG 13405 AB	2VP 354 034-011
95VG 13405 AC	2VP 354 034-011
95VG 13405 AD	2VP 354 034-011
97VX 13368 AA	9EL 354 072-021
97VX 13369 AA	9EL 354 072-011
98CT13K354AA	2BM 006 692-011
98CT13K354BA	2BM 006 692-021
AM21 13B218 AF	2PT 010 303-021
AM21 13B218 BF	2PT 010 303-011
AM21 15K201 AE	1N0 010 304-021
AM21 15K201 BD	1NE 010 305-021
AM21 15K201 CD	1N0 010 304-041
AM21 15K202 AE	1N0 010 304-011
AM21 15K202 BD	1NE 010 305-011
AM21 15K202 CD	1N0 010 304-031
BJ32-13W029-BE	1EL 354 806-101
BJ32-13W029-EE	1EL 354 806-021
BJ32-13W029-HE	1EL 354 806-061
BJ32-13W030-BE	1EL 354 806-091
BJ32-13W030-EE	1EL 354 806-011
BJ32-13W030-HE	1EL 354 806-051
BM51-13100-AF	1EA 354 994-021
BM51-13100-AG	1EA 354 994-021
BM51-13100-CB	1EA 354 994-041
BM51-13100-CC	1EA 354 994-041
BM51-13100-CD	1EA 354 994-041
BM51-13100-CE	1EA 354 994-041
BM51-13100-CF	1EA 354 994-041
BM51-13101-AF	1EA 354 994-011
BM51-13101-CF	1EA 354 994-031
BM51-13404-JC	2VP 354 995-061
BM51-13404-KC	2VP 354 995-081
BM51-13404-MD	2VA 354 995-041
BM51-13404-SC	2VA 354 995-121
BM51-13404-TC	2VA 354 995-161
BM51-13405-JC	2VP 354 995-051
BM51-13405-KC	2VP 354 995-071
BM51-13405-MD	2VA 354 995-031
BM51-13405-SC	2VA 354 995-111
BM51-13405-TC	2VA 354 995-151
BM51-13A602-AD	2NR 354 995-021
BM51-13A602-EA	2TP 354 995-101
BM51-13A602-FA	2TP 354 995-141
BM51-13A602-GA	2NR 354 995-021
BM51-13A603-AD	2NR 354 995-011
BM51-13A603-EA	2TP 354 995-091
BM51-13A603-FA	2TP 354 995-131
BM51-13A603-GA	2NR 354 995-011
BM51-13W029-CB	1EA 354 994-041
BM51-13W029-CC	1EA 354 994-041
BM51-13W029-CD	1EA 354 994-041
BM51-13W029-CE	1EA 354 994-041
BM51-13W029-CF	1EA 354 994-041
BM51-13W029-CG	1EA 354 994-041
BM51-13W029-CH	1EA 354 994-041
BM51-13W030-AB	1EA 354 994-011
BM51-13W030-AC	1EA 354 994-011
BM51-13W030-AD	1EA 354 994-011
BM51-13W030-AE	1EA 354 994-011
BM51-13W030-AF	1EA 354 994-011
BM51-13W030-AG	1EA 354 994-011
BS71 13B218 AE	2PT 010 572-021
BS71 13B218 BE	2PT 010 572-011
BS71 15K022 AB	1NE 010 571-011
BS71 15K201 AB	1NE 010 571-021
BS71-13404-AD	9EL 354 997-061
BS71-13404-BC	9EL 354 997-101
BS71-13404-CC	9EL 354 997-041
BS71-13404-CD	9EL 354 997-041
BS71-13405-AD	9EL 354 997-051
BS71-13405-BC	9EL 354 997-091
BS71-13405-CC	9EL 354 997-031
BS71-13405-CD	9EL 354 997-031
BS71-13A602-BC	9EL 354 997-081
BS71-13A602-BD	9EL 354 997-081
BS71-13A603-BC	9EL 354 997-071
BS71-13A603-BD	9EL 354 997-071
BS71-13W029-AC	1EB 354 996-021
BS71-13W030-AC	1EB 354 996-011
BS71-13W602-AE	9EL 354 997-021
BS71-13W603-AC	9EL 354 997-011
BS71-13W603-AD	9EL 354 997-011
BS71-13W603-AE	9EL 354 997-011
C1BB-13404-AD	2VP 354 805-021
C1BB-13405-AD	2VP 354 805-011
C1BB-13W029-AB	1EE 354 803-021
C1BB-13W029-CC	1EL 354 803-061
C1BB-13W030-AB	1EE 354 803-011
C1BB-13W030-CC	1EL 354 803-051
D86VB 13404 AF	2VP 354 034-021

Ford	HELLA
D86VB 13405 AF	2VP 354 034-011
F1EB-13404-AA	2SD 354 828-041
F1EB-13404-BA	2VP 354 828-061
F1EB-13404-DA	2SD 354 828-141
F1EB-13404-EA	2SD 354 828-161
F1EB-13405-AA	2SD 354 828-031
F1EB-13405-BA	2VP 354 828-051
F1EB-13405-CA	2VP 354 828-071
F1EB-13405-DA	2SD 354 828-131
F1EB-13405-EA	2SD 354 828-151
F1EB-13A602-AA	2NR 354 828-021
F1EB-13A602-BA	2NR 354 828-101
F1EB-13A602-CA	2NR 354 828-121
F1EB-13A603-AA	2NR 354 828-011
F1EB-13A603-BA	2NR 354 828-091
F1EB-13A603-CA	2NR 354 828-111
F1EB-13W029-AB	1EE 354 827-061
F1EB-13W029-CB	1EE 354 827-081
F1EB-13W029-GB	1EE 354 827-161
F1EB-13W029-NB	1EE 354 827-021
F1EB-13W030-AB	1EE 354 827-051
F1EB-13W030-CB	1EE 354 827-071
F1EB-13W030-EB	1EE 354 827-111
F1EB-13W030-GB	1EE 354 827-151
F1EB-13W030-NB	1EE 354 827-011
V87BG 13774AA	2JA 001 357-002
V95CT13380AA	8RA 003 326-011
XS41 13005 FB	1AE 010 199-021
XS41 13005 FD	1AE 010 199-021
XS41 13005 FE	1AE 010 199-021
XS41 13005 FF	1AE 010 199-021
XS41 13005 FG	1AE 010 199-021
XS41 13005 FH	1AE 010 199-021
XS41 13005 FL	1AE 010 199-021
XS41 13006 FB	1AE 010 199-011
XS41 13006 FD	1AE 010 199-011
XS41 13006 FE	1AE 010 199-011
XS41 13006 FF	1AE 010 199-011
XS41 13006 FG	1AE 010 199-011
XS41 13006 FH	1AE 010 199-011
XS41 13006 FL	1AE 010 199-011
XS41 13A602 AB	9EL 354 061-021
XS41 13A602 AC	9EL 354 061-021
XS41 13A602 AD	9EL 354 061-021
XS41 13A602 AE	9EL 354 061-021
XS41 13A602 AF	9EL 354 061-021
XS41 13A602 BB	9EL 354 057-021
XS41 13A602 BC	9EL 354 057-021
XS41 13A602 EA	9EL 171 556-021
XS41 13A602 EC	9EL 171 556-021
XS41 13A602 EE	9EL 171 556-021
XS41 13A603 AB	9EL 354 061-011
XS41 13A603 AC	9EL 354 061-011
XS41 13A603 AD	9EL 354 061-011
XS41 13A603 AE	9EL 354 061-011
XS41 13A603 BB	9EL 354 057-011
XS41 13A603 BC	9EL 354 057-011
XS41 13A603 EA	9EL 171 556-011
XS41 13A603 EC	9EL 171 556-011
XS41 13A603 EE	9EL 171 556-011
XS4X 13005 FA	1AE 010 199-021
XS4X 13005 FB	1AE 010 199-021
XS4X 13005 FC	1AE 010 199-021
XS4X 13005 FD	1AE 010 199-021
XS4X 13006 FA	1AE 010 199-011
XS4X 13006 FB	1AE 010 199-011
XS4X 13006 FC	1AE 010 199-011
XS4X 13006 FD	1AE 010 199-011
XS4X 13A602 BB	9EL 354 057-021
XS4X 13A602 BC	9EL 354 057-021
XS4X 13A602 BD	9EL 354 057-021
XS4X 13A602 CB	9EL 354 061-021
XS4X 13A602 CD	9EL 354 061-021
XS4X 13A602 EE	9EL 171 556-021
XS4X 13A602 EF	9EL 171 556-021
XS4X 13A602 GA	9EL 171 556-011
XS4X 13A602 GA	9EL 171 556-021
XS4X 13A602 GC	9EL 171 556-011
XS4X 13A602 GC	9EL 171 556-021
XS4X 13A602 GD	9EL 171 556-011
XS4X 13A602 GD	9EL 171 556-021
XS4X 13A603 AC	2NE 354 062-011
XS4X 13A603 AD	2NE 354 062-011
XS4X 13A603 BB	9EL 354 057-011
XS4X 13A603 BC	9EL 354 057-011
XS4X 13A603 BD	9EL 354 057-011
XS4X 13A603 CB	9EL 354 061-011
XS4X 13A603 CD	9EL 354 061-011
XS4X 13A603 EE	9EL 171 556-011
XS4X 13A603 EF	9EL 171 556-011
XS4X 13K384 AD	9EL 354 059-021
XS4X 13K384 AE	9EL 354 059-021
XS4X 13K384 AF	9EL 354 059-021
XS4X 13K384 AG	9EL 354 059-021
XS4X 13K385 AD	9EL 354 059-011
XS4X 13K385 AE	9EL 354 059-011
XS4X 13K385 AF	9EL 354 059-011
XS4X 13K385 AG	9EL 354 059-011
XS4X 15511 AC	2ZR 354 063-021
XS4X 15511 AC	2ZR 354 069-021
XS4X 15511 AD	2ZR 354 063-021
XS4X 15511 AD	2ZR 354 069-021
XS4X 15K258 AC	1NA 354 015-011
XS4X 15K258 AD	1NA 354 015-011
XS4X 15K258 AE	1NA 354 015-011
XS4X 15K258 AF	1NA 354 015-011
XS4X 15K274 AC	1NA 354 015-021
XS4X 15K274 AD	1NA 354 015-021
XS4X 15K274 AE	1NA 354 015-021
XS4X 15K274 AF	1NA 354 015-021
YC15 13404 AD	2VP 354 037-021
YC15 13404 AE	2VP 354 037-021
YC15 13404 AF	2VP 354 037-021
YC15 13404 AG	2VP 354 037-021
YC15 13405 AD	2VP 354 037-011
YC15 13405 AE	2VP 354 037-011
YC15 13405 AF	2VP 354 037-011
YC15 13405 AG	2VP 354 037-011

Ford	HELLA
YC1513B377BA	2BA 010 232-011
YC1513B377BB	2BA 010 232-011
YC1515K201AA	1NE 007 517-061
YC1515K201AD	1NE 007 517-061
YC1X 13008 GF	1EG 354 024-121
YC1X 13008 JA	1EG 354 024-021
YC1X 13008 LA	1EG 354 024-041
YC1X 13008 NA	1EG 354 024-021
YC1X 13008 NB	1EG 354 024-021
YC1X 13008 PA	1EG 354 024-041
YC1X 13008 PB	1EG 354 024-041
YC1X 13008 SA	1EG 354 024-121
YC1X 13008 SB	1EG 354 024-121
YC1X 13035 GF	1EG 354 024-111
YC1X 13035 JA	1EG 354 024-011
YC1X 13035 LA	1EG 354 024-031
YC1X 13035 NA	1EG 354 024-011
YC1X 13035 NB	1EG 354 024-011
YC1X 13035 PA	1EG 354 024-031
YC1X 13035 PB	1EG 354 024-031
YC1X 13035 SA	1EG 354 024-111
YC1X 13035 SB	1EG 354 024-111
YC1X 13450 AD	2VP 354 037-021
YC1X 13451 AD	2VP 354 037-011
YM21-13404-CH	9EL 964 484-011
YM21-13405-CH	9EL 964 483-011
YM21-13A602-AB	9EL 964 480-011
YM21-13A603-AB	9EL 964 479-011
YS4X 13A603 AB	2NE 354 062-011
YS4X 13A603 AC	2NE 354 062-011
YS4X 15511 AC	2ZR 354 063-021
YS4X 15511 AC	2ZR 354 069-021
YS4X 15511 AD	2ZR 354 063-021
YS4X 15511 AD	2ZR 354 069-021

Fritzmeier	HELLA
2128 42	8GA 002 073-121
216 891	8GA 002 073-121
218 308	2JA 002 661-001
221 809	2JA 001 357-002
751 759	2PF 961 167-021
EC4244284	1AL 009 998-041
EC6C9121	2JA 001 357-002

General Motors	HELLA
12 16 181	1EG 010 011-311
12 16 182	1EG 010 011-321
12 16 219	1EG 010 011-371
12 16 220	1EG 010 011-381
12 16 223	1ZT 010 012-411
12 16 224	1ZT 010 012-421
12 16 674	1EG 010 011-351
12 16 692	1EG 010 011-361
13142042	6NM 008 830-601
13226828	1NA 354 665-011
13226829	1NA 354 665-021
13239288	1EG 270 370-611
13239289	1EG 270 370-621
13253625	1N0 354 824-011
13253626	1N0 354 824-021
13253630	1EJ 354 676-021
13253646	1EG 010 011-311
13253647	1EG 010 011-321
13261948	1NA 354 680-011
13261949	1NA 354 680-021
13261994	1NA 354 662-021
13261995	1NA 354 662-011
13262044	1NA 354 663-011
13262045	1NA 354 663-021
13262572	1N0 354 681-021
13262573	1N0 354 681-011
13270399	1NA 354 660-011
13270400	1NA 354 660-021
13278001	1ZT 009 631-311
13278002	1ZT 009 631-321
13278005	5DV 009 720-001
13281270	1N0 354 825-011
13281271	1N0 354 825-021
13286612	1EJ 354 676-011
13297722	1EG 010 011-371
13297723	1EG 010 011-381
13306933	1ZT 010 012-411
13306934	1ZT 010 012-421
13365290	1EG 010 011-351
13365291	1EG 010 011-361
13371595	1EG 010 011-611
13371596	1EG 010 011-621
13371599	1EG 010 011-671
13371600	1EG 010 011-681
13381335	1EF 011 830-011
13381336	1EF 011 830-021
13381343	1EF 011 830-051
13381344	1EF 011 830-061
13381347	1EF 011 830-091
13381348	1EF 011 830-101
22865974	1N0 354 826-011
22865974	1N0 354 826-021
22865975	1N0 354 826-011
22865975	1N0 354 826-021
22925418	1ZT 009 631-311
22925419	1ZT 009 631-321
90457812	6NM 007 282-641
90492832	6NM 007 282-641
90590665	6NM 007 878-351
9117326	1NA 354 659-011
9117327	1NA 354 659-021
9193418	1EL 009 050-221
9199894	1EG 007 640-391
9199895	1EG 007 640-401
92266167	5DV 009 000-001
93175364	1EE 354 535-011
93175365	1EE 354 535-021
93175368	1EG 007 640-311
93175369	1EG 007 640-321
93175724	1EG 007 640-401
93181409	1NA 354 661-011
93181410	1NA 354 661-021
93189357	1EG 354 534-011

Hersteller-Nr. / HELLA-Nr.

Gegenüberstellung

General Motors	HELLA
93189358	1EG 354 534-021
93190069	1EG 270 370-611
93190070	1EG 270 370-621
93190386	1EG 270 370-311
93190387	1EG 270 370-321
93859829	1EH 354 541-011
93859830	1EH 354 541-021
93867953	1EE 011 565-061
93867959	1EE 011 565-051
94715279	1EG 270 370-611

Hako	HELLA
00-21172-9	8RA 003 326-041
00-82601-7	2BM 006 692-011
00-82601-8	2BM 006 692-021
00-84100-9	8GA 002 073-121
04-15000-4	2JA 001 357-002
0841009	8GA 002 073-121
19-74116-4	8GA 002 073-121
90-24388-2	2SE 002 578-701
90-34526-5	2BA 002 324-011
90-34530-7	9FF 126 444-001
90-41501-9	2BA 008 221-001
90-71340-5	2SE 002 578-701
A0008250701	2JA 001 357-002

Hanomag-Henschel	HELLA
173 2172 M1	8GA 002 073-121
1732 172 M1	8GA 002 073-121
293 3953 M1	9FH 093 887-001
293 7744 M91	2KA 001 386-231
2949 833 M91	2BA 002 324-011
2949 834 M91	2BA 002 324-021
308 6298 M91	2KA 003 389-061
3082 018 M1	9EL 146 491-001
4210 6H7 100	2KA 003 389-061
4215 6H2 430	2JA 002 661-001
4603 153 M1	8RA 003 326-011
X 860 535 935 719	2BA 002 324-011
X 860 535 935 720	2BA 002 324-021
X 860 541 936 701	2KA 001 386-231
X 860 582 935 311	9GT 074 132-001
Y252 702 0	2BA 003 022-021

Holder	HELLA
027178	9GH 116 966-011

IHC	HELLA
3 131 223 R 91	2BA 002 324-011
3 139 251 R 91	2BA 002 324-021
3 215 666 R 1	9EL 111 647-001
3 215 670 R 1	9EL 107 368-001
3 222 427 R 1	2KA 001 386-231
3 231 505 R 91	2KA 003 389-061
9 253 05C 9 2	2SD 001 680-281
9 253 06C 9 2	2SE 001 680-291

Ikarus	HELLA
700.04-0007-218	2AB 004 532-051
700.04-0021-007	2BA 008 221-001
700.04-0067-021	2PF 961 167-021
700.04-0086-047	1NL 007 186-047
700.04-0091-027	1K0 008 191-021
700.04-0093.261	2BM 006 692-021
700.04-0093-017	1BL 008 193-011
700.04-0093-260	2BM 006 692-011
700.04-055-001	2BM 008 355-001
700004-67021	2PF 961 167-021
70004-05407	8JD 156 150-807
70004-07218	2AB 004 532-051
70004-20011	2BM 006 692-011
70004-20021	2BM 006 692-021
70004-21007	2BA 008 221-001
70004-55001	2BM 008 355-001
70004-60307	2BA 005 603-001
70004-67021	2PF 961 167-021
70004-86047	1NL 007 186-047
70004-91027	1K0 008 191-021
70004-93017	1BL 008 193-011
70004-93260	2BM 006 692-011
70004-93261	2BM 006 692-021

Iveco	HELLA
0236 3999KZ	2BA 003 022-001
0248 0751KZ5026-80	2SE 001 699-071
0248 2092	1NE 006 300-051
0248 2830	1AG 002 343-101
0260 0659	9EL 116 907-001
0262 8233 KZ5508-76	2BA 003 022-001
0296 8264	9EL 109 139-001
0296 8264EY5026-80	9EL 109 139-001
0296 9614	9GD 052 710-021
0298 0964	9ES 112 293-001
0298 0967EY5022	9FH 112 497-001
0446 1865	1AG 002 343-101
0470 7925EY9999-99	2PF 961 167-021
1759 65	9EL 101 899-001
1759 66	9EL 101 900-001
1819 37	2VP 003 567-121
2480 751	2SE 001 699-071
2480 752	2SD 001 699-061
2525 995	2KA 001 386-231
260 0655KZ5508-76	2BA 003 022-021
260 0659EZ5508-76	9EL 116 907-001
2628 233	2BA 003 022-001
263 3999KZ5508-76	2BA 003 022-001
2633 999	2BA 003 022-001
296 7157EE5107-80	9GT 074 132-001
2967 157	9GT 074 132-001
2967 457	9GT 074 132-001
298 4108KY8751-80	2BA 002 324-011
298 4109KY8751-80	2BA 002 324-021
2984 108	2BA 002 324-011
2984 109	2BA 002 324-021
3385 820M01A	2JA 001 357-002
3478 683	9FF 085 642-001
4157 2338	2BA 003 022-021

Iveco	HELLA
4160 184	2BA 003 236-541
4162 3679	2KA 003 389-061
4162 8726	2SD 003 167-021
4162 8727	2ZR 003 236-051
4162 8728	2BA 003 236-021
4162 8729	2NE 003 236-001
4164 0184	2BA 003 236-541
418 22954EC5026-80	2KA 003 389-061
4182 2954	2KA 003 389-061
420 24860EZ5027-80	8RA 003 326-011
420 82136KZ7605-30	1AG 003 434-137
4201 3057	2SE 003 167-031
4201 3058	2SD 003 167-021
4202 5923	2SE 002 578-701
4204 6397	8RA 003 326-011
4204 7229	2ZR 003 236-311
4206 9984	9GH 126 647-011
4208 2136	1AG 003 434-137
4209 9026	2BA 002 324-021
4221 5556	2VP 003 567-111
4221 5557	2VP 003 567-121
4221 8387	2SE 002 578-701
4222 5226	2ZR 003 236-311
423 04484KZ5763-76	2BA 003 236-021
423 04487KZ5763-76	2NE 003 236-001
4230 4485	2SA 003 236-041
4230 4485KZ5763-76	2SA 003 236-041
4230 4487	2NE 003 236-001
4230 4488	2ZR 003 236-051
4230 4488KZ5763-76	2ZR 003 236-051
4231 7738	2ZR 003 236-051
4234 0069	2JA 001 357-002
4234 0069KZ550	2JA 001 357-002
4235 0859	2AB 004 532-051
4235 0859-00ALT	2AB 004 532-051
424 84143EY5022-80	9ES 120 743-001
4246 0353	9EL 122 689-021
4248 4143	9ES 120 743-001
4248 6467	9GD 087 883-355
4253 0460	9EL 146 491-001
4253 1998	9EL 115 830-001
4253 3016	2JA 002 661-001
5001 021037	1BL 008 193-011
5001 021038	1NL 007 186-047
5001 021039	2PF 961 167-021
5001 021044	2BM 008 355-001
5001021036	1K0 008 191-021
5001021045	2BA 008 221-001
5002 67970	9EL 119 544-111
5002 68796	2SA 003 236-041
5002 68800	2BA 003 236-021
5002 70089	2NE 003 236-301
5003 19555	2SK 008 208-061
5003 19556	2SK 008 208-051
5006 143111	1K0 008 191-021
5006 143113	2BA 008 221-001
5010 043471	2AB 004 532-051
5031 72755	2BM 003 563-111
5801 738337	2BA 008 221-217
6950 1645	9AH 157 659-007
7696 93	2SE 003 167-031
7816 5701	2VP 003 567-121
9319 1714	9EL 119 544-021
9319 1715	9EL 119 544-001
9319 1718	9EL 119 544-111
9384 988	2BA 005 481-001
9946 3242	2VP 008 204-181
9946 3243	2VP 008 204-181
9946 3244	2VD 008 204-191
X446 1865	1AG 002 343-101

Jaguar	HELLA
02C2S 15079	5DV 008 290-004
02C2S 15088	6NM 007 878-041
02C2Z 26706	1ZS 354 815-021
02C2Z 26709	1EL 354 815-081
02C2Z 26714	1ZS 354 815-011
02C2Z 26717	1EL 354 815-071
02JLM 21005	6NM 007 878-351
02XR8 48364	6NM 007 878-351
CX23-13W029-BH	1ZS 354 815-021
CX23-13W029-EG	1EL 354 815-081
CX23-13W030-BH	1ZS 354 815-011
CX23-13W030-EG	1EL 354 815-071
GX73 13W029 ED	1EL 011 811-321
GX73 13W029HC	1EH 011 811-121
GX73 13W030 ED	1EL 011 811-311
GX73 13W030HC	1EH 011 811-111

John Deere	HELLA
00 17 80	8RA 003 326-011
10 14 11	9GT 005 166-001
10 17 26	2ZR 003 236-051
10 17 45	8RA 003 326-041
10 46 1023	2KA 003 389-061
10 50 66	2NE 003 236-001
10 61 97	8RA 003 326-011
10 61 98	8RA 003 326-041
10 66 69	2XS 004 237-291
10 66 70	2XS 004 237-301
11 03 24	2JA 002 661-001
14 08 9023	2SD 001 680-281
14 12 9023	2ZR 003 236-051
14 72 3022	2NE 003 236-001
16 51 6022	2SD 001 699-061
16 51 9022	2SE 001 699-071
16 52 0022	2SE 003 167-031
16 52 1023	2SD 003 167-021
21 29 4	2BA 003 022-001
24 95 4999	9GD 087 883-355
53 50 50	2SE 002 578-701
56 42 9	2BA 003 022-021
56 62 1	2JA 001 357-012
56 63 8	2AB 004 532-051
57 M7 014	8GA 002 073-121
80 80 255	8RA 003 326-041
AL 11 0365	2JA 001 357-002
AL 16 6982	2BA 008 221-001

John Deere	HELLA
AL 33 161	2KA 003 389-061
AZ 10 4309	2BM 003 563-111
AZ 35 474	2SA 003 236-041
AZ Y7 5217	2JA 003 115-001
Z4 82 80	9GH 126 647-011

Jokon	HELLA
13.4002.100	2KA 001 386-231
13.4006.100	2KA 003 389-061
13.4008.100	2KA 004 331-031
31.0004.010	8RA 003 326-041

Jungheinrich	HELLA
18726	8GA 002 073-121
28305250	2BA 003 022-021
449090087	8GA 002 073-121
50011267	2SE 002 578-701
50035531	8GA 002 073-121

Karmann	HELLA
421182	1DB 007 988-191
421183	1DB 007 988-201
421188	1DL 007 988-211
421189	1DL 007 988-221
4501077	2SA 008 405-021
808413	2ZR 003 236-051
824 418	2KA 003 389-061
828 500	2SA 003 236-041

Kässbohrer	HELLA
0.370.135.305	2JA 001 357-002
36.25225-6000	2XA 008 221-021
7 526 111 004	9EL 112 763-001
7.512.034.027.0	5DV 007 810-171
7.512.036.000.0	1K0 008 191-021
7.512.037.000.0	1BL 008 193-011
7.512.312.000.0	1AL 009 998-041
7.513.114.000	1NB 003 367-137
7.521.131.000	2BA 002 324-011
7.521.131.000.0	2BA 002 324-011
7.521.132.000	2BA 002 324-021
7.521.132.000.0	2BA 002 324-021
7.521.166.000.0	2BA 008 221-001
7.521.168.000.0	2BM 003 563-111
7.522.010.000.0	2BA 003 236-541
7.534.153.000	2ZR 003 236-051
7.534.154.000	2BA 003 236-088
7.552.038.000.0	2JA 001 357-002

Kögel	HELLA
175687	9EL 135 548-001
185017	2KA 003 389-061
187107	9DX 119 545-011
304551	2VP 003 567-111
304552	2VP 003 567-121
312241	2BA 003 236-021
317777	1NE 006 300-051
322160	2BM 006 692-021
322161	2BM 006 692-011
322825	2VP 004 887-021
322826	2VB 004 887-011
339716	9EL 122 689-021
349345	2BA 003 022-021
354772	9EL 128 922-011
6000047	9EL 147 747-001
64233370	1AL 009 998-041
6603347	1NL 008 090-117
69483	2AB 004 532-051
75035	1AG 002 343-101
75125	2NE 003 236-001
75126	2ZR 003 236-051
75387	9GP 003 995-801
76232	8RA 003 326-041
77779	2SD 001 680-271
77780	2SD 001 680-281
77781	2SE 001 680-291
77782	2SD 001 699-061
77783	2SE 001 699-071
77894	9GT 074 132-001
77960	2SD 003 167-021
78739	2BA 003 022-001
79298	2SE 003 167-031
79727	8RA 003 326-011
80069483	2AB 004 532-051
80077960	2SD 003 167-021
85006	9EL 109 139-001
88301983	2VP 003 567-111
88301984	2VP 003 567-121

Komatsu	HELLA
2949833M	2BA 002 324-011
326-06-13840	2BA 002 324-011
421-06-H7100	2KA 003 389-061
421-56-H2430	2JA 002 661-001

Kramer	HELLA
0003322204	2KA 003 389-061
0003322704	2JA 001 357-002
0003324515	2SE 002 578-701
1000051952	2JA 001 357-002
1000151064	2KA 003 389-061
56042	2KA 003 389-061
56047	2NE 003 236-001
56069	2SD 001 680-281
56078	2SD 003 167-021
56087	2SE 002 578-701
56090	2SE 003 167-031
56112	2ZR 003 236-051
56273	9BG 101 230-001
56297	9EL 109 139-001
56316	2BM 006 692-011
56317	2BM 006 692-021
56322	9ES 113 916-001
56338	2KA 001 386-231
56402	9EL 119 544-111
56464	9GP 003 995-801
56479	2TJ 003 168-151
56513	1A8 003 060-551

Krone	HELLA
0302658/0	9GP 003 995-801
0924603/0	2SE 003 167-031
0924639/0	2KA 001 386-231
0924669/0	2KA 003 389-061
0924693/0	8GA 002 073-121
0942729/0	8RA 003 326-011
0944013/0	2NE 003 236-001
0944015/0	2ZR 003 236-051
0944016/0	2SE 001 699-071
0944018/0	2SD 001 699-061
0944039/0	9GT 005 166-001
0944040/0	9GT 074 132-001
0944095/0	9EL 122 689-021
0944096/0	9EL 147 747-001
0944105/0	8RA 003 326-041
200824830	1AL 009 998-041
500944015	2ZR 003 236-051
500944040	9GT 074 132-001
500944096	9EL 147 747-001
500944105	8RA 003 326-041
505816704	8RA 003 326-011
506000001	9EL 119 544-001
506200892	9EL 131 420-001
5327094/0	2NE 003 236-001
5327095/0	2ZR 003 236-051
5336608/0	2VB 004 887-011
5800809/0	9GP 003 995-801
5808491/0	2SK 005 883-011
5808492/0	2SK 005 883-021
5809598/0	1NE 006 300-051
5816704/0	8RA 003 326-011
6200891/0	9EL 131 420-011
6200892/0	9EL 131 420-001
6200894/0	9EL 119 544-001
9305004	2SD 001 699-061

Kubota	HELLA
R249153510	8GA 002 073-121
TA04930360	2KA 003 389-061
W23TS00055	2BA 008 221-001

Lancia	HELLA
517 47 130	1EB 270 521-241
517 47 131	1EB 270 521-231
517 74 224	1EB 270 521-231
517 74 225	1EB 270 521-241
517 86 653	1EB 270 521-441
517 86 654	1EB 270 521-431

Land Rover	HELLA
9H52-13404-AD	2VA 354 666-021
9H52-13405-AD	2VA 354 666-011
DH52-13404-AB	2VP 354 814-021
DH52-13405-AB	2VP 354 814-011
DH52-13W029-BB	1EJ 354 813-041
DH52-13W029-EB	1EJ 354 813-161
DH52-13W029-GB	1EL 354 813-101
DH52-13W030-BB	1EJ 354 813-031
DH52-13W030-EB	1EJ 354 813-151
DH52-13W030-GB	1EL 354 813-091
JR048047	1EL 354 806-011
JR048056	1EL 354 806-021
LR001560	1EF 354 025-101
LR001564	1EL 354 025-061
LR001573	1EF 354 025-091
LR001577	1EL 354 025-051
LR006128	2SK 354 035-021
LR006130	2SK 354 035-011
LR007955	2VP 238 023-161
LR007957	2VP 238 023-151
LR012438	1EL 238 022-871
LR012441	1EL 238 022-881
LR014423	1EL 354 025-051
LR015266	1EL 238 036-441
LR015269	1EL 238 036-431
LR018441	2VA 354 666-021
LR018443	2VA 354 666-011
LR021906	1EL 354 025-061
LR023941	1EL 354 025-061
LR023968	2VA 354 666-021
LR023971	2VA 354 666-011
LR025146	2SK 010 563-221
LR025147	2SK 010 563-211
LR025243	1EL 354 025-051
LR025606	2SK 354 035-021
LR025607	2SK 354 035-011
LR035853	1EL 354 025-061
LR039777	1EJ 354 813-031
LR039781	1EJ 354 813-151
LR039784	1EL 354 813-091
LR039786	1EJ 354 813-041
LR039790	1EJ 354 813-161
LR039793	1EL 354 813-101
LR039796	2VP 354 814-021
LR039798	2VP 354 814-011
LR043967	1EL 354 025-061
LR048045	1EL 354 806-091
LR048049	1EL 354 806-051
LR048054	1EL 354 806-101
LR048058	1EL 354 806-061
LR057292	1EL 354 025-061
LR069765	2SK 012 379-441
LR069766	2SK 012 379-431
LR072648	2SK 012 379-421
LR072649	2SK 012 379-411
LR077961	2SK 012 379-461
LR077965	2SK 012 379-451
LR080874	2SK 012 379-491
LR080876	2SK 012 379-501
LR083983	2VP 354 814-011
XBC502360LZN	1EL 238 022-821
XBC502370LZN	1EL 238 022-811
XFB500020	2SK 354 035-021
XFB500030	2SK 354 035-011
XFB500262LPO	2SD 238 003-261
XFB500272LPO	2SD 238 003-251
XFB500321LPO	2SD 238 003-361
XFB500331LPO	2SD 238 003-351

Leart	HELLA
14.914.250	1EB 270 521-241
14.915.250	1EB 270 521-231
20.310.122	9EL 354 059-021
20.311.122	9EL 354 059-011
20.358.000	2BA 004 693-041
20.359.000	2BA 004 693-031
20.446.000	9EL 135 008-001
20.446.120	9EL 135 008-001
20.446.122	9EL 135 008-001
20.447.000	9EL 135 007-001
20.447.120	9EL 135 007-001
20.447.122	9EL 135 007-001
20.456.120	9EL 144 426-011
20.456.122	9EL 144 426-001
20.457.120	9EL 144 425-011
20.457.122	9EL 144 425-001
20.468.000	9EL 133 720-011
20.468.120	9EL 133 720-011
20.473.122	9EL 962 839-031
20.478.000	9EL 145 834-021
20.478.120	9EL 145 834-021
20.479.000	9EL 145 833-021
20.479.120	9EL 145 833-021
20.484.000	9EL 963 112-011
20.484.120	9EL 963 112-011
20.485.000	9EL 963 111-011
20.485.120	9EL 963 111-011
20.488.000	9EL 964 006-021
20.488.120	9EL 964 006-021
20.489.000	9EL 964 005-021
20.489.120	9EL 964 005-021
20.708.120	9EL 246 152-021
20.709.120	9EL 246 151-021
20.710.120	9EL 246 176-011
20.711.120	9EL 246 175-011
20.822.120	9EL 147 724-071
20.823.120	9EL 147 723-071
20.830.120	2BA 007 924-081
20.831.120	2BA 007 924-071
22.442.000	2BA 002 939-171
22.446.000	9EL 135 008-001
22.447.000	9EL 135 007-001
24.130.258	1EF 354 533-021
24.131.258	1EF 354 533-011
24.202.500	1EE 007 350-101
24.203.500	1EE 007 350-091
24.206.250	1DB 008 461-201
24.207.250	1DB 008 461-191
24.208.257	1DB 008 461-741
24.209.257	1DB 008 461-731
24.228.257	1EG 008 862-181
24.229.257	1EG 008 862-171
24.236.250	1EE 354 536-021
24.237.250	1EE 354 536-011
24.256.250	1AL 007 045-021
24.257.250	1AL 007 045-011
24.258.250	1AH 007 045-041
24.259.250	1AH 007 045-031
24.286.506	1AG 354 023-021
24.286.507	1AG 354 023-011
24.286.550	1AG 354 023-061
24.287.506	1AG 354 023-011
24.287.507	1AG 354 023-021
24.287.550	1AG 354 023-051
24.306.500	1EG 354 024-121
24.307.500	1EG 354 024-111
24.332.507	1EF 010 197-021
24.333.507	1EF 010 197-011
24.334.500	1AE 010 199-021
24.334.800	1NA 354 015-021
24.335.500	1AE 010 199-011
24.335.800	1NA 354 015-011
24.336.250	1EE 010 198-021
24.336.800	1NA 354 015-011
24.337.250	1EE 010 198-011
24.337.800	1NA 354 015-021
24.338.257	1EL 010 201-021
24.338.258	1EL 010 201-061
24.339.257	1EL 010 201-011
24.339.258	1EL 010 201-051
24.374.250	1D9 007 095-101
24.375.250	1D9 007 095-091
24.424.258	1EG 270 370-321
24.425.258	1EG 270 370-311
24.438.250	1EG 007 640-321
24.439.250	1EG 007 640-311
24.440.000	1A8 004 190-101
24.442.750/A	1A8 003 060-551
24.452.500	1AH 005 295-141
24.453.500	1AH 005 295-131
24.472.500	1DJ 006 360-661
24.473.500	1DJ 006 360-651
24.488.250	1EJ 007 700-081
24.489.250	1EJ 007 700-071
24.490.506	1EL 007 700-061
24.491.506	1EL 007 700-051
24.578.250	1EG 354 539-021
24.578.800	1NA 354 659-021
24.579.250	1EG 354 539-011
24.579.800	1NA 354 659-011
24.622.250	1AH 963 025-101
24.632.250	1EF 354 540-021
24.633.250	1EF 354 540-011
24.716.507	1AJ 010 202-041
24.717.507	1AJ 010 202-031
24.718.258	1EL 010 202-021
24.719.258	1EL 010 202-011
24.900.250	1AF 007 620-061
24.901.250	1AF 007 620-051
24.908.250	1DF 963 709-061
24.909.250	1DF 963 709-051
24.910.800	1N0 270 255-061
24.911.800	1N0 270 255-051
24.912.258	1EE 247 019-181
24.913.258	1EE 247 019-171
24.914.258	1EE 010 203-021
24.915.258	1EE 010 203-011
24.916.250	1EL 008 350-021

Leart	HELLA
24.916.800	1NL 009 034-021
24.917.250	1EL 008 350-011
24.917.800	1NL 009 034-011
24.918.507	1EL 247 014-011
24.919.507	1EL 247 014-021
24.926.800	1N0 270 595-011
24.927.800	1N0 270 595-021
25.296.120	9EL 354 058-001
25.406.000	2BM 003 563-111
25.442.000	2BM 003 647-021
25.446.122	9EL 144 431-001
25.462.120	9EL 270 107-011
27.096.000	2VP 354 030-021
27.097.000	2VP 354 030-011
27.260.134	2VA 005 553-121
27.308.135	9EL 171 558-061
27.309.135	9EL 171 558-051
27.312.128	9EL 171 556-021
27.313.128	9EL 171 556-011
27.338.135	9EL 140 348-021
27.339.135	9EL 140 348-021
27.466.128	9EL 151 876-021
27.467.128	9EL 151 875-021
27.468.128	9EL 139 138-051
27.469.128	9EL 139 137-051
27.490.131	9EL 140 348-021
27.491.131	9EL 140 347-021
27.492.519	9EL 140 348-021
27.493.519	9EL 140 348-021
29.250.000	2KA 004 331-031
30.442.122	9EL 136 402-011
30.443.122	9EL 136 401-011
30.502.000	2BA 007 016-041
30.503.000	2BA 007 016-031
30.550.000	2BA 005 481-011
32.406.000	9EL 354 072-021
32.407.000	9EL 354 072-011
32.442.000	9EL 136 402-011
32.443.000	9EL 136 401-011
32.522.000	2BA 007 840-001
32.524.000	2BA 007 839-001
32.550.000	2BA 005 481-001
32.700.000	2BA 005 603-001
34.414.250	1AH 006 900-021
34.415.250	1AH 006 900-011
34.416.500	1EG 007 150-101
34.417.500	1EG 007 150-091
34.420.500	1AJ 006 051-221
34.421.500	1AJ 006 051-211
34.444.250	1EH 008 010-061
34.445.250	1EH 008 010-051
34.446.250	1EH 008 010-021
34.447.250	1EH 008 010-011
34.448.250	1EH 246 047-061
34.449.250	1EH 246 047-051
34.450.250	1EH 246 047-021
34.451.250	1EH 246 047-011
34.452.800	1NB 008 275-041
34.453.800	1NB 008 275-031
34.491.250	1ER 246 046-511
34.500.800	9BG 147 498-002
34.501.800	9BG 147 497-002
34.502.250	1EJ 247 046-041
34.503.250	1EJ 247 046-031
34.504.250	1EJ 247 046-021
34.505.250	1EJ 247 046-011
34.506.800	1PE 965 410-121
34.507.800	1PE 965 410-111
34.800.500	1AG 004 679-041
34.802.500	1AG 006 898-041
34.802.500	1AG 006 898-081
35.044.000	2PF 961 167-021
37.055.000	2SE 002 578-701
37.108.000	2VP 008 204-181
37.108.028	9EL 152 889-001
37.109.000	2VP 008 204-181
37.111.000	2VD 008 204-191
37.112.000	2VP 008 204-181
37.113.000	2VD 008 204-191
37.115.000	2VD 008 204-191
37.170.000	2SK 008 208-051
37.170.000	2SK 008 208-061
37.170.135	2SK 008 208-051
37.170.135	2SK 008 208-061
37.171.000	2SK 008 208-051
37.171.000	2SK 008 208-061
37.171.135	2SK 008 208-051
37.171.135	2SK 008 208-061
37.184.000	2VP 008 204-181
37.184.028	9EL 152 889-001
37.185.000	2VD 008 204-191
37.187.000	2VD 008 204-191
37.420.000	2SD 003 167-021
37.420.000	2SE 003 167-031
37.420.026	9EL 146 491-001
37.421.000	2SD 003 167-021
37.421.000	2SE 003 167-031
37.436.000	2SD 001 699-061
37.436.026	9EL 109 139-001
37.437.000	2SE 001 699-071
37.438.000	2VP 003 567-121
37.440.000	2VP 003 567-121
37.443.000	2VP 003 567-111
37.446.128	2VP 354 037-021
37.447.128	2VP 354 037-011
37.448.135	9EL 171 968-021
37.449.135	9EL 171 968-011
37.474.128	2VP 354 034-011
37.475.128	2VP 354 034-021
37.476.000	9EL 270 198-011
37.477.000	9EL 270 197-011
37.502.000	2VP 008 204-061
37.503.000	2VP 008 204-061
37.505.000	2VD 008 204-071
37.516.028	9EL 152 889-001
37.520.028	9EL 134 296-051
37.521.028	9EL 134 296-041
37.521.028	9EL 146 838-001

Leart	HELLA
37.526.000	2VP 008 204-101
37.526.000.P	2VP 008 204-101
37.526.028	9EL 152 891-001
37.529.000	2VD 008 204-111
37.529.000.P	2VD 008 204-111
37.534.000	2VP 008 204-081
37.534.000.P	2VP 008 204-081
37.537.000	2VD 008 204-091
37.537.000.P	2VD 008 204-091
37.570.000	2VD 008 204-141
37.571.000	2VD 008 204-151
37.571.000.P	2VD 008 204-151
37.590.000	2VP 008 205-031
37.591.000	2VP 008 205-031
37.591.000.P	2VP 008 205-031
37.592.000	2VD 008 205-041
37.592.000.P	2VD 008 205-041
37.593.000	2VD 008 205-051
37.593.000.P	2VD 008 205-051
37.600.000	2VD 008 205-021
37.600.000.P	2VD 008 205-021
37.600.028	9EL 152 884-001
37.602.000	2VD 008 205-021
37.603.000	2VD 008 205-011
37.603.000.P	2VD 008 205-011
37.620.000	2VD 007 500-221
37.623.000	2VD 007 500-111
37.640.000	2VP 008 204-241
37.640.000.P	2VP 008 204-241
37.643.000	2VD 008 204-251
37.643.000.P	2VD 008 204-251
37.650.000	2VP 008 204-181
37.651.000	2VP 008 204-181
37.653.000	2VD 008 204-191
38.108.000	2VP 008 204-181
38.109.000	2VP 008 204-181
38.111.000	2VD 008 204-191
38.534.000	2VP 008 204-081
38.536.000	2VP 008 204-081
38.537.000	2VD 008 204-091
39.026.000	2KA 003 389-061
39.400.000	2KA 001 386-231

Leyland DAF	HELLA
1301368	2BA 005 481-011
1328860	9BG 147 497-002
1328861	9BG 147 498-002
1444658	8RA 003 326-011
1636919	5DV 008 856-001

Liebherr	HELLA
1 002 214 0	1BL 008 193-011
1 002 214 2	1K0 008 191-021
1 002 214 6	2BA 008 221-001
1 003 248 1	8JD 156 150-807
1 028 886 0	5DV 008 856-001
1 040 020 81	8JD 156 150-807
1 051 200 11	2AB 004 532-051
1 062 300 43	9GT 074 132-001
1 080 051 9	1BL 247 042-011
1 081 424 4	1AL 009 998-041
1 081 540 5	9AH 254 228-012
1 081 540 6	9AH 165 968-001
1 087 7840	2VD 012 381-351
1 087 7841	2VP 012 381-381
1 106 027 7	2XS 005 020-041
1 106 592 0	2XA 008 221-021
1 121 090 7	9GT 005 166-001
1 220 588 4	9AH 169 580-011
11341458	1K0 247 043-021
4 530 00	9EL 146 491-001
5 711 167 08	9EL 119 544-001
5 712 489 08	9ES 113 917-001
5 712 490 08	9ES 113 916-001
5 717 426 08	9EL 146 838-001
5 799 943 08	9GD 113 431-005
6 070 013	8GA 002 073-121
6 070 111 01	8GA 002 073-121
6 070 213	8GA 002 073-121
6 071 068 08	2SE 003 167-031
6 071 069 08	2SD 003 167-021
6 071 078	2KA 003 389-061
6 071 078 0	2KA 003 389-061
6 071 078 08	2KA 003 389-061
6 071 079 08	2AB 004 532-051
6 071 088 08	8RA 003 326-011
6 071 122	2ZR 003 236-051
6 071 122 08	2ZR 003 236-051
6 071 123 08	2BA 002 324-011
6 071 123 14	2BA 002 324-011
6 071 124	2BA 002 324-021
6 071 124 08	2BA 002 324-021
6 071 124 14	2BA 002 324-021
6 071 238	2NE 003 236-001
6 071 238 08	2NE 003 236-001
6 071 242 08	1AG 003 434-137
6 071 266 01	8RA 003 326-011
6 071 282 01	2KA 001 386-231
6 071 293	2ZR 003 236-051
6 071 294 08	2BA 003 236-088
6 071 295 08	2SA 003 236-041
6 071 296 08	2SA 003 236-041
6 071 325 14	2AB 004 532-051
6 071 361 08	2JA 001 357-002
6 071 397 01	2SE 002 578-701
6 071 399 08	1EH 002 658-331
6 071 399 08	1EH 002 658-341
6 071 400 08	1EH 002 658-331
6 071 400 08	1EH 002 658-341
6 071 401 08	2VD 005 300-551
6 071 408 08	2VD 005 300-581
6 071 460 08	2BA 004 119-001
6 071 471 08	2BM 002 847-011
6 071 472 08	2BM 002 847-021
6 071 476 14	2KA 003 389-061
6 071 478 08	2PF 961 167-021
6 071 483 14	2AB 004 532-051
6 071 494 08	2BM 006 692-011

Liebherr	HELLA
6 071 495 08	2BM 006 692-021
6 071 496 08	2BM 008 355-001
6 072 087 14	9ES 112 293-001
6 072 105 08	9EL 147 747-001
6 072 120 08	9GD 087 883-355
6 072 138 008	9EL 119 544-111
6 072 138 08	9EL 119 544-111
6 072 158 08	9ES 120 743-001
6 072 284 08	9GD 113 431-005
6 905 206	8RA 003 326-011
6 905 324	8GA 002 073-121
6 931 939 14	9EL 128 922-011
6071361	2JA 001 357-002
6071483	2AB 004 532-051
607208708	9ES 112 293-001
6200697	8GA 002 073-121
6201387	2BA 003 022-001
6201459	2SD 001 699-061
7 014 433	2JA 001 357-002
7 363 179	9GD 052 710-021
7 365 734	2SD 001 699-061
7 365 734	9EL 109 139-001
7 622 573	8RA 003 326-041

Magneti Marelli	HELLA
03.548.0009	1A8 003 060-551
03.677.816	1AD 003 305-001
15.940.5810	6NM 007 282-661
36.470.6923	6NM 007 282-661
7 123 775 011 29	9EL 151 875-021
7 123 775 011 29	9EL 151 876-021
710 105 710 1	1EH 002 658-041
710 30 101 730 4	1AG 003 434-211
710 30 102 131 5	1AE 003 440-671
710 30 102 131 6	1AE 003 440-681
710 30 102 131 7	1AE 003 440-451
710 30 102 131 8	1AE 003 440-461
710 30 105 710 0	1EH 002 658-031
710 30 105 710 0	1EH 002 658-331
710 30 105 710 1	1EH 002 658-041
710 30 105 710 1	1EH 002 658-341
710 30 105 710 5	1EH 002 658-331
710 30 105 710 6	1EH 002 658-341
710 30 105 730 3	1EH 002 658-391
710 30 105 730 4	1EH 002 658-401
710 30 107 510 1	1AH 005 295-141
710 30 107 510 2	1AH 005 295-131
710 30 108 702 5	1AL 007 045-011
710 30 108 702 6	1AL 007 045-021
710 30 108 703 5	1AL 007 045-011
710 30 108 703 6	1AL 007 045-021
710 30 108 920 5	1AL 008 403-011
710 30 109 500 3	1AH 007 045-031
710 30 109 500 4	1AH 007 045-041
710 30 117 720 1	1AG 009 059-011
710 30 117 720 2	1AG 009 059-021
710301017308	1AG 004 679-041
711 30 523 090 1	9EL 135 007-001
711 30 523 090 6	9EL 135 008-001
711 30 523 091 6	9EL 141 605-011
711 30 523 091 6	9EL 141 606-011
711 30 523 091 7	9EL 141 605-011
711 30 523 091 7	9EL 141 606-011
711 30 523 291 1	2BA 004 257-021
711 30 523 291 2	2BA 004 257-011
711 30 562 182 6	9ES 143 409-001
711 30 562 182 7	9ES 143 410-001
711 30 562 195 9	9ES 143 409-001
711 30 562 196 0	9ES 143 410-001
712 03 554 000 9	1A8 004 190-101
712 36 480 112 9	2BA 006 749-081
712 36 481 112 9	2BA 006 749-061
712 36 491 112 9	2BA 006 749-051
712 37 020 112 9	1NA 009 026-021
712 37 021 112 9	1NA 009 026-021
712 37 030 112 9	1NA 009 026-011
712 37 031 112 9	1NA 009 026-011
712 38 981 112 9	1EJ 007 700-081
712 38 991 112 9	1EJ 007 700-071
712 75 459 555 1	9EL 354 072-021
712 75 459 555 2	9EL 354 072-011
713 30 100 112 9	1AE 010 199-021
713 30 110 112 9	1AE 010 199-011
714 09 819 017 7	1N0 270 204-051
714 09 819 017 8	1N0 270 204-061
714 09 819 027 9	1EG 007 640-311
714 09 819 028 0	1EG 007 640-321
7140 98190230	2BA 002 939-171
7140 98199504	9EL 144 426-001
7140 98199505	9EL 144 425-001
7140 98199506	9EL 144 426-011
7140 98199507	9EL 144 425-011
7140 98199508	8XU 144 428-001
7140 98199509	8XU 144 427-001
7140 98199519	9EL 147 073-001
7140 98290159	9EL 139 137-051
7140 98290160	9EL 139 138-051
7140 98290272	2VA 005 553-121
7140 98290333	9EL 146 371-001
7140 98290333	9EL 146 372-001
715 03 016 058 9	1EL 007 700-061
715 03 016 059 0	1EL 007 700-051
718120101001	1EE 247 019-181
718120101002	1EE 247 019-171
718121201121	2ZR 354 069-021
718121201771	2ZR 354 063-021
718121601061	1EG 007 640-321
718121601062	1EG 007 640-311
718121601101	1EL 008 350-021
718121601102	1EL 008 350-011
718121601151	1EL 008 052-581
718121601152	1EL 008 052-571
718121601161	1EL 008 369-101
718121601162	1EL 008 369-091
718121601171	1EL 008 369-081
718121601172	1EL 008 369-071
718121601181	1EL 007 510-101
718121601182	1EL 007 510-091

Hersteller-Nr. / HELLA-Nr.

Gegenüberstellung

Magneti Marelli	HELLA
718121601201	1EL 008 306-041
718121601202	1EL 008 306-031
718121601211	1D9 007 970-041
718121601212	1D9 007 970-031
718121601221	1EG 008 862-181
718121601222	1EG 008 862-171
718121601241	1EL 160 288-011
718121601242	1EL 160 287-011
718121601251	1EL 163 074-011
718121601252	1EL 163 073-011
718121601261	1EL 160 296-001
718121601262	1EL 160 295-001
718121601282	1DF 963 709-051
718121601282	1DF 963 709-061
718121601291	1NA 354 659-021
718121601292	1NA 354 659-011
718121602221	1N0 354 016-011
718121602222	1N0 354 016-021
719000000023	1ZS 354 690-011
719000000024	1ZS 354 690-021

MAN	HELLA
16 10072 0014	2JA 002 661-001
28 12510 3603 9	2ZR 003 236-051
28 12510 80009	9ES 120 743-001
28 12522 9085 9	9EL 147 747-001
28.12510.1622.71	1AG 003 434-251
33.25225.6001	2BM 008 355-001
36.25101.6001	1BL 008 193-011
36.25102.6000	1N0 008 582-011
36.25102-6001	1NL 007 186-021
36.25103.6000	2ZR 008 221-051
36.25109-0000	9HD 149 253-007
36.25202-6003	2AB 004 532-051
36.25225.6000	2XA 008 221-021
36.25225.6001	2NE 008 221-031
36.25320.6000	2BA 008 221-001
36.25320.6001	2BA 008 221-041
36.25320.6002	2BM 008 355-001
36.25323.0001	8RA 008 405-001
36.25943.0004	5DD 008 319-501
36.25943-6007	5DV 008 856-001
81 25236 0002	9FH 112 497-001
81.25101.6043	1AG 002 343-101
81.25101.6099	1AG 002 343-101
81.25101.6123	1AG 002 343-101
81.25101.6218	1AG 003 434-211
81.25101.6219	1AG 003 434-211
81.25101.6227	1AG 003 434-251
81.25101.6290	1D3 009 027-021
81.25101-6289	1D3 009 027-011
81.25101-6291	1D3 009 027-031
81.25101-6292	1D3 009 027-041
81.25101-6338	1NB 354 986-081
81.25101-6339	1NB 354 986-071
81.25101-6521	1FP 354 986-011
81.25101-6522	1FP 354 986-021
81.25101-6577	1EH 354 984-021
81.25101-6578	1EH 354 984-011
81.25101-6579	1EH 354 984-041
81.25101-6580	1EH 354 984-031
81.25101-6657	1EH 354 987-011
81.25101-6658	1EH 354 987-021
81.25101-6659	1EH 354 987-051
81.25101-6660	1EH 354 987-061
81.25101-6661	1EH 354 987-031
81.25101-6662	1EH 354 987-041
81.25102.6088	1NE 006 300-051
81.25102-6078	1NB 003 367-137
81.25103.6039	2ZR 003 236-051
81.25108.0009	9ES 120 743-001
81.25110.0051	9ES 112 293-001
81.25110-0080	9ES 354 984-051
81.25110-0081	9ES 354 984-061
81.25110-0083	9ES 354 987-091
81.25110-0084	9ES 354 987-101
81.25113.0044	9DE 132 750-015
81.25113.6016	1NE 138 555-011
81.25201.6132	2JA 001 357-002
81.25225.6061	2SE 001 699-071
81.25225.6062	2SD 001 699-061
81.25225.6092	2SD 001 680-281
81.25225.6097	2SE 001 680-291
81.25225.6103	2SE 003 167-031
81.25225.6107	2BM 002 847-011
81.25225.6108	2BM 002 847-021
81.25225.6111	2KA 001 378-041
81.25225.6141	2VP 003 567-111
81.25225.6182	2KA 003 389-081
81.25225.6198	2VP 003 567-121
81.25225.6259	2SD 003 167-531
81.25225.6260	2SD 003 167-541
81.25225.6413	2NE 003 236-301
81.25225.6449	2BA 005 603-001
81.25225.6459	2BM 006 692-011
81.25225.6460	2BM 006 692-021
81.25225.6523	2VP 008 204-241
81.25225.6524	2VD 008 204-251
81.25225-6562	2VP 012 381-021
81.25225-6563	2VD 012 381-011
81.25225-6566	2VP 012 381-061
81.25228.6002	9BG 121 587-031
81.25228.6019	9BG 130 945-001
81.25228.6020	9BG 130 946-001
81.25229.0063	9EL 109 139-001
81.25229.0123	9EL 115 830-001
81.25229.0158	9EL 116 607-005
81.25229.0617	9EL 132 215-011
81.25229.0784	9EL 119 544-111
81.25229.0785	9EL 119 544-001
81.25229.0786	9EL 119 544-021
81.25229.0859	9EL 147 747-001
81.25229.6033	9EL 122 689-021
81.25229.6035	9EL 122 689-051
81.25229.6036	9EL 122 689-021
81.252290.6033	9EL 122 689-021
81.25230-0031	9EL 208 551-011
81.25231.0020	9GD 052 710-021

MAN	HELLA
81.25231.0041	9GD 087 883-355
81.25236.0023	9FF 126 444-001
81.25260.6062	2XS 005 020-041
81.25260-6039	2PF 354 985-021
81.25260-6099	2PF 354 985-011
81.25260-6101	2PS 354 985-001
81.25320.6049	2BA 002 324-011
81.25320.6050	2BA 002 324-021
81.25320.6058	2BA 003 022-021
81.25320.6067	2BA 003 236-088
81.25320.6068	2BA 007 840-001
81.25320.6071	2BA 003 236-021
81.25320.6073	2BA 007 839-001
81.25320-6111	1NB 354 986-031
81.25320-6112	1NB 354 986-041
81.25320-6113	1NB 354 986-051
81.25320-6114	1NB 354 986-061
81.25321.0022	9EL 116 907-001
81.25943-6007	5DV 008 856-001
81.25943-6017	5DV 007 810-171
81.25943-6019	5DV 008 856-001
81.42950.0038	8RA 003 326-041
81.42950.0063	8RA 003 326-041
81.96001.0290	9GT 074 132-001
81.96410.0601	9GH 126 647-011
82.25225-6111	2KA 001 378-041
83.25240.6001	2KA 001 378-041
84.25102.6008	2NE 003 236-001
84.25103.6006	2ZR 003 236-311
84.25225.6018	2SA 003 236-041
85.20001-1849	9GP 003 995-801
85.96001.0005	9GT 074 132-001
88.25101.6007	1K0 008 191-021
88.25101-6008	1NL 008 090-117
88.25215.0001	8RA 008 405-001
88.25225.6023	2BA 003 236-541
88.25225.6026	2BA 008 221-001
90.81615.9134	2SE 001 680-291
90.81615.9144	2SD 001 680-281
N1.01102-5159	9EL 116 771-031
N1.01102-5329	1NL 007 186-047
N1.01102-5464	2PF 961 167-021
N1.01401-4174	8JD 156 150-807

Massey Ferguson	HELLA
3 385 820 M01A	2JA 001 357-002
3 385 820 M1	2JA 001 357-002

Maybach	HELLA
002 820 23 26	5DV 008 290-004
002 820 69 25	5DD 008 319-501
002 820 69 26	5DD 008 319-501
003 820 26 26	5DD 008 319-501
A 002 820 23 26	5DV 008 290-004
A 002 820 69 25	5DD 008 319-501
A 002 820 69 26	5DD 008 319-501
A 003 820 26 26	5DD 008 319-501

Mercedes - AMG	HELLA
13001887	1N0 009 295-031
13001887 (EVP)	1N0 009 295-031
13001888	1N0 009 295-041
13001888 (EVP)	1N0 009 295-041
A2098200756	1N0 009 295-031
A2098200856	1N0 009 295-041

Mercedes-Benz	HELLA
000 000 65 85	2NE 003 236-301
000 000 65 86	2ZR 003 236-311
000 000 68 21	2XS 004 237-291
000 000 68 22	2XS 004 237-301
000 000 68 85	2NE 003 236-301
000 000 68 86	2ZR 003 236-311
000 543 10 42	2PT 010 102-111
000 544 00 34	2KA 001 386-231
000 544 00 75	9EL 134 301-011
000 544 06 12	9EL 146 838-001
000 544 11 04	2NE 003 236-001
000 544 13 04	2NE 002 589-047
000 544 14 18	1AG 001 108-531
000 544 16 18	1ND 122 390-001
000 544 17 47	1AL 009 998-041
000 544 18 04	2NE 003 236-301
000 544 24 07	2ZR 003 236-051
000 544 30 34	2KA 001 386-231
000 544 33 07	2ZR 003 236-311
000 544 56 30	2BA 003 236-021
000 544 56 93	9FH 093 887-001
000 544 58 93	9FH 112 497-001
000 544 60 31	6NM 008 299-501
000 544 62 30	2BA 008 221-217
000 544 70 03	2SE 001 699-071
000 544 77 03	2SD 001 699-061
000 544 78 03	2SE 001 699-071
000 544 78 06	1NL 008 090-117
000 544 80 92	9DE 122 494-001
000 544 85 80	9GD 087 883-355
000 544 93 03	2SE 001 680-291
000 544 99 03	2SD 001 699-061
000 820 05 59	1BL 008 193-011
000 820 09 09	9BG 121 587-031
000 820 12 60	2KA 001 378-041
000 820 16 66	9ES 143 775-001
000 820 17 66	9ES 143 776-001
000 820 27 21	2BA 003 975-031
000 820 28 21	2BA 003 975-041
000 820 37 21	2BA 004 119-001
000 820 52 21	2BM 004 312-051
000 820 53 21	2BM 004 312-061
000 820 54 21	2BA 004 257-021
000 820 55 21	2BA 004 257-011
000 820 56 21	2BA 004 257-011
000 820 57 21	2BA 004 257-021
000 820 61 21	2BM 002 652-051
000 820 62 01	2JA 003 115-001
000 820 62 21	2BA 003 975-031
000 820 63 01	2JA 003 115-001

Mercedes-Benz	HELLA
000 820 63 21	2BA 003 975-041
000 820 68 21	9EL 129 615-011
000 820 69 21	9EL 129 614-011
000 820 79 21	2BM 002 652-071
000 820 80 21	2BM 002 652-081
000 820 81 21	9EL 129 615-011
000 820 82 21	9EL 129 614-011
000 820 90 56	2KA 003 389-061
000 820 93 56	2TJ 003 168-151
000 820 95 56	2TJ 003 168-151
000 821 10 61	5DV 009 000-001
000 821 25 61	5DV 009 610-001
000 822 43 10	9EL 116 907-001
000 822 49 10	9EL 101 899-001
000 822 50 10	9EL 101 900-001
000 822 98 10	9EL 115 830-001
000 825 05 01	2JA 001 357-002
000 825 07 01	2JA 001 357-002
000 825 07 01	2JA 001 357-012
000 825 08 01	2JA 001 357-002
000 825 08 01	2JA 001 357-012
000 825 30 10	9EL 116 607-005
000 826 07 14	9XD 247 755-001
000 826 16 40	8RA 003 326-041
000 826 17 41	8RA 003 326-011
000 826 19 40	8RA 003 326-041
000 826 28 40	8RA 003 326-041
000 826 28 97	9GD 128 553-007
000 826 34 82	9FF 085 642-001
000 826 35 10	9EL 137 241-001
000 826 42 10	9ES 247 753-001
000 826 43 10	9ES 247 754-001
000 826 46 10	9ES 170 064-021
000 826 47 10	9ES 170 064-011
000 826 49 81	9DR 091 085-001
000 826 65 81	9DR 091 085-001
000 826 66 24	9GH 156 191-001
000 826 67 90	9ES 071 899-021
000 826 93 90	9ES 071 899-021
000 826 95 80	9GD 052 710-021
000 826 99 80	9GD 113 431-005
000 829 20 01	6NM 008 830-601
000 997 80 81	9GT 074 132-001
000 997 80 91	9GT 074 132-001
001 540 13 70	2VD 007 500-091
001 540 16 70	2VD 007 500-201
001 540 17 70	2VD 007 500-111
001 540 20 70	2VD 007 500-221
001 540 22 70	2VD 007 500-221
001 540 25 70	2VD 007 500-111
001 540 26 70	2VD 007 500-201
001 540 29 70	2VD 007 500-091
001 540 57 70	2VD 007 500-411
001 540 58 70	2VP 007 500-421
001 540 62 70	2VD 007 500-411
001 540 63 70	2VP 007 500-421
001 540 71 70	2VP 007 500-521
001 544 04 03	2SE 001 699-071
001 544 05 03	2SD 001 699-061
001 544 06 92	8RA 003 326-011
001 544 08 03	2SE 001 680-291
001 544 09 03	2SD 001 680-281
001 544 12 03	2SE 001 680-291
001 544 14 03	2SD 001 680-281
001 544 15 03	2SD 001 680-271
001 544 40 03	2SE 001 699-071
001 544 41 03	2SD 001 699-061
001 544 45 03	2SE 001 699-071
001 544 46 03	2SD 001 699-061
001 544 54 03	2SE 001 680-291
001 544 55 90	9EL 109 139-001
001 544 68 03	2SD 003 167-021
001 544 68 03	2SD 003 167-541
001 544 69 03	2SE 003 167-031
001 544 70 03	2SD 003 167-531
001 544 70 03	2SE 003 167-031
001 544 75 03	2SD 001 680-281
001 544 76 03	2SE 001 680-291
001 544 77 90	9EL 107 368-001
001 544 78 90	9EL 111 647-001
001 544 80 03	2SE 003 167-031
001 544 81 03	2SD 003 167-021
001 544 81 03	2SD 003 167-541
001 544 83 90	9EL 147 747-001
001 544 85 03	2SD 003 167-021
001 544 85 03	2SD 003 167-541
001 544 85 90	9EL 112 763-001
001 544 92 90	9EL 119 544-111
001 544 94 03	2SD 003 167-531
001 544 94 03	2SE 003 167-031
001 544 94 90	9EL 119 544-001
001 581 00 09	5DS 009 602-001
001 820 04 56	2XS 004 237-301
001 820 05 01	2AB 004 532-051
001 820 11 56	2XS 004 237-291
001 820 14 56	2KA 001 378-041
001 820 14 61	1AE 003 440-671
001 820 15 61	1AE 003 440-681
001 820 18 56	2ZR 003 236-051
001 820 21 61	1AE 003 440-671
001 820 22 61	1AE 003 440-681
001 820 23 56	2NE 003 236-001
001 820 25 21	2BA 003 236-541
001 820 32 61	1A8 003 060-551
001 820 32 61	1A8 003 060-761
001 820 33 61	1A8 004 148-001
001 820 35 21	2BM 006 692-011
001 820 36 21	2BM 006 692-021
001 820 36 61	1AE 003 440-461
001 820 37 61	1AE 003 440-451
001 820 39 21	2BM 006 692-011
001 820 40 21	2BM 006 692-021
001 820 40 61	1AE 003 440-451
001 820 41 61	1AE 003 440-461
001 820 43 56	2XS 004 237-311
001 820 44 56	2XS 004 237-321
001 820 65 61	1A8 003 060-761
001 820 89 21	2BA 008 221-001

Mercedes-Benz	HELLA
001 822 34 20	2BA 002 324-011
001 822 35 20	2BA 002 324-021
001 822 48 20	2BM 002 847-011
001 822 49 20	2BM 002 847-021
001 822 50 20	2BM 002 847-011
001 822 50 20	2BM 002 847-021
001 822 51 20	2BM 002 847-011
001 826 02 80	9GD 113 431-005
001 826 06 81	9DE 118 792-001
001 826 07 81	9DE 118 793-001
002 544 02 03	2SE 003 167-031
002 544 06 90	9EL 131 420-001
002 544 07 03	2VB 004 887-011
002 544 07 03 001	2VB 004 887-011
002 544 07 03 0010	2VB 004 887-011
002 544 07 03 10	2VB 004 887-011
002 544 07 90	9EL 131 420-011
002 544 08 03	2VP 004 887-021
002 544 08 03 001	2VP 004 887-021
002 544 08 03 0010	2VP 004 887-021
002 544 08 03 10	2VP 004 887-021
002 544 09 03	2VA 004 887-031
002 544 12 90	9EL 134 296-041
002 544 13 03	2SD 001 680-271
002 544 14 03	2SD 001 680-281
002 544 15 03	2SE 001 680-291
002 544 16 90	9EL 134 296-051
002 544 21 90	9EL 134 301-001
002 544 26 03	2VD 005 300-551
002 544 40 03	2VD 005 300-581
002 544 42 03	2VD 005 300-551
002 544 47 90	9EL 152 891-001
002 544 54 03	2VP 008 204-101
002 544 55 03	2VD 008 204-111
002 544 57 03	2SD 003 167-531
002 544 57 03	2SE 003 167-031
002 544 58 03	2SD 003 167-021
002 544 58 03	2SD 003 167-541
002 544 91 03	2VP 007 500-521
002 544 97 03	2VP 008 204-081
002 544 98 03	2VD 008 204-091
002 545 15 16	5DV 007 810-171
002 820 20 61	1DL 007 859-011
002 820 21 61	1DL 007 859-011
002 820 22 61	1DL 007 859-021
002 820 23 26	5DV 008 290-004
002 820 37 56	1NE 006 300-201
002 820 39 56	1FE 006 300-191
002 820 50 61	1DL 007 859-051
002 820 51 61	1DL 007 859-061
002 820 69 25	5DD 008 319-501
002 820 69 26	5DD 008 319-501
002 826 06 90	9ES 113 917-001
002 826 07 90	9ES 113 916-001
002 826 12 90	9ES 113 917-001
002 826 13 90	9ES 113 916-001
002 826 20 78	8RA 003 326-041
002 826 36 90	9EL 119 874-001
002 826 78 90	9ES 112 293-001
002 826 98 90	9ES 126 471-001
002 826 99 90	9ES 126 472-001
003 540 22 70	2VD 007 500-221
003 544 55 03	2VP 008 204-081
003 544 56 03	2VD 008 204-091
003 544 57 03	2VP 008 204-081
003 544 59 03	2VD 008 204-091
003 820 26 26	5DD 008 319-501
003 820 26 56	1K0 008 191-021
003 820 27 56	1N0 008 582-011
004 826 02 90	9ES 148 323-021
004 826 03 90	9ES 148 324-021
123 820 08 01	2JA 001 357-002
123 820 08 01	2JA 001 357-012
123 820 09 01	2JA 001 357-002
123 820 09 01	2JA 001 357-012
124 820 17 21	2BA 004 693-031
124 820 18 21	2BA 004 693-041
124 820 51 66	9AH 144 815-021
124 820 55 66	9AH 144 815-021
124 826 00 43	9EL 129 615-011
124 826 01 43	9EL 129 614-011
124 826 04 43	9EL 129 615-011
124 826 05 43	9EL 129 614-011
140 000 18 33	2PF 961 167-021
140 000 32 62	2BM 006 692-011
140 000 32 63	2BM 006 692-021
140 000 34 20	1DL 007 872-087
140 000 34 21	1DL 007 872-077
163 820 01 61	1EA 963 130-451
163 820 02 61	1EA 963 130-461
163 820 37 61	1EA 963 130-451
163 820 37 61 64	1EA 963 130-451
163 820 38 61	1EA 963 130-461
163 820 38 61 64	1EA 963 130-461
163 820 45 61	1EL 223 151-171
163 820 46 61	1EL 223 151-181
163 820 51 61	1EL 223 151-191
163 820 51 61 64	1EL 223 151-191
163 820 52 61	1EL 223 151-201
164 820 05 61	1EL 263 400-011
164 820 06 61	1EL 263 400-021
164 820 09 61	1ZS 263 036-411
164 820 09 61 64	1ZS 263 036-411
164 820 10 61	1ZS 263 036-421
164 820 10 61 64	1ZS 263 036-421
164 820 19 59	1EL 263 064-011
164 820 20 59	1EL 263 064-021
164 820 31 59	1ZS 263 064-511
164 820 31 61	1ZS 263 400-311
164 820 31 61 64	1ZS 263 400-311
164 820 32 59	1ZS 263 064-521
164 820 32 61	1ZS 263 400-321
164 820 32 61 64	1ZS 263 400-321
164 820 39 61	1ZS 263 400-411
164 820 39 61 64	1ZS 263 400-411
164 820 40 61	1ZS 263 400-421
164 820 40 61 64	1ZS 263 400-421
164 820 43 59	1EL 263 400-011

Mercedes-Benz	HELLA
164 820 44 59	1EL 263 400-021
164 820 47 61	1EL 263 036-011
164 820 47 61 64	1EL 263 036-011
164 820 48 61	1EL 263 036-021
164 820 48 61 64	1EL 263 036-021
164 820 53 61	1ZS 263 036-311
164 820 53 61 64	1ZS 263 036-311
164 820 54 61	1ZS 263 036-321
164 820 54 61 64	1ZS 263 036-321
164 820 69 61	1EL 263 064-011
164 820 70 61	1EL 263 064-021
170 820 01 56	1NB 007 555-031
170 820 02 56	1NB 007 555-041
171 820 01 64	2VP 008 427-091
171 820 02 64	2VP 008 427-101
171 820 31 61	1EL 008 361-611
171 820 32 61	1EL 008 361-621
171 820 37 61	1EL 008 361-711
171 820 38 61	1EL 008 361-721
176 820 27 61	1EX 010 818-351
176 820 28 61	1EX 010 818-361
176 820 31 61	1ZT 010 818-471
176 820 32 61	1ZT 010 818-481
176 820 38 61	1EG 010 818-111
176 820 39 61	1EG 010 818-121
201 820 01 61	1EJ 004 070-071
201 820 25 61	1EJ 004 070-071
201 820 59 61	1EJ 004 070-071
201 820 79 61	1EJ 004 070-071
203 820 03 61	1DR 007 984-091
203 820 04 61	1DR 007 984-101
203 820 05 64	2VP 008 031-051
203 820 06 64	2VP 008 031-061
203 820 11 56	1NA 007 976-111
203 820 11 64	2VP 008 048-051
203 820 12 56	1NA 007 976-121
203 820 12 64	2VP 008 048-061
203 820 17 56	1NA 007 976-231
203 820 18 56	1NA 007 976-241
207 820 05 39	1ZT 011 733-051
207 820 06 39	1ZT 011 733-061
207 820 29 61	1EL 009 647-911
207 820 30 61	1EL 009 647-921
207 820 47 61	1EL 009 647-911
207 820 48 61	1EL 009 647-921
207 820 79 61	1EX 011 091-711
207 820 80 61	1EX 011 091-721
207 820 85 61	1EX 011 091-811
207 820 86 61	1EX 011 091-821
208 820 01 61	1D9 007 450-131
208 820 02 61	1D9 007 450-141
208 820 09 26	5DV 007 760-651
209 820 01 61	1DB 007 988-191
209 820 01 64	2VP 008 326-051
209 820 02 61	1DB 007 988-201
209 820 02 64	2VP 008 326-061
209 820 07 56	1N0 009 295-031
209 820 07 61	1DL 007 988-211
209 820 08 56	1N0 009 295-041
209 820 08 61	1DL 007 988-221
209 820 25 61	1DB 007 988-191
209 820 26 61	1DB 007 988-201
209 820 37 61	1DL 007 988-211
209 820 38 61	1DL 007 988-221
210 820 03 61	1D9 007 095-091
210 820 03 66	9AH 144 231-031
210 820 04 61	1D9 007 095-101
210 820 04 66	9AH 144 232-031
210 820 21 61	1D9 007 380-051
210 820 22 61	1D9 007 380-061
210 820 27 61	1D9 007 970-031
210 820 30 61	1D9 007 970-041
210 820 33 61	1D9 007 380-051
210 820 34 61	1D9 007 380-061
210 820 37 66	9AH 146 735-041
210 820 38 66	9AH 146 736-041
210 820 39 61	1D9 007 970-071
210 820 40 61	1D9 007 970-081
211 820 01 61	1EL 008 369-071
211 820 02 61	1EL 008 369-081
211 820 05 56	1NB 008 275-031
211 820 06 56	1NB 008 275-041
211 820 06 56 64	1NB 008 275-041
211 820 11 56	1NB 008 275-071
211 820 12 56	1NB 008 275-081
211 820 13 61	1EL 008 369-091
211 820 14 61	1EL 008 369-101
211 820 19 61	1ES 008 369-471
211 820 20 61	1ES 008 369-481
211 820 29 61	1EL 009 260-071
211 820 30 61	1EL 009 260-081
211 820 52 61 64	1ZT 009 260-681
211 820 52 61 64	1ZT 009 260-681
211 870 55 85	5DC 009 060-011
211 870 80 26	5DC 009 060-011
211 870 88 26	5DC 009 060-011
211 870 90 26	5DC 009 060-011
212 820 01 61	1EL 010 800-011
212 820 02 61	1EL 010 800-021
212 820 09 39	1ZT 011 705-111
212 820 10 39	1ZT 011 705-121
212 820 17 39	1EX 011 066-611
212 820 18 39	1EX 011 066-621
212 820 23 39	1EX 011 066-671
212 820 24 39	1EX 011 066-681
212 820 27 59	1ZT 011 705-111
212 820 28 59	1ZT 011 705-121
212 820 55 26	5DC 009 060-211
212 820 81 61	1EL 010 800-011
212 820 82 61	1EL 010 800-021
212 900 12 00	5DC 009 060-211
212 900 35 02	5DC 009 060-211
212 900 78 04	5DC 009 060-211
213 820 21 61	1EG 012 076-051
213 820 22 61	1EG 012 076-061
213 906 65 01	1EX 012 076-511
213 906 66 01	1EX 012 076-521
213 906 71 01	1EX 012 076-611

Mercedes-Benz	HELLA
213 906 72 01	1EX 012 076-621
215 820 05 56	1NA 007 976-071
215 820 06 56	1NA 007 976-081
219 820 01 61	1EL 008 821-011
219 820 02 61	1EL 008 821-021
219 820 05 61	1ES 008 821-311
219 820 06 61	1ES 008 821-321
219 820 29 61	1ES 008 821-311
219 820 30 61	1ES 008 821-321
251 820 01 61	1EL 263 037-011
251 820 02 61	1EL 263 037-021
251 820 02 61 64	1EL 263 037-021
251 820 13 61	1ZL 263 037-311
251 820 14 61	1ZL 263 037-321
251 820 21 61 64	1ZL 263 037-311
251 820 22 61 64	1ZL 263 037-321
301 826 00 96	9GD 128 553-007
301 826 01 96	9GD 128 553-007
373 820 17 64	2SA 003 236-041
381 820 10 61	1EH 002 658-031
381 820 11 61	1EH 002 658-041
381 820 12 61	1EH 002 658-031
381 820 13 61	1EH 002 658-041
381 820 29 61	1EH 002 658-331
381 820 30 61	1EH 002 658-341
381 820 37 61	1EH 002 658-391
381 820 38 61	1EH 002 658-401
381 820 43 61	1EH 002 658-031
381 820 43 61	1EH 002 658-331
381 820 44 61	1EH 002 658-041
381 820 44 61	1EH 002 658-341
381 820 51 61	1EH 002 658-391
381 820 52 61	1EH 002 658-401
414 820 00 64	2VP 008 406-031
414 820 01 64	2VP 008 406-041
447 820 00 61	1EL 011 284-511
447 820 01 61	1EL 011 284-521
447 906 52 00	1EX 011 284-711
447 906 53 00	1EX 011 284-721
447 906 58 00	1EL 011 284-511
447 906 59 00	1EL 011 284-521
463 820 07 59	1ZS 271 531-111
612 820 01 20	2BM 008 355-001
639 820 01 61	1EG 246 041-011
639 820 01 64	2SK 964 596-011
639 820 02 61	1EG 246 041-021
639 820 02 64	2SK 964 596-021
639 820 18 61	1EG 009 627-011
639 820 19 61	1EG 009 627-021
639 820 28 61	1ZS 009 627-311
639 820 29 61	1ZS 009 627-321
641 820 03 61	1EH 002 658-551
641 820 04 61	1EH 002 658-561
641 820 08 61	1EH 002 658-391
667 546 01 37	9GT 141 941-001
670 820 05 21	2BA 007 775-051
670 820 05 61	1AH 007 774-011
670 820 06 21	2BA 007 775-061
670 820 06 61	1AH 007 774-021
670 820 07 21	2BA 007 775-051
670 820 08 21	2BA 007 775-061
755 601 20 02 0	2AB 004 532-051
901 820 01 21	2BA 007 016-031
901 820 01 61	1AH 006 900-011
901 820 02 21	2BA 007 016-041
901 820 02 61	1AH 006 900-021
901 820 05 61	1EH 006 900-051
901 820 06 61	1EH 006 900-061
901 820 10 61	1EH 008 010-011
901 820 11 61	1EH 008 010-021
901 820 14 61	1EH 008 010-051
901 820 15 61	1EH 008 010-061
901 820 15 61 64	1EH 008 010-061
901 820 24 61	1EH 246 047-011
901 820 25 61	1EH 246 047-021
901 820 26 61	1EH 246 047-051
901 820 27 61	1EH 246 047-061
906 820 01 61	1EB 247 012-011
906 820 02 61	1EB 247 012-021
906 820 05 61	1EB 247 012-051
906 820 06 61	1EB 247 012-061
906 820 09 61	1ZS 247 012-211
906 820 10 61	1ZS 247 012-221
906 820 23 61	1ED 011 030-111
906 820 24 61	1ED 011 030-121
906 820 31 61	1EJ 011 030-311
906 820 32 61	1EJ 011 030-321
906 820 38 61	1N0 011 250-351
906 820 39 61	1N0 011 250-361
906 820 40 61	1N0 011 250-331
906 820 41 61	1N0 011 250-341
906 826 00 02	5DV 009 610-401
906 826 01 38	6NM 010 553-601
909 820 06 61	1EH 246 047-211
909 820 07 61	1EH 246 047-221
940 820 01 61	1DB 247 011-011
940 820 02 61	1DB 247 011-021
940 820 03 21	2BA 247 015-031
940 820 03 61	1DB 247 011-031
940 820 04 21	2BA 247 015-041
940 820 04 61	1DB 247 011-041
943 820 14 61	1EH 009 513-011
943 820 15 61	1EH 009 513-021
943 820 16 61	1EH 009 513-031
943 820 17 61	1EH 009 513-041
943 820 22 61	1EL 009 513-211
943 820 23 61	1EL 009 513-221
943 826 02 59	9AB 165 229-031
943 826 03 59	9AB 165 230-031
956 820 00 39	1BL 247 042-011
956 820 02 39	1K0 247 043-021
957 820 00 61	1DL 007 872-077
957 820 01 61	1DL 007 872-087
957 820 02 61	1DL 007 872-077
957 820 03 61	1DL 007 872-087
973 820 05 21	2BA 247 016-031
973 820 06 21	2BA 247 016-041
A 000 000 65 85	2NE 003 236-301

Mercedes-Benz	HELLA
A 000 000 65 86	2ZR 003 236-311
A 000 000 68 21	2XS 004 237-291
A 000 000 68 22	2XS 004 237-301
A 000 000 68 85	2NE 003 236-301
A 000 000 68 86	2ZR 003 236-311
A 000 543 10 42	2PT 010 102-111
A 000 544 00 34	2KA 001 386-231
A 000 544 00 75	9EL 134 301-011
A 000 544 06 12	9EL 146 838-001
A 000 544 11 04	2NE 003 236-001
A 000 544 13 04	2NE 002 589-047
A 000 544 14 18	1AG 001 108-531
A 000 544 16 18	1ND 122 390-001
A 000 544 17 47	1AL 009 998-041
A 000 544 18 04	2NE 003 236-301
A 000 544 24 07	2ZR 003 236-051
A 000 544 30 34	2KA 001 386-231
A 000 544 33 07	2ZR 003 236-311
A 000 544 56 30	2BA 003 236-021
A 000 544 56 93	9FH 093 887-001
A 000 544 58 93	9FH 112 497-001
A 000 544 60 31	6NM 008 299-501
A 000 544 62 30	2BA 008 221-217
A 000 544 70 03	2SE 001 699-071
A 000 544 77 03	2SD 001 699-061
A 000 544 78 03	2SE 001 699-071
A 000 544 78 06	1NL 008 090-117
A 000 544 80 92	9DE 122 494-001
A 000 544 85 80	9GD 087 883-355
A 000 544 93 03	2SE 001 680-291
A 000 544 99 03	2SD 001 699-061
A 000 820 05 59	1BL 008 193-011
A 000 820 09 09	9BG 121 587-031
A 000 820 12 60	2KA 001 378-041
A 000 820 16 66	9ES 143 775-001
A 000 820 17 66	9ES 143 776-001
A 000 820 27 21	2BA 003 975-031
A 000 820 28 21	2BA 003 975-041
A 000 820 37 21	2BA 004 119-001
A 000 820 52 21	2BM 004 312-051
A 000 820 53 21	2BM 004 312-061
A 000 820 54 21	2BA 004 257-021
A 000 820 55 21	2BA 004 257-011
A 000 820 56 21	2BA 004 257-011
A 000 820 57 21	2BA 004 257-021
A 000 820 61 21	2BM 002 652-051
A 000 820 62 01	2JA 003 115-001
A 000 820 62 21	2BA 003 975-031
A 000 820 63 01	2JA 003 115-001
A 000 820 63 21	2BA 003 975-041
A 000 820 68 21	9EL 129 615-011
A 000 820 69 21	9EL 129 614-011
A 000 820 79 21	2BM 002 652-071
A 000 820 80 21	2BM 002 652-081
A 000 820 81 21	9EL 129 615-011
A 000 820 82 21	9EL 129 614-011
A 000 820 90 56	2KA 003 389-061
A 000 820 93 56	2TJ 003 168-151
A 000 820 95 56	2TJ 003 168-151
A 000 821 10 61	5DV 009 000-001
A 000 821 25 61	5DV 009 610-001
A 000 822 43 10	9EL 116 907-001
A 000 822 49 10	9EL 101 899-001
A 000 822 50 10	9EL 101 900-001
A 000 822 98 10	9EL 115 830-001
A 000 825 05 01	2JA 001 357-002
A 000 825 07 01	2JA 001 357-002
A 000 825 07 01	2JA 001 357-012
A 000 825 08 01	2JA 001 357-002
A 000 825 08 01	2JA 001 357-012
A 000 825 30 10	9EL 116 607-005
A 000 826 07 14	9XD 247 755-001
A 000 826 16 40	8RA 003 326-041
A 000 826 17 41	8RA 003 326-011
A 000 826 19 40	8RA 003 326-041
A 000 826 28 40	8RA 003 326-041
A 000 826 28 97	9GD 128 553-007
A 000 826 34 82	9FF 085 642-001
A 000 826 35 10	9EL 137 241-001
A 000 826 42 10	9ES 247 753-001
A 000 826 43 10	9ES 247 754-001
A 000 826 46 10	9ES 170 064-021
A 000 826 47 10	9ES 170 064-011
A 000 826 49 81	9DR 091 085-001
A 000 826 65 81	9DR 091 085-001
A 000 826 66 24	9GH 156 191-001
A 000 826 67 90	9ES 071 899-021
A 000 826 93 90	9ES 071 899-021
A 000 826 95 80	9GD 052 710-021
A 000 826 99 80	9GD 113 431-005
A 000 829 20 01	6NM 008 830-601
A 000 997 80 81	9GT 074 132-001
A 000 997 80 91	9GT 074 132-001
A 001 540 13 70	2VD 007 500-091
A 001 540 16 70	2VD 007 500-201
A 001 540 17 70	2VD 007 500-111
A 001 540 20 70	2VD 007 500-221
A 001 540 22 70	2VD 007 500-221
A 001 540 25 70	2VD 007 500-111
A 001 540 26 70	2VD 007 500-201
A 001 540 29 70	2VD 007 500-091
A 001 540 57 70	2VD 007 500-411
A 001 540 58 70	2VP 007 500-421
A 001 540 62 70	2VD 007 500-411
A 001 540 63 70	2VP 007 500-421
A 001 540 71 70	2VP 007 500-521
A 001 544 04 03	2SE 001 699-071
A 001 544 05 03	2SD 001 699-061
A 001 544 06 92	8RA 003 326-011
A 001 544 08 03	2SE 001 680-291
A 001 544 09 03	2SD 001 680-281
A 001 544 12 03	2SE 001 680-291
A 001 544 14 03	2SD 001 680-281
A 001 544 15 03	2SD 001 680-271
A 001 544 40 03	2SE 001 699-071
A 001 544 41 03	2SD 001 699-061
A 001 544 45 03	2SE 001 699-071
A 001 544 46 03	2SD 001 699-061

Mercedes-Benz	HELLA
A 001 544 54 03	2SE 001 680-291
A 001 544 55 90	9EL 109 139-001
A 001 544 68 03	2SD 003 167-021
A 001 544 68 03	2SD 003 167-541
A 001 544 69 03	2SE 003 167-031
A 001 544 70 03	2SD 003 167-531
A 001 544 70 03	2SE 003 167-031
A 001 544 75 03	2SD 001 680-281
A 001 544 76 03	2SE 001 680-291
A 001 544 77 90	9EL 107 368-001
A 001 544 78 90	9EL 111 647-001
A 001 544 80 03	2SE 003 167-031
A 001 544 81 03	2SD 003 167-021
A 001 544 81 03	2SD 003 167-541
A 001 544 83 90	9EL 147 747-001
A 001 544 85 03	2SD 003 167-021
A 001 544 85 03	2SD 003 167-541
A 001 544 85 90	9EL 112 763-001
A 001 544 92 90	9EL 119 544-111
A 001 544 94 03	2SD 003 167-531
A 001 544 94 03	2SE 003 167-031
A 001 544 94 90	9EL 119 544-001
A 001 581 00 09	5DS 009 602-001
A 001 820 04 56	2XS 004 237-301
A 001 820 05 01	2AB 004 532-051
A 001 820 11 56	2XS 004 237-291
A 001 820 14 56	2KA 001 378-041
A 001 820 14 61	1AE 003 440-671
A 001 820 15 61	1AE 003 440-681
A 001 820 18 56	2ZR 003 236-051
A 001 820 21 61	1AE 003 440-671
A 001 820 22 61	1AE 003 440-681
A 001 820 23 56	2NE 003 236-001
A 001 820 25 21	2BA 003 236-541
A 001 820 32 61	1A8 003 060-551
A 001 820 32 61	1A8 003 060-761
A 001 820 33 61	1A8 004 148-001
A 001 820 35 21	2BM 006 692-011
A 001 820 36 21	2BM 006 692-021
A 001 820 36 61	1AE 003 440-461
A 001 820 37 61	1AE 003 440-451
A 001 820 39 21	2BM 006 692-011
A 001 820 40 21	2BM 006 692-021
A 001 820 40 61	1AE 003 440-451
A 001 820 41 61	1AE 003 440-461
A 001 820 43 56	2XS 004 237-311
A 001 820 44 56	2XS 004 237-321
A 001 820 65 61	1A8 003 060-761
A 001 820 89 21	2BA 008 221-001
A 001 822 34 20	2BA 002 324-011
A 001 822 35 20	2BA 002 324-021
A 001 822 48 20	2BM 002 847-011
A 001 822 49 20	2BM 002 847-021
A 001 822 50 20	2BM 002 847-011
A 001 822 50 20	2BM 002 847-021
A 001 822 51 20	2BM 002 847-011
A 001 826 02 80	9GD 113 431-005
A 001 826 06 81	9DE 118 792-001
A 001 826 07 81	9DE 118 793-001
A 002 544 02 03	2SE 003 167-031
A 002 544 06 90	9EL 131 420-001
A 002 544 07 03	2VB 004 887-011
A 002 544 07 03 0010	2VB 004 887-011
A 002 544 07 03 10	2VB 004 887-011
A 002 544 07 90	9EL 131 420-011
A 002 544 08 03	2VP 004 887-021
A 002 544 08 03 0010	2VP 004 887-021
A 002 544 08 03 10	2VP 004 887-021
A 002 544 09 03	2VA 004 887-031
A 002 544 12 90	9EL 134 296-041
A 002 544 13 03	2SD 001 680-271
A 002 544 14 03	2SD 001 680-281
A 002 544 15 03	2SE 001 680-291
A 002 544 16 90	9EL 134 296-051
A 002 544 21 90	9EL 134 301-001
A 002 544 26 03	2VD 005 300-551
A 002 544 40 03	2VD 005 300-581
A 002 544 42 03	2VD 005 300-551
A 002 544 47 90	9EL 152 891-001
A 002 544 54 03	2VP 008 204-101
A 002 544 55 03	2VD 008 204-111
A 002 544 57 03	2SD 003 167-531
A 002 544 57 03	2SE 003 167-031
A 002 544 58 03	2SD 003 167-021
A 002 544 58 03	2SD 003 167-541
A 002 544 91 03	2VP 007 500-521
A 002 544 97 03	2VP 008 204-081
A 002 544 98 03	2VD 008 204-091
A 002 545 15 16	5DV 007 810-171
A 002 820 20 61	1DL 007 859-011
A 002 820 21 61	1DL 007 859-011
A 002 820 22 61	1DL 007 859-021
A 002 820 23 26	5DV 008 290-004
A 002 820 37 56	1NE 006 300-201
A 002 820 39 56	1FE 006 300-191
A 002 820 50 61	1DL 007 859-051
A 002 820 51 61	1DL 007 859-061
A 002 820 69 25	5DD 008 319-501
A 002 820 69 26	5DD 008 319-501
A 002 826 06 90	9ES 113 917-001
A 002 826 07 90	9ES 113 916-001
A 002 826 12 90	9ES 113 917-001
A 002 826 13 90	9ES 113 916-001
A 002 826 20 78	8RA 003 326-041
A 002 826 36 90	9EL 119 874-001
A 002 826 78 90	9ES 112 293-001
A 002 826 98 90	9ES 126 471-001
A 002 826 99 90	9ES 126 472-001
A 003 540 22 70	2VD 007 500-221
A 003 544 55 03	2VP 008 204-081
A 003 544 56 03	2VD 008 204-091
A 003 544 57 03	2VP 008 204-081
A 003 544 59 03	2VD 008 204-091
A 003 820 26 26	5DD 008 319-501
A 003 820 26 56	1K0 008 191-021
A 003 820 27 56	1N0 008 582-011
A 004 826 02 90	9ES 148 323-021
A 004 826 03 90	9ES 148 324-021

Hersteller-Nr. / HELLA-Nr.

Gegenüberstellung

Mercedes-Benz	HELLA
A 123 820 08 01	2JA 001 357-002
A 123 820 08 01	2JA 001 357-012
A 123 820 09 01	2JA 001 357-002
A 123 820 09 01	2JA 001 357-012
A 124 820 17 21	2BA 004 693-031
A 124 820 18 21	2BA 004 693-041
A 124 820 51 66	9AH 144 815-021
A 124 820 55 66	9AH 144 815-021
A 124 826 00 43	9EL 129 615-011
A 124 826 01 43	9EL 129 614-011
A 124 826 04 43	9EL 129 615-011
A 124 826 05 43	9EL 129 614-011
A 140 000 18 33	2PF 961 167-021
A 140 000 32 62	2BM 006 692-011
A 140 000 32 63	2BM 006 692-021
A 140 000 34 20	1DL 007 872-087
A 140 000 34 21	1DL 007 872-077
A 163 820 01 61	1EA 963 130-451
A 163 820 02 61	1EA 963 130-461
A 163 820 37 61	1EA 963 130-451
A 163 820 37 61 64	1EA 963 130-451
A 163 820 38 61	1EA 963 130-461
A 163 820 38 61 64	1EA 963 130-461
A 163 820 45 61	1EL 223 151-171
A 163 820 46 61	1EL 223 151-181
A 163 820 51 61	1EL 223 151-191
A 163 820 51 61 64	1EL 223 151-191
A 163 820 52 61	1EL 223 151-201
A 164 820 05 61	1EL 263 400-011
A 164 820 06 61	1EL 263 400-021
A 164 820 09 61	1ZS 263 036-411
A 164 820 09 61 64	1ZS 263 036-411
A 164 820 10 61	1ZS 263 036-421
A 164 820 10 61 64	1ZS 263 036-421
A 164 820 19 59	1EL 263 064-011
A 164 820 20 59	1EL 263 064-021
A 164 820 31 59	1ZS 263 064-511
A 164 820 31 61	1ZS 263 400-311
A 164 820 31 61 64	1ZS 263 400-311
A 164 820 32 59	1ZS 263 064-521
A 164 820 32 61	1ZS 263 400-321
A 164 820 32 61 64	1ZS 263 400-321
A 164 820 39 61	1ZS 263 400-411
A 164 820 39 61 64	1ZS 263 400-411
A 164 820 40 61	1ZS 263 400-421
A 164 820 40 61 64	1ZS 263 400-421
A 164 820 43 59	1EL 263 400-011
A 164 820 44 59	1EL 263 400-021
A 164 820 47 61	1EL 263 036-011
A 164 820 47 61 64	1EL 263 036-011
A 164 820 48 61	1EL 263 036-021
A 164 820 48 61 64	1EL 263 036-021
A 164 820 53 61	1ZS 263 036-311
A 164 820 53 61 64	1ZS 263 036-311
A 164 820 54 61	1ZS 263 036-321
A 164 820 54 61 64	1ZS 263 036-321
A 164 820 69 61	1EL 263 064-011
A 164 820 70 61	1EL 263 064-021
A 170 820 01 56	1NB 007 555-031
A 170 820 02 56	1NB 007 555-041
A 171 820 01 64	2VP 008 427-091
A 171 820 02 64	2VP 008 427-101
A 171 820 31 61	1EL 008 361-611
A 171 820 32 61	1EL 008 361-621
A 171 820 37 61	1EL 008 361-711
A 171 820 38 61	1EL 008 361-721
A 176 820 27 61	1EX 010 818-351
A 176 820 28 61	1EX 010 818-361
A 176 820 31 61	1ZT 010 818-471
A 176 820 32 61	1ZT 010 818-481
A 176 820 38 61	1EG 010 818-111
A 176 820 39 61	1EG 010 818-121
A 201 820 01 61	1EJ 004 070-071
A 201 820 25 61	1EJ 004 070-071
A 201 820 59 61	1EJ 004 070-071
A 201 820 79 61	1EJ 004 070-071
A 203 820 03 61	1DR 007 984-091
A 203 820 04 61	1DR 007 984-101
A 203 820 05 64	2VP 008 031-051
A 203 820 06 64	2VP 008 031-061
A 203 820 11 56	1NA 007 976-111
A 203 820 11 64	2VP 008 048-051
A 203 820 12 56	1NA 007 976-121
A 203 820 12 64	2VP 008 048-061
A 203 820 17 56	1NA 007 976-231
A 203 820 18 56	1NA 007 976-241
A 207 820 05 39	1ZT 011 733-051
A 207 820 06 39	1ZT 011 733-061
A 207 820 29 61	1EL 009 647-911
A 207 820 30 61	1EL 009 647-921
A 207 820 47 61	1EL 009 647-911
A 207 820 48 61	1EL 009 647-921
A 207 820 79 61	1EX 011 091-711
A 207 820 80 61	1EX 011 091-721
A 207 820 85 61	1EX 011 091-811
A 207 820 86 61	1EX 011 091-821
A 208 820 01 61	1D9 007 450-131
A 208 820 02 61	1D9 007 450-141
A 208 820 09 26	5DV 007 760-651
A 209 820 01 61	1DB 007 988-191
A 209 820 01 64	2VP 008 326-051
A 209 820 02 61	1DB 007 988-201
A 209 820 02 64	2VP 008 326-061
A 209 820 07 56	1N0 009 295-031
A 209 820 07 61	1DL 007 988-211
A 209 820 08 56	1N0 009 295-041
A 209 820 08 61	1DL 007 988-221
A 209 820 25 61	1DB 007 988-191
A 209 820 26 61	1DB 007 988-201
A 209 820 37 61	1DL 007 988-211
A 209 820 38 61	1DL 007 988-221
A 210 820 03 61	1D9 007 095-091
A 210 820 03 66	9AH 144 231-031
A 210 820 04 61	1D9 007 095-101
A 210 820 04 66	9AH 144 232-031
A 210 820 21 61	1D9 007 380-051
A 210 820 22 61	1D9 007 380-061
A 210 820 27 61	1D9 007 970-031

Mercedes-Benz	HELLA
A 210 820 30 61	1D9 007 970-041
A 210 820 33 61	1D9 007 380-051
A 210 820 34 61	1D9 007 380-061
A 210 820 37 66	9AH 146 735-041
A 210 820 38 66	9AH 146 736-041
A 210 820 39 61	1D9 007 970-071
A 210 820 40 61	1D9 007 970-081
A 211 820 01 61	1EL 008 369-071
A 211 820 02 61	1EL 008 369-081
A 211 820 05 56	1NB 008 275-031
A 211 820 06 56	1NB 008 275-041
A 211 820 06 56 64	1NB 008 275-041
A 211 820 11 56	1NB 008 275-071
A 211 820 12 56	1NB 008 275-081
A 211 820 13 61	1EL 008 369-091
A 211 820 14 61	1EL 008 369-101
A 211 820 19 61	1ES 008 369-471
A 211 820 20 61	1ES 008 369-481
A 211 820 29 61	1EL 009 260-071
A 211 820 30 61	1EL 009 260-081
A 211 820 52 6164	1ZT 009 260-681
A 211 870 55 85	5DC 009 060-011
A 211 870 80 26	5DC 009 060-011
A 211 870 88 26	5DC 009 060-011
A 211 870 90 26	5DC 009 060-011
A 212 820 01 61	1EL 010 800-011
A 212 820 02 61	1EL 010 800-021
A 212 820 09 39	1ZT 011 705-111
A 212 820 10 39	1ZT 011 705-121
A 212 820 17 39	1EX 011 066-611
A 212 820 18 39	1EX 011 066-621
A 212 820 23 39	1EX 011 066-671
A 212 820 24 39	1EX 011 066-681
A 212 820 27 59	1ZT 011 705-111
A 212 820 28 59	1ZT 011 705-121
A 212 820 55 26	5DC 009 060-211
A 212 820 81 61	1EL 010 800-011
A 212 820 82 61	1EL 010 800-021
A 212 900 12 00	5DC 009 060-211
A 212 900 35 02	5DC 009 060-211
A 212 900 78 04	5DC 009 060-211
A 213 820 21 61	1EG 012 076-051
A 213 820 22 61	1EG 012 076-061
A 213 906 65 01	1EX 012 076-511
A 213 906 66 01	1EX 012 076-521
A 215 820 05 56	1NA 007 976-071
A 215 820 06 56	1NA 007 976-081
A 219 820 01 61	1EL 008 821-011
A 219 820 02 61	1EL 008 821-021
A 219 820 05 61	1ES 008 821-311
A 219 820 06 61	1ES 008 821-321
A 219 820 29 61	1ES 008 821-311
A 219 820 30 61	1ES 008 821-321
A 251 820 01 61	1EL 263 037-011
A 251 820 02 61	1EL 263 037-021
A 251 820 02 61 64	1EL 263 037-021
A 251 820 13 61	1ZL 263 037-311
A 251 820 14 61	1ZL 263 037-321
A 251 820 21 61 64	1ZL 263 037-311
A 251 820 22 61 64	1ZL 263 037-321
A 301 826 00 96	9GD 128 553-007
A 301 826 01 96	9GD 128 553-007
A 373 820 17 64	2SA 003 236-041
A 381 820 10 61	1EH 002 658-031
A 381 820 11 61	1EH 002 658-041
A 381 820 12 61	1EH 002 658-031
A 381 820 13 61	1EH 002 658-041
A 381 820 29 61	1EH 002 658-331
A 381 820 30 61	1EH 002 658-341
A 381 820 37 61	1EH 002 658-391
A 381 820 38 61	1EH 002 658-401
A 381 820 43 61	1EH 002 658-031
A 381 820 43 61	1EH 002 658-331
A 381 820 44 61	1EH 002 658-041
A 381 820 44 61	1EH 002 658-341
A 381 820 51 61	1EH 002 658-391
A 381 820 52 61	1EH 002 658-401
A 414 820 00 64	2VP 008 406-031
A 414 820 01 64	2VP 008 406-041
A 447 820 00 61	1EL 011 284-511
A 447 820 01 61	1EL 011 284-521
A 447 906 52 00	1EX 011 284-711
A 447 906 53 00	1EX 011 284-721
A 447 906 58 00	1EL 011 284-511
A 447 906 59 00	1EL 011 284-521
A 463 820 07 59	1ZS 271 531-111
A 612 820 01 20	2BM 008 355-001
A 639 820 01 61	1EG 246 041-011
A 639 820 01 64	2SK 964 596-011
A 639 820 02 61	1EG 246 041-021
A 639 820 02 64	2SK 964 596-021
A 639 820 18 61	1EG 009 627-011
A 639 820 19 61	1EG 009 627-021
A 639 820 28 61	1ZS 009 627-311
A 639 820 29 61	1ZS 009 627-321
A 641 820 03 61	1EH 002 658-551
A 641 820 04 61	1EH 002 658-561
A 641 820 08 61	1EH 002 658-391
A 641 820 09 61	1EH 002 658-401
A 667 546 01 37	9GT 141 941-001
A 670 820 05 21	2BA 007 775-051
A 670 820 05 61	1AH 007 774-011
A 670 820 06 21	2BA 007 775-061
A 670 820 06 61	1AH 007 774-021
A 670 820 07 21	2BA 007 775-051
A 670 820 08 21	2BA 007 775-061
A 755 601 20 02 0	2AB 004 532-051
A 901 820 01 21	2BA 007 016-031
A 901 820 01 61	1AH 006 900-011
A 901 820 02 21	2BA 007 016-041
A 901 820 02 61	1AH 006 900-021
A 901 820 05 61	1EH 006 900-051
A 901 820 06 61	1EH 006 900-061
A 901 820 10 61	1EH 008 010-011
A 901 820 11 61	1EH 008 010-021
A 901 820 14 61	1EH 008 010-051
A 901 820 15 61	1EH 008 010-061
A 901 820 15 61 64	1EH 008 010-061

Mercedes-Benz	HELLA
A 901 820 24 61	1EH 246 047-011
A 901 820 25 61	1EH 246 047-021
A 901 820 26 61	1EH 246 047-051
A 901 820 27 61	1EH 246 047-061
A 906 820 01 61	1EB 247 012-011
A 906 820 02 61	1EB 247 012-021
A 906 820 05 61	1EB 247 012-051
A 906 820 06 61	1EB 247 012-061
A 906 820 09 61	1ZS 247 012-211
A 906 820 10 61	1ZS 247 012-221
A 906 820 23 61	1ED 011 030-111
A 906 820 24 61	1ED 011 030-121
A 906 820 31 61	1EJ 011 030-311
A 906 820 32 61	1EJ 011 030-321
A 906 820 38 61	1N0 011 250-351
A 906 820 39 61	1N0 011 250-361
A 906 820 40 61	1N0 011 250-331
A 906 820 41 61	1N0 011 250-341
A 906 826 00 02	5DV 009 610-401
A 906 826 01 38	6NM 010 553-601
A 909 820 06 61	1EH 246 047-211
A 909 820 07 61	1EH 246 047-221
A 940 820 01 61	1DB 247 011-011
A 940 820 02 61	1DB 247 011-021
A 940 820 03 21	2BA 247 015-031
A 940 820 03 61	1DB 247 011-031
A 940 820 04 21	2BA 247 015-041
A 940 820 04 61	1DB 247 011-041
A 943 820 14 61	1EH 009 513-011
A 943 820 15 61	1EH 009 513-021
A 943 820 16 61	1EH 009 513-031
A 943 820 17 61	1EH 009 513-041
A 943 820 22 61	1EL 009 513-211
A 943 820 23 61	1EL 009 513-221
A 943 826 02 59	9AB 165 229-031
A 943 826 03 59	9AB 165 230-031
A 956 820 00 39	1BL 247 042-011
A 956 820 02 39	1K0 247 043-021
A 957 820 00 61	1DL 007 872-077
A 957 820 01 61	1DL 007 872-087
A 957 820 02 61	1DL 007 872-077
A 957 820 03 61	1DL 007 872-087
A 973 820 05 21	2BA 247 016-031
A 973 820 06 21	2BA 247 016-041
HXB 373 820 17 64	2SA 003 236-041

Mini	HELLA
3 436 336	8GA 002 073-121
63 17 7 298 331	1N1 011 748-011
63 17 7 298 332	1N1 011 748-021
63 17 7 298 333	2PT 011 748-051
63 17 7 298 334	2PT 011 748-061
63 17 7 329 169	2PT 011 748-071
63 17 7 329 170	2PT 011 748-081
63 17 7 329 171	1N1 011 748-031
63 17 7 329 172	1N1 011 748-041
63 17 7 409 115	2PT 011 748-151
63 17 7 409 116	2PT 011 748-161
63 17 7 409 117	1N1 011 748-111
63 17 7 409 118	1N1 011 748-121
63 17 7 409 121	1N1 011 748-131
63 17 7 409 122	1N1 011 748-141
7 298 331	1N1 011 748-011
7 298 332	1N1 011 748-021
7 298 333	2PT 011 748-051
7 298 334	2PT 011 748-061
7 329 169	2PT 011 748-071
7 329 170	2PT 011 748-081
7 329 171	1N1 011 748-031
7 329 172	1N1 011 748-041
7 409 115	2PT 011 748-151
7 409 116	2PT 011 748-161
7 409 117	1N1 011 748-111
7 409 118	1N1 011 748-121
7 409 121	1N1 011 748-131
7 409 122	1N1 011 748-141

Mitsubishi	HELLA
Z1719051	1NE 006 300-051

NATO	HELLA
5325-12-153-1910	9GT 005 166-001
5325-12-191-1793	9GT 074 132-001
5330-12-166-9819	9GD 052 710-021
5330-12-181-2502	9GD 113 431-005
5330-12-302-4690	9GD 087 883-355
5340-12-185-0512	9GH 116 966-011
6220-12-167-2085	2BA 003 022-001
6220-12-167-3594	9EL 116 907-001
6220-12-172-9248	2KA 001 386-231
6220-12-178-2125	2BA 002 324-011
6220-12-178-3348	2BA 002 324-021
6220-12-178-3722	9EL 116 607-005
6220-12-178-4344	2JA 002 661-001
6220-12-178-4661	1EH 002 658-041
6220-12-178-4666	9ES 113 917-001
6220-12-178-4672	2BM 002 847-021
6220-12-178-4673	9EL 115 830-001
6220-12-179-5062	9EL 116 771-031
6220-12-179-5622	2SE 001 699-071
6220-12-180-9539	9EL 109 139-001
6220-12-180-9767	2JA 001 357-012
6220-12-181-0003	1EH 002 658-031
6220-12-181-0915	2BM 002 847-011
6220-12-181-8961	9EL 101 900-001
6220-12-181-8962	9EL 101 899-001
6220-12-183-8555	2SD 001 699-061
6220-12-185-0513	9EL 113 065-001
6220-12-191-3487	2SD 003 167-021
6220-12-191-3488	2SE 003 167-031
6220-12-193-5022	1A8 003 060-551
6220-12-198-0803	9ES 113 916-001
6220-12-300-3102	2KA 003 389-061
6220-12-301-6923	9EL 119 874-001
6220-12-301-7983	9EL 107 368-001
6220-12-302-3556	9EL 111 647-001
6220-12-302-3809	9BG 121 587-031
6220-12-303-2856	9EL 122 149-011

NATO	HELLA
6220-12-304-6238	9ES 071 899-021
6220-12-304-6241	1ND 122 390-001
6220-12-305-2854	9DR 091 085-001
6240-12-159-7268	8GA 002 073-121
6250-12-180-6310	9FF 085 642-001
6250-12-181-3609	9FH 112 497-001
9905-12-191-1123	8RA 003 326-011

Neoplan	HELLA
1102 516 3	9EL 115 830-001
1102 519 0	1AG 002 343-101
1102 526 4	2NE 003 236-001
1102 890 0	9EL 119 544-111
1102.516.2	2BM 002 847-011
1102.516.4	2BM 002 847-021
1102.517.5	2BA 003 236-021
1102.517.6	9EL 119 544-021
1102.523.2	2BM 006 692-011
1102.523.4	2BM 006 692-021
1102.526.5	9EL 119 544-001
1102.529.4	2BA 003 236-541
1102.531.1	1NL 007 186-021
1102.534.3	2ZR 003 236-311
1102.534.5	9EL 119 544-111
1102.534.8	2KA 001 378-041
1102.535.0	2KA 003 389-061
1102.544.2	8RA 003 326-041
1102.546.4	2PF 961 167-021
1102.547.0	9GD 128 553-007
1102.547.5	1NL 007 186-021
1102.558.3	2AB 004 532-051
1106 390 1	2BM 008 355-001
1106.848.3	2NE 008 221-031
1106.848.4	8RA 008 405-001
1107.376.4	1K0 008 191-021
1107.376.7	1N0 008 582-011
1107.376.8	1BL 008 193-011
1107.378.7	2BA 008 221-041
1107.535.0	2BA 008 221-001
1108 046 9	2XA 008 221-021
1108 047 0	2ZR 008 221-051
1108 047 1	8RA 008 405-001
111 283 60	2BM 008 355-001
1503.003.01	2BA 002 939-171
1503.003.02	9EL 116 771-031
1503.004.00	2BM 002 847-011
1503.004.01	9EL 115 830-001
1503.005.00	2BM 002 847-021
1503.006.01	9EL 101 899-001
1503.013.00	2BA 003 236-021
1503.013.02	9EL 119 544-021
1503.038.00	1AG 002 343-101
1503.081.00	2ZR 003 236-051
1503.082.00	8RA 003 326-011
1503.103.00	2ZR 003 236-051
1503.142.00	2BM 006 692-011
1503.143.00	2BM 006 692-021
1503.203.00	2NE 003 236-001
1503.203.02	9EL 119 544-001
1503.205.02	9EL 119 544-001
1503.212.00	2SA 003 236-041
1503.226.00	2BA 003 236-541
1503.239.00	1NL 007 186-047
1503.241.00	2BA 004 119-001
1503.28	2SD 003 167-021
1503.302.00	2ZR 003 236-311
1503.303.01	9EL 119 544-111
1503.400.00	2KA 001 378-041
1503.402.00	2KA 003 389-061
1503.541.20	2XS 005 020-041
1503.700.00	8RA 003 326-011
1503.700.10	8RA 003 326-041
1503.802.00	2PF 961 167-021
1503.806.02	9GD 128 553-007
1504.033.00	2JA 002 661-001
1504.207.00	2AB 004 532-051
36.25101-6001	1BL 008 193-011
36.25101-6008	1NL 008 090-117
36.25102-0000	9HD 149 253-007
36.25102-6000	1N0 008 582-011
36.25103-6000	2ZR 008 221-051
36.25109-0000	9HD 149 253-007
36.25202-6003	2AB 004 532-051
36.25225-6000	2XA 008 221-021
36.25225-6001	2NE 008 221-031
36.25320-6001	2BA 008 221-041
36.25943-6007	5DV 008 856-001
81.25225-6107	2BM 002 847-011
81.25225-6108	2BM 002 847-021
81.25225-6459	2BM 006 692-011
88.25101-6007	1K0 008 191-021
88.25215-0001	8RA 008 405-001
88.25225-6023	2BA 003 236-541
88.25225-6026	2BA 008 221-001
8800 855 4	2PF 961 167-021
8801 050 9	2BM 006 692-021
8801 526 8	2ZR 003 236-051
8801 526 9	9EL 119 544-111
8801.050.8	2BM 006 692-011
8801.699.8	2AB 004 532-051
8822.854.4	2BM 006 692-021
N1.01102-5190	1AG 002 343-101
N1.01102-5329	1NL 007 186-047
N1.01102-5441	8RA 003 326-011
N1.01102-5464	2PF 961 167-021

New Holland	HELLA
1537245	8RA 003 326-041
398877	8GA 002 073-121
84037090	2SE 002 578-701

Nissan	HELLA
26010 5X10B	1EE 238 055-021
26010-00Q0F	1EH 354 541-021
26010-0X000	1ED 964 210-021
26010-0X001	1ED 964 210-221
26010-BR00A	1EL 010 335-061
26010-BR00B	1EL 010 335-061

Nissan	HELLA
26010-BR60A	1EL 010 335-261
26010-BR60B	1EL 010 335-261
26010-JD900	1EF 238 042-021
26010-JD90A	1EF 238 042-021
26010-JD90B	1EF 238 042-021
26010-JD910	1EF 238 042-121
26010-JD91A	1EF 238 042-121
26010-JD91B	1EF 238 042-121
26010-JD95A	1EF 238 042-021
26010-JD96A	1EF 238 042-121
26029-5X00A	9GH 156 191-001
26060 5X10B	1EE 238 055-011
26060- BR00A	1EL 010 335-051
26060-00Q0F	1EH 354 541-011
26060-0X000	1ED 964 210-011
26060-0X001	1ED 964 210-211
26060-BR00B	1EL 010 335-051
26060-BR60A	1EL 010 335-251
26060-BR60B	1EL 010 335-251
26060-JD90A	1EF 238 042-011
26060-JD90B	1EF 238 042-011
26060-JD91A	1EF 238 042-111
26060-JD91B	1EF 238 042-111
26130-0X000	2BA 964 255-021
26130-0X001	2BA 964 255-041
26134-0X001	2BA 964 255-041
26135-0X000	2BA 964 255-011
26135-0X001	2BA 964 255-031
26139-0X000	2BA 964 255-011
26139-0X001	2BA 964 255-031
28474-JD00A	5DD 008 319-501
28474-JD00B	5DD 008 319-501
28474-JD00B	5DV 008 290-004
B6010-0X000	1ED 964 210-021
B6060-0X000	1ED 964 210-011
B6130-0X000	2BA 964 255-021
B6130-0X001	2BA 964 255-041
B6135-0X000	2BA 964 255-011
B6135-0X001	2BA 964 255-031

O & K	HELLA
0430879100	2JA 001 357-002
0511591	2BA 002 324-011
0511592	2BA 002 324-021
0576426	2SE 002 578-701
0971532	2KA 003 389-061
1101234	2BA 003 022-021
1406840	9ES 112 293-001
1418225	9ES 120 743-001
1537245	8RA 003 326-041
1547165	2JA 001 357-002
1710167	2BA 002 324-011
1710168	2BA 002 324-021
1710178	2SD 001 699-061
1710201	2BA 003 022-001
1710205	2SE 001 699-071
1710218	2KA 003 389-061
1711052	8RA 003 326-011
1712138	1AG 003 434-137
1712218	2KA 003 389-061
1960080	2ZR 003 236-311
244872	8GA 002 073-121
4158904	9EL 109 139-001
4619240	2ZR 003 236-051
524951	2KA 003 389-061
8003833	2KA 001 386-231
8011905	8RA 003 326-011
8011905	8RA 003 326-041
8412667	2SD 001 699-061
8412674	2BA 003 022-001
8412675	2SE 001 699-071
8412742	1AG 003 434-137
8436822	9GT 074 132-001
8464953	2AB 004 532-051
8467027	9FH 093 887-001
8482092	9EL 146 491-001
BER511591	2BA 002 324-011
BER511592	2BA 002 324-021

Opel	HELLA
01 216 663	1EL 008 700-311
01 216 664	1EL 008 700-321
01 216 665	1ZS 008 710-311
01 216 666	1ZS 008 710-321
1 222 353	9EL 354 073-011
1 222 354	9EL 354 073-021
1 222 355	9EL 354 073-011
1 222 356	9EL 354 073-021
12 07 137	6NM 007 282-641
12 07 164	6NM 007 282-641
12 16 079	1EL 009 050-211
12 16 080	1EL 009 050-221
12 16 106	1EG 007 640-391
12 16 107	1EG 007 640-401
12 16 110	1EG 007 640-311
12 16 111	1EG 007 640-321
12 16 120	1EL 008 320-081
12 16 121	1EL 008 320-071
12 16 124	1EL 008 321-081
12 16 125	1EL 008 321-071
12 16 129	1EL 008 320-131
12 16 130	1EL 008 320-141
12 16 152	1EE 354 535-021
12 16 153	1EE 354 535-011
12 16 156	1EG 007 640-321
12 16 157	1EG 007 640-311
12 16 181	1EG 010 011-311
12 16 182	1EG 010 011-321
12 16 188	1EG 354 534-021
12 16 189	1EG 354 534-011
12 16 219	1EG 010 011-371
12 16 220	1EG 010 011-381
12 16 223	1ZT 010 012-411
12 16 224	1ZT 010 012-421
12 16 276	1EG 354 539-021
12 16 277	1EG 354 539-011
12 16 288	1EG 007 640-401
12 16 289	1EG 007 640-391

Opel	HELLA
12 16 539	1EG 007 640-311
12 16 540	1EG 007 640-321
12 16 543	1EL 008 329-251
12 16 544	1EL 008 329-261
12 16 561	1EG 270 370-311
12 16 562	1EG 270 370-321
12 16 565	1EL 008 700-311
12 16 566	1EL 008 700-321
12 16 569	1ZS 008 710-311
12 16 570	1ZS 008 710-321
12 16 659	1EG 270 370-611
12 16 660	1EG 270 370-621
12 16 674	1EG 010 011-351
12 16 688	1EJ 009 630-321
12 16 690	1ZT 009 631-311
12 16 691	1ZT 009 631-321
12 16 692	1EG 010 011-361
12 16 724	1EG 010 011-611
12 16 725	1EG 010 011-621
12 16 728	1EG 010 011-671
12 16 729	1EG 010 011-681
12 16 740	1EJ 009 630-311
12 16 741	1EJ 009 630-321
12 16 752	1EJ 354 676-021
12 16 759	1EJ 354 676-011
12 16 806	1EL 011 165-711
12 16 807	1EL 011 165-721
12 16 810	1EL 011 165-751
12 16 811	1EL 011 165-761
12 16 814	1ZT 011 166-711
12 16 849	1EF 011 830-011
12 16 858	1EF 011 830-021
12 16 861	1EF 011 830-061
12 16 864	1EF 011 830-091
12 16 865	1EF 011 830-101
12 16 873	1EF 011 830-051
12 17 273	9GH 116 966-011
12 17 276	9GH 116 966-011
12 22 111	9EL 160 467-011
12 22 112	9EL 160 468-011
12 22 187	9EL 176 380-091
12 22 188	9EL 176 380-101
12 22 193	9EL 176 380-051
12 22 194	9EL 176 380-061
12 22 195	9EL 354 668-011
12 22 196	9EL 354 668-021
12 22 219	9EL 354 998-011
12 22 220	9EL 354 998-021
12 22 250	9EL 354 998-031
12 22 251	9EL 354 998-041
12 32 335	5DV 009 720-001
1216742	1ZT 009 631-311
1216743	1ZT 009 631-321
13 35 4580	2BA 011 109-031
13 35 4581	2BA 011 109-041
13 38 1335	1EF 011 830-011
13 38 1336	1EF 011 830-021
13 38 1343	1EF 011 830-051
13 38 1347	1EF 011 830-091
13 38 1348	1EF 011 830-101
13 43 4016	5DV 009 932-001
13142042	6NM 008 830-601
13226783	1EJ 009 630-321
13226828	1NA 354 665-011
13226829	1NA 354 665-021
13226856	9EL 354 668-011
13226857	9EL 354 668-021
13239288	1EG 270 370-611
13239289	1EG 270 370-621
13253625	1N0 354 824-011
13253625	1N0 354 826-021
13253626	1N0 354 824-021
13253626	1N0 354 826-021
13253630	1EJ 354 676-021
13253646	1EG 010 011-311
13253647	1EG 010 011-321
13261948	1NA 354 680-011
13261949	1NA 354 680-021
13261994	1NA 354 662-021
13261995	1NA 354 662-011
13262044	1NA 354 663-011
13262045	1NA 354 663-021
13262572	1N0 354 681-021
13262573	1N0 354 681-011
13270399	1NA 354 660-011
13270400	1NA 354 660-021
13278001	1ZT 009 631-311
13278002	1ZT 009 631-321
13278005	5DV 009 720-001
13279621	9EL 176 380-091
13279622	9EL 176 380-101
13279627	9EL 176 380-051
13279628	9EL 176 380-061
13279642	9FT 168 372-011
13279643	9FT 168 372-021
13281270	1N0 354 825-011
13281270	1N0 354 826-021
13281271	1N0 354 825-021
13281271	1N0 354 826-021
13282366	9EL 354 668-011
13282367	9EL 354 668-021
13286612	1EJ 354 676-011
13297722	1EG 010 011-371
13297723	1EG 010 011-381
13305776	1EJ 354 676-021
13305777	1EJ 354 676-011
13306933	1ZT 010 012-411
13306934	1ZT 010 012-421
13307437	9EL 354 998-011
13307438	9EL 354 998-021
13335897	6NM 008 830-701
13336326	9EL 354 998-031
13336327	9EL 354 998-041
13354568	1EH 354 811-011
13354569	1EH 354 811-021
13354576	1EH 354 811-051
13354577	1EH 354 811-061
13354582	2SD 354 812-011

Opel	HELLA
13354583	2SD 354 812-021
13354584	2SD 354 812-031
13354585	2SD 354 812-041
13365290	1EG 010 011-351
13365291	1EG 010 011-361
13371595	1EG 010 011-611
13371596	1EG 010 011-621
13371599	1EG 010 011-671
13371600	1EG 010 011-681
13381344	1EF 011 830-061
13409894	1EL 011 165-711
13409895	1EL 011 165-721
13409906	1EL 011 165-751
13409907	1EL 011 165-761
13432956	1ZT 011 166-711
13432957	1ZT 011 166-721
17 08 101	1AG 002 343-101
17 10 034	1N0 354 824-011
17 10 044	1N0 354 824-021
17 10 179	1N0 354 825-011
17 10 203	1N0 354 825-021
17 10 213	1N0 354 826-011
17 10 214	1N0 354 826-011
17 10 358	1NA 354 680-011
17 10 359	1NA 354 680-021
17 10 360	1NA 354 663-011
17 10 361	1NA 354 663-021
17 10 364	1NA 354 662-021
17 10 365	1NA 354 662-011
17 10 366	1NA 354 993-011
17 10 367	1NA 354 993-021
17 10 374	1NA 354 660-011
17 10 375	1NA 354 660-021
17 10 376	1N0 354 681-021
17 10 377	1N0 354 681-011
17 10 378	1NA 354 665-011
17 10 379	1NA 354 665-021
17 13 402	2BM 003 563-111
17 76 063	2BA 003 022-021
20 98 252	8GA 002 073-121
22831926	1EJ 009 630-311
22831927	1EJ 009 630-321
22865974	1N0 354 826-011
22865974	1N0 354 826-021
22865975	1N0 354 826-011
22865975	1N0 354 826-021
22925418	1ZT 009 631-311
22925419	1ZT 009 631-321
24406569	5DV 008 290-004
24417111	5DV 008 290-004
26 60 078	2SD 001 680-271
26 60 079	2SD 001 680-281
26 60 0810	9EL 111 647-001
26600800	9EL 107 368-001
28 61030	2BA 003 022-021
28 93 344	9FH 093 887-001
34 59 065	9FF 085 642-001
39 00 017	2BA 003 236-021
39 06 8627	1EF 011 830-091
39 06 8628	1EF 011 830-101
39 10 8223	1EF 011 830-021
44 17 502	1EH 354 541-011
44 17 556	1EH 354 541-021
44 19 378	2VA 010 110-051
44 19 379	2VA 010 110-061
44 22 458	1EE 011 565-011
44 22 459	1EE 011 565-021
44 22 755	1EE 011 565-051
44 22 756	1EE 011 565-061
62 07 044	6NM 007 878-351
62 07 109	6NM 008 830-601
62 07 126	6NM 008 830-601
62 23 151	9EL 143 579-021
62 23 152	9EL 143 580-021
62 23 243	9FT 168 372-011
62 23 244	9FT 168 372-021
62 35 086	5DD 008 319-501
62 35 149	5DV 008 290-004
67 10 011	1NA 354 659-011
67 10 014	1NA 354 659-021
67 10 037	1NA 354 661-011
67 10 038	1NA 354 661-021
90053687	9GH 116 966-011
90141523	2BA 003 022-021
90457812	6NM 007 282-641
90492832	6NM 007 282-641
90565932	5DV 007 760-651
90590665	6NM 007 878-351
91 17 326	1NA 354 659-011
91 17 327	1NA 354 659-021
91 59 282	2BA 002 324-011
91 59 283	2BA 002 324-021
91 59 284	8GA 002 073-121
91 93 417	1EL 009 050-211
91 93 418	1EL 009 050-221
91 99 894	1EG 007 640-391
91 99 895	1EG 007 640-401
9118791	1EG 354 539-011
9118792	1EG 354 539-021
93170272	1EL 008 329-251
93170273	1EL 008 329-261
93171428	1EL 008 320-071
93171429	1EL 008 320-081
93171432	1EL 008 321-071
93171433	1EL 008 321-081
93171645	5DD 008 319-501
93172953	1EL 008 320-131
93172954	1EL 008 320-141
93175364	1EE 354 535-011
93175365	1EE 354 535-021
93175368	1EG 007 640-311
93175369	1EG 007 640-321
93175723	1EG 007 640-391
93175724	1EG 007 640-401
93177645	5DD 008 319-501
93178635	1EG 270 370-311
93178636	1EG 270 370-321
93178771	9EL 160 467-011

Opel	HELLA
93178772	9EL 160 468-011
93181409	1NA 354 661-011
93181410	1NA 354 661-021
93183055	9EL 161 421-011
93183056	9EL 161 422-011
93189357	1EG 354 534-011
93189358	1EG 354 534-021
93190069	1EG 270 370-611
93190070	1EG 270 370-621
93190306	9EL 354 073-011
93190307	9EL 354 073-021
93190386	1EG 270 370-311
93190387	1EG 270 370-321
93197460	2VA 010 110-051
93197461	2VA 010 110-061
93859829	1EH 354 541-011
93859830	1EH 354 541-021
93867953	1EE 011 565-061
93867959	1EE 011 565-051
94715279	1EG 270 370-611
95517041	1EE 011 565-011
95517042	1EE 011 565-021
95517216	1EE 011 565-051
95517217	1EE 011 565-061
PR0531975	2KA 003 389-061
PRK000607	2SD 001 699-061
V07008700	2KA 001 386-231
V26600780	2SD 001 680-271
V26600790	2SD 001 680-281
V26600810	9EL 111 647-001
V28610300	2BA 003 022-021
V44022500	2SE 002 578-701

Osram	HELLA
07200000101	5DV 007 760-011
15000000101	5DV 007 760-011
64212	8GH 008 356-121
7506	8GA 002 073-121
B1523769	5DV 007 760-011

Peugeot	HELLA
100178904	1EF 009 237-011
100178905	1ZS 009 237-061
6204.AX	1EG 010 196-011
6204.ZA	1EG 010 196-011
6204.ZE	1EG 010 196-011
6205.AW	1EG 010 196-021
6205.ZA	1EG 010 196-021
6205.ZE	1EG 010 196-021
6206 80	1ZS 008 950-261
6206.95	1EF 354 533-021
6206.A8	1EF 009 237-021
6206.C0	1ZS 009 237-061
6206.V1	1EF 009 237-181
6206.V3	1ZS 009 237-221
6208 80	1ZS 008 950-251
6208 82	1EL 008 950-051
6208.95	1EF 354 533-011
6208.A8	1EF 009 237-011
6208.C0	1ZS 009 237-051
6208.V1	1EF 009 237-171
6208.V3	1ZS 009 237-211
6224.J2	5DV 009 000-001
6350.CE	2VP 354 039-011
6350.CT	2VP 354 677-011
6350.GH	2NR 009 774-091
6350.HQ	2VA 354 673-011
6350.Y7	2VP 354 038-011
6351.CE	2VP 354 039-021
6351.CT	2VP 354 677-021
6351.GJ	2ZR 009 774-121
6351.HQ	2VA 354 673-021
6351.Y7	2VP 354 038-021
90.328.181.8A	5DV 007 760-011
96 780 392 80	2BA 011 395-041
96 780 393 80	2BA 011 395-031
96 780 393 80 G	2BA 011 395-031
96 865 659 80	2VA 354 673-011
96 865 660 80	2VA 354 673-021
96.743.089.80	2NE 010 830-011
96.830.745.80	2NR 009 774-091
96.830.746.80	2ZR 009 774-121
9653563580	1EF 009 237-021
9653563680	1EF 009 237-011
9653564380	1ZS 009 237-061
9653564480	1ZS 009 237-051
9673099580	1EF 009 237-181
9673099780	1ZS 009 237-221
9673099980	1EF 009 237-171
9673100180	1ZS 009 237-211
9675315580	2PT 010 945-021
9675315680	2PT 010 945-011
9676557680	2PT 010 945-041
9676557780	2PT 010 945-031
98 067 120 80	2BA 012 173-021
98 067 121 80	2BA 012 173-011
9807433080	2PT 010 945-061
9807433180	2PT 010 945-051
9814429980	2SK 011 054-091
9814757180	2SK 011 054-101
991202992	5DV 007 760-011

Philips	HELLA
021.0206	8GA 002 073-121
12360	8GH 008 356-121
12498	8GA 002 073-121
3ZX000 LI	1EG 007 640-311
3ZX000 RE	1EG 007 640-321

Porsche	HELLA
111.947.111.E	2JA 002 532-011
7PP.941.597	5DV 009 610-001
911.631.251.29	2NE 003 030-167
944.631.909.00	6NM 004 375-687
955.624.219.00	6NM 008 830-601
958.631.597.01	5DV 009 932-001
959.631.619.00	2KA 004 331-031
970.631.151.00	6NM 010 553-601

Hersteller-Nr. / HELLA-Nr.

Gegenüberstellung

Porsche	HELLA
980.631.081.00	2ZR 008 221-051
980.631.081.00.AS00	2ZR 008 221-051
980.631.082.00.AS00	2ZR 008 221-051
980.631.085.00	2NE 008 221-031
980.631.085.00.AS00	2NE 008 221-031
980.631.091.00.AS00	8RA 008 405-001

Renault	HELLA
11244120	9AH 254 228-012
20 10 174 173	2AB 004 532-051
26 01 003 88R	1EL 009 447-401
26 01 016 85R	1EL 012 293-021
26 01 020 27R	1DB 008 461-861
26 01 025 97R	1EL 011 770-121
26 01 026 91R	1EX 012 293-101
26 01 042 96R	1ED 011 561-021
26 01 052 74R	1EX 011 770-321
26 01 065 69R	1EE 011 410-261
26 01 068 69R	1ER 010 117-101
26 01 071 93R	1EX 012 293-101
26 01 077 98R	1EE 011 565-061
26 01 094 24R	1EE 011 410-221
26 06 002 17R	1EL 011 770-111
26 06 009 66R	1ED 011 561-011
26 06 011 59R	1EL 009 447-391
26 06 034 90R	1EX 012 293-091
26 06 046 35R	1EE 011 410-251
26 06 051 73R	1EE 011 410-211
26 06 052 35R	1DB 008 461-851
26 06 058 59R	1EE 011 565-051
26 06 067 27R	1EL 012 293-011
26 06 082 10R	1ER 010 117-091
26 06 095 01R	1EX 012 293-091
26 06 095 82R	1EX 011 770-311
26 0A 252 77R	1PH 012 867-021
26 0B 274 08R	1PH 012 867-011
26 13 063 76R	2BA 012 349-021
26 13 549 58R	2BA 012 349-011
26 55 027 26R	2SD 011 661-041
26 55 029 63R	2VA 010 938-041
26 55 038 82R	2ZR 010 939-041
26 55 078 70R	2TZ 011 662-041
26 55 502 27R	2TZ 011 662-031
26 55 505 21R	2VA 010 938-031
26 55 527 30R	2ZR 010 939-031
26 55 583 27R	2SD 011 661-031
265500023R	2VA 010 110-061
265550023R	2VA 010 110-051
50 00 242 198	2SE 001 699-071
50 00 242 302	2SD 001 699-061
50 00 243 871	9EL 109 139-001
50 00 821 805	2SA 003 236-041
50 00 821 809	2BA 003 236-021
50 00 821 810	9EL 119 544-021
50 00 821 811	2ZR 003 236-051
50 01 001 647	1AG 002 343-101
50 01 835 292	9EL 119 544-021
50 01 847 586	2VD 008 204-231
50 01 847 587	2VP 008 204-221
50 10 043 471	2AB 004 532-051
50 10 168 934	8RA 003 326-041
50 10 174 173	2AB 004 532-051
74 82 588 679	1EL 011 899-411
74 82 588 682	1EL 011 899-471
74 82 588 693	1EL 011 899-421
74 82 588 696	1EL 011 899-481
77 00 415 343	6NM 007 878-501
77 00 420 736	6NM 007 878-501
77 00 420 737	6NM 007 878-501
77 00 840 141	6NM 007 878-501
77 01 036 112	6NM 007 878-501
77 01 045 168	1EE 007 350-091
77 01 045 169	1EE 007 350-101
77 01 045 174	1EL 007 510-091
77 01 045 175	1EL 007 510-101
77 01 045 994	1EE 007 350-101
77 01 045 995	1EE 007 350-091
77 01 047 879	1EJ 007 833-091
77 01 047 881	1EJ 007 833-101
77 01 051 770	1DB 008 461-201
77 01 051 776	9GH 156 191-001
77 01 053 975	1EL 008 454-091
77 01 053 979	1EB 008 453-091
77 01 053 980	1EB 008 453-101
77 01 054 058	1DB 008 461-191
77 01 054 060	1DL 008 461-791
77 01 054 063	1DB 008 461-201
77 01 054 071	1DL 008 461-801
77 01 056 126	1EG 008 862-181
77 01 056 127	1EG 008 862-171
77 01 057 654	1DB 008 461-731
77 01 057 656	1DL 008 461-771
77 01 057 658	1DB 008 461-741
77 01 057 660	1DL 008 461-781
77 01 061 069	1EE 354 536-021
77 01 061 071	1EE 354 536-011
77 01 063 996	1E7 271 510-321
77 01 063 997	1E7 271 510-311
77 01 063 998	1E7 271 510-361
77 01 064 000	1E7 271 510-351
77 01 064 130	1EG 008 862-181
77 01 064 132	1EG 008 862-171
77 01 065 913	1EL 009 447-091
77 01 065 914	1EL 009 447-101
77 01 071 368	1EL 009 447-401
77 01 071 369	1EL 009 447-391
77 01 366 012	2SE 002 578-701
82 00 082 296	1DB 008 461-191
82 00 082 297	1DB 008 461-201
82 00 127 702	2SK 008 659-101
82 00 127 704	2SK 008 659-091
82 00 142 683	2VP 964 892-021
82 00 142 684	2VP 964 892-011
82 00 142 687	2VP 008 736-121
82 00 142 688	2VP 008 736-111
82 00 281 613	1DB 008 461-191
82 00 281 613	1DB 008 461-731
82 00 281 614	1DB 008 461-201

Renault	HELLA
82 00 281 614	1DB 008 461-741
82 00 281 617	1DL 008 461-771
82 00 281 618	1DL 008 461-781
82 00 387 888	2VA 965 454-111
82 00 387 889	2VP 965 454-121
82 00 417 349	2VP 982 006-011
82 00 417 351	2VP 982 006-021
82 00 428 994	6NM 007 878-561
82 00 474 327	2SK 009 467-121
82 00 474 328	2SK 009 467-111
82 00 478 988	1DL 008 461-771
82 00 478 989	1DL 008 461-781
82 00 493 374	2SK 008 659-111
82 00 493 375	2SK 008 659-121
82 00 519 785	1EH 354 541-011
82 00 519 787	1EH 354 541-021
82 00 629 462	1E7 271 510-311
82 00 629 470	1E7 271 510-321
82 00 629 482	1E7 271 510-351
82 00 629 485	1E7 271 510-361
82 00 701 354	1EH 354 541-011
82 00 701 356	1EH 354 541-021

Renault Trucks	HELLA
50 00 243 871	9EL 109 139-001
50 01 847 585	2VP 008 204-241
50 01 847584	2VD 008 204-251
50 10 043 471	2AB 004 532-051
50 10 168 934	8RA 003 326-041
50 10 623 619	1ER 246 046-521
50 10 623 620	1ER 246 046-511
74 21 554 749	1EL 011 171-251
74 21 554 751	1EL 011 171-261
74 21 554 757	1EL 011 171-271
74 21 554 759	1EL 011 171-281
74 82 588 674	1EL 011 899-351
74 82 588 678	1EL 011 899-371
74 82 588 681	1EL 011 899-291
74 82 588 688	1EL 011 899-361
74 82 588 692	1EL 011 899-381
74 82 588 695	1EL 011 899-301
74 82 590 095	9GH 156 191-001

Rubbolite	HELLA
360MCE/07/00	2VP 008 204-101
360MCE/07/08	2VP 008 204-121
360MCE/08/01	2VD 008 204-111
360MCE/08/09	2VD 008 204-131
360SCE/08/00	2VD 008 204-141
360SCE/08/01	2VD 008 204-151
360SPS/01/00	2VP 008 204-041
360SPS/02/00	2VD 008 204-051
360SPS/07/00	2VP 008 204-061
360SPS/07/20	2VP 008 204-081
360SPS/07/22	2VP 008 204-081
360SPS/08/01	2VD 008 204-071
360SPS/08/31	2VD 008 204-091
360SPS/08/37	2VD 008 204-091
461SCE/08/30	2VD 008 205-021
461SCE/08/31	2VD 008 205-011
6311 A	9EL 152 889-001
80857 A	9EL 152 891-001
80873 A	9EL 152 884-001

Saab	HELLA
04 19 888	2KA 003 389-061
12 76 7670	5DV 009 000-001
12 79 0580	9GH 156 191-001
12 79 0587	5DD 008 319-501
12 79 0592	5DV 008 290-004
19 888	2KA 003 389-061
43 81 448	9FF 085 642-001
57 947	2BA 003 022-021
85 10 836	9FH 112 497-001

Saturnus	HELLA
00776001	5DV 007 760-011
00787804	6NM 007 878-041
00831950	5DD 008 319-501
00883030	6NM 008 830-701
00900000	5DV 009 000-001
00961000	5DV 009 610-001
00961040	5DV 009 610-401
00972000	5DV 009 720-001
00993200	5DV 009 932-001
01053301	6NM 010 553-601
010533017	6NM 010 553-601
17136	2BM 002 847-011
17137	2BM 002 847-021
17235	2JA 003 388-001
17452	1EH 002 658-031
17453	1EH 002 658-041
18069	1A8 003 060-551
18071	1A8 004 190-101
4500000624	5DV 007 760-011
4500001200	6NM 007 878-041

SAW	HELLA
14.1145-101	2NE 003 236-001
14.1145-201	2ZR 003 236-051
20.015-001	2BA 003 022-021
21.001-021	2SE 001 699-071
21.001-031	2SD 001 699-061
21.008-041	2SE 002 578-701
21.086-021	2SE 003 167-031
21.086-031	2SD 003 167-021
21.147-061	2VP 003 567-111
21.147-071	2VP 003 567-121
21.176-001	2SL 005 883-031
21.176-011	2SK 005 883-021
21.176-021	2SK 005 883-011
21.176-031	2SL 005 883-041
25 087-001	2KA 003 389-061
25.012-071	2KA 001 386-231
80.091-021	8RA 003 326-011
90.001-011	9EL 109 139-001
90.008-101	9EL 146 491-001
90.012-031	9BG 101 230-001
90.015-001	9EL 116 907-001

SAW	HELLA
90.015-011	9EL 116 907-001
90.087-001	9BG 121 587-031
90.147-021	9EL 122 689-021
90.176-001	9EL 135 548-001
92.147-001	9BG 130 945-001
92.147-011	9BG 130 946-001

Scania	HELLA
1 346 585	9EL 128 922-011
1 365 958	2VD 008 204-151
1 365 959	2VD 008 204-141
1 365 960	2VD 008 204-151
1 365 961	2VD 008 204-141
1 365 963	2VD 008 204-151
1 371 974	2VD 008 205-011
1 371 975	2VD 008 205-021
1 371 976	2VD 008 205-011
1 371 977	2VD 008 205-021
1 371 978	2VD 008 205-011
1 371 979	2VD 008 205-021
1 371 980	2VD 008 205-011
1 371 981	2VD 008 205-021
1 379 384	2KA 003 389-061
1 380 819	9EL 152 884-001
1 385 410	9EL 145 103-011
1 386 271	2VD 008 204-141
1 386 272	2VD 008 204-151
1 387 155	9EL 145 104-011
1 387 877	2VD 008 205-011
1 387 878	2VD 008 205-021
1 391 144	2PS 007 972-011
1 414 366	2VD 008 205-011
1 414 367	2VD 008 205-021
1 414 368	2VD 008 205-011
1 414 369	2VD 008 205-021
1 431 256	1EG 007 150-101
1 431 257	1EG 007 150-091
1 436 867	2VD 008 205-011
1 436 868	2VD 008 205-021
1 446 583	9ES 144 433-021
1 446 584	9ES 144 433-021
1 446 587	1EG 007 150-091
1 446 588	1EG 007 150-101
1 450 245	1NL 007 186-047
1 479 891	2BA 008 221-041
1 504 608	2VD 008 205-011
1 504 609	2VD 008 205-021
1 732 509	1EG 007 150-091
1 732 510	1EG 007 150-101
1 732 515	8KA 155 372-001
1 866 827	2BA 008 221-001
1 870 722	1K0 008 191-021
1 870 737	1BL 008 193-011
1 870 865	2BM 008 355-001
134 9779	9ES 144 433-021
134 9780	9ES 144 434-021
138 5406	9DE 145 675-011
138 5407	9DE 145 676-011
146 7000	1EG 007 150-091
146 7003	1EG 007 150-101
146 7007	8KA 155 372-001
2 530 460	9EL 146 491-001
20 044 850	2ZR 003 236-051
20 044 855	2NE 003 236-001
20 223 604	2VD 008 204-071
20 223 753	2VP 003 567-121
20 223 754	9EL 122 689-021
20 223 793	2BM 008 355-001
20 223 835	2KA 003 389-061
20 223 852	2KA 001 386-231
20 223 854	9EL 109 139-001
20 223 859	9EL 146 491-001
20 223 969	9EL 147 747-001
20 223 974	2SD 003 167-021
20 223 985	9EL 134 296-041
20 223 997	5DV 007 810-171
202 23927	8RA 003 326-041
2053966	1BL 247 042-011
257 933	2KA 001 378-041
356 823	2JA 002 661-001
356 824	9EL 116 607-005
357 947	2BA 003 022-021
419 888	2KA 003 389-061
433 565	9EL 101 899-001
433 566	9EL 101 900-001
474 403	1DL 007 739-011
474 404	1DL 007 739-021
478 344	2KA 001 378-041
492 205	2KA 001 378-041
61 33 1 365 958	2VD 008 204-151

Schmitz Cargobull	HELLA
000646	2BA 003 022-021
060503	2SE 003 167-031
060520	2SD 001 699-061
060521	2SE 001 699-071
060522	9EL 107 368-001
060523	9EL 111 647-001
060524	9EL 109 139-001
060526	9EL 147 747-001
060532	9EL 119 544-111
060553	2SD 003 167-021
060558	2NE 003 236-001
060566	2SD 003 167-021
060594	2SD 001 680-271
060595	2SD 001 680-281
060712	8RA 003 326-041
060827	2KA 003 389-061
060932	9GP 003 995-801
060941	9GT 005 166-001
060984	2BM 006 692-011
061182	2BM 006 692-021
061639	2VD 005 300-551
061662	2SK 005 883-021
061663	2SK 005 883-011
061694	2VP 003 567-111

Schmitz Cargobull	HELLA
061695	2VP 003 567-121
061727	2SE 003 167-031
061807	8RA 003 326-041
062276	2VD 007 500-111
062286	2VB 004 887-011
062287	2VP 004 887-021
063633	8GA 002 073-121
064541	9EL 146 838-001
065016	1NE 006 300-051
066417	2ZR 003 236-051
066713	2KA 001 386-231
0674541	9EL 146 838-001
1028	8RA 003 326-011
1044	2NE 003 236-001
1044276	2VA 004 887-031
1044279	2VP 004 887-021
1115	2BA 003 022-021
1128	2ZR 003 236-051
1619	2AB 004 532-051
182991	8RA 003 326-011
188003	2BM 006 692-021
188007	2BM 006 692-011
1-FZELEK0087	8RA 003 326-041
1-FZELEK0497	2SD 003 167-021
2408	8GA 002 073-121
511591	2BA 002 324-011
740599	2KA 003 389-061
75 06 05	9GT 074 132-001
8482092	9EL 146 491-001
980400	9EL 109 139-001
BS11852480001	2SE 002 578-701
EL0013-0001	8GA 002 073-121
ELO007-0046	9EL 146 838-001
S060827	2KA 003 389-061

Seat	HELLA
1J0 941 295 B	6NM 007 878-041
1J0 941 295 C	6NM 007 878-041
1L0 941 018 H	1AH 963 025-101
1L0 941 020 B	1AH 963 025-101
1M 594 010 701 C	9EL 964 599-001
1M 594 511 101 C	9EL 963 701-011
1M 594 511 201 C	9EL 963 702-011
1P0 945 107	9EL 982 001-091
1P0 945 108	9EL 982 001-101
1P0 945 111 A	9EL 982 000-051
1P0 945 112 A	9EL 982 000-061
1SL 941 015 F	1EJ 010 671-011
1SL 941 016 F	1EJ 010 671-021
1U0 941 295	6NM 007 878-531
3A0 949 117	9EL 147 073-001
3B0 941 295 B	6NM 007 878-531
4B0 941 295	6NM 007 878-531
4B0 941 295 B	6NM 007 878-521
4B0 941 295 B	6NM 007 878-531
4B3 941 699	1NL 007 906-031
4B3 941 700	1NL 007 906-041
575 941 699	1ND 012 999-011
575 941 700	1ND 012 999-021
575 941 701	1ND 012 598-011
575 941 702	1ND 012 598-021
5FO 941 701 A	1ND 012 996-011
5FO 941 702 A	1ND 012 996-021
5K0 941 699	1N0 009 954-311
5K0 941 699 F	1N0 009 954-311
5K0 941 700	1N0 009 954-321
5K0 941 700 F	1N0 009 954-321
5P0 941 699 A	1N0 271 022-051
5P0 941 700 A	1N0 271 022-061
5P0 941 703	1N0 271 022-051
5P0 941 704	1N0 271 022-061
5P8 945 107	9EL 354 082-011
5P8 945 107 B	9EL 354 082-011
5P8 945 108	9EL 354 081-021
5P8 945 108 B	9EL 354 081-021
5P8 945 111	9EL 354 080-011
5P8 945 111 A	9EL 354 080-011
5P8 945 112	9EL 354 080-021
5P8 945 112 A	9EL 354 080-021
6H0 941 699	1N0 270 204-051
6H0 941 699 A	1N0 270 204-051
6H0 941 700	1N0 270 204-061
6H0 941 700 A	1N0 270 204-061
6J0 941 701	1N0 009 955-031
6J0 941 702	1N0 009 955-041
6J9 941 699 B	1ND 011 157-031
6J9 941 700 B	1ND 011 157-041
6J9 941 701 A	1NE 011 077-011
6J9 941 702 A	1NE 011 077-021
6JH 945 093 D	2NR 011 141-071
6JH 945 094 D	2ZR 011 141-081
6JH 945 095 D	2SD 011 140-051
6JH 945 096 D	2SD 011 140-061
6K6 945 111 B	2VP 962 165-171
6K6 945 111 G	9EL 964 023-011
6K6 945 112	9EL 962 542-041
6K6 945 112 B	2VP 962 165-201
6K6 945 112 B	9EL 962 542-061
6K6 945 112 G	9EL 964 024-011
6L0 941 703	1N0 009 617-011
6L1 941 005 M	1EF 354 540-011
6L1 941 006 M	1EF 354 540-021
6L1 941 029 B	1EF 354 540-011
6L1 941 029 M	1EF 354 540-011
6L1 941 030 B	1EF 354 540-021
6L1 941 030 M	1EF 354 540-021
6L1 941 751 AA	1EF 354 540-011
6L1 941 751 B	1EF 354 540-011
6L1 941 751 G	1EF 354 540-011
6L1 941 752 AA	1EF 354 540-021
6L1 941 752 B	1EF 354 540-021
6L1 941 752 G	1EF 354 540-021
6L5 945 107	9EL 964 951-001
6L5 945 108	9EL 964 952-001
6L5 945 111	9EL 964 949-001
6L5 945 112	9EL 964 950-001

Seat	HELLA
6N0 941 700 A	1NA 962 490-021
6N0 945 095	9EL 962 541-051
6N0 945 111	9EL 962 541-051
6N0 945 111 B	9EL 962 541-071
6Y0 941 295	6NM 007 878-521
7M3 945 095 F	9EL 964 501-011
7M3 945 095 G	9EL 964 501-011
7M3 945 096 F	9EL 964 502-011
7M3 945 096 G	9EL 964 502-011
7M3 945 096 J	9EL 964 502-011
7M7 945 095	9EL 964 501-011
7M7 945 095 A	9EL 964 501-011
7M7 945 096	9EL 964 502-011
7M7 945 096 A	9EL 964 502-011
8K0 941 597 E	5DV 009 935-031
8L0 941 295 A	6NM 007 878-541
8L0 941 295 B	6NM 007 878-541
8T0 941 699 A	1N0 271 648-011
8T0 941 699 B	1N0 271 648-011
8T0 941 700 A	1N0 271 648-021
8T0 941 700 B	1N0 271 648-021
KDWHLO9589	8GA 002 073-121
W0575941699	1ND 012 999-011
W0575941700	1ND 012 999-021
W0575941701	1ND 012 598-011
W0575941702	1ND 012 598-021
W05F0941699	1ND 011 157-031
W05F0941699A	1ND 011 157-031
W05F0941700A	1ND 011 157-041
W05F0941701A	1ND 012 996-011
W05F0941702A	1ND 012 996-021
W06J0941701A	1N0 009 955-031
W06J0941702A	1N0 009 955-041
W06J9941701A	1NE 011 077-011
W06J9941702A	1NE 011 077-021

Seima	HELLA
29.51.17.01	9EL 140 347-021
29.51.18.01	9EL 140 348-021

Sisu	HELLA
183-520-0151	5DV 007 810-171
186-510-0791	8JD 156 150-807
187-101-3431	1BL 008 193-011
187-101-3441	1K0 008 191-021
187-108-0217	1NE 006 300-051
187-108-0241	1NL 007 186-047
187-108-047	1NL 007 186-047
187-201-2127	2BM 002 847-021
187-201-2137	2BM 002 847-011
187-201-2557	2PF 961 167-021
187-201-2657	2BA 008 221-001
187-206-0156	2BA 003 022-021
187-251-1510	9EL 115 830-001
187-351-1110	9EL 122 689-021
187-408-0021	2AB 004 532-051

Skoda	HELLA
3V1 941 017 A	1ZS 011 939-411
098 788 185 A	9EL 246 151-021
098 788 186 A	9EL 246 152-021
098 788 189 A	9EL 246 201-011
098 788 190 A	9EL 246 202-011
098 788 213 A	9EL 246 151-021
098 788 214 A	9EL 246 152-021
1J0 941 295 B	6NM 007 878-041
1J0 941 295 C	6NM 007 878-041
1K6 941 295	6NM 008 830-601
1ST 941 005	1EL 012 643-011
1ST 941 006	1EL 012 643-021
1ST 941 015 D	1EJ 010 672-011
1ST 941 016 D	1EJ 010 672-021
1U0 941 295	6NM 007 878-531
1U0 953 155	9EL 246 175-011
1U0 953 155 C	9EL 354 075-011
1U0 953 155 D	9EL 354 075-011
1U0 953 156 A	9EL 246 176-011
1U0 953 156 C	9EL 354 075-021
1U0 953 156 D	9EL 354 075-021
1U1 941 017 C	1AJ 010 202-031
1U1 941 017 D	1EL 010 202-011
1U1 941 017 G	1EL 010 202-091
1U1 941 017 N	1AJ 010 202-031
1U1 941 017 P	1EL 010 202-011
1U1 941 017 Q	1EL 010 202-091
1U1 941 018 A	1EL 246 003-181
1U1 941 018 C	1AJ 010 202-041
1U1 941 018 D	1EL 010 202-021
1U1 941 018 N	1AJ 010 202-041
1U1 941 018 P	1EL 010 202-021
1U6945111C	9EL 354 074-011
1U6945112C	9EL 354 074-021
1Z0 941 699 A	1N0 354 017-031
1Z0 941 699 C	1NH 354 671-011
1Z0 941 699 E	1N0 010 233-311
1Z0 941 700 A	1N0 354 017-041
1Z0 941 700 C	1NH 354 671-021
1Z0 941 700 E	1N0 010 233-321
1Z0 941 701	1N0 354 017-011
1Z0 941 701 A	1N0 354 017-031
1Z0 941 701 C	1NH 354 671-011
1Z0 941 702	1N0 354 017-021
1Z0 941 702 A	1N0 354 017-041
1Z0 941 702 C	1NH 354 671-021
1Z1 941 017 C	1EL 354 027-011
1Z1 941 017 E	1EL 354 027-071
1Z1 941 017 N	1EL 354 027-071
1Z1 941 017 P	1EL 354 027-011
1Z1 941 017 S	1EL 247 052-251
1Z1 941 017 T	1ZL 247 052-311
1Z1 941 018 C	1EL 354 027-021
1Z1 941 018 E	1EL 354 027-081
1Z1 941 018 N	1EL 354 027-081
1Z1 941 018 P	1EL 354 027-021
1Z1 941 018 S	1EL 247 052-261
1Z1 941 018 T	1ZL 247 052-321
1Z5 945 095 B	9EL 354 670-011
1Z5 945 096 B	9EL 354 670-021

Skoda	HELLA
1Z5 945 111 A	9EL 354 076-011
1Z5 945 111B	9EL 354 670-011
1Z5 945 112 A	9EL 354 076-021
1Z5 945 112B	9EL 354 670-021
3B0 941 295 B	6NM 007 878-531
3T0 941 701	1NE 271 615-111
3T0 941 701 A	1NE 271 615-131
3T0 941 702	1NE 271 615-121
3T0 941 702 A	1NE 271 615-141
3T1 941 015 F	1EL 011 314-311
3T1 941 016 F	1EL 011 314-321
3T1 941 017	1EL 247 047-251
3T1 941 017 B	1ZS 247 047-331
3T1 941 017 H	1ZS 011 314-331
3T1 941 018	1EL 247 047-261
3T1 941 018 B	1ZS 247 047-341
3T1 941 018 H	1ZS 011 314-341
3U1 941 017 D	1EL 246 042-091
3U1 941 017 G	1EL 246 042-431
3U1 941 017 H	1EL 246 042-091
3U1 941 018 D	1EL 246 042-101
3U1 941 018 G	1EL 246 042-441
3U1 941 018 H	1EL 246 042-101
3U5 945 111 A	9EL 354 079-011
3U5 945 112 A	9EL 354 079-021
3U5945111	9EL 354 078-011
3U5945112	9EL 354 078-021
3V0 941 699	1NB 011 836-111
3V0 941 699 A	1NB 011 836-131
3V0 941 700	1NB 011 836-121
3V0 941 700 A	1NB 011 836-141
3V1 941 015	1EJ 011 939-011
3V1 941 016	1EJ 011 939-021
3V1 941 017 B	1ZS 011 939-451
3V1 941 018 A	1ZS 011 939-421
3V1 941 018 B	1ZS 011 939-461
4B0 941 295	6NM 007 878-531
4B0 941 295 A	6NM 007 878-531
4B0 941 295 B	6NM 007 878-521
4E0 907 476	5DV 008 290-004
4E0 941 471	5DD 008 319-501
5E0 941 701 A	1NE 011 477-111
5E0 941 701 B	1NA 011 834-111
5E0 941 702 A	1NE 011 477-121
5E0 941 702 B	1NA 011 834-121
5E5 945 111	2SK 011 053-091
5E5 945 111 A	2SK 011 082-091
5E5 945 112	2SK 011 053-101
5E5 945 112 A	2SK 011 082-101
5E9 945 111	2VP 354 818-011
5E9 945 111 A	2VP 354 818-031
5E9 945 112	2VP 354 818-021
5E9 945 112 A	2VP 354 818-041
5J0 941 701	1N0 354 018-011
5J0 941 701 B	1NE 010 299-111
5J0 941 701 C	1NE 010 299-131
5J0 941 702	1N0 354 018-021
5J0 941 702 B	1NE 010 299-121
5J0 941 702 C	1NE 010 299-141
5J1 941 015	1ED 247 025-211
5J1 941 015 A	1EL 247 025-251
5J1 941 015 J	1EL 010 417-491
5J1 941 016	1ED 247 025-221
5J1 941 016 A	1EL 247 025-261
5J1 941 016 J	1EL 010 417-501
5J1 941 017	1ED 247 025-211
5J1 941 017 A	1EL 247 025-251
5J1 941 017 C	1ED 010 417-331
5J1 941 017 D	1EL 010 417-371
5J1 941 017 E	1ZL 010 417-411
5J1 941 017 J	1EL 010 417-491
5J1 941 018	1ED 247 025-221
5J1 941 018 A	1EL 247 025-261
5J1 941 018 C	1ED 010 417-341
5J1 941 018 D	1EL 010 417-381
5J1 941 018 E	1ZL 010 417-421
5J1 941 018 J	1EL 010 417-501
5J6 945 095	9EL 354 258-031
5J6 945 096	9EL 354 258-041
5J6 945 111	9EL 354 258-031
5J6 945 112	9EL 354 258-041
5J7 945 111	9EL 354 077-011
5J7 945 112	9EL 354 077-021
5JH 945 111	2VP 354 802-011
5JH 945 112	2VP 354 802-021
5L0 945 095	9EL 354 672-011
5L0 945 096	9EL 354 672-021
5L0 945 111	9EL 354 672-011
5L0 945 112	9EL 354 672-021
5M0 907 391	5DV 009 000-001
6H0 941 699	1N0 270 204-051
6H0 941 699 A	1N0 270 204-051
6H0 941 700	1N0 270 204-061
6H0 941 700 A	1N0 270 204-061
6U0 963 041 A	9EL 246 151-021
6V1 941 015 B	1EL 011 824-211
6V1 941 016 B	1EL 011 824-221
6Y0 941 295	6NM 007 878-521
6Y1 941 015 C	1EB 246 018-091
6Y1 941 015 H	1EB 246 018-091
6Y1 941 016 C	1EB 246 018-101
6Y1 941 016 H	1EB 246 018-101
6Y6 945 111 B	9EL 171 976-011
6Y6 945 111 C	9EL 171 974-011
6Y6 945 112 B	9EL 171 976-021
6Y6 945 112 C	9EL 171 974-021
6Y9 945 111 B	9EL 171 977-011
6Y9 945 111 D	9EL 171 975-011
6Y9 945 112 B	9EL 171 977-021
6Y9 945 112 D	9EL 171 975-021
7E0 941 699	1N0 270 481-051
7E0 941 700	1N0 270 481-061
7H0 941 699	1N0 271 247-051
7H0 941 699 B	1N0 271 247-051
7H0 941 699 C	1N0 271 247-051
7H0 941 700	1N0 271 247-061
7H0 941 700 B	1N0 271 247-061
7H0 941 700 C	1N0 271 247-061

Skoda	HELLA
8K0 941 597 E	5DV 009 935-031
8L0 941 295 A	6NM 007 878-541
8L0 941 295 B	6NM 007 878-541
KDWHLO9589	8GA 002 073-121

Smart (MCC)	HELLA
209 820 07 56	1N0 009 295-031
209 820 08 56	1N0 009 295-041

Solaris	HELLA
1503-119-000	2BA 008 221-001
1503-142-000	2BM 006 692-011
1503-143-000	2BM 006 692-021
1503-193-017	1BL 008 193-011
1503-221-027	2XA 008 221-021
1503-221-047	2BA 008 221-041
1503-355-007	2BM 008 355-001
1503-408-001	2KA 001 386-231
1503-907-020	2TJ 003 168-151
1504-260-000	2AB 004 532-051
168696	1AL 009 998-041
3400-001-935	1K0 008 191-021
55038	5DS 009 602-001
55811	1N0 008 582-011

Steinbock	HELLA
000 18726	8GA 002 073-121
026 821	2SE 002 578-701
988 3755	2VP 003 567-111

Steyr	HELLA
001 820 33 61	1A8 004 148-001
1-34-772-004	9FH 093 887-001
150.00.72.0701	9EL 116 907-001
150.20.72.0005	2BA 003 022-021
2.243.72.808.9	2KA 003 389-081
2949 833 M91	2BA 002 324-011
2949 834 M91	2BA 002 324-021
4.721.18.500.50	1A8 003 060-551
5.899.91.000.18.0	2ZR 003 236-051
5.899.91.004.08.0	2BA 003 236-021
5.899.91.010.08.0	2SA 003 236-041
5.899.91.010.10.0	2NE 003 236-001
69200770123	9GT 074 132-001
69200810005	9GP 003 995-801
7.910.08.100.13.0	2NE 003 236-001
7.910.08.100.14	2ZR 003 236-051
791.00.81.0702	9GD 087 883-355
791.00.81.0703	9EL 119 544-001
791.00.81.0704	9EL 119 544-111
8.125.10.260.88	1NE 006 300-051
8.125.22.561.82	2KA 003 389-081
8.125.26.060.62	2XS 005 020-041
X 860 535 935 719	2BA 002 324-011
X 860 535 935 720	2BA 002 324-021
X 860 582 935 311	9GT 074 132-001

Still	HELLA
001780	8RA 003 326-011
0029741001	2BA 008 221-001
0159678	2BA 008 221-001
1001303	9EL 146 491-001
1278250124	2BA 003 022-001
401454	2AB 004 532-051
518293	8GA 002 073-121
525302-	2SE 002 578-701
7919564920	8GA 002 073-121
7919651011	2AB 004 532-051
8437157	2AB 004 532-051

SWF	HELLA
300 588	2SD 001 699-061
300 589	2SE 001 699-071
394 268	9EL 139 138-051
397 472	9EL 113 065-001

Terex	HELLA
0388450	8GA 002 073-121
0865550	2SD 001 699-061
1061936	2SE 002 578-701
1062335	2KA 003 389-061
1382229	2ZR 003 236-051
1382230	2NE 003 236-001
1777384	2VP 003 567-121
1813000005.	8GA 002 073-121
2989666	2JA 001 357-012
2997097	2JA 001 357-002
3511850601	2SD 001 680-271
3511850602	2SD 001 680-281
3523687M1	8GA 002 073-121
3600136072	2SE 002 578-701
3600989185	9EL 146 491-001
448555	9EL 111 647-001
4695427	2SE 002 578-701
530658344	8RA 003 326-041
5350249809	2KA 003 389-061
5350658344	8RA 003 326-041
5350658365	9EL 146 491-001
5350659125	2SE 002 578-701
5625618	2BA 003 022-021
8000-2173	2BA 002 939-171
8801449	2KA 003 389-061

Toyota	HELLA
DYX00-99537	8JD 156 150-807

Trifa	HELLA
00381-011	8GA 002 073-121
02008	8GH 008 356-121
02008-011	8GH 008 356-121
381	8GA 002 073-121

Tungsram	HELLA
1057	8GA 002 073-121

Ulo	HELLA
2620 03	9EL 146 373-001
2798 05	9EL 146 372-001
2798 06	9EL 146 371-001
308 02 29	9EL 146 373-001

Ulo	HELLA
3135-17	2SE 001 699-071
328 01 70	2BM 003 647-021
331 45 71	2SD 001 680-281
332 02 25	9EL 116 771-031
332 03 71	2BA 002 939-171
336 01 25	9EL 115 830-001
336 01 70	2BM 002 847-021
336 11 70	2BM 002 847-011
3453-02	2BM 003 647-021
351 55 71	2SE 001 680-291
358 85 51	2SD 001 699-061
358 95 51	2SE 001 699-071
3679-01	2KA 003 389-061
368 25 29	9EL 122 150-011
368 35 29	9EL 122 149-011
3695-04	2BA 002 939-171
3721-01	9EL 116 771-031
3756-05	2BM 002 847-021
3756-06	2BM 002 847-011
3765-01	9EL 115 830-001
378 21 25	9EL 122 689-021
3819-02	9EL 122 689-021
388 02 29	9EL 146 372-001
388 12 29	9EL 146 371-001
4651-06	8RA 003 326-011
4651-09	8RA 003 326-041
521 02 70	8RA 003 326-011
521 62 71	8RA 003 326-041
5724 05	2VD 007 500-111
5724 12	2VD 007 500-221
5724-13	2VD 007 500-411
5724-14	2VP 007 500-421
5725 01	2VD 005 300-551
5865-01	2SE 003 167-031
759 01 70	2KA 003 389-061
759 05 70	2KA 003 389-061

Valeo	HELLA
029460	1A8 003 060-551
032201	8GA 002 073-121
043012	1EE 247 019-171
043013	1EE 247 019-181
043238	1EF 354 533-011
043239	1EF 354 533-021
043329	2VA 354 542-011
043330	2VA 354 542-021
043331	2NE 354 542-031
043332	2NE 354 542-041
043375	1EG 354 534-011
043376	1EG 354 534-021
043395	1EH 354 541-011
043396	1EH 354 541-021
043701	1EF 354 540-011
043702	1EF 354 540-021
043850	1EG 009 901-211
043851	1EG 009 901-221
044187	1DB 008 461-191
044188	1DB 008 461-201
044279	1EG 354 538-011
044280	1EG 354 538-021
044283	1EL 354 538-031
044284	1EL 354 538-041
044565	1EF 010 197-011
044566	1EF 010 197-021
044569	1EL 008 350-011
044570	1EL 008 350-021
044571	1AE 010 199-011
044572	1AE 010 199-021
044573	1E7 271 510-311
044574	1E7 271 510-321
044575	1EG 008 862-171
044577	1EF 009 237-011
044578	1EF 009 237-021
044579	1EG 270 370-311
044580	1EG 270 370-321
044583	1EB 247 012-051
044584	1EB 247 012-061
044937	2SD 011 977-111
044938	2SD 011 977-121
044942	2TZ 011 978-121
045006	1EL 010 201-011
045007	1EL 010 201-021
045010	1EL 010 201-051
045011	1EL 010 201-061
045014	1EG 354 024-111
045015	1EG 354 024-121
045028	1EG 007 640-311
045029	1EG 007 640-321
045032	1EG 007 640-391
045033	1EG 007 640-401
045036	1EB 246 018-091
045037	1EB 246 018-101
045088	1N0 270 481-051
045088	1N0 271 247-051
045089	1N0 270 481-061
045089	1N0 271 247-061
045090	1N0 271 284-031
045091	1N0 271 284-041
045094	1N0 271 296-031
045095	1N0 271 296-041
068716	1NE 006 300-051
082665	1A8 004 190-101
082666	1A8 003 060-551
085387	2BA 002 939-171
085388	9EL 116 771-031
085392	9EL 144 425-001
085393	9EL 144 426-001
085394	8XU 144 427-001
085395	8XU 144 428-001
085396	9EL 144 425-011
085397	9EL 144 426-011
085398	8XU 144 429-001
085399	8XU 144 430-001
085404	9EL 142 459-011
085502	9HB 006 948-031
085503	9HB 006 948-041
086749	1EL 007 700-051
086750	1EL 007 700-061

Hersteller-Nr. / HELLA-Nr.

Gegenüberstellung

Valeo	HELLA
086752	1EJ 007 700-071
086753	1EJ 007 700-081
086754	9EL 151 875-021
086755	9EL 151 876-021
086866	9EL 144 425-011
086867	9EL 144 425-001
086868	9EL 144 426-011
086869	9EL 144 426-001
086978	6NM 007 878-501
086981	1EE 007 350-091
086982	1EE 007 350-101
087299	6NM 007 878-041
087453	1EG 354 539-011
087454	1EG 354 539-021
087538	6NM 007 282-211
087546	1NL 007 906-031
087547	1NL 007 906-041
087641	1DF 963 709-051
087642	1DF 963 709-061
088099	2NE 354 062-011
088148	9EL 354 072-021
088229	1EF 354 540-011
088230	1EF 354 540-021
088511	1EE 354 535-011
088512	1EE 354 535-021
088867	1EE 247 013-051
088868	1EE 247 013-061
088947	1EE 354 536-011
088948	1EE 354 536-021
088977	1EL 247 014-011
088978	1EL 247 014-021
089034	9EL 109 139-001
089035	2SE 001 699-071
089081	2SE 003 167-031
089082	2SD 003 167-021
089104	9EL 152 889-001
089228	2VP 008 204-181
089229	2VP 008 204-181
089230	2VD 008 204-191
089259	2VD 008 204-251
089260	2VP 008 204-241
089271	2VD 008 204-251
089273	2VP 008 204-241
169160	2VD 008 204-251
169170	2VP 008 204-241
44576	1EG 008 862-181
44581	1EJ 009 648-011
44582	1EJ 009 648-021
69933340	5DV 007 760-011
89092643	5DV 009 000-001

Valtra (Valmet)	HELLA
34202900	2BA 008 221-001
601610	9GH 126 647-011

Vauxhall	HELLA
1 222 111	9EL 160 467-011
1 222 112	9EL 160 468-011
1 222 353	9EL 354 073-011
1 222 354	9EL 354 073-021
1 222 355	9EL 354 073-011
1 222 356	9EL 354 073-021
12 07 137	6NM 007 282-641
12 07 164	6NM 007 282-641
12 16 219	1EG 010 011-371
12 16 220	1EG 010 011-381
12 16 223	1ZT 010 012-411
12 16 224	1ZT 010 012-421
12 16 690	1ZT 009 631-311
12 16 691	1ZT 009 631-321
12 22 250	9EL 354 998-031
12 22 251	9EL 354 998-041
12 32 335	5DV 009 720-001
1216742	1ZT 009 631-311
1216743	1ZT 009 631-321
13 43 4016	5DV 009 932-001
13142042	6NM 008 830-601
13226828	1NA 354 665-011
13226829	1NA 354 665-021
13253625	1N0 354 824-011
13253625	1N0 354 826-021
13253626	1N0 354 824-021
13253626	1N0 354 826-021
13261948	1NA 354 680-011
13261949	1NA 354 680-021
13261994	1NA 354 662-021
13261995	1NA 354 662-011
13262044	1NA 354 663-011
13262045	1NA 354 663-021
13262572	1N0 354 681-021
13262573	1N0 354 681-011
13278001	1ZT 009 631-311
13278002	1ZT 009 631-321
13278005	5DV 009 720-001
13279642	9FT 168 372-011
13279643	9FT 168 372-021
13281270	1N0 354 825-011
13281270	1N0 354 826-021
13281271	1N0 354 825-021
13281271	1N0 354 826-021
13297722	1EG 010 011-371
13306933	1ZT 010 012-411
13306934	1ZT 010 012-421
13335897	6NM 008 830-701
13336326	9EL 354 998-031
13336327	9EL 354 998-041
13354582	2SD 354 812-011
13354583	2SD 354 812-021
13354584	2SD 354 812-031
13354585	2SD 354 812-041
17 10 034	1N0 354 824-011
17 10 044	1N0 354 824-021
17 10 179	1N0 354 825-011
17 10 203	1N0 354 825-021
17 10 213	1N0 354 826-011
17 10 214	1N0 354 826-011
17 10 358	1NA 354 680-011
17 10 359	1NA 354 680-021

Vauxhall	HELLA
17 10 360	1NA 354 663-011
17 10 361	1NA 354 663-021
17 10 364	1NA 354 662-021
17 10 365	1NA 354 662-011
17 10 366	1NA 354 993-011
17 10 367	1NA 354 993-021
17 10 374	1NA 354 660-011
17 10 375	1NA 354 660-021
17 10 376	1N0 354 681-021
17 10 377	1N0 354 681-011
17 10 378	1NA 354 665-011
17 10 379	1NA 354 665-021
17 13 402	2BM 003 563-111
20 98 252	8GA 002 073-121
22865974	1N0 354 826-011
22865975	1N0 354 826-011
22925418	1ZT 009 631-311
22925419	1ZT 009 631-321
24406569	5DV 008 290-004
24417111	5DV 008 290-004
44 19 378	2VA 010 110-051
44 19 379	2VA 010 110-061
62 07 044	6NM 007 878-351
62 07 109	6NM 008 830-601
62 07 126	6NM 008 830-601
62 23 151	9EL 143 579-021
62 23 152	9EL 143 580-021
62 23 243	9FT 168 372-011
62 23 244	9FT 168 372-021
62 35 086	5DD 008 319-501
62 35 149	5DV 008 290-004
67 10 011	1NA 354 659-011
67 10 014	1NA 354 659-021
67 10 037	1NA 354 661-011
67 10 038	1NA 354 661-021
90457812	6NM 007 282-641
90492832	6NM 007 282-641
90565932	5DV 007 760-651
90590665	6NM 007 878-351
91 17 326	1NA 354 659-011
91 17 327	1NA 354 659-021
91 59 284	8GA 002 073-121
9193417	1EL 009 050-211
9193418	1EL 009 050-221
93171645	5DD 008 319-501
93177645	5DD 008 319-501
93178771	9EL 160 467-011
93178772	9EL 160 468-011
93181409	1NA 354 661-011
93181410	1NA 354 661-021
93183055	9EL 161 421-011
93183056	9EL 161 422-011
93190306	9EL 354 073-011
93190307	9EL 354 073-021
93197460	2VA 010 110-051
93197461	2VA 010 110-061

Vignal	HELLA
167700	2VP 008 204-041
167770	2VD 008 204-051
168090	2VP 008 204-061
168100	2VD 008 204-071
168350	2VD 008 204-151
168360	2VD 008 204-141
169021	2VD 008 204-231
169031	2VP 008 204-221
169160	2VD 008 204-251
169170	2VP 008 204-241
672230	2VP 003 567-121
680121	2SE 001 699-071
687621	2SK 005 883-021
687631	2SL 005 883-031
688621	2SE 003 167-031
688631	2SD 003 167-021

Visteon	HELLA
20-200-01002	1AE 010 199-011
20-200-01003	1AG 354 023-021
20-200-01005	1AG 354 023-061
20-200-01013	1EF 010 197-021
20-200-01015	1AJ 010 202-041
20-200-01017	1EL 010 202-021
20-200-01024	1EE 010 198-021
20-200-01025	1EE 010 198-021
20-200-01025	1EE 010 198-041
20-200-01029	1EG 354 024-021
20-200-01031	1EG 354 024-041
20-200-01034	1EG 354 024-121
20-200-01036	1EG 010 196-021
20-200-01040	1EL 354 027-021
20-200-01043	1EL 354 027-081
20-200-01045	1EE 010 203-021
20-200-01047	1EL 010 201-021
20-200-01049	1EL 010 201-061
20-200-01055	1EL 010 201-181
20-200-01057	1EL 010 201-221
20-200-01061	1EL 354 025-061
20-200-01063	1EF 354 025-101
20-200-01065	1ZL 010 541-061
20-200-01067	1EL 010 541-101
20-200-01069	1EF 010 541-021
20-201-01001	1AE 010 199-021
20-201-01003	1AG 354 023-011
20-201-01005	1AG 354 023-051
20-201-01013	1EF 010 197-011
20-201-01015	1AJ 010 202-031
20-201-01017	1EL 010 202-011
20-201-01019	1EL 010 202-091
20-201-01024	1EE 010 198-011
20-201-01025	1EE 010 198-011
20-201-01025	1EE 010 198-031
20-201-01029	1EG 354 024-011
20-201-01031	1EG 354 024-031
20-201-01034	1EG 354 024-111
20-201-01036	1EG 010 196-011
20-201-01040	1EL 354 027-011
20-201-01043	1EL 354 027-071
20-201-01045	1EE 010 203-011

Visteon	HELLA
20-201-01047	1EL 010 201-011
20-201-01049	1EL 010 201-051
20-201-01055	1EL 010 201-171
20-201-01057	1EL 010 201-211
20-201-01061	1EL 354 025-051
20-201-01063	1EF 354 025-091
20-201-01065	1ZL 010 541-051
20-201-01067	1EL 010 541-091
20-201-01069	1EF 010 541-011
20-202-01001	1NA 354 015-011
20-202-01002	1NA 010 205-011
20-202-01003	1N0 354 017-021
20-202-01004	1N0 354 016-021
20-202-01005	1N0 354 013-021
20-202-01006	1N0 354 018-021
20-203-01001	1NA 354 015-021
20-203-01002	1NA 010 205-021
20-203-01003	1N0 354 017-011
20-203-01004	1N0 354 016-011
20-203-01005	1N0 354 013-011
20-203-01006	1N0 354 018-011
20-204-01001	9EL 354 059-011
20-204-01002	9EL 354 072-011
20-204-01003	9EL 354 075-011
20-204-01004	9EL 354 060-011
20-204-01006	2BA 010 232-011
20-205-01001	9EL 354 059-021
20-205-01002	9EL 354 072-021
20-205-01003	9EL 354 075-021
20-205-01004	9EL 354 060-021
20-206-01003	9EL 354 058-001
20-207-01001	1N0 009 617-011
20-210-01001	9EL 354 061-021
20-210-01002	9EL 354 057-021
20-210-01003	9EL 171 556-011
20-210-01005	2VP 354 034-011
20-210-01007	9EL 354 078-011
20-210-01009	9EL 171 976-011
20-210-01011	9EL 354 074-011
20-210-01013	9EL 171 977-011
20-210-01014	9EL 171 558-011
20-210-01015	9EL 354 071-011
20-210-01016	2VP 354 037-011
20-210-01019	9EL 354 076-021
20-210-01020	2VP 354 030-021
20-210-01021	2VP 354 043-021
20-210-01022	2VP 354 042-021
20-210-01023	9EL 354 066-021
20-210-01025	9EL 354 064-021
20-210-01026	9EL 354 067-021
20-210-01027	9EL 354 050-021
20-210-01028	2SK 354 032-021
20-210-01029	9EL 171 558-061
20-210-01030	2VP 354 030-041
20-210-01031	9EL 354 070-021
20-210-01032	9EL 354 054-021
20-210-01033	9EL 354 055-021
20-210-01034	9EL 171 968-021
20-210-01035	9EL 171 558-041
20-210-01036	2VP 354 038-021
20-210-01037	2VP 354 039-021
20-210-01039	9EL 171 974-021
20-210-01040	9EL 171 975-021
20-210-01041	9EL 354 079-021
20-210-01042	9EL 354 077-021
20-210-01045	2SK 354 035-021
20-210-01046	9EL 354 080-021
20-210-01049	9EL 354 073-021
20-210-01050	9EL 176 578-021
20-210-01051	9EL 176 577-021
20-210-01052	9EL 176 576-021
20-210-01053	9EL 176 574-021
20-210-01054	9EL 176 575-021
20-210-01056	9EL 354 081-021
20-211-01001	9EL 354 061-011
20-211-01002	9EL 354 057-011
20-211-01003	9EL 171 556-021
20-211-01005	2VP 354 034-021
20-211-01007	9EL 354 078-021
20-211-01009	9EL 171 976-021
20-211-01011	9EL 354 074-021
20-211-01013	9EL 171 977-021
20-211-01014	9EL 171 558-021
20-211-01015	9EL 354 071-021
20-211-01016	2VP 354 037-021
20-211-01019	9EL 354 076-011
20-211-01020	2VP 354 030-011
20-211-01021	2VP 354 043-011
20-211-01022	2VP 354 042-011
20-211-01023	9EL 354 066-011
20-211-01025	9EL 354 064-011
20-211-01026	9EL 354 067-011
20-211-01027	9EL 354 050-011
20-211-01028	2SK 354 032-011
20-211-01029	9EL 171 558-051
20-211-01030	2VP 354 030-031
20-211-01031	9EL 354 070-011
20-211-01032	9EL 354 054-011
20-211-01033	9EL 354 055-011
20-211-01034	9EL 171 968-011
20-211-01035	9EL 171 558-031
20-211-01036	2VP 354 038-011
20-211-01037	2VP 354 039-011
20-211-01039	9EL 171 974-011
20-211-01040	9EL 171 975-011
20-211-01041	9EL 354 079-011
20-211-01042	9EL 354 077-011
20-211-01045	2SK 354 035-011
20-211-01046	9EL 354 080-011
20-211-01049	9EL 354 073-011
20-211-01050	9EL 176 578-011
20-211-01051	9EL 176 577-011
20-211-01052	9EL 176 576-011
20-211-01053	9EL 176 574-011
20-211-01054	9EL 176 575-011
20-211-01057	9EL 354 082-011
20-231-01001	2ZR 354 063-021
20-231-01002	2ZR 354 052-021

Visteon	HELLA
20-231-01003	2ZR 354 069-021
20-240-01001	2NE 354 062-011
20-240-01002	2NE 354 051-011
20-240-01003	2NE 354 053-011
20-241-01003	2NE 354 053-021
20-241-01004	2NE 354 068-011

Volkswagen	HELLA
003 102 051	9EL 111 647-001
098 788 185 A	9EL 246 151-021
098 788 186 A	9EL 246 152-021
098 788 213 A	9EL 246 151-021
098 788 214 A	9EL 246 152-021
111 941 039	1A8 001 149-011
111 941 039 A	1A8 001 149-011
111 941 159 G	9FH 093 887-001
111 941 605 A	9GH 116 966-011
111 941 753	1A8 003 060-551
111 947 111 E	2JA 002 532-011
113 941 753	1A8 001 156-281
113 941 753 A	1A8 001 156-281
161 949 101	2BM 003 647-021
171 941 753	1A8 003 060-551
171 941 753 A	1A8 003 060-551
171 943 021 B	2KA 002 445-111
171 953 055	2BA 002 939-171
171 953 055 D	2BA 002 939-171
171 953 141	9EL 116 771-031
191 941 753	1A8 004 190-101
191 941 753 A	1A8 004 190-101
191 941 753 B	1A8 004 190-101
191 941 753 C	1A8 004 190-101
1H0 941 295 C	6NM 007 282-211
1H0 941 295 E	6NM 007 282-211
1H0 941 699 B	1NL 007 220-031
1H0 941 700 B	1NL 007 220-041
1H0 941 777	8XU 144 427-001
1H0 941 777 A	8XU 144 427-001
1H0 941 778	8XU 144 428-001
1H0 941 778 A	8XU 144 428-001
1H0 941 779	8XU 144 429-001
1H0 941 780	8XU 144 430-001
1H0 949 117	9EL 144 431-001
1H0 953 155	9EL 144 425-001
1H0 953 155 A	9EL 144 425-011
1H0 953 156	9EL 144 426-001
1H0 953 156 A	9EL 144 426-011
1H6 941 017 AF	1DJ 006 360-651
1H6 941 018 AF	1DJ 006 360-661
1H6 945 111	9EL 139 137-051
1H6 945 111 A	9EL 139 137-051
1H6 945 112	9EL 139 138-051
1H6 945 112 A	9EL 139 138-051
1H9 945 111 A	9EL 142 825-031
1J0 941 295 B	6NM 007 878-041
1J0 941 295 C	6NM 007 878-041
1J1 941 017 B	1EJ 007 700-071
1J1 941 017 C	1EL 007 700-051
1J1 941 017 F	1EJ 007 700-071
1J1 941 017 K	1EL 007 700-051
1J1 941 018 B	1EJ 007 700-081
1J1 941 018 C	1EL 007 700-061
1J1 941 018 F	1EJ 007 700-081
1J1 941 018 K	1EL 007 700-061
1J5 941 017 AD	1EH 963 560-591
1J5 941 017 AE	1EH 963 560-631
1J5 941 017 BD	1EH 963 560-591
1J5 941 017 BE	1EH 963 560-631
1J5 941 018 AD	1EH 963 560-601
1J5 941 018 AE	1EH 963 560-641
1J5 941 018 BD	1EH 963 560-601
1J5 941 018 BE	1EH 963 560-641
1J6 945 095 Q	9EL 151 875-021
1J6 945 096 R	9EL 151 876-021
1J6 945 111 Q	9EL 151 875-021
1J6 945 112 Q	9EL 151 876-021
1K0 941 699 A	1N0 270 595-011
1K0 941 699 C	1N0 271 284-031
1K0 941 700 A	1N0 270 595-021
1K0 941 700 C	1N0 271 284-041
1K5 945 093 G	2NE 983 170-011
1K5 945 094 G	2ZR 983 170-021
1K5 945 095 M	2SD 983 150-031
1K5 945 096 M	2SD 983 150-041
1K6 941 029 C	1EG 247 007-411
1K6 941 029 P	1EG 247 007-571
1K6 941 029 T	1EG 247 007-611
1K6 941 030 C	1EG 247 007-421
1K6 941 030 P	1EG 247 007-581
1K6 941 030 T	1EG 247 007-621
1K6 941 295	6NM 008 830-601
1K8 941 661 H	1NE 011 694-031
1K8 941 661 K	1NE 011 694-011
1K8 941 662 H	1NE 011 694-041
1K8 941 662 K	1NE 011 694-021
1KD 945 093	2NE 983 170-011
1KD 945 094	2ZR 983 170-021
1Q0 945 093	2NR 009 247-091
1Q0 945 093 B	2NR 009 247-131
1Q0 945 093 M	2SA 010 698-091
1Q0 945 093 P	2SA 010 698-131
1Q0 945 094	2ZR 009 247-101
1Q0 945 094 B	2ZR 009 247-141
1Q0 945 094 M	2TZ 010 698-101
1Q0 945 094 P	2TZ 010 698-141
1Q0 945 095 AA	2SD 010 697-111
1Q0 945 095 H	2VA 009 246-091
1Q0 945 095 K	2VA 009 246-131
1Q0 945 095 P	2SD 010 697-091
1Q0 945 095 R	2SD 010 697-111
1Q0 945 096 AA	2SD 010 697-121
1Q0 945 096 H	2VA 009 246-101
1Q0 945 096 K	2VA 009 246-141
1Q0 945 096 P	2SD 010 697-101
1Q0 945 096 R	2SD 010 697-121
1Q1 941 005 F	1EJ 010 750-311
1Q1 941 006 F	1EJ 010 750-321
1S0 941 699	1N0 271 295-411

Volkswagen	HELLA
1S0 941 700	**1N0 271 295-421**
1S1 941 015 AA	**1EL 012 644-011**
1S1 941 015 K	**1EJ 010 670-011**
1S1 941 015 L	**1EJ 010 670-051**
1S1 941 015 T	**1EL 012 644-011**
1S1 941 016 AA	**1EL 012 644-021**
1S1 941 016 K	**1EJ 010 670-021**
1S1 941 016 L	**1EJ 010 670-061**
1S1 941 016 T	**1EL 012 644-021**
1SL 941 015 F	**1EJ 010 671-011**
1SL 941 016 F	**1EJ 010 671-021**
1T0 941 699	**1N0 270 596-051**
1T0 941 700	**1N0 270 596-061**
1T0 945 093	**2TZ 010 469-091**
1T0 945 094A	**2TZ 010 469-101**
1T0 945 095 C	**2VP 008 759-051**
1T0 945 095 G	**2VP 008 759-051**
1T0 945 095 J	**2SK 009 477-051**
1T0 945 095 L	**2SK 009 477-051**
1T0 945 095 N	**2SK 009 477-051**
1T0 945 095 P	**2SK 009 477-091**
1T0 945 095R	**2SD 010 468-091**
1T0 945 096 C	**2VP 008 759-061**
1T0 945 096 G	**2VP 008 759-061**
1T0 945 096 J	**2SK 009 477-061**
1T0 945 096 L	**2SK 009 477-061**
1T0 945 096 N	**2SK 009 477-061**
1T0 945 096 P	**2SK 009 477-101**
1T0 945 096R	**2SD 010 468-101**
1U0 941 295	**6NM 007 878-531**
211 945 245 AD	**9EL 113 065-001**
251 945 111 D	**9EL 122 149-011**
251 945 111 H	**9EL 122 149-011**
251 945 112 D	**9EL 122 150-011**
251 945 112 H	**9EL 122 150-011**
281 945 729	**9EL 146 373-001**
281 953 357	**9EL 116 907-001**
283 943 111	**9BG 101 230-001**
283 943 111 A	**9BG 121 587-031**
283 945 095 C	**2VP 003 567-111**
283 945 096 C	**2VP 003 567-121**
2D0 945 095	**9EL 270 197-011**
2D0 945 095 A	**2VD 008 204-131**
2D0 945 096 C	**9EL 270 198-011**
2D0 945 096 D	**2VP 008 204-121**
2D0 945 111 C	**9EL 270 197-011**
2D0 945 112 C	**9EL 270 198-011**
2E1 941 005	**1ER 011 592-051**
2E1 941 006	**1ER 011 592-061**
2E1 941 015	**1ER 247 017-051**
2E1 941 016	**1ER 247 017-061**
2H0 941 699 A	**1N0 011 250-311**
2H0 941 700 A	**1N0 011 250-321**
2H6 941 699 A	**1ND 012 755-011**
2H6 941 700 A	**1ND 012 755-021**
2K0 941 005 B	**1EE 010 203-011**
2K0 941 005 D	**1EE 010 203-011**
2K0 941 006 B	**1EE 010 203-021**
2K0 941 006 D	**1EE 010 203-021**
2K0 945 095 F	**2VP 354 043-011**
2K0 945 095 G	**2VP 354 042-011**
2K0 945 095 J	**2VP 354 043-011**
2K0 945 095 K	**2VP 354 042-011**
2K0 945 095 L	**2VP 354 043-011**
2K0 945 095 M	**2VP 354 042-011**
2K0 945 096 F	**2VP 354 043-021**
2K0 945 096 G	**2VP 354 042-021**
2K0 945 096 J	**2VP 354 043-021**
2K0 945 096 K	**2VP 354 042-021**
2K0 945 096 L	**2VP 354 043-021**
2K0 945 096 M	**2VP 354 042-021**
2K1 941 005 A	**1EA 012 286-051**
2K1 941 006 A	**1EA 012 286-061**
2K1 941 015 A	**1ED 012 286-011**
2K1 941 016 A	**1ED 012 286-021**
2K1 941 031 A	**1EL 012 286-211**
2K1 941 032 A	**1EL 012 286-221**
2K1 941 039	**1EL 012 286-211**
2K1 941 040	**1EL 012 286-221**
2K5 941 005 A	**1EL 010 551-011**
2K5 941 005 B	**1EL 010 551-111**
2K5 941 006 A	**1EL 010 551-021**
2K5 941 006 B	**1EL 010 551-121**
2K5 945 095 B	**2VP 354 999-011**
2K5 945 095 C	**2VP 354 999-031**
2K5 945 096 B	**2VP 354 999-021**
2K5 945 096 C	**2VP 354 999-041**
311 941 039 E	**1A8 001 156-011**
311 941 039 F	**1A8 001 156-011**
321 941 753 B	**1A8 003 060-551**
321 941 753 E	**1A8 003 060-551**
321 947 111 A	**2JA 002 931-031**
357 953 050 A	**9EL 133 720-011**
3A0 941 067	**9HB 006 948-031**
3A0 941 068	**9HB 006 948-041**
3A0 949 117	**9EL 147 073-001**
3A0 953 155 A	**9EL 142 459-011**
3AA 941 661	**2PT 010 545-051**
3AA 941 661 A	**1ND 010 545-011**
3AA 941 661 B	**1ND 010 545-031**
3AA 941 661 D	**1ND 010 545-131**
3AA 941 661 E	**2PT 010 545-051**
3AA 941 661 F	**1ND 010 545-011**
3AA 941 661 G	**1ND 010 545-031**
3AA 941 661 H	**1ND 010 545-111**
3AA 941 662	**2PT 010 545-061**
3AA 941 662 A	**1ND 010 545-021**
3AA 941 662 B	**1ND 010 545-041**
3AA 941 662 D	**1ND 010 545-141**
3AA 941 662 E	**2PT 010 545-061**
3AA 941 662 F	**1ND 010 545-021**
3AA 941 662 G	**1ND 010 545-041**
3AA 941 662 H	**1ND 010 545-121**
3AE 945 207B	**2SK 010 744-031**
3AE 945 208B	**2SK 010 744-041**
3AE 945 307C	**2SB 010 745-051**
3AE 945 308D	**2SB 010 745-061**
3AF 945 207B	**2SK 010 746-031**

Volkswagen	HELLA
3AF 945 208B	**2SK 010 746-041**
3AF 945 307C	**2SB 010 747-051**
3AF 945 308D	**2SB 010 747-061**
3B0 941 015 AK	**1EL 008 350-011**
3B0 941 015 AN	**1EL 008 350-011**
3B0 941 016 AK	**1EL 008 350-021**
3B0 941 016 AN	**1EL 008 350-021**
3B0 941 017 AG	**1EL 008 350-011**
3B0 941 017 AK	**1EL 008 350-011**
3B0 941 017 H	**1AF 007 850-051**
3B0 941 017 K	**1AF 007 620-051**
3B0 941 017 M	**1EF 007 520-051**
3B0 941 018 AG	**1EL 008 350-021**
3B0 941 018 AK	**1EL 008 350-021**
3B0 941 018 H	**1AF 007 850-061**
3B0 941 018 K	**1AF 007 620-061**
3B0 941 018 M	**1EF 007 520-061**
3B0 941 295	**6NM 007 282-631**
3B0 941 295 B	**6NM 007 878-531**
3B0 941 641	**5DV 007 760-011**
3B0 941 641	**5DV 007 760-651**
3B7 941 017 F	**1EL 008 340-071**
3B7 941 017 M	**1EL 008 340-071**
3B7 941 018 F	**1EL 008 340-081**
3B7 941 018 M	**1EL 008 340-081**
3B7 941 699	**1NL 009 034-011**
3B7 941 699 A	**1NL 009 034-011**
3B7 941 700	**1NL 009 034-021**
3B7 941 700 A	**1NL 009 034-021**
3C0 941 005 AA	**1EL 247 014-011**
3C0 941 005 J	**1EL 247 014-011**
3C0 941 005 M	**1EL 247 014-011**
3C0 941 006 AA	**1EL 247 014-021**
3C0 941 006 J	**1EL 247 014-021**
3C0 941 006 M	**1EL 247 014-021**
3C0 941 699 B	**1N0 271 296-031**
3C0 941 700 B	**1N0 271 296-041**
3C0 953 041	**2BA 010 118-011**
3C0 953 041 C	**2BA 010 118-011**
3C0 953 041 E	**2BA 010 118-031**
3C0 953 041 F	**2BA 010 118-011**
3C0 953 041 H	**2BA 010 118-031**
3C0 953 042	**2BA 010 118-021**
3C0 953 042 C	**2BA 010 118-021**
3C0 953 042 E	**2BA 010 118-041**
3C0 953 042 F	**2BA 010 118-021**
3C0 953 042 H	**2BA 010 118-041**
3G0 941 661 J	**1NA 011 839-111**
3G0 941 661 K	**2PT 011 839-151**
3G0 941 661 L	**1NA 011 839-131**
3G0 941 662 J	**1NA 011 839-121**
3G0 941 662 K	**2PT 011 839-161**
3G0 941 662 L	**1NA 011 839-141**
3G5 945 093B	**2TZ 011 882-071**
3G5 945 094C	**2TZ 011 882-081**
3G5 945 095A	**2SD 011 881-051**
3G5 945 096A	**2SD 011 881-061**
3G9 945 093 D	**2TZ 011 890-071**
3G9 945 093B	**2TZ 011 890-071**
3G9 945 094 E	**2TZ 011 890-081**
3G9 945 094C	**2TZ 011 890-081**
3G9 945 095A	**2SD 011 889-051**
3G9 945 096A	**2SD 011 889-061**
3U1 941 017 D	**1EL 246 042-091**
3U1 941 017 G	**1EL 246 042-431**
3U1 941 017 H	**1EL 246 042-091**
3U1 941 018 D	**1EL 246 042-101**
3U1 941 018 G	**1EL 246 042-441**
3U1 941 018 H	**1EL 246 042-101**
411 941 669	**9FF 085 642-001**
431 941 155	**9FH 112 497-001**
4A0 941 029 B	**1EL 006 640-151**
4A0 941 029 G	**1EL 006 640-151**
4A0 941 115 B	**9ES 137 169-031**
4A0 941 115 J	**9ES 145 599-001**
4A0 941 116 J	**9ES 145 600-001**
4A0 941 295	**6NM 007 282-211**
4A0 945 224 D	**9EL 145 998-021**
4A0 949 101	**2BM 003 647-021**
4A0 953 049 D	**9EL 145 833-021**
4A0 953 050 D	**9EL 145 834-021**
4A5 945 217	**9EL 138 567-031**
4A5 945 217 B	**9EL 138 567-061**
4A5 945 218	**9EL 138 568-031**
4B0 941 003 AA	**1EL 007 823-051**
4B0 941 003 BJ	**1EL 008 472-011**
4B0 941 004 BJ	**1EL 008 472-021**
4B0 941 029	**1EL 007 821-091**
4B0 941 029 K	**1EL 007 821-091**
4B0 941 029 M	**1EL 007 823-051**
4B0 941 029 N	**1EL 008 309-071**
4B0 941 029 Q	**1EL 008 310-071**
4B0 941 029 R	**1EL 008 473-071**
4B0 941 030	**1EL 007 821-101**
4B0 941 030 K	**1EL 007 821-101**
4B0 941 030 N	**1EL 008 309-081**
4B0 941 030 Q	**1EL 008 310-081**
4B0 941 030 R	**1EL 008 473-081**
4B0 941 295	**6NM 007 878-531**
4B0 941 295 A	**6NM 007 878-531**
4B0 941 295 B	**6NM 007 878-521**
4B0 941 699 C	**1N0 246 039-011**
4B0 941 700 C	**1N0 246 039-021**
4B0 949 127	**9EL 270 107-011**
4B3 941 699	**1NL 007 906-031**
4B3 941 700	**1NL 007 906-041**
4B5 945 095	**9EL 148 141-021**
4B5 945 095 B	**2VP 008 468-051**
4B5 945 096	**9EL 148 142-021**
4B5 945 096 B	**2VP 008 468-061**
4B5 945 217	**9EL 148 141-021**
4B5 945 218	**9EL 148 142-021**
4E0 907 476	**5DV 008 290-004**
4E0 941 029 BP	**1EL 009 236-611**
4E0 941 029 BR	**1ZS 009 236-531**
4E0 941 029 CA	**1ZS 009 236-531**
4E0 941 029 P	**1EL 008 540-551**
4E0 941 029 R	**1ZS 008 540-651**

Volkswagen	HELLA
4E0 941 030 BP	**1EL 009 236-621**
4E0 941 030 BR	**1ZS 009 236-541**
4E0 941 030 CA	**1ZS 009 236-541**
4E0 941 030 P	**1EL 008 540-561**
4E0 941 030 R	**1ZS 008 540-661**
4E0 941 471	**5DD 008 319-501**
4E0 945 030 P	**1EL 008 540-561**
4F0 941 003 A	**1EE 008 880-011**
4F0 941 003 BJ	**1EJ 009 925-011**
4F0 941 004 A	**1EE 008 880-021**
4F0 941 004 BJ	**1EJ 009 925-021**
4F0 941 029 AK	**1EL 008 881-411**
4F0 941 029 BB	**1ZS 009 701-111**
4F0 941 029 BP	**1EL 009 925-511**
4F0 941 029 CP	**1EL 009 925-511**
4F0 941 029 CQ	**1ZS 009 701-111**
4F0 941 029 DH	**1ZS 009 925-411**
4F0 941 029 EA	**1EL 008 881-411**
4F0 941 029 EG	**1ZS 009 701-111**
4F0 941 029 ES	**1ZS 009 925-411**
4F0 941 030 AK	**1EL 008 881-421**
4F0 941 030 BB	**1ZS 009 701-121**
4F0 941 030 BP	**1EL 009 925-521**
4F0 941 030 CP	**1EL 009 925-521**
4F0 941 030 CQ	**1ZS 009 701-121**
4F0 941 030 DH	**1ZS 009 925-421**
4F0 941 030 EA	**1EL 008 881-421**
4F0 941 030 EG	**1ZS 009 701-121**
4F0 941 030 ES	**1ZS 009 925-421**
4F0 941 699 A	**1NA 009 963-011**
4F0 941 700 A	**1NA 009 963-021**
4F9 945 093 A	**2NE 354 542-031**
4F9 945 093 C	**2NE 354 542-031**
4F9 945 094 A	**2NE 354 542-041**
4F9 945 094 C	**2NE 354 542-041**
4F9 945 095 B	**2VA 354 542-011**
4F9 945 095 H	**2VA 354 542-011**
4F9 945 096 B	**2VA 354 542-021**
4F9 945 096 H	**2VA 354 542-021**
4G0 941 003 M	**1EJ 011 149-011**
4G0 941 004 M	**1EJ 011 149-021**
4G0 941 033	**1EX 011 151-411**
4G0 941 043	**1EL 011 150-351**
4G0 941 043 J	**1EL 011 150-351**
4G0 941 044	**1EL 011 150-361**
4G0 941 044 J	**1EL 011 150-361**
4G0 941 753	**1ZT 011 150-311**
4G0 941 753 E	**1ZT 011 150-311**
4G0 941 754	**1ZT 011 150-321**
4G0 941 754 E	**1ZT 011 150-321**
4G0 941 773	**1EX 011 151-411**
4G0 941 774	**1EX 011 151-421**
4G8 941 773 J	**1EX 011 869-311**
4G8 941 774 J	**1EX 011 869-321**
4G8 941 783	**1EX 011 869-411**
4G8 941 784	**1EX 011 869-421**
4H0 941 043	**1ZS 011 495-411**
4H0 941 044	**1ZS 011 495-421**
4H0 941 773 B	**1EX 011 496-511**
4H0 941 773 C	**1EX 011 496-411**
4H0 941 774 B	**1EX 011 496-421**
4H0 941 774 B	**1EX 011 496-521**
4H0 941 783	**1EX 011 496-411**
4H0 941 784	**1EX 011 496-421**
4L0 941 699 A	**1N0 010 327-011**
4L0 941 700 A	**1N0 010 327-021**
510 941 661 A	**1ND 011 718-011**
510 941 661 B	**1ND 011 718-011**
510 941 662 A	**1ND 011 718-021**
510 941 662 B	**1ND 011 718-021**
533 941 669	**9FF 126 444-001**
5C1 941 005 A	**1E9 010 793-011**
5C1 941 006 A	**1E9 010 793-021**
5C1 941 031 E	**1EL 010 793-411**
5C1 941 032 E	**1EL 010 793-421**
5C5 941 295	**6NM 010 553-601**
5C7 941 005 A	**1EL 010 395-011**
5C7 941 006 A	**1EL 010 395-021**
5C7 941 751 E	**1ZS 011 192-011**
5C7 941 752 E	**1ZS 011 192-021**
5G0 941 661	**1ND 011 223-011**
5G0 941 661 D	**1ND 011 223-051**
5G0 941 662	**1ND 011 223-021**
5G0 941 662 D	**1ND 011 223-061**
5G0 945 093	**2TZ 011 978-111**
5G0 945 093 M	**2TZ 011 978-111**
5G0 945 094	**2TZ 011 978-121**
5G0 945 094 M	**2TZ 011 978-121**
5G0 945 095	**2SD 011 977-111**
5G0 945 096	**2SD 011 977-121**
5G1 941 005	**1EL 011 956-411**
5G1 941 005 E	**1EL 011 956-411**
5G1 941 006	**1EL 011 956-421**
5G1 941 006 E	**1EL 011 956-421**
5GG 941 661 B	**1ND 010 545-311**
5GG 941 662 B	**1ND 010 545-321**
5J0 941 701 B	**1NE 010 299-111**
5J0 941 701 C	**1NE 010 299-131**
5J0 941 702 B	**1NE 010 299-121**
5J0 941 702 C	**1NE 010 299-141**
5J1 941 015 A	**1EL 247 025-251**
5J1 941 016 A	**1EL 247 025-261**
5J1 941 017 A	**1EL 247 025-251**
5J1 941 018 A	**1EL 247 025-261**
5K0 941 699	**1N0 009 954-311**
5K0 941 699 A	**1N0 010 151-011**
5K0 941 699 F	**1N0 009 954-311**
5K0 941 700	**1N0 009 954-321**
5K0 941 700 A	**1N0 010 151-021**
5K0 941 700 F	**1N0 009 954-321**
5K0 945 093 AA	**2SA 009 923-131**
5K0 945 093 AB	**2SA 009 923-091**
5K0 945 093 AF	**2SA 010 409-131**
5K0 945 093 R	**2SA 010 409-131**
5K0 945 094 AA	**2TZ 009 923-141**
5K0 945 094 AB	**2TZ 009 923-101**
5K0 945 094 AF	**2TZ 010 409-141**
5K0 945 094 R	**2TZ 010 409-141**

Volkswagen	HELLA
5K0 945 095 K	**2SD 010 408-071**
5K0 945 095 M	**2SD 009 922-131**
5K0 945 095 N	**2SD 009 922-091**
5K0 945 095 P	**2SD 010 408-071**
5K0 945 096 K	**2SD 010 408-081**
5K0 945 096 M	**2SD 009 922-141**
5K0 945 096 N	**2SD 009 922-101**
5K0 945 096 P	**2SD 010 408-081**
5K1 941 005 J	**1EG 009 901-211**
5K1 941 005 L	**1EG 009 901-211**
5K1 941 005 M	**1EG 009 901-211**
5K1 941 005 P	**1EG 009 901-211**
5K1 941 006 J	**1EG 009 901-221**
5K1 941 006 L	**1EG 009 901-221**
5K1 941 006 M	**1EG 009 901-221**
5K1 941 006 P	**1EG 009 901-221**
5K1 941 751 C	**1ZS 009 902-511**
5K1 941 751 C	**1ZS 009 902-511**
5K1 941 751 D	**1ZS 009 902-771**
5K1 941 752 C	**1ZS 009 902-521**
5K1 941 752 D	**1ZS 009 902-781**
5K1 941 753 B	**1ZS 009 902-511**
5K1 941 753 B	**1ZS 009 902-511**
5K1 941 753 E	**1ZS 009 902-771**
5K1 941 754 B	**1ZS 009 902-521**
5K1 941 754 E	**1ZS 009 902-781**
5K7 945 207 A	**2SD 010 970-031**
5K7 945 208 A	**2SD 010 970-041**
5K7 945 307	**2SA 010 971-051**
5K7 945 307 B	**2SA 010 971-051**
5K7 945 308	**2TZ 010 971-061**
5K7 945 308 B	**2TZ 010 971-061**
5M0 907 391	**5DV 009 000-001**
5M1 941 005 B	**1EE 247 013-051**
5M1 941 005 C	**1EE 247 013-051**
5M1 941 005 D	**1EE 247 013-051**
5M1 941 005 G	**1EE 009 948-051**
5M1 941 006 B	**1EE 247 013-061**
5M1 941 006 C	**1EE 247 013-061**
5M1 941 006 D	**1EE 247 013-061**
5M1 941 006 G	**1EE 009 948-061**
5N0 945 093B	**2SA 009 692-091**
5N0 945 093G	**2SA 010 739-091**
5N0 945 094B	**2SA 009 692-101**
5N0 945 094H	**2SA 010 739-101**
5N0 945 095 F	**2SD 009 691-091**
5N0 945 095 H	**2SD 009 691-091**
5N0 945 095D	**2SD 009 691-091**
5N0 945 095Q	**2SD 010 738-091**
5N0 945 096 F	**2SD 009 691-101**
5N0 945 096 H	**2SD 009 691-101**
5N0 945 096D	**2SD 009 691-101**
5N0 945 096Q	**2SD 010 738-101**
5N0 945 107 B	**2SA 009 692-091**
5N0 945 108 C	**2SA 009 692-101**
5N0 945 111 D	**2SD 009 691-091**
5N0 945 112 D	**2SD 009 691-101**
5N0 945 207	**2SD 011 715-051**
5N0 945 208	**2SD 011 715-061**
5N0 945 307	**2SA 011 716-071**
5N0 945 308 A	**2SA 011 716-081**
5N1 941 005	**1EL 010 749-211**
5N1 941 006	**1EL 010 749-221**
5N1 941 031 AB	**1ED 247 038-211**
5N1 941 031 P	**1ED 247 038-211**
5N1 941 031 R	**1ED 247 038-211**
5N1 941 032 AB	**1ED 247 038-221**
5N1 941 032 P	**1ED 247 038-221**
5N1 941 032 R	**1ED 247 038-221**
5N1 941 033 B	**1ZT 010 748-091**
5N1 941 034 B	**1ZT 010 748-101**
5N1 941 039 K	**1ZS 009 549-211**
5N1 941 039 R	**1ZS 009 549-211**
5N1 941 040 K	**1ZS 009 549-221**
5N1 941 040 R	**1ZS 009 549-221**
5N1 941 043 B	**1ZT 010 748-091**
5N1 941 044 B	**1ZT 010 748-101**
5N1 941 753	**1ZS 010 748-311**
5N1 941 753 B	**1ZS 010 748-311**
5N1 941 754	**1ZS 010 748-321**
5N1 941 754 B	**1ZS 010 748-321**
5NA 945 093 F	**2SA 012 520-051**
5NA 945 094 F	**2SA 012 520-061**
5NA 945 095 C	**2SD 012 519-031**
5NA 945 096 C	**2SD 012 519-041**
5NA 945 207 C	**2SD 012 521-051**
5NA 945 208 C	**2SD 012 521-061**
5NA 945 307 D	**2SA 012 522-091**
5NA 945 308 D	**2SA 012 522-101**
5U0 941 699	**1NA 011 048-011**
5U0 941 700	**1NA 011 048-021**
5Z0 941 699 A	**1N0 010 233-331**
5Z0 941 700 A	**1N0 010 233-341**
600 857 520	**9GT 005 166-001**
600 857 524	**9GT 074 132-001**
6C0 941 661 G	**1NA 011 987-111**
6C0 941 661 H	**1NA 011 987-131**
6C0 941 661 J	**2PT 011 987-151**
6C0 941 662 G	**1NA 011 987-121**
6C0 941 662 H	**1NA 011 987-141**
6C0 941 662 J	**2PT 011 987-161**
6C0 941 699	**1N0 271 289-411**
6C0 941 700	**1N0 271 289-421**
6C1 941 005	**1EB 012 034-011**
6C1 941 005 A	**1EB 012 034-051**
6C1 941 005 B	**1EB 012 034-011**
6C1 941 005 C	**1EB 012 034-051**
6C1 941 006	**1EB 012 034-021**
6C1 941 006 A	**1EB 012 034-061**
6C1 941 006 B	**1EB 012 034-021**
6C1 941 006 C	**1EB 012 034-061**
6C1 941 773	**1EA 012 034-411**
6C1 941 774	**1EA 012 034-421**
6H0 941 699	**1N0 270 204-051**
6H0 941 699 A	**1N0 270 204-051**
6H0 941 700	**1N0 270 204-061**
6H0 941 700 A	**1N0 270 204-061**
6J0 941 701	**1N0 009 955-031**

Hersteller-Nr. / HELLA-Nr.

Gegenüberstellung

Volkswagen	HELLA
6J0 941 702	**1N0 009 955-041**
6K6 945 112	**9EL 962 542-041**
6K6 945 112 B	**9EL 962 542-061**
6N0 941 641	**5DV 007 760-651**
6N0 941 700 A	**1NA 962 490-021**
6N0 945 095	**9EL 962 541-051**
6N0 945 095 H	**9EL 964 115-111**
6N0 945 096	**9EL 962 542-041**
6N0 945 096 H	**9EL 964 116-111**
6N0 945 111	**9EL 962 541-051**
6N0 945 111 B	**9EL 962 541-071**
6N0 945 112	**9EL 962 542-041**
6N0 945 112 B	**9EL 962 542-061**
6N0 953 041 N	**9EL 964 005-021**
6N0 953 042 N	**9EL 964 006-021**
6N0 953 049	**9EL 962 839-031**
6N1 941 017 AA	**1DF 963 709-051**
6N1 941 018 AA	**1DF 963 709-061**
6NM 010 553 30X	**6NM 010 553-601**
6Q0 941 699	**1N0 270 255-051**
6Q0 941 700	**1N0 270 255-061**
6Q1 941 007 AJ	**1EE 247 019-171**
6Q1 941 007 AK	**1EE 247 019-171**
6Q1 941 007 AN	**1EE 247 019-171**
6Q1 941 007 AQ	**1EE 247 019-171**
6Q1 941 007 AR	**1EE 247 019-171**
6Q1 941 007 AT	**1EE 247 019-171**
6Q1 941 008 AJ	**1EE 247 019-181**
6Q1 941 008 AK	**1EE 247 019-181**
6Q1 941 008 AQ	**1EE 247 019-181**
6Q1 941 008 AR	**1EE 247 019-181**
6Q1 941 008 AT	**1EE 247 019-181**
6Q2 941 007 AL	**1EE 247 019-211**
6Q2 941 008 AL	**1EE 247 019-221**
6Q6 945 095 AB	**2VA 965 303-071**
6Q6 945 095 M	**2VA 965 303-071**
6Q6 945 096 AB	**2VP 965 303-081**
6Q6 945 096 M	**2VP 965 303-081**
6QE 941 699 A	**1N0 271 247-411**
6QE 941 700 A	**1N0 271 247-421**
6R0 941 061 B	**1ND 010 377-011**
6R0 941 061 C	**1ND 010 377-031**
6R0 941 061 D	**2PT 010 377-051**
6R0 941 061 E	**1ND 010 377-071**
6R0 941 061 F	**1ND 010 377-091**
6R0 941 062 B	**1ND 010 377-021**
6R0 941 062 C	**1ND 010 377-041**
6R0 941 062 D	**2PT 010 377-061**
6R0 941 062 E	**1ND 010 377-081**
6R0 941 062 F	**1ND 010 377-101**
6R0 941 295	**6NM 008 830-701**
6R1 941 007 E	**1EE 247 051-011**
6R1 941 007 F	**1EE 247 051-011**
6R1 941 007 G	**1EE 247 051-091**
6R1 941 008 E	**1EE 247 051-021**
6R1 941 008 F	**1EE 247 051-021**
6R1 941 008 G	**1EE 247 051-101**
6U0 963 041 A	**9EL 246 151-021**
6Y0 941 295	**6NM 007 878-521**
701 941 017	**1AJ 006 051-211**
701 941 018	**1AJ 006 051-221**
701 941 105	**1AJ 136 501-021**
701 941 106	**1AJ 136 502-021**
701 945 095	**9EL 146 371-001**
701 945 095 01C	**9EL 146 371-001**
701 945 096	**9EL 146 372-001**
701 945 096 01C	**9EL 146 372-001**
701 945 111	**9EL 146 371-001**
701 945 112	**9EL 146 372-001**
701 945 729	**9EL 146 373-001**
701 953 049	**9EL 136 401-011**
701 953 050	**9EL 136 402-011**
7E0 941 699	**1N0 270 481-051**
7E0 941 699 B	**1N0 010 375-311**
7E0 941 700	**1N0 270 481-061**
7E0 941 700 B	**1N0 010 375-321**
7E0 945 095	**2SK 008 579-091**
7E0 945 095 AA	**2SD 012 336-051**
7E0 945 095 D	**2SK 008 579-111**
7E0 945 095 Q	**2SK 012 338-031**
7E0 945 095 R	**2SD 012 336-051**
7E0 945 095 T	**2SK 012 338-031**
7E0 945 096	**2SK 008 579-101**
7E0 945 096 AA	**2SK 012 336-061**
7E0 945 096 AD	**2SK 012 336-061**
7E0 945 096 D	**2SK 008 579-121**
7E0 945 096 Q	**2SK 012 338-041**
7E0 945 096 R	**2SK 012 336-061**
7E0 945 096 T	**2SK 012 338-041**
7E0 945 207 C	**2SK 012 337-051**
7E0 945 207 D	**2SK 012 337-071**
7E0 945 207 E	**2SK 012 337-051**
7E0 945 207 F	**2SK 012 337-071**
7E0 945 208 C	**2SK 012 337-061**
7E0 945 208 D	**2SK 012 337-081**
7E0 945 208 E	**2SK 012 337-061**
7E0 945 208 F	**2SK 012 337-081**
7E5 945 095 E	**2SK 010 318-071**
7E5 945 095 F	**2SK 010 318-091**
7E5 945 096 E	**2SK 010 318-081**
7E5 945 096 F	**2SK 010 318-101**
7H0 941 699	**1N0 271 247-051**
7H0 941 699 B	**1N0 271 247-051**
7H0 941 699 C	**1N0 271 247-051**
7H0 941 700	**1N0 271 247-061**
7H0 941 700 B	**1N0 271 247-061**
7H0 941 700 C	**1N0 271 247-061**
7H0 945 045 B	**2SK 008 579-111**
7H0 945 045 C	**2SK 008 579-111**
7H0 945 045 F	**2SK 008 579-111**
7H0 945 095	**2SK 008 579-091**
7H0 945 095 A	**2SK 008 579-091**
7H0 945 095 D	**2SK 008 579-091**
7H0 945 095 G	**2SK 008 579-091**
7H0 945 095 J	**2SK 008 579-091**
7H0 945 095 K	**2SK 008 579-111**
7H0 945 095 L	**2SK 008 579-211**
7H0 945 096	**2SK 008 579-101**

Volkswagen	HELLA
7H0 945 096 A	**2SK 008 579-101**
7H0 945 096 B	**2SK 008 579-121**
7H0 945 096 C	**2SK 008 579-121**
7H0 945 096 D	**2SK 008 579-101**
7H0 945 096 F	**2SK 008 579-121**
7H0 945 096 G	**2SK 008 579-101**
7H0 945 096 J	**2SK 008 579-101**
7H0 945 096 K	**2SK 008 579-121**
7H0 945 096 L	**2SK 008 579-221**
7H5 945 095	**2SK 008 579-131**
7H5 945 095 D	**2SK 008 579-131**
7H5 945 095 F	**2SK 008 579-131**
7H5 945 095 H	**2SK 008 579-131**
7H5 945 095 M	**2SK 008 579-131**
7H5 945 096	**2SK 008 579-141**
7H5 945 096 D	**2SK 008 579-141**
7H5 945 096 F	**2SK 008 579-141**
7H5 945 096 H	**2SK 008 579-141**
7H5 945 096 M	**2SK 008 579-141**
7L6 941 039 C	**1ZS 009 452-131**
7L6 941 040 C	**1ZS 009 452-141**
7M3 945 093 C	**9EL 964 541-021**
7M3 945 093 D	**9EL 964 541-021**
7M3 945 093 E	**2NE 964 958-011**
7M3 945 094 E	**2ZR 964 958-021**
7M3 945 094 F	**2ZR 964 958-021**
7M3 945 094 G	**2ZR 964 958-021**
7M3 945 095 F	**9EL 964 501-011**
7M3 945 095 G	**9EL 964 501-011**
7M3 945 095 H	**2VA 964 957-011**
7M3 945 095 K	**2VA 964 957-011**
7M3 945 095 L	**2VA 964 957-011**
7M3 945 096 F	**9EL 964 502-011**
7M3 945 096 G	**9EL 964 502-011**
7M3 945 096 H	**2VA 964 957-021**
7M3 945 096 J	**9EL 964 502-011**
7M3 945 096 K	**2VA 964 957-021**
7M3 945 096 L	**2VA 964 957-021**
7M3 945 255 MGRU	**8XU 964 981-001**
7M4 945 094 C	**9EL 964 542-021**
7M4 945 094 D	**9EL 964 542-021**
7M7 945 095	**9EL 964 501-011**
7M7 945 096	**9EL 964 502-011**
7M7 945 096 A	**9EL 964 502-011**
7N0 941 699 C	**1ND 010 455-111**
7N0 941 700 C	**1ND 010 455-121**
7P1 941 005	**1EJ 010 328-211**
7P1 941 006	**1EJ 010 328-221**
7P1 941 033	**1ZT 010 328-011**
7P1 941 034	**1ZT 010 328-021**
7P1 941 039	**1EL 011 937-311**
7P1 941 040	**1EL 011 937-321**
7P1 941 043 A	**1ZT 011 937-511**
7P1 941 044 A	**1ZT 011 937-521**
7P1 941 751	**1ZS 010 328-051**
7P1 941 752	**1ZS 010 328-061**
7P1 941 753 B	**1EL 011 937-411**
7P1 941 754 B	**1EL 011 937-421**
7P6 941 699 E	**1N0 009 954-411**
7P6 941 699 H	**1NA 011 838-131**
7P6 941 700 E	**1N0 009 954-421**
7P6 941 700 H	**1NA 011 838-141**
7P6 945 701 D	**2NE 010 344-171**
7P6 945 701 F	**2NE 010 344-071**
7P6 945 702 C	**2XX 010 344-101**
7P6 945 702 E	**2XX 010 344-201**
817 947 105 B	**2JA 002 931-031**
823 947 105 B	**2JA 002 931-031**
867 941 702	**1NL 006 280-061**
867 943 021	**2KA 002 445-171**
893 941 029	**1AH 005 295-131**
893 941 029 A	**1AH 005 295-131**
893 941 029 C	**1AH 005 295-131**
893 941 029 D	**1AH 005 295-131**
893 941 029 H	**1AH 005 295-131**
893 941 030	**1AH 005 295-141**
893 941 030 A	**1AH 005 295-141**
893 941 030 C	**1AH 005 295-141**
893 941 030 D	**1AH 005 295-141**
893 941 030 H	**1AH 005 295-141**
893 941 115	**9ES 132 891-001**
893 941 115 A	**9ES 132 891-001**
893 941 116	**9ES 132 892-001**
893 941 116 A	**9ES 132 892-001**
893 953 049	**9EL 135 007-001**
893 953 050	**9EL 135 008-001**
895 941 029 C	**1DJ 006 442-211**
895 941 029 F	**1DJ 006 442-211**
895 941 030 C	**1DJ 006 442-221**
895 941 030 F	**1DJ 006 442-221**
8A0 945 217	**9EL 140 347-021**
8A0 945 217 B	**9EL 140 347-021**
8A0 945 217 C	**9EL 140 347-021**
8A0 945 218	**9EL 140 348-021**
8A0 945 218 B	**9EL 140 348-021**
8A0 945 218 C	**9EL 140 348-021**
8A0 953 049 A	**9EL 141 605-011**
8A0 953 050 A	**9EL 141 606-011**
8E5 945 093	**2SA 965 038-031**
8E5 945 093 A	**2SA 965 038-031**
8E5 945 094	**2SA 965 038-041**
8E5 945 094 A	**2SA 965 038-041**
8E5 945 217	**9EL 153 923-021**
8E5 945 218	**9EL 153 924-021**
8K0 941 597 E	**5DV 009 935-031**
8K0 941 699 B	**1NE 010 832-051**
8K0 941 699 C	**1NE 010 832-071**
8K0 941 700 B	**1NE 010 832-061**
8K0 941 700 C	**1NE 010 832-081**
8K5 945 093 D	**2TZ 009 687-091**
8K5 945 093 K	**2TP 010 086-091**
8K5 945 094 D	**2TZ 009 687-101**
8K5 945 094 K	**2TP 010 086-101**
8K5 945 095 D	**2VA 009 686-091**
8K5 945 095 K	**2VA 010 085-091**
8K5 945 096 D	**2VA 009 686-101**
8K5 945 096 K	**2VA 010 085-101**
8L0 941 003 AD	**1EL 008 307-011**

Volkswagen	HELLA
8L0 941 003 AF	**1EL 008 306-031**
8L0 941 003 AK	**1EL 008 307-011**
8L0 941 003 K	**1EL 008 306-031**
8L0 941 004 AD	**1EL 008 307-021**
8L0 941 004 AF	**1EL 008 306-041**
8L0 941 004 AK	**1EL 008 307-021**
8L0 941 004 K	**1EL 008 306-041**
8L0 941 029	**1AF 963 030-291**
8L0 941 029 A	**1EF 963 030-271**
8L0 941 030	**1AF 963 030-301**
8L0 941 030 A	**1EF 963 030-281**
8L0 941 295 A	**6NM 007 878-541**
8L0 941 295 B	**6NM 007 878-541**
8L0 953 049	**9EL 963 111-011**
8L0 953 050	**9EL 963 112-011**
8P0 941 003 AJ	**1EJ 009 648-011**
8P0 941 003 BB	**1EJ 009 648-011**
8P0 941 004 AJ	**1EJ 009 648-021**
8P0 941 004 BB	**1EJ 009 648-021**
8P0 941 029 AM	**1EL 009 648-391**
8P0 941 029 BE	**1EL 009 648-391**
8P0 941 030 AM	**1EL 009 648-401**
8P0 941 030 BE	**1EL 009 648-401**
8P0 941 699 A	**1N0 247 003-011**
8P0 941 700 A	**1N0 247 003-021**
8T0 941 699 A	**1N0 271 648-011**
8T0 941 699 B	**1N0 271 648-011**
8T0 941 699 F	**1NE 010 832-011**
8T0 941 699 G	**1NE 010 832-031**
8T0 941 700 A	**1N0 271 648-021**
8T0 941 700 B	**1N0 271 648-021**
8T0 941 700 F	**1NE 010 832-021**
8T0 941 700 G	**1NE 010 832-041**
8V0 941 003	**1EJ 010 740-071**
8V0 941 004	**1EJ 010 740-081**
8V0 941 043	**1EL 010 740-571**
8V0 941 044	**1EL 010 740-581**
8V0 941 699 B	**1NE 010 832-131**
8V0 941 699 C	**1NE 010 832-091**
8V0 941 699 D	**1NE 010 832-111**
8V0 941 700 B	**1NE 010 832-141**
8V0 941 700 C	**1NE 010 832-101**
8V0 941 700 D	**1NE 010 832-121**
8V0 941 753	**1ZS 010 740-651**
8V0 941 754	**1ZS 010 740-661**
8X0 945 093	**2SK 010 436-091**
8X0 945 093B	**2SK 010 437-091**
8X0 945 094	**2SK 010 436-101**
8X0 945 094B	**2SK 010 437-101**
8XA 941 699	**1NE 010 832-171**
8XA 941 699 A	**1NE 010 832-191**
8XA 941 700	**1NE 010 832-181**
8XA 941 700 A	**1NE 010 832-201**
KDWHLO9033	**2BA 003 022-021**
KDWHLO9086	**2BA 003 022-001**
KDWHLO9216	**2BA 003 236-021**
KDWHLO9466	**8RA 004 412-041**
KDWHLO9589	**8GA 002 073-121**
KDWHLO9659	**2JA 001 357-002**
KDWHLO9674	**2BA 002 324-011**
KDWHLO9675	**2BA 002 324-021**
KSP 953 351	**2BM 003 563-111**
Z 052 643	**1EL 007 700-151**
Z 052 644	**1EL 007 700-161**
Z052010	**9EL 007 720-851**
Z052545	**1DJ 008 187-011**
Z052546	**1DJ 008 187-021**

Volvo	HELLA
030005050032	**8GA 002 073-121**
1 071 290	**1A8 003 060-761**
1 081 607	**1AG 004 679-041**
1 114 775 6	**2KA 003 389-061**
1 130 593 7	**2BA 002 324-011**
1 130 593 8	**2BA 002 324-021**
1 188 298 5	**2BA 003 236-088**
1 321 677 5	**2BM 006 692-011**
1 321 678 3	**2BM 006 692-021**
1 411 060 0	**2AB 004 532-051**
1 507 094	**2BA 002 324-011**
1 507 095	**2BA 002 324-021**
1 507 127 7	**2BA 008 221-001**
1 512 294 0	**1BL 247 042-011**
1 512 294 2	**1K0 247 043-021**
1 594 083	**1AG 004 679-041**
1 620 476	**2SL 005 883-031**
1 620 477	**2SK 005 883-021**
1 620 478	**2SK 005 883-011**
1 620 479	**2SL 005 883-041**
1 620 480	**9EL 135 548-001**
11 039 155	**2SE 002 578-701**
11 039 553	**2SE 002 578-701**
11 117 172	**1BL 008 193-011**
11 706 495	**9GH 116 966-011**
14 012 410	**1NL 007 186-047**
14 042 400	**2PF 961 167-021**
2 050 343 5	**2BM 002 847-011**
2 050 343 6	**2BM 002 847-021**
2 055 172 0	**2BA 008 221-041**
2 055 717 2	**2NE 008 221-031**
2 088 426 7	**1N0 008 582-011**
2 103 564 4	**1EL 010 478-261**
2 107 131 4	**5DV 007 810-171**
2 132 311 3	**1EL 010 478-261**
2 146 447 0	**1BL 247 042-011**
2 146 447 3	**1K0 247 043-021**
21551749	**1EL 011 171-251**
21551751	**1EL 011 171-261**
21551757	**1EL 011 171-271**
21551759	**1EL 011 171-281**
3 069 814 1	**2XX 009 277-031**
3 069 814 2	**2XX 009 277-041**
3 086 252 4	**2BA 007 924-081**
3 092 998	**1AJ 006 051-211**
3 092 999	**1AJ 006 051-221**
3 098 192	**1BL 005 380-011**
3 098 233	**1BL 005 380-021**
3 098 238	**9EL 133 720-011**

Volvo	HELLA
3 107 139	**2KA 001 386-231**
3 121 338 1	**9EL 162 633-031**
3 121 338 2	**9EL 162 634-041**
3 133 550 6	**2SK 011 065-031**
3 133 550 7	**2SK 011 065-041**
3 175 032	**1AG 004 679-041**
3 343 851	**9FF 085 642-001**
3 345 702	**1AG 007 302-171**
3 345 703	**1AG 007 302-181**
3 345 721	**6NM 007 282-651**
3 950 307	**1DL 007 739-011**
3 950 308	**1DL 007 739-021**
30 852 088	**1AG 007 302-171**
30 852 089	**1AG 007 302-181**
30 859 761	**6NM 007 878-551**
30 862 523	**2BA 007 924-071**
30 864 592	**6NM 007 878-551**
30 899 678	**1AG 007 861-431**
30 899 679	**1AG 007 861-441**
30 899 682	**1AG 007 861-411**
30 899 683	**1AG 007 861-421**
309 841 0	**1A8 003 060-761**
31335777	**5DV 009 935-031**
31395923	**2TZ 011 528-031**
31395924	**2TZ 011 528-041**
31395959	**2VA 011 527-031**
31395960	**2VA 011 527-041**
398 1455	**2VD 008 205-051**
398 1456	**2VP 008 205-031**
398 1458	**2VD 008 205-041**
398 1459	**2VP 008 205-031**
4 374 231	**2KA 003 389-061**
4 374 248	**2BA 002 324-011**
4 374 249	**2BA 002 324-021**
4 374 366	**2SE 002 578-701**
4 864 457	**8RA 003 326-011**
5 050 032	**8GA 002 073-121**
5 232 297 1	**9EL 146 491-001**
6 778 311	**2SL 005 883-031**
6 778 312	**2SK 005 883-021**
6 778 313	**2SK 005 883-011**
6 778 314	**2SL 005 883-041**
6 778 319	**9EL 135 548-001**
6 817 027	**9EL 142 723-011**
6 817 028	**9EL 142 724-011**
6793924	**1AG 004 679-041**
7 030 532 2	**2BA 003 236-021**
7 030 533 0	**2BM 006 692-011**
7 030 533 1	**2BM 006 692-021**
7 032 442 1	**2BM 008 355-001**
7 032 442 2	**2BA 008 221-001**
7 032 442 3	**2BA 008 221-001**
7 032 442 9	**2BA 003 236-541**
7 034 770 4	**2ZR 008 221-051**
7 034 770 5	**8RA 008 405-001**
7 034 770 9	**2BA 008 221-001**
7 034 771 0	**1BL 008 193-011**
7 034 771 1	**1K0 008 191-021**
7 034 771 3	**1NL 007 186-047**
7 034 771 8	**2BM 008 355-001**
70 305 320	**1NL 007 186-047**
70 324 425	**1BL 008 193-011**
70 324 427	**1K0 008 191-021**
70 324 431	**2PF 961 167-021**
8 140 055	**1FE 006 300-251**
8 144 286	**1AG 006 898-041**
8 144 693	**1FE 006 300-251**
8 226 603 6	**1N0 008 582-011**
8 229 257 7	**6NM 008 299-501**
8 628 398	**1AH 007 600-151**
8 628 399	**1AH 007 600-161**
9 151 629	**9EL 341 325-311**
9 151 630	**9EL 341 325-321**
9 169 596	**1AH 007 600-151**
9 169 597	**1AH 007 600-161**
9 187 922	**9EL 149 957-121**
9 187 925	**9EL 149 958-121**
9 483 182	**9EL 147 723-071**
9 483 183	**9EL 147 724-071**
965 826	**8GA 002 073-121**
VOE11147756	**2KA 003 389-061**

Volvo Trucks	HELLA
1 071 290	**1A8 003 060-761**
1 103 955 3	**2SE 002 578-701**
1 111 717 2	**1BL 008 193-011**
1 130 593 7	**2BA 002 324-011**
1 170 649 5	**9GH 116 966-011**
1 402 120 0	**2BM 002 847-021**
1 512 294 0	**1BL 247 042-011**
1 512 294 2	**1K0 247 043-021**
1 518 711 5	**2BM 002 652-051**
1 723 282 4	**1AL 009 998-041**
1 723 323 7	**9AH 165 968-001**
2 036 269 5	**6NM 008 299-501**
2 055 717 2	**2NE 008 221-031**
2 088 426 7	**1N0 008 582-011**
2 103 563 7	**1EL 010 478-121**
2 103 563 8	**1EL 010 478-111**
2 103 564 5	**1EL 010 478-251**
2 112 348 9	**1EL 010 478-101**
2 112 352 3	**1EL 010 478-091**
2 132 310 6	**1EL 010 478-121**
2 132 310 8	**1EL 010 478-111**
2 132 311 3	**1EL 010 478-261**
2 132 311 4	**1EL 010 478-251**
2 181 245 2	**5DF 009 244-007**
2 289 665	**9EL 146 491-001**
21551749	**1EL 011 171-251**
21551751	**1EL 011 171-261**
21551757	**1EL 011 171-271**
21551759	**1EL 011 171-281**
3 950 307	**1DL 007 739-011**
3 950 308	**1DL 007 739-021**
3 981 594	**1AG 006 898-081**
4 864 457	**8RA 003 326-011**
6 774 450	**8RA 003 326-041**
7 030 532 0	**1NL 007 186-047**

Volvo Trucks	HELLA
7 032 442 1	2BM 008 355-001
7 032 442 3	2BA 008 221-001
7 032 442 5	1BL 008 193-011
7 032 442 7	1K0 008 191-021
7 032 443 1	2PF 961 167-021
7 034 569 0	2AB 004 532-051
7 036 637 6	8RA 003 326-011
8 230 458 5	1EL 010 478-101
8 230 459 9	1EL 010 478-091
8 258 867 4	1EL 011 899-351
8 258 867 8	1EL 011 899-371
8 258 868 1	1EL 011 899-291
8 258 868 8	1EL 011 899-361
8 258 869 2	1EL 011 899-381
8 258 869 5	1EL 011 899-301
965 826	8GA 002 073-121
VOE70324423	2BA 008 221-001
ZM 2289665	9EL 146 491-001

Yorka	HELLA
0 12 900 0048	2BA 004 257-011
0 12 901 0047	2BA 004 257-021

ZKW	HELLA
425.01.000.00	2BA 002 939-171
425.03.000.02	9EL 144 425-001
425.03.000.03	9EL 144 426-001
425.13.000.00	9EL 144 425-011
425.13.000.01	9EL 144 426-011
469.01.200.01	9EL 122 689-021
470.12.000.01	2BA 007 840-001
470.15.000.00	2BA 007 839-001
484.20.000.00	2BM 006 692-011
484.21.000.00	2BM 006 692-021
488.01.000.03	2PF 354 985-021
488.06.000.05	2PF 354 985-011
491.01.200.01	1NB 123 581-001
491.01.201.01	1NB 123 582-001
493.03.000.00	2BA 003 975-031
493.04.000.00	2BA 003 975-041
518.01.000.02	1NB 006 270-051
518.01.000.03	1NB 006 270-061
519.01.000.01	1AL 007 045-011
519.02.000.01	1AL 007 045-021
519.11.000.01	1AH 007 045-031
519.12.000.01	1AH 007 045-041
525.61.000.02	1NB 354 986-071
525.61.000.03	1NB 354 986-081
545.01	1D3 009 027-011
545.02	1D3 009 027-021
545.03.000.02	1D3 009 027-031
545.04.000.02	1D3 009 027-041
564.01.000.02	1NA 009 026-011
564.01.000.03	1NA 009 026-021
568.01.000.04	1NB 354 986-031
568.01.000.05	1NB 354 986-041
568.11.000.04	1NB 354 986-051
568.11.000.05	1NB 354 986-061
569.01.000.26	1EH 354 984-011
569.01.311.10	9ES 354 984-051
569.02.000.26	1EH 354 984-021
569.02.311.10	9ES 354 984-061
569.03.000.26	1EH 354 984-031
569.04.000.26	1EH 354 984-041
571.01.000.06	2PS 354 985-001
597.01.000.00	1NL 009 034-011
597.01.000.01	1NL 009 034-021
640.01.000.04	1EH 354 987-011
640.01.000.05	1EH 354 987-031
640.01.132.10	9ES 354 987-091
640.02.000.04	1EH 354 987-021
640.02.000.05	1EH 354 987-041
640.02.132.10	9ES 354 987-101
640.03.000.04	1EH 354 987-051
640.04.000.04	1EH 354 987-061
641.01.000.02	1FP 354 986-011
641.02.000.02	1FP 354 986-021
644,41,000,02	1N0 354 826-011
644,41,000,03	1N0 354 826-021
644,41,000,06	1N0 354 826-011
644,41,000,07	1N0 354 826-021
721.01.000.02	1EJ 354 983-011
721.02.000.02	1EJ 354 983-021
721.31.100.02	1EL 354 983-111
721.32.100.02	1EL 354 983-121
721.61.100.02	1ZS 354 983-211
721.62.100.02	1ZS 354 983-221
722.61.150.99	5DV 009 935-031

Typprüfnummern-Übersicht

Typprüf-Nr.	Bestell-Nr.	Seite
E1 1356	1EL 008 321-081	1.187, 1.189
E1 1364	2VP 008 759-051	1.317
E1 1364	2VP 008 759-061	1.317
E1 1372	1EB 008 453-091	1.203
E1 1372	1EL 008 454-091	1.203
E1 1373	1EB 008 453-101	1.203
E1 1376	1EL 246 042-091	1.246
E1 1376	1EL 246 042-101	1.246
E1 1376	1EL 246 042-431	1.246
E1 1377	1EL 246 042-441	1.246
E1 14461	1A8 001 156-011	1.322
E1 14461	1A8 001 156-281	1.322
E1 14527	9ES 082 415-001	3.94-3.95
E1 14540	1EH 002 658-031	3.100
E1 14540	9ES 113 917-001	3.100, 3.105
E1 14541	1EH 002 658-041	3.100
E1 14541	9ES 113 916-001	3.100, 3.105
E1 14549	1A8 003 060-541	1.144-1.145, 1.196-1.197, 1.253, 1.261, 1.323, 2.28, 2.30, 3.44, 3.67
E1 14551	1A8 003 060-551	1.253, 1.261, 1.323, 2.28, 2.30, 3.44, 3.67
E1 14551	1A8 003 060-761	1.144-1.145, 1.197-1.198, 3.94
E1 14551	1A8 003 564-391	1.324, 2.30
E1 14551	1A8 003 564-401	1.324, 2.30
E1 14551	1A8 004 148-001	1.144-1.146, 1.197-1.198, 3.94
E1 14551	1A8 004 190-101	1.262
E1 14551	1A8 121 150-001	1.253, 1.261, 1.323, 2.28, 2.30, 3.44, 3.67
E1 14551	1A8 127 147-021	1.262
E1 14559	1A8 121 149-001	1.144-1.145, 1.196-1.197, 1.253, 1.261, 1.323, 2.28, 2.30, 3.44, 3.67
E1 14579	1AE 001 103-031	2.07, 2.18, 3.85
E1 14579	9ES 116 061-005	2.07, 2.18, 3.85
E1 14580	1AE 001 103-041	2.07, 2.18, 3.85
E1 14580	9ES 116 062-005	2.07, 2.18, 3.85
E1 14581	1EH 002 658-031	3.100
E1 14581	1EH 002 658-331	3.105
E1 14581	1EH 002 658-391	3.105
E1 14581	1EH 002 658-551	3.105
E1 14581	9ES 113 917-001	3.100, 3.105
E1 14582	1EH 002 658-041	3.100
E1 14582	1EH 002 658-341	3.105
E1 14582	1EH 002 658-401	3.105
E1 14582	1EH 002 658-561	3.105
E1 14582	9ES 113 916-001	3.100, 3.105
E1 1475	1EL 008 540-551	1.34
E1 1475	1EL 008 540-561	1.34
E1 1475	1ZS 008 540-651	1.34
E1 1475	1ZS 008 540-661	1.34
E1 1476	1EL 008 540-551	1.34
E1 1476	1EL 008 540-561	1.34
E1 1477	1ZS 008 540-651	1.34
5852 E24 02 A 00 RL	9HB 183 460-001	1.272
E 2939	1ZS 010 328-051	1.314
E1 017	2BA 006 749-051	1.89
E1 017	2BA 006 749-061	1.89
E1 017	2BA 006 749-081	1.89
E1 01805	9EL 964 005-021	1.298
E1 01805	9EL 964 006-021	1.298
E1 019	9EL 142 459-011	1.287
E1 019	9EL 142 460-011	1.287
E1 10	9EL 142 723-011	1.335
E1 100	9EL 962 839-021	1.296
E1 100	9EL 962 840-021	1.296
E1 101	9EL 962 839-031	1.295
E1 101	9EL 962 840-031	1.295
E1 1010	1DR 007 984-091	1.125
E1 1011	1DR 007 984-101	1.125
E1 1012	9EL 151 875-021	1.269
E1 1012	9EL 151 876-021	1.269
E1 1014	2VP 008 031-051	1.127
E1 1014	2VP 008 031-061	1.127
E1 1048	2VP 008 863-801	1.171
E1 1048	2XA 008 221-021	1.171
E1 1049	2VP 008 863-801	1.171
E1 1049	2XA 008 221-021	1.171
E1 105	9EL 147 073-801	1.107, 1.217, 1.220, 1.222, 1.228, 1.266, 1.288, 1.296, 1.307, 1.321
E1 1050	2NE 008 221-031	1.171, 3.20, 3.79
E1 1050	2VP 008 863-801	1.171
E1 1051	2BA 008 221-041	1.171, 3.115-3.116, 3.125
E1 1051	2VP 008 863-801	1.171
E1 1052	2VP 008 863-801	1.171
E1 1052	2ZR 008 221-051	1.171
E1 1059	2BM 008 355-001	3.21, 3.93, 3.115-3.116, 3.125
E1 1060	9EL 964 501-011	1.217, 1.307
E1 1060	9EL 964 502-011	1.217, 1.307
E1 1061	9EL 964 541-021	1.307
E1 1061	9EL 964 542-021	1.307
E1 1062	9EL 964 483-011	1.107
E1 1062	9EL 964 484-011	1.107
E1 1063	9EL 964 479-011	1.108
E1 1063	9EL 964 480-011	1.108
E1 1070	2VP 008 272-211	1.69
E1 1070	2VP 008 272-221	1.69
E1 1070	2VP 008 272-231	1.69
E1 1070	2VP 008 272-241	1.69
E1 1070	2VP 008 272-821	1.68
E1 1070	2VP 008 272-861	1.69
E1 1071	2VP 008 272-211	1.69
E1 1071	2VP 008 272-221	1.69
E1 1071	2VP 008 272-821	1.68
E1 1071	2VP 008 272-861	1.69
E1 1077	1EL 008 306-031	1.09
E1 1077	1EL 008 306-041	1.09

Typprüf-Nr.	Bestell-Nr.	Seite
E1 1077	1EL 008 307-011	1.10
E1 1077	1EL 008 307-021	1.10
E1 10881	1EB 247 012-011	2.12
E1 10881	1EB 247 012-021	2.12
E1 10881	1EB 247 012-051	2.12
E1 1091	2VP 008 048-051	1.125
E1 1091	2VP 008 048-061	1.125
E1 11	1NA 006 790-071	1.287
E1 111	1EG 007 150-091	3.112-3.113
E1 111	9ES 144 433-021	3.112-3.113
E1 1110	9EL 153 923-021	1.15
E1 1110	9EL 153 924-021	1.15
E1 112	1EG 007 150-101	3.112-3.113
E1 112	9ES 144 434-021	3.112-3.113
E1 112017	1EL 354 687-021	1.58
E1 1133	1EJ 247 046-011	3.06, 3.10, 3.13-3.14
E1 1133	1EJ 247 046-021	3.06, 3.10, 3.13-3.14
E1 1133	1EJ 247 046-031	3.06, 3.10, 3.13-3.14
E1 1133	1EJ 247 046-041	3.06, 3.10, 3.13-3.14
E1 1142	2VP 008 468-051	1.24
E1 1142	2VP 008 468-061	1.24
E1 1149	1EL 007 700-051	1.265, 1.268
E1 1149	1EL 007 700-061	1.265, 1.268
E1 1149	1EL 007 700-151	1.265, 1.268
E1 1149	1EL 007 700-161	1.265, 1.268
E1 1152	2VP 008 326-051	1.129
E1 1152	2VP 008 326-061	1.129
E1 11591	2BA 003 236-088	3.21
E1 11591	2SA 003 236-041	3.21
E1 11591	9EL 119 543-082	3.21
E1 11599	2TJ 003 168-151	3.99, 3.101
E1 1182	1EL 008 052-511	1.66
E1 1182	1EL 008 052-521	1.66
E1 1182	1EL 008 052-571	1.66
E1 1182	1EL 008 052-581	1.66
E1 1182	1EL 008 053-511	1.65
E1 1182	1EL 008 053-521	1.65
E1 1182	1EL 008 053-571	1.66
E1 1182	1EL 008 053-581	1.66
E1 1182	5DV 007 760-651	1.65-1.66, 1.127, 1.185-1.186, 1.297-1.298
E1 1186	1EL 008 350-011	1.289
E1 1186	1EL 008 350-021	1.289
E1 1196	2VP 008 863-801	1.171
E1 1196	8RA 008 405-001	1.171
E1 1197	2SA 008 405-021	1.171
E1 1202	1EL 008 340-071	1.289
E1 1202	1EL 008 340-081	1.289
E1 1215	1NA 007 976-111	1.124, 1.126, 1.129, 1.153-1.154, 1.156
E1 1215	1NA 007 976-121	1.124, 1.126, 1.129, 1.153-1.154, 1.156
E1 123	1NL 007 906-031	1.24, 1.225, 1.229
E1 123	1NL 007 906-041	1.24, 1.225, 1.229
E1 1236	2VP 008 406-031	1.156
E1 1236	2VP 008 406-041	1.156
E1 1247	1EL 008 472-011	1.23
E1 1247	1EL 008 472-021	1.23
E1 1247	1EL 008 473-071	1.23
E1 1247	1EL 008 473-081	1.23
E1 1247	1EL 263 037-011	1.152
E1 1247	1EL 263 037-021	1.152
E1 126	2BA 007 042-031	1.07
E1 126	2BA 007 042-041	1.07
E1 1264	1NB 354 694-011	1.58
E1 1264	1NB 354 694-021	1.58
E1 1266	1N0 246 039-011	1.24
E1 1266	1N0 246 039-021	1.24
E1 12820	2KA 001 386-231	3.29
E1 1284	1EL 158 075-011	1.79
E1 1284	1EL 158 076-011	1.79
E1 1284	1EL 158 083-011	1.80
E1 1284	1EL 158 084-011	1.80
E1 1285	1EL 158 083-011	1.80
E1 1285	1EL 158 084-011	1.80
E1 12958	2KA 001 378-041	2.09, 3.86
E1 12988	2KA 002 445-111	1.262
E1 1300	1DB 007 988-191	1.128
E1 1300	1DL 007 988-211	1.129
E1 1301	1DB 007 988-201	1.128
E1 1301	1DL 007 988-221	1.129
E1 1302	1DL 007 988-211	1.129
E1 1303	1DL 007 988-221	1.129
E1 1311	2SD 238 003-251	1.118
E1 1311	2SD 238 003-261	1.118
E1 1313	1EL 008 369-071	1.134
E1 1313	1EL 008 369-081	1.134
E1 1313	1EL 008 369-091	1.135
E1 1313	1EL 008 369-101	1.135
E1 1313	1EL 009 260-071	1.136
E1 1313	1EL 009 260-081	1.136
E1 1313	1EL 009 260-551	1.136
E1 1313	1EL 009 260-561	1.136
E1 1313	1ES 008 369-471	1.135
E1 1313	1ES 008 369-481	1.135
E1 1314	1EL 008 369-091	1.135
E1 1314	1EL 008 369-101	1.135
E1 1314	1ES 008 369-471	1.135
E1 1314	1ES 008 369-481	1.135
E1 1325	1NB 008 275-031	1.138, 2.14
E1 1325	1NB 008 275-041	1.138, 2.14
E1 1325	1NB 008 275-071	1.138
E1 1325	1NB 008 275-081	1.138
E1 1327	1ER 246 046-511	3.109
E1 1327	1ER 246 046-521	3.109
E1 1342	1N0 008 582-011	3.80, 3.82, 3.115, 3.125
E1 1353	9EL 964 949-001	1.221
E1 1353	9EL 964 950-001	1.221
E1 1353	9EL 964 951-001	1.221
E1 1353	9EL 964 952-001	1.221
E1 1356	1EL 008 320-071	1.187-1.188
E1 1356	1EL 008 320-081	1.187-1.188
E1 1356	1EL 008 320-131	1.187, 1.189

Typprüf-Nr.	Bestell-Nr.	Seite
E1 1356	1EL 008 320-141	1.187, 1.189
E1 1356	1EL 008 321-071	1.187, 1.189
E1 1477	1ZS 008 540-661	1.34
E1 1480	2SK 964 596-011	1.157, 2.17
E1 1480	2SK 964 596-021	1.157, 2.17
E1 1490	1EF 008 673-071	1.70
E1 1490 links	1EL 160 295-001	1.70
E1 1490 links	1EL 160 296-001	1.70
E1 1491	1EF 008 673-081	1.70
E1 1491 rechts	1EL 160 295-001	1.70
E1 1491 rechts	1EL 160 296-001	1.70
E1 1494	1EL 160 287-011	1.70
E1 1494	1EL 160 288-011	1.70
E1 1494	1EL 163 073-011	1.71
E1 1494	1EL 163 074-011	1.71
E1 1494	1EL 163 079-001	1.71
E1 1494	1EL 163 080-001	1.71
E1 1494 links und rechts	1EL 160 295-001	1.70
E1 1494 links und rechts	1EL 160 296-001	1.70
E1 1495	1EL 163 079-001	1.71
E1 1495	1EL 163 080-001	1.71
E1 151	2BM 003 647-021	1.21, 1.37, 1.40-1.44, 1.261-1.262, 1.282, 1.294
E1 151	9EL 907 325-001	1.217
E1 151	9EL 907 326-001	1.217
E1 151	9EL 962 585-041	1.307
E1 151	9EL 962 586-041	1.307
E1 1516	1EG 246 041-011	1.156, 2.16
E1 1517	1EG 246 041-021	1.156, 2.16
E1 1524	1EH 246 047-011	2.10
E1 1524	1EH 246 047-051	2.10
E1 1525	1EH 246 047-021	2.10
E1 1525	1EH 246 047-061	2.10
E1 153	9EL 962 584-101	1.307
E1 153	9EL 962 585-051	1.107
E1 153	9EL 962 586-051	1.107
E1 1535	2VP 964 892-011	1.209
E1 1535	2VP 964 892-021	1.209
E1 1559	1N0 247 003-011	1.11, 1.39
E1 1559	1N0 247 003-021	1.11, 1.39
E1 1571	2VP 008 427-091	1.156
E1 1571	2VP 008 427-101	1.156
E1 1589	1EE 270 600-171	1.106
E1 1589	1EL 270 600-371	1.106
E1 1590	1EE 270 600-181	1.106
E1 1590	1EL 270 600-381	1.106
E1 1591	1EL 270 600-371	1.106
E1 1592	1EL 270 600-381	1.106
E1 1600	1DL 007 859-011	3.19, 3.78
E1 1600	1DL 007 859-021	3.19, 3.78
E1 1668	2VA 964 957-011	1.308
E1 1668	2VA 964 957-021	1.308
E1 1669	2NE 964 958-011	1.308
E1 1669	2ZR 964 958-021	1.308
E1 1675	1EL 008 361-611	1.155
E1 1675	1EL 008 361-621	1.155
E1 1675	1EL 008 361-711	1.155
E1 1675	1EL 008 361-721	1.155
E1 1709	1EL 224 485-411	1.46
E1 1709	1EL 224 485-421	1.46
E1 1709	1EL 224 486-211	1.46
E1 1709	1EL 224 486-221	1.46
E1 1710	1EL 224 485-411	1.46
E1 1710	1EL 224 485-421	1.46
E1 1710	1EL 224 486-211	1.46
E1 1710	1EL 224 486-221	1.46
E1 1716	9EL 149 957-121	1.331
E1 1716	9EL 149 958-121	1.331
E1 17199	9ES 145 599-001	1.21
E1 17199	9ES 145 600-001	1.21
E1 1722	2PT 008 935-011	1.268
E1 1722	2PT 009 305-811	1.268
E1 173	1AG 007 302-171	1.329, 1.331
E1 174	1AG 007 302-181	1.329, 1.331
E1 1747	1EG 247 007-411	1.270
E1 1747	1EG 247 007-421	1.270
E1 1747	1EG 247 007-571	1.270, 1.272, 1.283
E1 1747	1EG 247 007-581	1.270, 1.272, 1.283
E1 1747	1EG 247 007-611	1.271, 1.273, 1.283
E1 1747	1EG 247 007-621	1.271, 1.273, 1.283
E1 1747	1EG 247 007-871	1.271, 1.273, 1.283
E1 1748	1EG 247 007-611	1.271, 1.273, 1.283
E1 1748	1EG 247 007-621	1.271, 1.273, 1.283
E1 1754	1EE 008 880-011	1.25, 1.28
E1 1754	1EE 008 880-021	1.25, 1.28
E1 1754	1EL 008 881-411	1.25, 1.28
E1 1754	1EL 008 881-421	1.25, 1.28
E1 1754	1ZS 009 701-111	1.26, 1.29
E1 1754	1ZS 009 701-121	1.26, 1.29
E1 1770	1EG 270 370-311	1.171
E1 1770	1EG 270 370-321	1.171
E1 1770	1EG 270 370-611	1.171
E1 1770	1EG 270 370-621	1.171
E1 1771	1EG 270 370-311	1.171
E1 1771	1EG 270 370-321	1.171
E1 1773	1EL 009 236-611	1.35
E1 1773	1EL 009 236-621	1.35
E1 1773	1ZS 009 236-531	1.35
E1 1773	1ZS 009 236-541	1.35
E1 1776	9EL 160 467-011	1.173
E1 1776	9EL 160 468-011	1.173
E1 1778	1EL 008 700-311	1.171
E1 1778	1EL 008 700-321	1.171
E1 1778	1ZS 008 710-311	1.172
E1 1778	1ZS 008 710-321	1.172
E1 1779	1EL 008 700-311	1.171
E1 1779	1EL 008 700-321	1.171
E1 1779	1ZS 008 710-311	1.172
E1 1779	1ZS 008 710-321	1.172
E1 1787	2BA 247 015-031	3.77
E1 1787	2BA 247 015-041	3.77

Typprüf-Nr.	Bestell-Nr.	Seite
E1 1788	2BA 247 016-031	3.76
E1 1788	2BA 247 016-041	3.76
E1 1789	2SA 965 038-031	1.15
E1 1789	2SA 965 038-041	1.15
E1 1789	2VP 965 037-051	1.15
E1 1789	2VP 965 037-061	1.15
E1 1814	1EL 008 821-011	1.130
E1 1814	1EL 008 821-021	1.130
E1 1814	1ES 008 821-311	1.130
E1 1814	1ES 008 821-321	1.130
E1 18208	1NL 005 150-051	1.37, 1.41
E1 18208	1NL 005 150-061	1.37, 1.41
E1 18215	1NL 005 680-111	1.64
E1 18215	1NL 005 680-121	1.64
E1 18222	1NL 005 680-111	1.64
E1 18222	1NL 005 680-121	1.64
E1 18231	1NE 006 300-051	3.51, 3.53
E1 18231	1NE 006 300-201	3.106
E1 18231	1NE 138 555-011	3.51, 3.53-3.54
E1 18232	1NL 006 250-051	1.325, 2.31
E1 18232	1NL 006 250-061	1.325, 2.31
E1 18234	1NL 006 280-061	1.294
E1 18236	1NB 006 270-051	1.55
E1 18236	1NB 006 270-061	1.55
E1 18238	1NL 007 220-031	1.265, 1.320
E1 18238	1NL 007 220-041	1.265, 1.320
E1 18242	1NL 005 150-111	1.37-1.38, 1.41
E1 18242	1NL 005 150-121	1.37-1.38, 1.41
E1 1836	1DB 247 011-011	3.77
E1 1836	1DB 247 011-021	3.77
E1 1836	1DB 247 011-031	3.77
E1 1836	1DB 247 011-041	3.77
E1 1838	1DB 247 011-011	3.77
E1 1838	1DB 247 011-021	3.77
E1 1838	1DB 247 011-031	3.77
E1 1838	1DB 247 011-041	3.77
E1 18406	2NE 003 030-167	1.196
e1 18411	9EL 119 544-001	3.20, 3.31, 3.79-3.80, 3.83-3.84, 3.87, 3.89, 3.91-3.93, 3.99, 3.103
E1 18441	9EL 146 373-001	1.325, 2.32
E1 1845	9EL 161 421-011	1.173
E1 1872	2VA 965 303-071	1.301
E1 1872	2VA 965 303-801	1.299
E1 1872	2VA 965 303-811	1.299, 1.301
E1 1872	2VA 965 303-821	1.299, 1.301
E1 1872	2VP 965 303-081	1.301
E1 1877	1EL 011 899-291	3.110-3.111
E1 1877	1EL 011 899-301	3.110-3.111
E1 1877	1EL 011 899-351	3.110-3.111
E1 1877	1EL 011 899-361	3.110-3.111
E1 1877	1EL 011 899-371	3.111
E1 1877	1EL 011 899-381	3.111
E1 1877	1EL 011 899-411	3.111
E1 1877	1EL 011 899-421	3.111
E1 1877	1EL 011 899-471	3.110-3.111
E1 1877	1EL 011 899-481	3.110-3.111
E1 1879	1ZL 263 037-311	1.152
E1 1879	1ZL 263 037-321	1.152
E1 1881	1AL 009 213-021	1.264
E1 1885	9EL 161 422-011	1.173
E1 1897	2VP 238 023-151	1.121
E1 1897	2VP 238 023-161	1.121
E1 1898	2VP 238 023-151	1.121
E1 1898	2VP 238 023-161	1.121
E1 1907	2SD 983 150-031	1.284
E1 1907	2SD 983 150-041	1.284
E1 1908	2NE 983 170-011	1.284
E1 1908	2ZR 983 170-021	1.284
E1 1914	1EL 009 043-411	1.80
E1 1914	1EL 009 043-421	1.80
E1 1914	1ZS 009 044-511	1.80
E1 1914	1ZS 009 044-521	1.80
E1 1927	9EL 982 000-051	1.226
E1 1927	9EL 982 000-061	1.226
E1 1927	9EL 982 001-091	1.226
E1 1927	9EL 982 001-101	1.226
E1 194	1DJ 006 360-651	1.263
E1 1949	2VP 982 006-011	1.210
E1 1949	2VP 982 006-021	1.210
E1 195	1DJ 006 360-661	1.263
E1 1951	1N0 009 295-031	1.127, 1.129, 1.138, 1.151, 1.153-1.154
E1 1951	1N0 009 295-041	1.127, 1.129, 1.138, 1.151, 1.153-1.154
E1 196	2SD 001 699-061	3.25, 3.27, 3.29, 3.96, 3.102
E1 196	2SE 001 699-071	3.25, 3.27, 3.96, 3.102
E1 196	9EL 109 139-001	3.25, 3.27, 3.29, 3.96, 3.102
E1 1974	1EE 247 019-171	1.300
E1 1974	1EE 247 019-181	1.300
E1 1974	1EE 247 019-211	1.300
E1 1974	1EE 247 019-221	1.300
E1 1994	1EL 009 236-611	1.35
E1 1994	1EL 009 236-621	1.35
E1 1995	1EL 009 236-611	1.35
E1 1995	1EL 009 236-621	1.35
E1 1996	1ZS 009 236-531	1.35
E1 1996	1ZS 009 236-541	1.35
E1 20	1NL 007 186-021	1.215
E1 20	1NL 007 186-047	3.115-3.116, 3.125
E1 2018	2VA 009 246-091	1.259
E1 2018	2VA 009 246-101	1.259
E1 2018	2VA 009 246-131	1.259
E1 2018	2VA 009 246-141	1.259
E1 2019	2NR 009 247-091	1.259
E1 2019	2NR 009 247-131	1.259
E1 2019	2ZR 009 247-101	1.259
E1 2019	2ZR 009 247-141	1.259
E1 2032	1EL 009 300-031	1.265, 1.268
E1 2042	1PE 965 410-111	3.14
E1 2042	1PE 965 410-121	3.14
E1 2042	1PE 965 410-131	3.07, 3.11
E1 2042	1PE 965 410-141	3.07, 3.11
E1 2043	2VA 965 454-111	1.216
E1 2043	2VP 965 454-121	1.216
E1 2045	2SK 009 467-111	1.206, 1.213
E1 2045	2SK 009 467-121	1.206, 1.213
E1 2053	2VA 009 246-091	1.259
E1 2053	2VA 009 246-101	1.259
E1 2053	2VA 009 246-131	1.259
E1 2053	2VA 009 246-141	1.259
E1 2077	1EL 009 260-071	1.136
E1 2077	1EL 009 260-081	1.136
E1 2077	1EL 009 260-551	1.136
E1 2077	1EL 009 260-561	1.136
E1 2077	1ZT 009 260-671	1.137
E1 2077	1ZT 009 260-681	1.137
E1 2088	2NR 982 008-111	1.86-1.87
E1 2088	2NR 982 008-121	1.86-1.87
E1 2100	1ER 011 592-051	2.27
E1 2100	1ER 011 592-061	2.27
E1 2100	1ER 247 017-051	2.27
E1 2100	1ER 247 017-061	2.27
E1 2101	1ER 011 592-051	2.27
E1 2101	1ER 011 592-061	2.27
E1 2105	1EJ 009 250-731	1.108, 1.113
E1 2105	1EJ 009 250-741	1.108, 1.113
E1 2105	1ZS 009 250-791	1.108, 1.114
E1 2105	1ZS 009 250-801	1.108, 1.114
E1 2106	1EJ 009 250-741	1.108, 1.113
E1 2120	2SK 009 466-131	1.87
E1 2120	2SK 009 466-141	1.87
E1 21395	8RA 003 326-011	3.99, 3.107
E1 21441	2XS 004 237-311	2.23
E1 21441	2XS 004 237-321	2.23
E1 215	1NE 007 517-051	1.91, 2.04
E1 215	1NE 007 517-061	1.91, 2.04
E1 21668	2XS 004 237-291	2.23, 3.98, 3.106
E1 21668	2XS 004 237-301	2.23, 3.98, 3.106
E1 21688	2PF 002 860-031	3.89
E1 21688	9EL 116 380-035	3.89
E1 21689	1DL 006 020-801	1.64, 1.79
E1 21690	1BL 005 380-011	3.21
E1 21690	1BL 005 380-021	3.21
E1 2212	2SK 009 477-091	1.318
E1 2212	2SK 009 477-101	1.318
E1 2217	1EF 009 237-011	1.85
E1 2217	1EF 009 237-021	1.85
E1 2217	1EF 009 237-171	1.86
E1 2217	1EF 009 237-181	1.86
E1 2217	1ZS 009 237-051	1.85
E1 2217	1ZS 009 237-061	1.85
E1 2217	1ZS 009 237-211	1.86
E1 2217	1ZS 009 237-221	1.86
E1 2218	1ZS 009 237-051	1.85
E1 2218	1ZS 009 237-061	1.85
E1 2218	1ZS 009 237-211	1.86
E1 2218	1ZS 009 237-221	1.86
E1 2260	1ZS 009 452-131	1.313
E1 2260	1ZS 009 452-141	1.313
E1 2261	1ZS 009 452-131	1.313
E1 2261	1ZS 009 452-141	1.313
E1 227	1D9 007 095-091	1.132
E1 227	1D9 007 095-101	1.132
E1 227	1D9 007 970-031	1.133
E1 227	1D9 007 970-041	1.133
E1 22764	2BA 001 275-011	2.08, 3.85
E1 22764	9EL 101 899-001	2.08, 3.85
E1 22764	9EL 101 900-001	2.08, 3.85
E1 228	1D9 007 095-101	1.132
E1 228	1D9 007 970-041	1.133
E1 228	1D9 007 970-071	1.133
E1 22810	2KA 002 445-111	1.262
E1 22810	2KA 002 445-171	1.294
E1 22819	2KA 003 389-061	2.09, 2.16, 2.23, 3.86, 3.89-3.90, 3.92, 3.114
E1 22819	2KA 003 389-081	3.32, 3.38, 3.42, 3.50, 3.52, 3.55, 3.58, 3.63
E1 22819	9BG 121 587-031	2.09, 2.16, 2.23, 3.32, 3.38, 3.42, 3.50, 3.52, 3.55, 3.58, 3.63, 3.86, 3.89-3.90, 3.92, 3.114
E1 22859	9EL 119 544-021	3.84, 3.87-3.92
E1 22870	2KA 004 983-011	1.123, 1.132, 1.158, 1.162
E1 22890	2KA 004 331-031	1.54, 1.63, 1.77-1.79
E1 229	1D9 007 970-031	1.133
E1 229	1D9 007 970-041	1.133
E1 22902	2KA 001 388-097	3.20, 3.79
E1 230	1D9 007 970-041	1.133
E1 2306	1EL 009 449-011	1.71
E1 2306	1EL 009 449-021	1.71
E1 2306	1EL 164 907-001	1.72
E1 2306	1EL 164 908-001	1.72
E1 2306	1ZS 169 009-111	1.72
E1 2306	1ZS 169 009-121	1.72
E1 2307	1EL 164 907-001	1.72
E1 2307	1EL 164 908-001	1.72
E1 2307	1ZS 169 009-111	1.72
E1 2307	1ZS 169 009-121	1.72
E1 2318	9EL 113 065-001	1.323, 2.29-2.30
E1 2336	1EJ 009 587-611	1.90
E1 2336	1EJ 009 587-621	1.90
E1 2340	1E7 271 510-311	1.215
E1 2340	1E7 271 510-321	1.215
E1 2340	1E7 271 510-351	1.215
E1 2340	1E7 271 510-361	1.215
E1 2341	1E7 271 510-311	1.215
E1 2341	1E7 271 510-321	1.215
E1 2341	1E7 271 510-351	1.215
E1 2341	1E7 271 510-361	1.215
E1 2368	2VA 010 085-091	1.17
E1 2368	2VA 010 085-101	1.17
E1 2369	2VA 010 085-091	1.17
E1 2369	2VA 010 085-101	1.17
E1 2393	1ED 247 038-211	1.309
E1 2393	1ED 247 038-221	1.309
E1 2395	1ZS 009 549-211	1.309
E1 2395	1ZS 009 549-221	1.309
E1 2397	1BL 247 042-011	3.81
E1 2397	1K0 247 043-021	3.81
E1 2417	1EH 009 513-011	3.70-3.71
E1 2417	1EH 009 513-031	3.70-3.71
E1 2417	1EL 009 513-211	3.72
E1 2417	1EL 009 513-221	3.72
E1 2418	1EH 009 513-021	3.70-3.71
E1 2418	1EH 009 513-041	3.70-3.71
E1 243	9EL 119 544-021	3.84, 3.87-3.92
E1 24425	9ES 117 097-001	1.159
E1 24426	9ES 117 096-001	1.159
E1 24483	1AE 003 440-611	2.07, 2.18, 2.20, 3.83, 3.85
E1 24484	1AE 003 440-621	2.07, 2.18, 2.20, 3.83, 3.85
E1 24489	1AE 003 440-631	2.07, 2.18, 2.20, 3.83, 3.85
E1 24489	9ES 120 721-001	2.07, 2.18, 2.20, 3.83, 3.85
E1 24490	1AE 003 440-641	2.07, 2.18, 2.20, 3.83, 3.85
E1 24496	1AG 003 434-137	3.24, 3.26, 3.30
E1 24496	1AG 003 434-211	3.31-3.32, 3.37, 3.51, 3.53
E1 24496	1AG 003 434-251	3.31, 3.37, 3.48
E1 24496	9ES 120 743-001	3.24, 3.26, 3.30-3.32, 3.37, 3.48, 3.51, 3.53
E1 24504	1KB 006 277-051	3.21
E1 24540	1AG 003 434-137	3.24, 3.26, 3.30
E1 24540	1AG 003 434-211	3.31-3.32, 3.37, 3.51, 3.53
E1 24540	1AG 003 434-251	3.31, 3.37, 3.48
E1 24540	9ES 120 743-001	3.24, 3.26, 3.30-3.32, 3.37, 3.48, 3.51, 3.53
E1 24565	1F6 003 939-031	3.09
E1 2458	1ZS 009 645-511	1.48
E1 2458	1ZS 009 645-521	1.48
E1 2484	1AL 009 998-041	3.95
E1 2502	1EJ 009 696-711	1.109
E1 2502	1EJ 009 696-721	1.109
E1 2502	1EL 009 696-751	1.109
E1 2502	1EL 009 696-761	1.109
E1 2514	1EJ 009 648-011	1.10
E1 2514	1EJ 009 648-021	1.10
E1 2514	1EL 009 648-391	1.11
E1 2514	1EL 009 648-401	1.11
E1 2515	1EL 009 648-391	1.11
E1 2515	1EL 009 648-401	1.11
E1 2527	1EL 247 047-251	1.247
E1 2527	1EL 247 047-261	1.247
E1 2527	1ZS 247 047-331	1.248
E1 2527	1ZS 247 047-341	1.248
E1 2528	1ZS 247 047-331	1.248
E1 2528	1ZS 247 047-341	1.248
E1 253	2VP 962 165-171	1.222
E1 253	2VP 962 165-201	1.222
E1 2572	1EJ 009 925-011	1.26, 1.29
E1 2572	1EJ 009 925-021	1.26, 1.29
E1 2572	1EL 009 925-511	1.26, 1.29
E1 2572	1EL 009 925-521	1.26, 1.29
E1 2572	1ZS 009 925-411	1.26, 1.29
E1 2572	1ZS 009 925-421	1.26, 1.29
E1 2573	1EL 009 925-511	1.26, 1.29
E1 2573	1EL 009 925-521	1.26, 1.29
E1 2573	1ZS 009 925-411	1.26, 1.29
E1 2573	1ZS 009 925-421	1.26, 1.29
E1 2583	1EL 010 478-091	3.117, 3.121
E1 2583	1EL 010 478-101	3.117, 3.121
E1 2583	1EL 010 478-111	3.117, 3.121
E1 2583	1EL 010 478-121	3.117, 3.121
E1 2583	1EL 010 478-251	3.118, 3.122
E1 2583	1EL 010 478-261	3.118, 3.122
E1 2586	2PT 010 102-111	3.95
E1 2598	1EG 009 767-011	1.83
E1 2598	1EG 009 767-021	1.83
E1 2610	1EL 009 647-911	1.141
E1 2610	1EL 009 647-921	1.141
E1 2611	1EL 009 647-911	1.141
E1 2611	1EL 009 647-921	1.141
E1 2622	1EJ 009 630-311	1.179
E1 2622	1EJ 009 630-321	1.179
E1 2623	1ZT 009 631-311	1.180
E1 2623	1ZT 009 631-321	1.180
E1 264	2SD 003 167-021	3.25, 3.28, 3.30, 3.83, 3.103
E1 264	2SD 003 167-531	3.31, 3.38
E1 264	2SD 003 167-541	3.31, 3.38
E1 264	2SE 003 167-031	3.25, 3.28, 3.30, 3.83, 3.103
E1 264	9EL 147 747-001	3.25, 3.28, 3.30-3.31, 3.38, 3.83, 3.90, 3.98, 3.103
E1 2671	1EL 009 933-411	1.49
E1 2671	1EL 009 933-421	1.49
E1 27001	1DJ 006 360-651	1.263
E1 27002	1DJ 006 360-661	1.263
E1 2714	1EE 247 051-091	1.302
E1 2714	1EE 247 051-101	1.302
E1 2714 links und rechts	1EE 247 051-011	1.301
E1 2714 links und rechts	1EE 247 051-021	1.301
E1 2718	1EL 009 647-911	1.141
E1 2718	1EL 009 647-921	1.141

Typprüfnummern-Übersicht

Typprüf-Nr.	Bestell-Nr.	Seite
E1 2720	1ER 010 117-091	2.24, 2.26
E1 2720	1ER 010 117-101	2.24, 2.26
E1 2725	1N0 010 327-011	1.39
E1 2725	1N0 010 327-021	1.39
E1 277	1D9 007 380-051	1.132
E1 277	1D9 007 380-061	1.132
E1 277	1D9 007 970-031	1.133
E1 277	1D9 007 970-041	1.133
E1 277	1D9 007 970-071	1.133
E1 277	1D9 007 970-081	1.133
E1 2771	1ZS 009 902-511	1.273, 1.276-1.277
E1 2771	1ZS 009 902-521	1.273, 1.276-1.277
E1 2771	1ZS 009 902-771	1.274, 1.276, 1.278
E1 2771	1ZS 009 902-781	1.274, 1.276, 1.278
E1 2772	1ZS 009 902-511	1.273, 1.276-1.277
E1 2772	1ZS 009 902-521	1.273, 1.276-1.277
E1 2772	1ZS 009 902-771	1.274, 1.276, 1.278
E1 2772	1ZS 009 902-781	1.274, 1.276, 1.278
E1 2777	1ZS 010 130-611	1.77
E1 2777	1ZS 010 130-621	1.77
E1 2778	1ZS 010 130-611	1.77
E1 2778	1ZS 010 130-621	1.77
E1 28	1EJ 007 219-051	1.131
E1 280	2VP 007 500-521	3.68, 3.73, 3.75-3.76, 3.78, 3.81, 3.96
E1 280	9EL 134 296-041	3.68, 3.73, 3.75-3.76, 3.78, 3.81, 3.96, 3.99, 3.107-3.108
E1 280	9EL 134 296-051	3.68, 3.73, 3.75-3.76, 3.78, 3.81, 3.96, 3.99, 3.107-3.108
E1 280	9EL 134 301-001	3.68, 3.73, 3.75-3.76, 3.78, 3.81, 3.96, 3.99, 3.107-3.108
E1 280	9EL 134 301-011	3.99, 3.107-3.108
E1 2812	1EG 009 627-011	1.157, 2.16
E1 2812	1EG 009 627-021	1.157, 2.16
E1 2812	1ZS 009 627-311	1.157, 2.17
E1 2812	1ZS 009 627-321	1.157, 2.17
E1 2813	1ZS 009 627-311	1.157, 2.17
E1 2813	1ZS 009 627-321	1.157, 2.17
E1 2820	1EG 010 011-311	1.174
E1 2820	1EG 010 011-321	1.174
E1 2820	1EG 010 011-351	1.175
E1 2820	1EG 010 011-361	1.175
E1 2820	1EG 010 011-371	1.174
E1 2820	1EG 010 011-381	1.174
E1 2820	1EG 010 011-671	1.175
E1 2820	1EG 010 011-681	1.175
E1 2820	1ZT 010 012-411	1.175
E1 2820	1ZT 010 012-421	1.175
E1 2825	1EG 010 011-611	1.174
E1 2825	1EG 010 011-621	1.174
E1 283	9EL 146 525-021	1.123
E1 283	9EL 146 525-041	1.123
E1 283	9EL 146 526-021	1.123
E1 283	9EL 146 526-041	1.123
E1 285	9EL 146 293-031	1.68
E1 285	9EL 146 294-031	1.68
E1 2886	1EL 010 131-011	1.74
E1 2886	1EL 010 131-021	1.74
E1 2886	1EL 010 131-511	1.75
E1 2886	1EL 010 131-521	1.75
E1 2886	1ZS 010 131-611	1.75
E1 2886	1ZS 010 131-621	1.75
E1 2887	1EL 010 131-511	1.75
E1 2887	1EL 010 131-521	1.75
E1 2887	1ZS 010 131-611	1.75
E1 2887	1ZS 010 131-621	1.75
E1 29	1EJ 007 219-061	1.131
E1 2905	1EL 010 335-051	1.165
E1 2905	1EL 010 335-061	1.165
E1 2905	1EL 010 335-251	1.165
E1 2905	1EL 010 335-261	1.165
E1 2918	1ED 010 417-331	1.233, 1.243
E1 2918	1ED 010 417-341	1.233, 1.243
E1 2918	1EL 010 417-371	1.234, 1.244
E1 2918	1EL 010 417-381	1.234, 1.244
E1 2918	1EL 010 417-491	1.234, 1.244
E1 2918	1EL 010 417-501	1.234, 1.244
E1 2918	1ZL 010 417-411	1.234, 1.244
E1 2918	1ZL 010 417-421	1.234, 1.244
E1 2919	1ED 010 417-331	1.233, 1.243
E1 2919	1ED 010 417-341	1.233, 1.243
E1 2920	1EL 010 417-381	1.234, 1.244
E1 2920	1EL 010 417-491	1.234, 1.244
E1 2920	1EL 010 417-501	1.234, 1.244
E1 2920	1ZL 010 417-411	1.234, 1.244
E1 2920	1ZL 010 417-421	1.234, 1.244
E1 2921	1EL 010 417-371	1.234, 1.244
E1 2921	1EL 010 417-381	1.234, 1.244
E1 2921	1EL 010 417-491	1.234, 1.244
E1 2921	1EL 010 417-501	1.234, 1.244
E1 2921	1ZL 010 417-411	1.234, 1.244
E1 2921	1ZL 010 417-421	1.234, 1.244
E1 2923	2SD 010 468-091	1.318
E1 2923	2SD 010 468-101	1.318
E1 2923	2TZ 010 469-091	1.319
E1 2923	2TZ 010 469-101	1.319
E1 2928	1EJ 010 328-211	1.314
E1 2928	1EJ 010 328-221	1.314
E1 2929	1EJ 010 328-211	1.314
E1 2929	1EJ 010 328-221	1.314
E1 2929	1EL 010 417-371	1.234, 1.244
E1 2939	1ZS 010 328-061	1.314
E1 2939	1ZT 010 328-011	1.314
E1 2939	1ZT 010 328-021	1.314
E1 2941	1ZT 010 328-011	1.314
E1 2941	1ZT 010 328-021	1.314
E1 2965	2SK 010 436-091	1.08
E1 2965	2SK 010 436-101	1.08

Typprüf-Nr.	Bestell-Nr.	Seite
E1 297	1EJ 007 400-051	1.65
E1 297	1EJ 007 400-061	1.65
E1 297	1EL 007 410-111	1.65
E1 297	1EL 007 410-121	1.65
E1 297	9ES 148 749-001	1.65
E1 297	9ES 148 750-001	1.65
E1 297	9ES 152 179-001	1.67
E1 297	9ES 152 179-801	1.67
E1 298	1EL 007 410-111	1.65
E1 298	1EL 007 410-121	1.65
E1 298	9ES 148 749-001	1.65
E1 298	9ES 148 750-001	1.65
E1 298	9ES 152 179-801	1.67
E1 298	9ES 152 180-001	1.67
E1 299	1EL 007 410-111	1.65
E1 299	1EL 007 410-121	1.65
E1 299	9ES 148 749-001	1.65
E1 299	9ES 148 750-001	1.65
E1 2992	1EL 010 551-011	1.254
E1 2992	1EL 010 551-021	1.254
E1 2998	2VP 010 756-191	1.51
E1 2998	2VP 010 756-201	1.51
E1 2998	2VP 010 756-211	1.51
E1 2998	2VP 010 756-221	1.51
E1 2999	2VP 010 756-191	1.51
E1 2999	2VP 010 756-201	1.51
E1 2999	2VP 010 756-211	1.51
E1 2999	2VP 010 756-221	1.51
E1 3023	1EJ 011 149-011	1.31
E1 3023	1EJ 011 149-021	1.31
E1 3045	2SD 010 697-091	1.259
E1 3045	2SD 010 697-101	1.259
E1 3045	2SD 010 697-111	1.260
E1 3045	2SD 010 697-121	1.260
E1 3051	1ZT 011 150-311	1.31
E1 3051	1ZT 011 150-321	1.31
E1 3052	1ZT 011 150-311	1.31
E1 3052	1ZT 011 150-321	1.31
E1 3060	1EL 010 395-011	1.284
E1 3060	1EL 010 395-021	1.284
E1 3060	2SK 010 744-031	1.291
E1 3060	2SK 010 744-041	1.291
E1 3062	2SK 010 746-031	1.292
E1 3062	2SK 010 746-041	1.292
E1 3063	2SK 010 746-031	1.292
E1 3063	2SK 010 746-041	1.292
E1 3080	1EJ 010 750-311	1.258
E1 3080	1EJ 010 750-321	1.258
E1 3081	1EJ 010 750-311	1.258
E1 3081	1EJ 010 750-321	1.258
E1 3132	1EG 010 741-071	1.52
E1 3132	1EG 010 741-081	1.52
E1 3132	1EL 010 741-551	1.52
E1 3132	1EL 010 741-561	1.52
E1 3133	1EL 010 741-551	1.52
E1 3133	1EL 010 741-561	1.52
E1 3134	2VP 010 756-191	1.51
E1 3134	2VP 010 756-201	1.51
E1 31407	2XS 005 020-041	3.40, 3.42, 3.52, 3.56, 3.59
E1 31407	9EL 132 215-011	3.40, 3.42, 3.52, 3.56, 3.59
E1 31417	2TJ 003 168-151	3.99, 3.101
E1 31432	2VD 005 300-551	3.99, 3.107
E1 31432	2VD 005 300-581	3.99, 3.107
E1 31432	2VD 007 500-091	3.108
E1 31432	2VD 007 500-111	3.108
E1 31432	2VD 007 500-201	3.108
E1 31432	2VD 007 500-221	3.108
E1 31432	2VD 007 500-411	3.68, 3.73, 3.75-3.76, 3.78, 3.81, 3.96
E1 31432	2VP 007 500-421	3.68, 3.73, 3.75-3.76, 3.78, 3.81, 3.96
E1 31432	2VP 007 500-521	3.68, 3.73, 3.75-3.76, 3.78, 3.81, 3.96
E1 31432	9EL 134 296-041	3.68, 3.73, 3.75-3.76, 3.78, 3.81, 3.96, 3.99, 3.107-3.108
E1 31432	9EL 134 296-051	3.68, 3.73, 3.75-3.76, 3.78, 3.81, 3.96, 3.99, 3.107-3.108
E1 31432	9EL 134 301-001	3.68, 3.73, 3.75-3.76, 3.78, 3.81, 3.96, 3.99, 3.107-3.108
E1 31432	9EL 134 301-011	3.99, 3.107-3.108
E1 31443	9EL 119 544-001	3.20, 3.31, 3.79-3.80, 3.83-3.84, 3.87, 3.89, 3.91-3.93, 3.99, 3.103
E1 31446	2PF 961 167-021	3.16-3.17, 3.101, 3.106
E1 31446	9EL 137 241-001	3.16-3.17, 3.101, 3.106
E1 31451	9EL 116 380-045	3.90
E1 31482	2SD 001 680-271	2.08, 3.86
E1 31482	2SD 001 680-281	2.08, 2.19, 2.21, 3.86
E1 31482	2SE 001 680-291	2.08, 2.19, 2.21
E1 31482	9EL 107 368-001	2.08, 2.19, 2.21, 3.86
E1 31482	9EL 111 647-001	2.08, 2.19, 2.21, 3.86
E1 3149	1EJ 010 670-011	1.285, 1.319
E1 3149	1EJ 010 670-021	1.285, 1.319
E1 3149	1EJ 010 670-051	1.285, 1.319
E1 3149	1EJ 010 670-061	1.285, 1.319
E1 3150	1EJ 010 670-011	1.285, 1.319
E1 3150	1EJ 010 670-021	1.285, 1.319
E1 3150	1EJ 010 670-051	1.285, 1.319
E1 3150	1EJ 010 670-061	1.285, 1.319
E1 3175	1EL 010 749-211	1.310

Typprüf-Nr.	Bestell-Nr.	Seite
E1 3175	1EL 010 749-221	1.310
E1 3191	2SA 010 739-091	1.312
E1 3191	2SA 010 739-101	1.312
E1 3191	2SD 010 738-091	1.311
E1 3191	2SD 010 738-101	1.311
E1 3192	1EJ 010 672-011	1.230
E1 3192	1EJ 010 672-021	1.230
E1 3192	1EL 012 643-011	1.230
E1 3192	1EL 012 643-021	1.230
E1 3203	1E9 010 793-011	1.251
E1 3203	1E9 010 793-021	1.251
E1 3204	1E9 010 793-011	1.251
E1 3204	1E9 010 793-021	1.251
E1 3206	1ZS 010 748-311	1.310
E1 3206	1ZS 010 748-321	1.310
E1 3206	1ZT 010 748-091	1.310
E1 3206	1ZT 010 748-101	1.310
E1 3207	1ZT 010 748-091	1.310
E1 3207	1ZT 010 748-101	1.310
E1 3208	1ZS 010 748-311	1.310
E1 3208	1ZS 010 748-321	1.310
E1 3208	1ZT 010 748-091	1.310
E1 3208	1ZT 010 748-101	1.310
E1 3209	1ZT 010 748-091	1.310
E1 3209	1ZT 010 748-101	1.310
E1 3215	1EJ 010 671-011	1.228
E1 3215	1EJ 010 671-021	1.228
E1 3216	1EJ 010 671-011	1.228
E1 3216	1EJ 010 671-021	1.228
E1 3225	2VA 010 938-031	1.216
E1 3225	2VA 010 938-041	1.216
E1 3230	1EL 010 793-411	1.251
E1 3230	1EL 010 793-421	1.251
E1 3243	1ND 010 223-211	3.12
E1 3243	1ND 010 223-221	3.12
E1 3243	1ND 010 223-231	3.12
E1 3243	1ND 010 223-241	3.12
E1 3243	1ND 010 223-311	3.04, 3.09
E1 3243	1ND 010 223-321	3.04, 3.09
E1 3243	1ND 010 223-331	3.04, 3.09
E1 3243	1ND 010 223-341	3.04, 3.09
E1 3250	1ND 010 223-211	3.12
E1 3250	1ND 010 223-221	3.12
E1 3250	1ND 010 223-231	3.12
E1 3250	1ND 010 223-241	3.12
E1 3250	1ND 010 223-311	3.04, 3.09
E1 3250	1ND 010 223-321	3.04, 3.09
E1 3250	1ND 010 223-331	3.04, 3.09
E1 3250	1ND 010 223-341	3.04, 3.09
E1 3255	1EG 010 818-111	1.122
E1 3255	1EG 010 818-121	1.122
E1 3255	1EX 010 818-351	1.122
E1 3255	1EX 010 818-361	1.122
E1 3256	1EX 010 818-351	1.122
E1 3256	1EX 010 818-361	1.122
E1 3256	1ZT 010 818-471	1.122
E1 3256	1ZT 010 818-481	1.122
E1 32621	2BA 002 324-011	3.90
E1 32621	2BA 002 324-021	3.90
E1 32692	2BM 002 847-011	3.101
E1 32692	2BM 002 847-021	3.101
E1 32692	9EL 115 830-001	3.101
E1 32710	2BA 002 939-171	1.253, 1.261-1.262, 1.282, 1.294
E1 32710	9EL 116 771-031	1.253, 1.261-1.262, 1.282, 1.294
E1 32719	2BA 003 022-001	3.23-3.24, 3.27-3.28
E1 32719	2BA 003 022-021	3.23-3.24, 3.27-3.28
E1 32719	9EL 116 907-001	3.23-3.24, 3.27-3.28
E1 32744	2BA 003 110-021	1.159-1.160
E1 32757	2BA 003 197-021	2.19-2.20
E1 3276	1EJ 010 740-071	1.12
E1 3276	1EJ 010 740-081	1.12
E1 3276	1EL 010 740-311	1.12
E1 3276	1EL 010 740-321	1.12
E1 3276	1EL 010 740-571	1.12
E1 3276	1EL 010 740-581	1.12
E1 32764	2BA 003 236-021	3.84, 3.87-3.92
E1 32764	9EL 119 544-021	3.84, 3.87-3.92
E1 3277	1EL 010 740-311	1.12
E1 3277	1EL 010 740-321	1.12
E1 3277	1EL 010 740-571	1.12
E1 3277	1EL 010 740-581	1.12
E1 3277	1ZS 010 740-651	1.13
E1 3277	1ZS 010 740-661	1.13
E1 32785	2BM 002 652-051	2.19-2.20, 2.22
E1 32785	2BM 002 652-071	2.22
E1 32785	2BM 002 652-081	2.22
E1 3336	2SK 011 054-051	1.87
E1 3336	2SK 011 054-061	1.87
E1 3336	2SK 011 054-091	1.87
E1 3336	2SK 011 054-101	1.87
E1 3377	1ND 011 223-011	1.280
E1 3377	1ND 011 223-021	1.280
E1 3377	1ND 011 223-051	1.279
E1 3377	1ND 011 223-061	1.279
E1 3411	1ED 010 116-511	3.04, 3.12
E1 3411	1ED 010 116-521	3.04, 3.12
E1 3411	1ED 010 116-531	3.04, 3.12
E1 3411	1ED 010 116-541	3.04, 3.12
E1 34419	1B3 126 677-041	1.54
E1 34419	1B3 126 677-051	1.54
E1 34427	1AE 003 440-451	2.22, 3.97
E1 34427	1AE 003 440-671	2.22, 3.97
E1 34427	9ES 126 471-001	2.22, 3.97
E1 34428	1AE 003 440-461	2.22, 3.97
E1 34428	1AE 003 440-681	2.22, 3.97
E1 34428	9ES 126 472-001	2.22, 3.97
E1 3443	2VD 011 511-231	3.05, 3.08,3.12,3.16
E1 3443	2VP 011 511-241	3.05, 3.08,3.12,3.16
E1 3443	2VP 011 511-281	3.05, 3.08,3.12,3.16
E1 34431	1AE 003 440-671	2.22, 3.97
E1 34431	9ES 126 471-001	2.22, 3.97
E1 34432	1AE 003 440-681	2.22, 3.97
E1 34432	9ES 126 472-001	2.22, 3.97

Typprüf-Nr.	Bestell-Nr.	Seite
E1 34461	9ES 127 153-001	1.159
E1 34461	9ES 127 154-001	1.159
E1 34462	9ES 127 154-001	1.159
E1 34466	1EJ 004 070-071	1.158
E1 34467	1EJ 004 070-081	1.158
E1 34495	1A8 003 060-551	1.253, 1.261, 1.323, 2.28, 2.30, 3.44, 3.67
E1 34495	1A8 003 060-761	1.144-1.145, 1.197-1.198, 3.94
E1 34495	1A8 003 564-391	1.324, 2.30
E1 34495	1A8 003 564-401	1.324, 2.30
E1 34495	1A8 004 148-001	1.144-1.146, 1.197-1.198, 3.94
E1 34495	1A8 004 190-101	1.262
E1 34495	1A8 121 150-001	1.253, 1.261, 1.323, 2.28, 2.30, 3.44, 3.67
E1 34495	1A8 127 147-021	1.262
E1 34498	1AG 004 679-041	3.116, 3.119-3.120, 3.124
E1 34505	1AH 004 565-171	1.282
E1 34506	1AH 004 565-181	1.282
E1 34531	1EJ 004 440-251	1.160
E1 34531	1EJ 004 440-591	1.160
E1 34572	1DL 005 930-371	1.54
E1 34572	1DL 005 930-381	1.54
E1 34572	1DL 006 020-391	1.64
E1 34572	1DL 006 020-401	1.64
E1 34572	1DL 006 020-801	1.64, 1.79
E1 34572	1K3 132 253-011	1.63-1.64, 1.78
E1 34572	1K3 132 266-011	1.63-1.64, 1.78
E1 34573	1EG 005 480-011	3.18
E1 34573	1EG 005 480-051	3.18
E1 34573	9ES 133 513-001	3.18
E1 34575	1EJ 004 070-071	1.158
E1 34576	1EJ 004 070-081	1.158
E1 34578	1AH 005 295-131	1.39
E1 34578	9ES 132 891-001	1.39
E1 34579	1AH 005 295-141	1.39
E1 34579	9ES 132 892-001	1.39
E1 34596	1AH 005 454-291	1.286
E1 34596	9ES 133 467-001	1.286
E1 34597	1AH 005 454-301	1.286
E1 34597	9ES 133 466-001	1.286
E1 3475	1EL 011 087-711	1.75
E1 3475	1EL 011 087-721	1.75
E1 3475	1ZT 011 087-911	1.76
E1 3475	1ZT 011 087-921	1.76
E1 3488	1EX 011 091-711	1.142
E1 3488	1EX 011 091-721	1.142
E1 354	1AG 007 660-011	3.16-3.17
E1 354	1AG 007 660-091	3.18
E1 354	9ES 147 313-001	3.16-3.17
E1 354	9ES 147 315-005	3.18
E1 355	1AG 007 660-021	3.16-3.17
E1 355	1AG 007 660-101	3.18
E1 355	9ES 147 314-001	3.16-3.17
E1 355	9ES 147 316-005	3.18
E1 3582	2TZ 011 528-031	1.333-1.334
E1 3582	2TZ 011 528-041	1.333-1.334
E1 3582	2VA 011 527-031	1.333
E1 3582	2VA 011 527-041	1.333
E1 3583	2VA 011 527-031	1.333
E1 3583	2VA 011 527-041	1.333
E1 3655	1EL 011 284-511	1.158, 2.17
E1 3655	1EL 011 284-521	1.158, 2.17
E1 3659	1EL 011 165-711	1.180
E1 3659	1EL 011 165-721	1.180
E1 3686	1ZS 011 495-411	1.36
E1 3686	1ZS 011 495-421	1.36
E1 3718	1EX 011 496-411	1.36
E1 3718	1EX 011 496-421	1.36
E1 3718	1EX 011 496-511	1.36
E1 3720	1EX 011 496-521	1.36
E1 3871	2SD 011 977-111	1.280
E1 3871	2SD 011 977-121	1.280
E1 3872	2TZ 011 978-111	1.280
E1 3872	2TZ 011 978-121	1.280
E1 3877	1EX 012 976-111	1.33
E1 3877	1EX 012 976-121	1.33
E1 390	9EL 963 111-011	1.09
E1 390	9EL 963 112-011	1.09
E1 391	9EL 962 584-101	1.307
E1 391	9EL 962 585-051	1.107
E1 391	9EL 962 586-051	1.107
E1 392	9EL 907 325-001	1.217
E1 392	9EL 907 326-001	1.217
E1 3926	2SD 011 881-051	1.293
E1 3926	2SD 011 881-061	1.293
E1 3927	2TZ 011 882-071	1.293
E1 3927	2TZ 011 882-081	1.293
E1 3928	2SD 011 889-051	1.293
E1 3928	2SD 011 889-061	1.293
E1 3928	2TZ 011 890-071	1.293
E1 3928	2TZ 011 890-081	1.293
E1 40	9EL 143 579-021	1.186
E1 40	9EL 143 580-021	1.186
E1 41	1NA 007 039-011	1.79
E1 41	1NA 007 039-021	1.79
E1 42	1EL 006 970-191	1.07
E1 42	1EL 006 970-201	1.07
E1 4256	2SA 012 520-051	1.312
E1 4256	2SA 012 520-061	1.312
E1 4256	2SD 012 519-031	1.312
E1 4256	2SD 012 519-041	1.312
E1 4258	2SA 012 522-091	1.312
E1 4258	2SA 012 522-101	1.312
E1 4258	2SD 012 521-051	1.312
E1 4258	2SD 012 521-061	1.312
E1 4259	2SA 012 522-091	1.312
E1 4259	2SA 012 522-101	1.312
E1 4259	2SD 012 521-051	1.312
E1 4259	2SD 012 521-061	1.312
E1 4260	2SA 012 522-091	1.312
E1 4260	2SA 012 522-101	1.312
E1 4260	2SD 012 521-051	1.312
E1 4260	2SD 012 521-061	1.312
E1 42621	2BM 003 563-111	1.168, 1.177, 1.184, 1.188
E1 42650	2BA 003 975-031	3.98
E1 42650	2BA 003 975-041	3.98
E1 42665	1EJ 004 070-071	1.158
E1 42665	1EJ 004 070-081	1.158
E1 42665	2BA 004 257-011	1.158
E1 42665	2BA 004 257-021	1.158
E1 42669	2BM 004 312-051	3.98
E1 42669	2BM 004 312-061	3.98
E1 42680	2BA 004 119-001	3.87-3.88, 3.91-3.92
E1 42706	9EL 129 614-011	1.160-1.161
E1 42706	9EL 129 615-011	1.160-1.161
E1 42745	2BA 005 481-001	3.18
E1 42745	2BA 005 481-011	3.19
E1 42748	2BA 005 603-001	3.34-3.36, 3.38
E1 42750	9EL 135 007-001	1.39
E1 42750	9EL 135 008-001	1.39
E1 42767	9EL 133 719-011	1.287
E1 42767	9EL 133 720-011	1.287
E1 42787	9EL 136 401-011	1.325, 2.31
E1 42787	9EL 136 402-011	1.325, 2.31
E1 42788	2BA 002 939-171	1.253, 1.261-1.262, 1.282, 1.294
E1 42788	9EL 116 771-031	1.253, 1.261-1.262, 1.282, 1.294
E1 43222	9EL 107 368-001	2.08, 2.19, 2.21, 3.86
E1 43222	9EL 111 647-001	2.08, 2.19, 2.21, 3.86
E1 4323	1EL 012 293-011	1.207, 1.213
E1 4323	1EL 012 293-021	1.207, 1.213
E1 4325	1EX 012 293-091	1.207, 1.213
E1 4325	1EX 012 293-101	1.207, 1.213
E1 43322	2SD 001 680-271	2.08, 3.86
E1 43322	2SD 001 680-281	2.08, 2.19, 2.21, 3.86
E1 43322	2SE 001 680-291	2.08, 2.19, 2.21
E1 43332	2SD 001 699-061	3.25, 3.27, 3.29, 3.96, 3.102
E1 43332	2SE 001 699-071	3.25, 3.27, 3.96, 3.102
E1 43332	9EL 109 139-001	3.25, 3.27, 3.29, 3.96, 3.102
E1 43346	9EL 113 065-001	1.323, 2.29-2.30
E1 43370	2SE 002 578-701	3.23
E1 43370	9EL 146 491-001	3.23
E1 44	1AH 006 900-011	2.09
E1 44	1EH 006 900-051	2.09
E1 44	9ES 143 775-001	2.09
E1 440	1NL 007 594-031	1.109
E1 440	1NL 007 594-041	1.109
E1 4402	1A8 001 156-011	1.322
E1 4402	1A8 001 156-281	1.322
E1 44434	9ES 136 143-001	1.37, 1.41
E1 44435	9ES 136 144-001	1.37, 1.41
E1 44437	1AJ 006 051-211	1.324, 2.31
E1 44437	1AJ 136 501-021	1.324, 2.31
E1 44438	1AJ 006 051-221	1.324, 2.31
E1 44438	1AJ 136 502-021	1.324, 2.31
E1 44444	1FE 006 300-251	3.119, 3.122-3.123
E1 44444	1FE 138 520-011	3.119, 3.122-3.123
E1 44445	1FE 006 300-191	3.106
E1 44450	1AE 006 319-181	1.293
E1 44451	1AF 006 120-191	1.42
E1 44452	1AF 006 120-201	1.42
E1 44452	9ES 137 170-001	1.42
E1 44453	1DJ 006 442-211	1.36-1.37, 1.40
E1 44454	1DJ 006 442-221	1.36-1.37, 1.40
E1 44457	1AJ 007 235-231	1.263
E1 44457	1AJ 007 235-271	1.263
E1 44458	1AJ 007 235-241	1.263
E1 44458	1AJ 007 235-281	1.263
E1 4446	9ES 082 415-001	3.94-3.95
E1 44468	1DJ 006 360-651	1.263
E1 44469	1DJ 006 360-661	1.263
E1 44474	1AG 006 660-011	3.16
E1 44474	9ES 140 721-005	3.16
E1 44475	1AG 006 660-021	3.16
E1 44475	9ES 140 722-005	3.16
E1 44476	1AH 006 546-471	1.320
E1 44477	1AH 006 546-481	1.320
E1 44478	1AL 007 270-171	1.21
E1 44478	1AL 007 270-181	1.21
E1 44478	1EL 006 640-151	1.42
E1 44478	1EL 006 640-161	1.42
E1 44478	1EL 007 270-151	1.21
E1 44478	1EL 007 270-161	1.21
E1 44478	9ES 137 169-031	1.42
E1 44478	9ES 137 170-031	1.42
E1 44478	9ES 145 599-001	1.21
E1 44478	9ES 145 600-001	1.21
E1 44481	1AE 006 659-111	1.40
E1 44482	1AE 006 659-121	1.40
E1 44482	9ES 141 180-001	1.40
E1 44485	1ED 962 060-111	1.109, 1.166
E1 44486	1ED 962 060-121	1.109, 1.166
E1 44503	1AG 006 898-041	3.118
E1 44503	1AG 006 898-081	3.118, 3.122-3.123
E1 44512	1AL 007 140-071	1.37-1.38, 1.40
E1 44512	1AL 007 140-081	1.37-1.38, 1.40
E1 44512	9ES 138 835-031	1.37-1.38, 1.40
E1 44512	9ES 138 836-031	1.37-1.38, 1.40
E1 44515	1AH 006 840-211	1.287
E1 44516	1AH 006 840-221	1.287
E1 4455	9ES 071 899-021	3.94
E1 4475	1A8 001 149-011	1.322
E1 449	1AJ 007 677-031	1.188
E1 45	1AH 006 900-021	2.09
E1 45	1EH 006 900-061	2.09
E1 45	9ES 143 776-001	2.09
E1 450	1AJ 007 677-041	1.188
E1 454	1AH 007 774-011	2.15
E1 454	9ES 148 323-021	2.15
E1 455	1AH 007 774-021	2.15
E1 455	9ES 148 324-021	2.15
E1 460	1AG 007 573-061	1.168
E1 475	9EL 148 141-021	1.24
E1 475	9EL 148 142-021	1.24
E1 477	9EL 142 724-011	1.335
E1 477	9EL 147 723-071	1.329, 1.331-1.332
E1 477	9EL 147 724-071	1.329, 1.331-1.332
E1 479	9EL 147 605-021	1.128
E1 479	9EL 147 606-021	1.128
E1 481	1AH 007 600-151	1.329-1.330, 1.332
E1 482	1AH 007 600-161	1.329-1.330, 1.332
E1 486	2BA 007 775-051	2.15
E1 486	2BA 007 775-061	2.15
E1 487	9EL 147 845-021	1.128
E1 487	9EL 147 846-021	1.128
E1 492	1DL 007 739-011	3.120
E1 492	1DL 007 739-021	3.120
E1 503	1D9 007 450-131	1.127
E1 503	1D9 007 450-141	1.127
E1 504	1D9 007 450-141	1.127
E1 508	2PS 007 972-011	3.114
E1 510	1D9 007 450-131	1.127
E1 510	1D9 007 450-141	1.127
E1 511	1D9 007 450-141	1.127
E1 515	2SK 008 579-091	1.327, 2.33
E1 515	2SK 008 579-101	1.327, 2.33
E1 515	2SK 008 579-111	1.327, 2.34
E1 515	2SK 008 579-121	1.327, 2.34
E1 515	2SK 008 579-131	1.327, 2.33
E1 515	2SK 008 579-141	1.327, 2.33
E1 515	2SK 008 579-151	1.327, 2.33
E1 52609	2BA 004 693-031	1.131, 1.161
E1 52609	2BA 004 693-041	1.131, 1.161
E1 52610	2BA 005 296-031	1.40
E1 52610	2BA 005 296-041	1.40
E1 52617	2BA 006 386-071	1.43
E1 52617	2BA 006 386-081	1.43
E1 52621	2BM 006 692-011	2.10, 2.19, 2.21, 3.19, 3.40, 3.78, 3.80-3.81, 3.84, 3.87-3.88, 3.93, 3.96
E1 52621	2BM 006 692-021	2.10, 2.19, 2.21, 3.19, 3.40, 3.78, 3.80-3.81, 3.84, 3.87-3.88, 3.93, 3.96
E1 52627	9EL 141 605-011	1.41
E1 52627	9EL 141 606-011	1.41
E1 52636	9EL 147 073-001	1.107, 1.217, 1.220, 1.222, 1.225, 1.228, 1.254, 1.266, 1.287, 1.296, 1.307, 1.321
E1 53	1AG 006 920-211	1.185
E1 53	1AG 006 920-221	1.185
E1 53250	2SD 003 167-021	3.25, 3.28, 3.30, 3.83, 3.103
E1 53275	9EL 119 097-021	3.116
E1 53275	9EL 119 098-021	3.116
E1 53276	9EL 119 874-001	2.08, 3.86
E1 53300	9EL 122 149-011	1.324, 2.30
E1 53300	9EL 122 150-011	1.324, 2.30
E1 53335	2SD 001 680-271	2.08, 3.86
E1 53335	2SD 001 680-281	2.08, 2.19,2.21,3.86
E1 53335	2SE 001 680-291	2.08, 2.19, 2.21
E1 53335	9EL 107 368-001	2.08, 2.19,2.21,3.86
E1 53335	9EL 111 647-001	2.08, 2.19,2.21,3.86
E1 53344	9EL 126 339-021	1.42, 1.44
E1 53378	2VP 004 686-141	1.161
E1 53378	9EL 129 762-001	1.161
E1 53378	9EL 129 762-031	1.131, 1.161
E1 53378	9EL 129 763-001	1.161
E1 53378	9EL 129 763-021	1.131, 1.161
E1 53384	2VA 004 887-031	2.16, 2.19, 2.21-2.22, 3.69, 3.74-3.75
E1 53384	2VB 004 887-011	2.16, 2.19, 2.21-2.22, 3.69, 3.74-3.75
E1 53384	2VP 004 887-021	2.16, 2.19, 2.21-2.22, 3.69, 3.74-3.75
E1 53384	9EL 131 420-001	2.16, 2.19, 2.21-2.22, 3.69, 3.74-3.75
E1 53384	9EL 131 420-011	2.16, 2.19, 2.21-2.22, 3.69, 3.74-3.75
E1 54	1AG 006 920-221	1.185
E1 551	1AG 007 752-011	1.91
E1 567	2VP 007 240-091	1.68
E1 567	2VP 007 240-101	1.68
E1 590	1EL 007 821-091	1.22
E1 590	1EL 007 821-101	1.22
E1 590	1EL 007 823-051	1.22
E1 590	1EL 007 823-061	1.22
E1 590	1EL 008 309-071	1.23
E1 590	1EL 008 309-081	1.23
E1 590	1EL 008 310-071	1.23
E1 590	1EL 008 310-081	1.23
E1 590	1EL 008 314-071	1.25
E1 591	1EL 008 314-081	1.25
E1 600	1DL 007 859-051	3.19, 3.78
E1 600	1DL 007 859-061	3.19, 3.78
E1 601	1EL 007 950-271	1.185
E1 601	1EL 007 950-281	1.185
E1 601	1EL 009 050-211	1.186
E1 601	1EL 009 050-221	1.186
E1 615	1EG 007 640-311	1.169
E1 615	1EG 007 640-351	1.169
E1 615	1EG 007 640-391	1.169
E1 615	1EL 008 329-251	1.170
E1 616	1EG 007 640-321	1.169
E1 616	1EG 007 640-361	1.169
E1 616	1EG 007 640-401	1.169
E1 616	1EL 008 329-261	1.170
E1 617	1EL 008 329-251	1.170
E1 618	1EL 008 329-261	1.170
E1 62	9ES 145 599-001	1.21

Typprüfnummern-Übersicht

Typprüf-Nr.	Bestell-Nr.	Seite
E1 62	9ES 145 600-001	1.21
E1 630	9EL 148 179-021	1.269
E1 630	9EL 148 179-031	1.269
E1 630	9EL 148 180-021	1.269
E1 630	9EL 148 180-031	1.269
E1 631	1AG 007 861-411	1.330-1.331
E1 631	1AG 007 861-431	1.330, 1.332
E1 632	1AG 007 861-421	1.330-1.331
E1 632	1AG 007 861-441	1.330, 1.332
E1 63215	2VA 005 553-111	1.64
E1 63215	2VA 005 553-121	1.64
E1 63217	2VD 005 300-551	3.99, 3.107
E1 63217	2VD 005 300-581	3.99, 3.107
E1 63217	2VD 007 500-091	3.108
E1 63217	2VD 007 500-111	3.108
E1 63217	2VD 007 500-201	3.108
E1 63217	2VD 007 500-221	3.108
E1 63217	2VD 007 500-411	3.68, 3.73, 3.75-3.76, 3.78, 3.81, 3.96
E1 63217	2VP 007 500-421	3.68, 3.73, 3.75-3.76, 3.78, 3.81, 3.96
E1 63217	2VP 007 500-521	3.68, 3.73, 3.75-3.76, 3.78, 3.81, 3.96
E1 63217	9EL 134 296-041	3.68, 3.73, 3.75-3.76, 3.78, 3.81, 3.96, 3.99, 3.107-3.108
E1 63217	9EL 134 296-051	3.68, 3.73, 3.75-3.76, 3.78, 3.81, 3.96, 3.99, 3.107-3.108
E1 63217	9EL 134 301-001	3.68, 3.73, 3.75-3.76, 3.78, 3.81, 3.96, 3.99, 3.107-3.108
E1 63217	9EL 134 301-011	3.99, 3.107-3.108
E1 63243	9EL 129 762-031	1.131, 1.161
E1 63243	9EL 129 763-021	1.131, 1.161
E1 63250	9EL 146 371-001	1.325, 2.31
E1 63250	9EL 146 372-001	1.325, 2.31
E1 63253	2BA 003 236-541	3.88-3.89, 3.91
E1 63256	9EL 138 567-031	1.43
E1 63256	9EL 138 567-061	1.22, 1.43-1.44
E1 63256	9EL 138 568-031	1.43
E1 63256	9EL 138 568-061	1.22, 1.43-1.44
E1 63256	9EL 140 063-021	1.22, 1.44
E1 63256	9EL 140 064-021	1.22, 1.44
E1 63257	9EM 137 819-021	1.91
E1 63264	9EL 139 137-051	1.267
E1 63264	9EL 139 138-051	1.267
E1 63266	9EL 138 567-061	1.22, 1.43-1.44
E1 63266	9EL 138 568-061	1.22, 1.43-1.44
E1 63269	9EL 140 347-021	1.41
E1 63269	9EL 140 348-021	1.41
E1 63271	9EL 140 413-031	1.321
E1 63287	2VP 962 165-171	1.222
E1 63287	2VP 962 165-201	1.222
E1 63289	2VP 962 165-171	1.222
E1 63289	2VP 962 165-201	1.222
E1 63290	9EL 129 762-031	1.131, 1.161
E1 63290	9EL 129 763-021	1.131, 1.161
E1 63296	9EL 142 825-021	1.267
E1 63296	9EL 142 825-031	1.267
E1 63296	9EL 142 826-021	1.267
E1 63296	9EL 142 826-031	1.267
E1 63298	9EL 142 825-021	1.267
E1 63298	9EL 142 825-031	1.267
E1 63298	9EL 142 826-021	1.267
E1 63298	9EL 142 826-031	1.267
E1 672	1EL 008 020-251	1.185
E1 672	1EL 008 020-261	1.185
E1 672	1EL 009 020-211	1.185
E1 672	1EL 009 020-221	1.185
E1 683	9EL 963 701-011	1.229
E1 683	9EL 963 702-011	1.229
E1 684	9EL 964 599-001	1.229
E1 685	9EL 964 599-001	1.229
E1 704	2BA 007 924-071	1.330, 1.332
E1 704	2BA 007 924-081	1.330, 1.332
E1 712	1EJ 007 833-091	1.208
E1 713	1EJ 007 833-101	1.208
E1 714	1EJ 007 833-091	1.208
E1 715	1EJ 007 833-101	1.208
E1 7402	1BL 005 380-011	3.21
E1 7402	1BL 005 380-021	3.21
E1 7407	1DL 005 930-371	1.54
E1 7407	1DL 005 930-381	1.54
E1 7407	1DL 006 020-391	1.64
E1 7407	1DL 006 020-401	1.64
E1 7407	1DL 006 020-801	1.64, 1.79
E1 7411	1DL 007 739-011	3.120
E1 7411	1DL 007 739-021	3.120
E1 7411	1DL 007 872-077	3.80
E1 7411	1DL 007 872-087	3.80
E1 7414	1BL 005 740-091	3.35-3.36, 3.38
E1 7414	1BL 005 740-101	3.35-3.36, 3.38
E1 76	1NA 962 490-011	1.295
E1 76	1NA 962 490-021	1.295
E1 761	1EJ 007 700-071	1.265, 1.267
E1 761	1EJ 007 700-081	1.265, 1.267
E1 761	1EL 007 700-051	1.265, 1.268
E1 761	1EL 007 700-061	1.265, 1.268
E1 761	1EL 007 700-151	1.265, 1.268
E1 761	1EL 007 700-161	1.265, 1.268
E1 77	1NA 962 530-011	1.295
E1 77	1NA 962 530-021	1.295
E1 80	1AJ 007 143-091	1.55
E1 80	9ES 145 251-005	1.55
E1 801	9EL 146 838-001	3.68, 3.73, 3.75-3.76, 3.78, 3.81, 3.96, 3.108
E1 805	9EL 964 005-021	1.298
E1 805	9EL 964 006-021	1.298
E1 808	2VP 008 101-031	1.209
E1 808	2VP 008 101-041	1.209
E1 81	1AJ 007 143-101	1.55
E1 813	1N0 354 685-011	1.57
E1 813	1N0 354 685-021	1.57
E1 813	1N0 354 686-011	1.81
E1 813	1N0 354 686-021	1.81
E1 813	1N0 354 696-011	1.73
E1 813	1N0 354 696-021	1.73
E1 8336	1ND 122 390-001	2.18, 2.20, 2.22, 3.97
E1 8345	1NB 003 367-137	3.37-3.38
E1 8358	1NB 123 581-001	1.54, 1.63, 1.77-1.78
E1 8359	1NB 123 582-001	1.54, 1.63, 1.77-1.78
E1 838	1NA 963 965-061	1.220, 1.223
E1 8383	1EJ 004 070-071	1.158
E1 8383	1EJ 004 070-081	1.158
E1 839	1NA 007 976-071	1.124, 1.126, 1.153-1.154
E1 839	1NA 007 976-081	1.124, 1.126, 1.153-1.154
E1 839	1NA 007 976-231	1.125-1.126
E1 839	1NA 007 976-241	1.125-1.126
E1 8444	2NE 002 589-047	1.145-1.147, 1.197-1.199
E1 8444	9EL 112 763-001	1.145-1.147, 1.197-1.199, 2.09, 3.86
E1 845	1DF 963 709-051	1.297
E1 845	1DF 963 709-061	1.297
E1 845	1DL 963 843-091	1.297
E1 846	1DF 963 709-061	1.297
E1 8728	2JA 001 357-002	2.09, 2.23, 3.25, 3.28, 3.83, 3.86, 3.97, 3.100
E1 8728	2ZR 003 236-051	3.31, 3.83-3.85, 3.89, 3.92-3.93, 3.97, 3.99, 3.104
E1 8728	2ZR 003 236-311	3.20, 3.79, 3.93
E1 8728	9EL 119 544-111	3.20, 3.31, 3.79, 3.83-3.85, 3.89, 3.92-3.93, 3.97, 3.99, 3.104
E1 877	1NL 008 090-117	3.81
E1 878	2BA 008 221-001	3.80, 3.82
E1 880	1FE 152 896-011	3.106
E1 901	1NA 963 981-031	1.298
E1 901	1NA 963 981-041	1.298
E1 91	1AF 962 489-111	1.295
E1 91	1AF 962 489-131	1.295
E1 913	1DJ 008 187-011	1.264
E1 913	1DJ 008 187-021	1.264
E1 913	1DJ 008 187-031	1.264
E1 913	1DJ 008 187-041	1.264
E1 913	1DJ 008 187-801	1.264
E1 913	1DJ 008 187-811	1.264
E1 915	9EL 964 023-011	1.223
E1 915	9EL 964 024-011	1.223
E1 917	1BL 008 193-011	3.79, 3.82
E1 917	1K0 008 191-021	3.79, 3.82, 3.114-3.115, 3.124
E1 92	1AF 962 489-121	1.295
E1 92	1AF 962 489-141	1.295
E1 924	1EH 008 010-011	2.10
E1 924	1EH 008 010-021	2.10
E1 924	1EH 008 010-051	2.10
E1 924	1EH 008 010-061	2.10
E1 925	1EH 008 010-021	2.10
E1 925	1EH 008 010-061	2.10
E1 962	9EL 152 051-011	1.186
E1 97	9EL 962 541-051	1.296
E1 97	9EL 962 542-041	1.296
E1 972	1EB 246 018-091	1.231
E1 973	1EB 246 018-101	1.231
E1 980	1ED 964 210-011	1.166
E1 980	1ED 964 210-211	1.166
E1 981	1ED 964 210-021	1.166
E1 981	1ED 964 210-221	1.166
E12 112016	1E3 354 697-011	1.58
E12 112016	1E3 354 697-021	1.58
E12 112017	1EL 354 687-011	1.58
E12 112017	1ZS 354 688-011	1.59
E12 112017	1ZS 354 688-021	1.59
E12 16066	2SE 997 088-001	3.04, 3.111
E12 19055	1NA 354 693-011	1.67
E12 19055	1NA 354 693-021	1.67
E12 19094	1NA 009 026-011	1.48, 1.67
E12 19094	1NA 009 026-021	1.48, 1.67
E12 19096	1NA 354 658-011	1.170
E12 19096	1NA 354 658-021	1.170
E12 19098	1NA 354 659-011	1.191
E12 19098	1NA 354 659-021	1.191
E12 19100	1N0 354 682-011	1.57-1.58, 1.67
E12 19100	1N0 354 682-021	1.57-1.58, 1.67
E12 19110	1N0 354 683-011	1.57, 1.67
E12 19110	1N0 354 683-021	1.57, 1.67
E12 19111	1NL 009 034-011	1.289
E12 19111	1NL 009 034-021	1.289
E12 19113	1NA 354 662-011	1.190
E12 19113	1NA 354 662-021	1.190
E12 19114	1NA 354 695-001	1.56
E12 19121	1NA 354 660-011	1.177
E12 19121	1NA 354 660-021	1.177
E12 19133	1NA 354 661-011	1.190
E12 19133	1NA 354 661-021	1.190
E12 19135	1NA 354 680-011	1.178
E12 19135	1NA 354 680-021	1.178
E12 19269	1N0 354 681-011	1.178
E12 19269	1N0 354 681-021	1.178
E12 20014	1NB 354 986-031	3.33-3.36, 3.39, 3.41, 3.43, 3.45, 3.61, 3.64, 3.66
E12 20014	1NB 354 986-041	3.33-3.36, 3.39, 3.41, 3.43, 3.45, 3.61, 3.64, 3.66
E12 27092	2SE 997 088-001	3.04, 3.111
E12 4035	2SE 997 088-001	3.04, 3.111
E12 6069	2BA 007 840-001	3.51, 3.54
E12 6101	2BA 007 839-001	3.39, 3.45
E12 7155	2PF 354 985-011	3.41, 3.61,3.65-3.66
E12 8026	1AL 007 045-011	1.55
E12 8026	1AL 007 045-021	1.55
E12 8026	9ES 143 409-001	1.55
E12 8026	9ES 143 410-001	1.55
E12 8042	1D3 009 027-011	3.46, 3.56
E12 8042	1D3 009 027-021	3.46, 3.56
E12 8044	1AH 007 045-031	1.55
E12 8044	1AH 007 045-041	1.55
E12 98003	1AL 354 684-011	1.56
E12 98003	1AL 354 684-021	1.56
E13 12458	1EL 010 146-021	1.114
E13 12459	1EL 010 146-021	1.114
E13 1276	1AG 007 573-121	1.168
E13 1299	2BM 006 759-001	1.261-1.262, 1.283, 1.294
E13 141	1NB 007 555-031	1.123, 1.128, 1.134, 1.155
E13 141	1NB 007 555-041	1.123, 1.128, 1.134, 1.155
E13 305	1ND 007 646-011	1.56
E13 305	1ND 007 646-021	1.56
E13 3534	9EL 246 201-011	1.236-1.237
E13 3534	9EL 246 202-011	1.236-1.237
E13 3561	2BA 007 016-031	2.10
E13 3561	2BA 007 016-041	2.10
E13 4021	9ES 150 869-001	1.90-1.91, 1.121
E13 4021	9ES 150 870-001	1.90-1.91, 1.121
E13 4719	9EL 962 541-071	1.296-1.297
E13 4719	9EL 962 542-061	1.296-1.297
E13 4746	9ES 150 869-001	1.90-1.91, 1.121
E13 4747	9ES 150 870-001	1.90-1.91, 1.121
E13 521	2VP 964 087-891	1.297
E13 7614	1EL 246 045-121	1.95
E13 9175	1AG 009 059-011	1.56
E13 9175	1AG 009 059-021	1.56
E13 9175	1AL 008 403-011	1.56
E13 9176	1AL 008 403-021	1.56
E13 9206	1EE 007 350-091	1.200, 1.214
E13 9207	1EE 007 350-101	1.200, 1.214
E13 9221	1EL 007 510-091	1.200, 1.214
E13 9221	1EL 007 510-101	1.200, 1.214
E13 9438	9EL 964 115-111	1.298
E13 9438	9EL 964 116-111	1.298
E13 9492	9EL 007 720-851	1.270
E13 9493	9EL 007 720-821	1.270
E13 9493	9EL 148 180-101	1.270
E15 31	9EL 141 702-001	1.262, 1.282
E16 9013	1ND 010 545-111	1.291
E17 338	8RA 004 412-041	1.270, 1.297
E17 9401	2SE 002 578-701	3.23
E17 9401	9EL 146 491-001	3.23
E17 9602	9EL 341 325-311	1.331
E17 9602	9EL 341 325-321	1.331
E2 14023	2BA 012 173-011	1.193
E2 14023	2BA 012 173-021	1.193
E2 167	2NE 003 236-001	3.31, 3.80, 3.83-3.84, 3.87, 3.89, 3.91, 3.93, 3.99, 3.103
E2 167	2NE 003 236-301	3.20, 3.79-3.80,3.92
E2 167	9EL 119 544-001	3.20, 3.31, 3.79-3.80, 3.83-3.84, 3.87, 3.89, 3.91-3.93, 3.99, 3.103
E2 92031	8RA 003 326-041	3.108
E24 5884	2VD 012 381-011	3.42, 3.44, 3.67
E24 5884	2VD 012 381-211	3.06, 3.10, 3.13
E24 5884	2VD 012 381-251	3.06, 3.10, 3.13
E24 5884	2VD 012 381-311	3.08, 3.11, 3.15
E24 5884	2VD 012 381-351	3.08, 3.11, 3.15
E24 5884	2VP 012 381-021	3.42, 3.44, 3.67
E24 5884	2VP 012 381-061	3.42, 3.44, 3.67
E24 5884	2VP 012 381-221	3.06, 3.10, 3.13
E24 5884	2VP 012 381-241	3.06, 3.10, 3.13
E24 5884	2VP 012 381-261	3.06, 3.10, 3.13
E24 5884	2VP 012 381-281	3.06, 3.10, 3.13
E24 5884	2VP 012 381-321	3.08, 3.11, 3.15
E24 5884	2VP 012 381-341	3.08, 3.11, 3.15
E24 5884	2VP 012 381-361	3.08, 3.11, 3.15
E24 5884	2VP 012 381-381	3.08, 3.11, 3.15
E26 001	1NB 008 122-011	1.325
E26 002	1NB 008 122-021	1.325
E26 002	9EL 270 107-011	1.08, 1.10, 1.14, 1.24-1.25, 1.34,1.39
E26 003	1N0 270 204-051	1.219, 1.232, 1.236, 1.286
E26 003	1N0 270 204-061	1.219, 1.232, 1.236, 1.286
E26 004	1N0 011 250-331	2.14
E26 004	1N0 011 250-341	2.14
E26 004	1N0 011 250-351	2.15
E26 004	1N0 011 250-361	2.15
E26 004	1N0 270 255-051	1.260, 1.299
E26 004	1N0 270 255-061	1.260, 1.299
E26 004	1N0 271 022-051	1.218, 1.224-1.225, 1.229
E26 004	1N0 271 022-061	1.218, 1.224-1.225, 1.229
E26 004	1N0 271 247-051	1.232, 1.235, 1.245, 1.300, 1.313, 1.326, 2.28, 2.32
E26 004	1N0 271 247-061	1.232, 1.235, 1.245, 1.300, 1.313, 1.326, 2.28, 2.32
E26 004	2BA 270 016-031	1.89
E26 004	2BA 270 016-041	1.89
E26 007	1N0 270 481-051	1.231, 1.326, 2.32
E26 007	1N0 270 481-061	1.231, 1.326, 2.32
E26 008	1N0 270 596-051	1.255, 1.316

Typprüf-Nr.	Bestell-Nr.	Seite
E26 008	1N0 270 596-061	1.255, 1.316
E26 012	1N0 270 595-011	1.271
E26 012	1N0 270 595-021	1.271
E26 014	1N0 271 247-411	1.257, 1.260-1.261, 1.306, 1.313, 1.322
E26 014	1N0 271 247-421	1.257, 1.260-1.261, 1.306, 1.313, 1.322
E26 015	1N0 271 289-411	1.255, 1.257-1.258, 1.281, 1.305, 1.311, 1.316
E26 015	1N0 271 289-421	1.255, 1.257-1.258, 1.281, 1.305, 1.311, 1.316
E26 015	1N0 271 295-411	1.228, 1.231, 1.251, 1.272-1.273, 1.283, 1.286, 1.306, 1.320
E26 015	1N0 271 295-421	1.228, 1.231, 1.251, 1.272-1.273, 1.283, 1.286, 1.306, 1.320
E26 016	1N0 271 296-031	1.290
E26 016	1N0 271 296-041	1.290
E26 017	1N0 271 284-031	1.272
E26 017	1N0 271 284-041	1.272
E26 018	1BA 963 667-051	1.89
E26 019	1BA 963 667-061	1.89
E26 021	1N0 271 648-011	1.16, 1.27, 1.38, 1.221
E26 021	1N0 271 648-021	1.16, 1.27, 1.38, 1.221
E26 024	1NA 009 963-011	1.27
E26 024	1NA 009 963-021	1.27
E26 028	1N0 010 084-011	1.60
E26 028	1N0 010 084-021	1.60
E26 1001	1N0 010 243-111	1.44
E26 1001	1N0 010 243-121	1.44
E26 1001	1N0 010 407-011	1.47
E26 1001	1N0 010 407-021	1.47
E26 1017	1N0 010 456-011	1.45-1.48
E26 1017	1N0 010 456-021	1.45-1.48
E26 1027	1NE 010 832-011	1.20
E26 1027	1NE 010 832-021	1.20
E26 1028	1NE 010 832-031	1.20
E26 1028	1NE 010 832-041	1.20
E26 1033	1NE 010 832-051	1.16
E26 1033	1NE 010 832-061	1.16
E26 1034	1NE 010 832-071	1.16, 1.21
E26 1034	1NE 010 832-081	1.16, 1.21
E26 1040	1NE 010 832-111	1.14
E26 1040	1NE 010 832-121	1.14
E26 1041	1NA 011 048-011	1.322
E26 1041	1NA 011 048-021	1.322
E26 1045	2BA 011 395-031	1.193
E26 1045	2BA 011 395-041	1.193
E26 1049	1NE 010 832-131	1.14
E26 1049	1NE 010 832-141	1.14
E26 1071	1NE 010 832-171	1.07
E26 1071	1NE 010 832-181	1.07
E26 1072	1NE 010 832-191	1.07
E26 1072	1NE 010 832-201	1.07
E26 1104	2BA 012 349-011	1.210
E26 1104	2BA 012 349-021	1.210
E26 9003	1N0 010 304-011	1.114
E26 9003	1N0 010 304-021	1.114
E26 9003	1N0 010 304-031	1.114
E26 9003	1N0 010 304-041	1.114
E26 9005	1ND 010 455-111	1.308
E26 9005	1ND 010 455-121	1.308
E26 9006	1NE 010 299-111	1.235, 1.245
E26 9006	1NE 010 299-121	1.235, 1.245
E26 9006	1NE 010 299-131	1.235, 1.245
E26 9006	1NE 010 299-141	1.235, 1.245
E26 901	9EL 270 197-011	2.29
E26 901	9EL 270 198-011	2.29
E26 9010	1N0 010 456-031	1.45
E26 9010	1N0 010 456-041	1.45
E26 9011	2PT 010 303-011	1.114
E26 9011	2PT 010 303-021	1.114
E26 9012	2PT 010 680-011	1.86
E26 9012	2PT 010 680-021	1.86
E26 9013	1ND 010 545-011	1.291
E26 9013	1ND 010 545-021	1.291
E26 9013	1ND 010 545-031	1.291
E26 9013	1ND 010 545-041	1.291
E26 9013	1ND 010 545-121	1.291
E26 9013	1ND 010 545-131	1.291
E26 9013	1ND 010 545-141	1.291
E26 9013	1ND 010 545-311	1.280
E26 9013	1ND 010 545-321	1.280
E26 9013	2PT 010 545-051	1.291
E26 9013	2PT 010 545-061	1.291
E26 9016	1N0 010 233-311	1.241
E26 9016	1N0 010 233-321	1.241
E26 9016	1N0 010 233-331	1.260
E26 9016	1N0 010 233-341	1.260
E26 9023	1NE 011 477-111	1.242
E26 9023	1NE 011 477-121	1.242
E26 9027	2PT 011 748-051	1.162
E26 9027	2PT 011 748-061	1.162
E26 9027	2PT 011 748-151	1.163
E26 9027	2PT 011 748-161	1.163
E26 9028	1N1 011 748-011	1.162
E26 9028	1N1 011 748-021	1.162
E26 9028	1N1 011 748-111	1.163
E26 9028	1N1 011 748-121	1.163
E26 9028	2PT 011 748-071	1.163
E26 9028	2PT 011 748-081	1.163
E26 9029	1N1 011 748-031	1.162
E26 9029	1N1 011 748-041	1.162
E26 9029	1N1 011 748-131	1.163
E26 9029	1N1 011 748-141	1.163
E26 9031	1NE 011 694-011	1.306
E26 9031	1NE 011 694-021	1.306
E26 9031	1NE 011 694-031	1.306
E26 9031	1NE 011 694-041	1.306
E26 9036	1NA 011 987-111	1.304
E26 9036	1NA 011 987-121	1.304
E26 9036	1NA 011 987-131	1.304
E26 9036	1NA 011 987-141	1.304
E26 9040	1ND 011 718-011	1.280, 1.282
E26 9040	1ND 011 718-021	1.280, 1.282
E26 9044	2PT 010 945-051	1.194
E26 9044	2PT 010 945-061	1.194
E26 9046	1NA 011 839-111	1.292
E26 9046	1NA 011 839-121	1.292
E26 9050	1NA 011 839-131	1.292
E26 9050	1NA 011 839-141	1.292
E26 9050	1NB 011 836-111	1.250
E26 9050	1NB 011 836-121	1.250
E26 9050	1NB 011 836-131	1.250
E26 9050	1NB 011 836-141	1.250
E26 9054	1ND 012 598-011	1.219, 1.227
E26 9054	1ND 012 598-021	1.219, 1.227
E26 9055	1ND 012 755-011	1.251
E26 9055	1ND 012 755-021	1.251
E26 9056	1ND 012 999-011	1.227
E26 9056	1ND 012 999-021	1.227
E26 9057	1ND 012 996-011	1.227
E26 9057	1ND 012 996-021	1.227
E26 9058	1PH 012 867-011	1.202, 1.210
E26 9058	1PH 012 867-021	1.202, 1.210
E26 917	1ZS 271 531-111	1.146, 1.199
E26 924	1NE 271 615-111	1.249
E26 924	1NE 271 615-121	1.249
E26 924	1NE 271 615-131	1.249
E26 924	1NE 271 615-141	1.249
E26 925	1N0 009 954-311	1.218, 1.252, 1.255, 1.258, 1.274, 1.277-1.278, 1.282, 1.285-1.286, 1.311, 1.318, 1.320
E26 925	1N0 009 954-321	1.218, 1.252, 1.255, 1.258, 1.274, 1.277-1.278, 1.282, 1.285-1.286, 1.311, 1.318, 1.320
E26 925	1N0 009 954-411	1.315, 1.320
E26 925	1N0 009 954-421	1.315, 1.320
E26 925	1N0 010 151-011	1.317
E26 925	1N0 010 151-021	1.317
E26 925	1N0 010 375-311	1.326, 2.33
E26 925	1N0 010 375-321	1.326, 2.33
E26 925	1N0 011 250-311	1.251, 2.28
E26 925	1N0 011 250-321	1.251, 2.28
E26 926	1N0 010 233-331	1.260
E26 926	1N0 010 233-341	1.260
E26 929	1ND 010 377-011	1.303
E26 929	1ND 010 377-021	1.303
E26 929	1ND 010 377-031	1.303
E26 929	1ND 010 377-041	1.303
E26 929	1ND 010 377-071	1.304-1.305
E26 929	1ND 010 377-081	1.304-1.305
E26 929	1ND 010 377-091	1.304-1.305
E26 929	1ND 010 377-101	1.304-1.305
E26 929	2PT 010 377-051	1.305
E26 929	2PT 010 377-061	1.305
E26 930	1N0 010 243-131	1.45
E26 930	1N0 010 243-141	1.45
E26 930	1N0 010 407-011	1.47
E26 930	1N0 010 407-021	1.47
E26 930	1N0 010 407-031	1.47
E26 930	1N0 010 407-041	1.47
E4 01441	9EL 144 431-001	1.266, 1.321
E4 01441	9EL 144 431-801	1.266, 1.321
E4 1	1A6 003 939-021	3.09
E4 1	1A6 003 939-071	3.09
E4 10139	2VP 008 679-111	1.73
E4 10139	2VP 008 679-121	1.73
E4 10158	1EG 008 862-171	1.204, 1.211
E4 10158	1EG 008 862-181	1.204, 1.211
E4 10158	1EL 008 862-191	1.204, 1.211
E4 10158	1EL 008 862-201	1.204, 1.211
E4 10161	1EB 270 521-231	1.116
E4 10161	1EB 270 521-241	1.116
E4 10161	1EB 270 521-431	1.116
E4 10161	1EB 270 521-441	1.116
E4 10169	1EE 010 203-011	1.254, 1.316
E4 10169	1EE 010 203-021	1.254, 1.316
E4 10178	1EL 010 201-011	1.97
E4 10178	1EL 010 201-021	1.97
E4 10178	1EL 010 201-051	1.97
E4 10178	1EL 010 201-061	1.97
E4 10178	1EL 010 201-091	1.98
E4 10178	1EL 010 201-101	1.98
E4 10178	1EL 010 201-131	1.98
E4 10178	1EL 010 201-141	1.98
E4 10178	1EL 010 201-171	1.97
E4 10178	1EL 010 201-181	1.97
E4 10178	1EL 010 201-211	1.98
E4 10178	1EL 010 201-221	1.98
E4 10179	1EL 010 201-011	1.97
E4 10179	1EL 010 201-021	1.97
E4 10179	1EL 010 201-051	1.97
E4 10179	1EL 010 201-061	1.97
E4 10179	1EL 010 201-091	1.98
E4 10179	1EL 010 201-101	1.98
E4 10179	1EL 010 201-131	1.98
E4 10179	1EL 010 201-141	1.98
E4 10179	1EL 010 201-171	1.97
E4 10179	1EL 010 201-181	1.97
E4 10179	1EL 010 201-211	1.98
E4 10179	1EL 010 201-221	1.98
E4 10180	1EL 010 201-011	1.97
E4 10180	1EL 010 201-021	1.97
E4 10180	1EL 010 201-051	1.97
E4 10180	1EL 010 201-061	1.97
E4 10180	1EL 010 201-091	1.98
E4 10180	1EL 010 201-101	1.98
E4 10180	1EL 010 201-131	1.98
E4 10180	1EL 010 201-141	1.98
E4 10180	1EL 010 201-171	1.97
E4 10180	1EL 010 201-181	1.97
E4 10180	1EL 010 201-211	1.98
E4 10180	1EL 010 201-221	1.98
E4 10206	1EL 263 036-011	1.149
E4 10206	1EL 263 036-021	1.149
E4 10206	1EL 263 064-011	1.150
E4 10206	1EL 263 064-021	1.150
E4 10206	1EL 263 400-011	1.147
E4 10206	1EL 263 400-021	1.147
E4 10206	1ZS 263 036-311	1.150
E4 10206	1ZS 263 036-321	1.150
E4 10206	1ZS 263 036-411	1.150
E4 10206	1ZS 263 036-421	1.150
E4 10206	1ZS 263 064-511	1.151
E4 10206	1ZS 263 064-521	1.151
E4 10206	1ZS 263 400-311	1.147
E4 10206	1ZS 263 400-321	1.147
E4 10206	1ZS 263 400-411	1.147
E4 10206	1ZS 263 400-421	1.147
E4 10207	1ZS 263 064-511	1.151
E4 10207	1ZS 263 064-521	1.151
E4 10222	1EE 247 013-051	1.281
E4 10222	1EE 247 013-061	1.281
E4 10224	1EL 247 014-011	1.290
E4 10224	1EL 247 014-021	1.290
E4 10224	1EL 247 014-831	1.290
E4 10228	1EL 008 950-051	1.193
E4 10228	1EL 008 950-061	1.193
E4 10228	1ZS 008 950-251	1.194
E4 10228	1ZS 008 950-261	1.194
E4 10230	2SK 008 659-091	1.206, 1.213
E4 10230	2SK 008 659-101	1.206, 1.213
E4 10230	2SK 008 659-111	1.206, 1.213
E4 10230	2SK 008 659-121	1.206, 1.213
E4 10233	1EF 354 025-091	1.116
E4 10233	1EL 354 025-051	1.116
E4 10233	1EL 354 025-061	1.116
E4 10234	1EF 354 025-101	1.116
E4 1043	1B3 126 677-041	1.54
E4 1043	1B3 126 677-051	1.54
E4 10881	1EB 247 012-061	2.12
E4 10913	1EL 009 447-091	1.205, 1.211
E4 10913	1EL 009 447-101	1.205, 1.211
E4 10913	1EL 009 447-131	1.205, 1.212
E4 10913	1EL 009 447-391	1.205, 1.211
E4 10913	1EL 009 447-401	1.205, 1.211
E4 10914	1EL 009 447-131	1.205, 1.212
E4 11364	1EB 354 996-011	1.111
E4 11364	1EB 354 996-021	1.111
E4 11384	1EF 238 042-011	1.164
E4 11384	1EF 238 042-021	1.164
E4 11384	1EF 238 042-111	1.164
E4 11384	1EF 238 042-121	1.164
E4 11385	1EF 238 042-111	1.164
E4 11385	1EF 238 042-121	1.164
E4 1247	2SK 005 883-011	3.117, 3.120-3.121, 3.124
E4 1247	2SK 005 883-021	3.117, 3.120-3.121, 3.124
E4 1247	2SL 005 883-031	3.117, 3.120-3.121, 3.124
E4 1247	2SL 005 883-041	3.117, 3.120-3.121, 3.124
e4 1247	9EL 135 548-001	3.117, 3.120-3.121, 3.124
E4 12660	1EL 354 689-011	1.81
E4 12660	1EL 354 689-021	1.81
E4 12660	1ZS 354 690-011	1.82
E4 12660	1ZS 354 690-021	1.82
E4 12662	1EL 354 691-011	1.59
E4 12662	1EL 354 691-021	1.59
E4 12662	1ZS 354 692-011	1.60
E4 12662	1ZS 354 692-021	1.60
E4 12663	1E1 354 699-011	1.59
E4 12663	1E1 354 699-021	1.59
E4 12665	1NH 354 671-011	1.240
E4 12665	1NH 354 671-021	1.240
E4 12684	1ZS 263 400-411	1.147
E4 12684	1ZS 263 400-421	1.147
E4 1305	2SK 005 883-011	3.117, 3.120-3.121, 3.124
E4 1305	2SK 005 883-021	3.117, 3.120-3.121, 3.124
E4 1305	2SL 005 883-031	3.117, 3.120-3.121, 3.124
E4 1305	2SL 005 883-041	3.117, 3.120-3.121, 3.124
E4 13150	1EE 009 948-051	1.281
E4 13150	1EE 009 948-061	1.281
E4 13814	1EE 238 055-011	1.163-1.164
E4 13814	1EE 238 055-021	1.163-1.164
E4 14203	1ZS 263 064-511	1.151
E4 14203	1ZS 263 064-521	1.151
E4 14392	1EJ 354 676-011	1.183
E4 14392	1EJ 354 676-021	1.183
E4 1467	2BA 007 249-011	1.184
E4 1467	2BA 007 249-021	1.184
E4 15473	1EJ 354 983-011	1.61
E4 15473	1EJ 354 983-021	1.61
E4 15473	1EL 354 983-111	1.61
E4 15473	1EL 354 983-121	1.61
E4 15473	1ZS 354 983-211	1.61
E4 15473	1ZS 354 983-221	1.61
E4 15849	2SD 010 917-091	1.19
E4 15849	2SD 010 917-101	1.19
E4 15849	2SK 010 916-091	1.18
E4 15849	2SK 010 916-101	1.18
E4 15850	2VA 010 914-091	1.18
E4 15850	2VA 010 914-101	1.18
E4 19013	1NA 354 015-011	1.95
E4 19013	1NA 354 015-021	1.95
E4 19038	1NA 010 205-011	1.95
E4 19038	1NA 010 205-021	1.95
E4 19052	1N0 354 013-011	1.27, 1.30, 1.35
E4 19052	1N0 354 013-021	1.27, 1.30, 1.35

Typprüfnummern-Übersicht

Typprüf-Nr.	Bestell-Nr.	Seite
E4 19186	1NA 354 698-011	1.61
E4 19186	1NA 354 698-021	1.61
E4 19289	1N0 009 617-011	1.221, 1.223
E4 2	1A8 001 156-281	1.322
E4 22	1AD 003 305-001	1.90
E4 23167	2SK 005 883-011	3.117, 3.120-3.121, 3.124
E4 23167	2SK 005 883-021	3.117, 3.120-3.121, 3.124
E4 23167	2SL 005 883-031	3.117, 3.120-3.121, 3.124
E4 23167	2SL 005 883-041	3.117, 3.120-3.121, 3.124
e4 23167	9EL 135 548-001	3.117, 3.120-3.121, 3.124
E4 2318	9EL 113 065-001	1.323, 2.29-2.30
E4 23215	2VP 003 567-111	3.49
E4 23215	2VP 003 567-121	3.49
E4 23215	9BG 130 945-001	3.45, 3.50, 3.52, 3.55, 3.68
E4 23215	9BG 130 946-001	3.45, 3.50, 3.52, 3.55, 3.68
E4 23215	9EL 122 689-021	2.29, 2.32, 3.45, 3.49-3.50, 3.52, 3.55, 3.68
E4 23215	9EL 122 689-051	2.29, 2.32, 3.45, 3.50, 3.52, 3.55, 3.68
E4 23215	9GP 003 995-801	3.45, 3.49-3.50, 3.52, 3.55, 3.68
E4 255	1AG 006 560-251	1.208
E4 256	1AG 006 560-261	1.208
E4 26	1AG 002 343-101	3.24, 3.26
E4 273	1EG 007 150-091	3.112-3.113
E4 273	1EG 007 150-101	3.112-3.113
E4 273	9EL 145 103-011	3.112-3.113
E4 273	9EL 145 104-011	3.112-3.113
E4 274	1AF 246 000-091	1.236, 1.253
E4 275	1AF 246 000-101	1.236, 1.253
E4 281	9EL 145 997-021	1.22
E4 281	9EL 145 998-021	1.22
e4 305	9EL 135 548-001	3.117, 3.120-3.121, 3.124
E4 308	1AG 001 108-531	3.95
E4 308	9ES 112 293-001	3.95
E4 3134	2VP 003 567-111	3.49
E4 3134	2VP 003 567-121	3.49
E4 3134	9EL 122 689-021	2.29, 2.32, 3.45, 3.49-3.50, 3.52, 3.55, 3.68
E4 3178	2VD 008 204-051	3.40, 3.46-3.47, 3.58, 3.112
E4 3178	2VD 008 204-071	3.40, 3.46-3.47, 3.58, 3.112
E4 3178	2VD 008 204-131	2.29
E4 3178	2VD 008 204-141	3.112
E4 3178	2VD 008 204-151	3.112
E4 3178	2VD 008 204-171	3.17-3.18
E4 3178	2VD 008 204-191	3.21-3.22
E4 3178	2VD 008 204-231	3.110
E4 3178	2VD 008 204-251	3.07, 3.14-3.15, 3.17, 3.19, 3.62
E4 3178	2VD 008 205-011	3.113-3.114
E4 3178	2VD 008 205-021	3.113-3.114
E4 3178	2VD 008 205-041	3.119, 3.123-3.124
E4 3178	2VD 008 205-051	3.119, 3.123-3.124
E4 3178	2VP 008 204-041	3.40, 3.46-3.47, 3.58, 3.112
E4 3178	2VP 008 204-061	3.40, 3.46-3.47, 3.58, 3.112
E4 3178	2VP 008 204-121	2.29
E4 3178	2VP 008 204-181	3.21-3.22
E4 3178	2VP 008 204-221	3.110
E4 3178	2VP 008 204-241	3.07, 3.14-3.15, 3.17, 3.19, 3.62
E4 3178	2VP 008 205-031	3.119, 3.123-3.124
E4 3178	9EL 152 884-001	3.113-3.114, 3.119, 3.123-3.124
E4 3178	9EL 152 889-001	2.29, 3.07, 3.14-3.15, 3.17-3.19, 3.21-3.22, 3.40, 3.46-3.47, 3.58, 3.62, 3.110, 3.112
E4 3179	2VD 008 204-091	2.15, 3.75
E4 3179	2VD 008 204-111	2.11
E4 3179	2VP 008 204-081	2.15, 3.75
E4 3179	2VP 008 204-101	2.11
E4 3179	9EL 152 891-001	2.11, 2.15, 3.75
E4 377	2VP 003 567-111	3.49
E4 377	2VP 003 567-121	3.49
E4 377	9BG 130 945-001	3.45, 3.50, 3.52, 3.55, 3.68
E4 377	9BG 130 946-001	3.45, 3.50, 3.52, 3.55, 3.68
E4 377	9EL 122 689-021	2.29, 2.32, 3.45, 3.49-3.50, 3.52, 3.55, 3.68
E4 377	9EL 122 689-051	2.29, 2.32, 3.45, 3.50, 3.52, 3.55, 3.68
E4 377	9GP 003 995-801	3.45, 3.49-3.50, 3.52, 3.55, 3.68
E4 380	1EL 006 110-381	1.177
E4 3848	2SK 005 883-011	3.117, 3.120-3.121, 3.124
E4 3848	2SK 005 883-021	3.117, 3.120-3.121, 3.124
E4 3848	2SL 005 883-031	3.117, 3.120-3.121, 3.124
E4 3848	2SL 005 883-041	3.117, 3.120-3.121, 3.124
E4 3848	9EL 135 548-001	3.117, 3.120-3.121, 3.124
E4 3880	2VP 003 567-111	3.49
E4 3880	2VP 003 567-121	3.49
E4 3880	9BG 130 945-001	3.45, 3.50, 3.52, 3.55, 3.68
E4 3880	9BG 130 946-001	3.45, 3.50, 3.52, 3.55, 3.68
E4 3880	9EL 122 689-021	2.29, 2.32, 3.45, 3.49-3.50, 3.52, 3.55, 3.68
E4 3880	9GP 003 995-801	3.45, 3.49-3.50, 3.52, 3.55, 3.68
E4 397	2VP 003 567-111	3.49
E4 397	2VP 003 567-121	3.49
E4 397	9BG 130 945-001	3.45, 3.50, 3.52, 3.55, 3.68
E4 397	9BG 130 946-001	3.45, 3.50, 3.52, 3.55, 3.68
E4 397	9EL 122 689-021	2.29, 2.32, 3.45, 3.49-3.50, 3.52, 3.55, 3.68
E4 397	9EL 122 689-051	2.29, 2.32, 3.45, 3.50, 3.52, 3.55, 3.68
E4 397	9GP 003 995-801	3.45, 3.49-3.50, 3.52, 3.55, 3.68
E4 4026	2SK 005 883-011	3.117, 3.120-3.121, 3.124
E4 4026	2SK 005 883-021	3.117, 3.120-3.121, 3.124
E4 4026	2SL 005 883-031	3.117, 3.120-3.121, 3.124
E4 4026	2SL 005 883-041	3.117, 3.120-3.121, 3.124
E4 4026	9EL 135 548-001	3.117, 3.120-3.121, 3.124
E4 4033	9EL 122 689-021	2.29, 2.32, 3.45, 3.49-3.50, 3.52, 3.55, 3.68
E4 4033	9EL 122 689-051	2.29, 2.32, 3.45, 3.50, 3.52, 3.55, 3.68
E4 404	1EL 006 110-381	1.177
E4 4060	2VD 008 204-051	3.40, 3.46-3.47, 3.58, 3.112
E4 4060	2VD 008 204-071	3.40, 3.46-3.47, 3.58, 3.112
E4 4060	2VD 008 204-091	2.15, 3.75
E4 4060	2VD 008 204-111	2.11
E4 4060	2VD 008 204-131	2.29
E4 4060	2VD 008 204-141	3.112
E4 4060	2VD 008 204-151	3.112
E4 4060	2VD 008 204-171	3.17-3.18
E4 4060	2VD 008 204-191	3.21-3.22
E4 4060	2VD 008 204-231	3.110
E4 4060	2VD 008 204-251	3.07, 3.14-3.15, 3.17, 3.19, 3.62
E4 4060	2VD 008 205-011	3.113-3.114
E4 4060	2VD 008 205-021	3.113-3.114
E4 4060	2VD 008 205-041	3.119, 3.123-3.124
E4 4060	2VD 008 205-051	3.119, 3.123-3.124
E4 4060	2VP 008 204-041	3.40, 3.46-3.47, 3.58, 3.112
E4 4060	2VP 008 204-061	3.40, 3.46-3.47, 3.58, 3.112
E4 4060	2VP 008 204-081	2.15, 3.75
E4 4060	2VP 008 204-101	2.11
E4 4060	2VP 008 204-121	2.29
E4 4060	2VP 008 204-221	3.110
E4 4060	2VP 008 204-241	3.07, 3.14-3.15, 3.17, 3.19, 3.62
E4 4060	2VP 008 205-031	3.119, 3.123-3.124
E4 4060	9EL 152 884-001	3.113-3.114, 3.119, 3.123-3.124
E4 4060	9EL 152 889-001	2.29, 3.07, 3.14-3.15, 3.17-3.19, 3.21-3.22, 3.40, 3.46-3.47, 3.58, 3.62, 3.110, 3.112
E4 4060	9EL 152 891-001	2.11, 2.15, 3.75
E4 421	2VP 003 567-111	3.49
E4 421	2VP 003 567-121	3.49
E4 421	9BG 130 945-001	3.45, 3.50, 3.52, 3.55, 3.68
E4 421	9BG 130 946-001	3.45, 3.50, 3.52, 3.55, 3.68
E4 421	9EL 122 689-021	2.29, 2.32, 3.45, 3.49-3.50, 3.52, 3.55, 3.68
E4 421	9EL 122 689-051	2.29, 2.32, 3.45, 3.50, 3.52, 3.55, 3.68
E4 421	9GP 003 995-801	3.45, 3.49-3.50, 3.52, 3.55, 3.68
E4 439	9EL 144 425-001	1.265, 1.320
E4 439	9EL 144 426-001	1.265, 1.320
E4 440	9EL 144 425-011	1.266, 1.321
E4 440	9EL 144 426-011	1.266, 1.321
E4 455	9EL 145 833-021	1.21
E4 455	9EL 145 834-021	1.21
E4 464	9EL 246 151-021	1.236, 1.254
E4 464	9EL 246 152-021	1.236, 1.254
E4 467	2BA 007 249-011	1.184
E4 467	2BA 007 249-021	1.184
E4 489	1AG 354 023-011	2.04
E4 489	1AG 354 023-021	2.04
E4 489	1AG 354 023-051	2.04
E4 489	1AG 354 023-061	2.04
E4 58	1EL 006 110-381	1.177
E4 59	1EL 006 110-381	1.177
E4 62	1AG 001 108-531	3.95
E4 62	9ES 112 293-001	3.95
E4 6478	9EL 246 175-011	1.238
E4 6478	9EL 246 176-011	1.238
E4 76	1AH 006 850-111	1.334
E4 77	1AH 006 850-121	1.334
E4 914	1NE 002 537-301	3.105
E4 9345	1AF 963 030-291	1.09
E4 9345	1EF 963 030-271	1.09
E4 9346	1AF 963 030-301	1.09
E4 9346	1EF 963 030-281	1.09
E4 9349	1AF 963 030-291	1.09
E4 9349	1AF 963 030-301	1.09
E4 9350	1AJ 246 003-191	1.237
E4 9350	1AJ 246 003-201	1.237
E4 9350	1EL 246 003-171	1.237
E4 9350	1EL 246 003-181	1.237
E4 9351	1AJ 246 003-201	1.237
E4 9351	1EL 246 003-181	1.237
E4 9364	1EA 963 130-451	1.148
E4 9365	1EA 963 130-461	1.148
E4 9375	1AF 007 620-051	1.288
E4 9375	1EF 007 520-051	1.288
E4 9376	1AF 007 620-061	1.288
E4 9376	1EF 007 520-061	1.288
E4 9403	1AF 007 850-051	1.288
E4 9403	1AF 007 850-061	1.288
E4 9457	9EL 963 669-081	1.253
E4 9457	9EL 963 670-081	1.253
E4 9474	2VP 354 037-011	2.06
E4 9474	2VP 354 037-021	2.06
E4 9475	1EG 354 024-011	2.05
E4 9475	1EG 354 024-031	2.05
E4 9475	1EG 354 024-111	2.05
E4 9476	1EG 354 024-021	2.05
E4 9476	1EG 354 024-041	2.05
E4 9476	1EG 354 024-121	2.05
E4 9480	1EH 963 560-591	1.252
E4 9480	1EH 963 560-631	1.252
E4 9481	1EH 963 560-601	1.252
E4 9481	1EH 963 560-641	1.252
E4 9500	2SK 008 208-051	2.07
E4 9500	2SK 008 208-061	2.07
E4 9755	1AJ 010 202-031	1.237
E4 9755	1EL 010 202-011	1.238
E4 9756	1AJ 010 202-041	1.237
E4 9756	1EL 010 202-021	1.238
E4 9759	1EL 010 202-091	1.238
E4 9760	1EL 010 202-101	1.238
E4 9792	1DB 008 461-191	1.200, 1.214
E4 9792	1DB 008 461-731	1.200, 1.214
E4 9792	1DB 008 461-851	1.201, 1.214
E4 9792	1DL 008 461-771	1.201
E4 9792	1DL 008 461-791	1.201
E4 9793	1DB 008 461-201	1.200, 1.214
E4 9793	1DB 008 461-741	1.200, 1.214
E4 9793	1DB 008 461-861	1.201, 1.214
E4 9793	1DL 008 461-781	1.201
E4 9793	1DL 008 461-801	1.201
E4 9794	1DL 008 461-771	1.201
E4 9794	1DL 008 461-791	1.201
E4 9795	1DL 008 461-781	1.201
E4 9795	1DL 008 461-801	1.201
E4 9797	1EE 010 198-011	1.94
E4 9797	1EE 010 198-031	1.94
E4 9798	1AE 010 199-011	1.94
E4 9798	1AE 010 199-021	1.94
E4 9798	1EE 010 198-021	1.94
E4 9798	1EE 010 198-041	1.94
E4 980	2BA 964 255-011	1.166
E4 980	2BA 964 255-031	1.166
E4 9808	2VD 008 204-051	3.40, 3.46-3.47, 3.58, 3.112
E4 9808	2VD 008 204-071	3.40, 3.46-3.47, 3.58, 3.112
E4 9808	2VD 008 204-131	2.29
E4 9808	2VD 008 204-141	3.112
E4 9808	2VD 008 204-151	3.112
E4 9808	2VD 008 204-171	3.17-3.18
E4 9808	2VD 008 204-191	3.21-3.22
E4 9808	2VD 008 204-231	3.110
E4 9808	2VD 008 204-251	3.07, 3.14-3.15, 3.17, 3.19, 3.62
E4 9808	2VD 008 205-011	3.113-3.114
E4 9808	2VD 008 205-021	3.113-3.114
E4 9808	2VD 008 205-041	3.119, 3.123-3.124
E4 9808	2VD 008 205-051	3.119, 3.123-3.124
E4 9808	2VP 008 204-041	3.40, 3.46-3.47, 3.58, 3.112
E4 9808	2VP 008 204-061	3.40, 3.46-3.47, 3.58, 3.112
E4 9808	2VP 008 204-121	2.29
E4 9808	2VP 008 204-181	3.21-3.22
E4 9808	2VP 008 204-221	3.110
E4 9808	2VP 008 204-241	3.07, 3.14-3.15, 3.17, 3.19, 3.62
E4 9808	2VP 008 205-031	3.119, 3.123-3.124
E4 9808	9EL 152 884-001	3.113-3.114, 3.119, 3.123-3.124
E4 9808	9EL 152 889-001	2.29, 3.07, 3.14-3.15, 3.17-3.19, 3.21-3.22, 3.40, 3.46-3.47, 3.58, 3.62, 3.110, 3.112
E4 9809	2VD 008 204-091	2.15, 3.75
E4 9809	2VD 008 204-111	2.11
E4 9809	2VP 008 204-081	2.15, 3.75
E4 9809	2VP 008 204-101	2.11
E4 9809	9EL 152 891-001	2.11, 2.15, 3.75
E4 981	2BA 964 255-021	1.166
E4 981	2BA 964 255-041	1.166
E4 9810	2VD 008 204-051	3.40, 3.46-3.47, 3.58, 3.112
E4 9810	2VD 008 204-071	3.40, 3.46-3.47, 3.58, 3.112
E4 9810	2VD 008 204-091	2.15, 3.75
E4 9810	2VD 008 204-111	2.11
E4 9810	2VD 008 204-131	2.29
E4 9810	2VD 008 204-141	3.112
E4 9810	2VD 008 204-151	3.112
E4 9810	2VD 008 204-171	3.17-3.18
E4 9810	2VD 008 204-191	3.21-3.22
E4 9810	2VD 008 204-231	3.110
E4 9810	2VD 008 204-251	3.07, 3.14-3.15, 3.17, 3.19, 3.62
E4 9810	2VP 008 204-041	3.40, 3.46-3.47, 3.58, 3.112

Typprüf-Nr.	Bestell-Nr.	Seite
E4 9810	2VP 008 204-061	3.40, 3.46-3.47, 3.58, 3.112
E4 9810	2VP 008 204-081	2.15, 3.75
E4 9810	2VP 008 204-101	2.11
E4 9810	2VP 008 204-121	2.29
E4 9810	2VP 008 204-181	3.21-3.22
E4 9810	2VP 008 204-221	3.110
E4 9810	2VP 008 204-241	3.07, 3.14-3.15, 3.17, 3.19, 3.62
E4 9810	9EL 152 889-001	2.29, 3.07, 3.14-3.15, 3.17-3.19, 3.21-3.22, 3.40, 3.46-3.47, 3.58, 3.62, 3.110, 3.112
E4 9810	9EL 152 891-001	2.11, 2.15, 3.75
E4 9811	2VD 008 205-011	3.113-3.114
E4 9811	2VD 008 205-021	3.113-3.114
E4 9811	2VD 008 205-041	3.119, 3.123-3.124
E4 9811	2VD 008 205-051	3.119, 3.123-3.124
E4 9811	2VP 008 205-031	3.119, 3.123-3.124
E4 9811	9EL 152 884-001	3.113-3.114, 3.119, 3.123-3.124
E4 9815	1EL 223 151-171	1.148
E4 9815	1EL 223 151-181	1.148
E4 9815	1EL 223 151-191	1.149
E4 9815	1EL 223 151-201	1.149
E4 9818	1EF 010 197-011	1.92
E4 9818	1EF 010 197-021	1.92
E4 9837	1ED 246 044-211	1.106
E4 9837	1ED 246 044-221	1.106
E4 9837	1ED 247 026-251	1.107
E4 9837	1ED 247 026-261	1.107
E4 9849	1EG 010 196-011	1.82, 1.195, 2.03
E4 9849	1EG 010 196-021	1.82, 1.195, 2.03
E8 3573	1N0 354 017-011	1.240
E8 3573	1N0 354 017-021	1.240
E8 3575	1EL 354 027-011	1.239
E8 3575	1EL 354 027-021	1.239
E8 3575	1EL 354 027-031	1.239
E8 3575	1EL 354 027-041	1.239
E8 3575	1EL 354 027-071	1.239
E8 3575	1EL 354 027-081	1.239
E8 4119	1N0 354 018-011	1.235, 1.245
E8 4119	1N0 354 018-021	1.235, 1.245
E8 4141	1ED 247 025-211	1.233, 1.243
E8 4141	1ED 247 025-221	1.233, 1.243
E8 4325	1N0 354 017-031	1.240
E8 4325	1N0 354 017-041	1.240
E8 4762	1EJ 247 045-311	1.93
E8 4762	1EJ 247 045-321	1.93
E8 4762	1EL 247 045-351	1.93
E8 4762	1EL 247 045-361	1.93
E8 4763	1EJ 247 045-311	1.93
E8 4763	1EJ 247 045-321	1.93
E8 4763	1EL 247 045-351	1.93
E8 4763	1EL 247 045-361	1.93
E8 4764	1EJ 247 045-311	1.93
E8 4764	1EJ 247 045-321	1.93
E8 4764	1EL 247 045-351	1.93
E8 4764	1EL 247 045-361	1.93
E8 4765	1EJ 247 045-311	1.93
E8 4765	1EJ 247 045-321	1.93
E8 4765	1EL 247 045-351	1.93
E8 4765	1EL 247 045-361	1.93
E8 4816	1EG 009 901-211	1.273, 1.276-1.277
E8 4816	1EG 009 901-221	1.273, 1.276-1.277
E8 6294	1ZS 011 192-011	1.284
E8 6294	1ZS 011 192-021	1.284
E8 6295	1ZS 011 192-011	1.284
E8 6295	1ZS 011 192-021	1.284
E8 6375	2NR 011 141-071	1.230
E8 6375	2SD 011 140-051	1.230
E8 6375	2SD 011 140-061	1.230
E8 6375	2ZR 011 141-081	1.230
E8 6601	1ED 011 030-111	2.13
E8 6601	1ED 011 030-121	2.13
E8 6601	1EJ 011 030-311	2.14
E8 6601	1EJ 011 030-321	2.14
E8 6602	1EJ 011 030-311	2.14
E8 6602	1EJ 011 030-321	2.14
E8 6605	1EJ 011 287-131	3.09
E8 6605	1EJ 011 287-141	3.09
E8 6606	1EJ 011 287-131	3.09
E8 6606	1EJ 011 287-141	3.09
E8 6692	1EL 011 314-311	1.248
E8 6692	1EL 011 314-321	1.248
E8 6694	1ZS 011 314-331	1.248
E8 6694	1ZS 011 314-341	1.248
E8 6875	1EE 011 410-211	2.27
E8 6875	1EE 011 410-221	2.27
E8 6875	1EE 011 410-251	2.03
E8 6875	1EE 011 410-261	2.03
E8 6877	1EE 011 565-011	2.25
E8 6877	1EE 011 565-021	2.25
E8 6877	1EE 011 565-051	2.25
E8 6877	1EE 011 565-061	2.25
E8 6878	1EE 011 565-051	2.25
E8 6878	1EE 011 565-061	2.25
E8 6879	1EB 012 034-011	1.302
E8 6879	1EB 012 034-021	1.302
E8 6879	1EB 012 034-051	1.302
E8 6879	1EB 012 034-061	1.302
E8 7127	1EL 011 937-411	1.315
E8 7127	1EL 011 937-421	1.315
E8 7127	1ZT 011 937-511	1.315
E8 7127	1ZT 011 937-521	1.315
E8 7129	1EL 011 937-411	1.315
E8 7129	1EL 011 937-421	1.315
E8 7129	1ZT 011 937-511	1.315
E8 7129	1ZT 011 937-521	1.315
E8 7169	1EL 011 956-411	1.279
E8 7169	1EL 011 956-421	1.279
E8 7289	1EL 011 824-211	1.236
E8 7289	1EL 011 824-221	1.236
E8 7375	1EJ 011 939-011	1.249
E8 7375	1EJ 011 939-021	1.249
E8 7377	1ZS 011 939-411	1.249
E8 7377	1ZS 011 939-421	1.249
E8 7377	1ZS 011 939-451	1.250
E8 7377	1ZS 011 939-461	1.250
E8 7379	1ZS 011 939-451	1.250
E8 7379	1ZS 011 939-461	1.250
E8 7565	1ED 012 286-011	1.256
E8 7565	1ED 012 286-021	1.256
E8 7566	1ED 012 286-011	1.256
E8 7566	1ED 012 286-021	1.256
E8 7567	1EA 012 286-051	1.257
E8 7567	1EA 012 286-061	1.257
E8 7568	1EA 012 286-051	1.257
E8 7568	1EA 012 286-061	1.257
E8 7569	2SD 012 336-051	1.328
E8 7569	2SK 012 336-061	1.328
E8 7571	1EA 012 286-051	1.257
E8 7571	1EA 012 286-061	1.257
E8 7571	1EL 012 286-211	1.257
E8 7571	1EL 012 286-221	1.257
E8 7572	1EA 012 286-051	1.257
E8 7572	1EA 012 286-061	1.257
E8 7573	2SK 012 337-051	1.329
E8 7573	2SK 012 337-061	1.329
E8 7573	2SK 012 337-071	1.329
E8 7573	2SK 012 337-081	1.329
E8 7574	2SK 012 338-031	2.35
E8 7574	2SK 012 338-041	2.35
E9 0019	1NA 907 312-111	1.220, 1.222
E9 0019	1NA 961 557-761	1.220-1.221, 1.225
E9 030	1AH 963 025-101	1.228
E9 031	1AH 963 025-091	1.228
E9 473	1AH 963 025-091	1.228
E9 473	1AH 963 025-101	1.228
E9 9036	2PT 011 987-151	1.305
E9 9036	2PT 011 987-161	1.305
K 44527	1EL 007 410-111	1.65
K 44527	1EL 007 410-121	1.65

Typprüf-Nr.	Bestell-Nr.	Seite

Typprüfnummern-Übersicht

Bestell-Nr.	Typprüf-Nr.	Seite
1A6 003 939-021	E4 1	3.09
1A6 003 939-071	E4 1	3.09
1A8 001 149-011	E1 4475	1.322
1A8 001 156-011	E1 14461	1.322
1A8 001 156-011	E1 4402	1.322
1A8 001 156-281	E1 14461	1.322
1A8 001 156-281	E1 4402	1.322
1A8 001 156-281	E4 2	1.322
1A8 003 060-541	E1 14549	1.144-1.145, 1.196-1.197, 1.253, 1.261, 1.323, 2.28, 2.30, 3.44, 3.67
1A8 003 060-551	E1 14551	1.253, 1.261, 1.323, 2.28, 2.30, 3.44, 3.67
1A8 003 060-551	E1 34495	1.253, 1.261, 1.323, 2.28, 2.30, 3.44, 3.67
1A8 003 060-761	E1 14551	1.144-1.145, 1.197-1.198, 3.94
1A8 003 060-761	E1 34495	1.144-1.145, 1.197-1.198, 3.94
1A8 003 564-391	E1 14551	1.324, 2.30
1A8 003 564-391	E1 34495	1.324, 2.30
1A8 003 564-401	E1 14551	1.324, 2.30
1A8 003 564-401	E1 34495	1.324, 2.30
1A8 004 148-001	E1 14551	1.144-1.146, 1.197-1.198, 3.94
1A8 004 148-001	E1 34495	1.144-1.146, 1.197-1.198, 3.94
1A8 004 190-101	E1 14551	1.262
1A8 004 190-101	E1 34495	1.262
1A8 121 149-001	E1 14559	1.144-1.145, 1.196-1.197, 1.253, 1.261, 1.323, 2.28, 2.30, 3.44, 3.67
1A8 121 150-001	E1 14551	1.253, 1.261, 1.323, 2.28, 2.30, 3.44, 3.67
1A8 121 150-001	E1 34495	1.253, 1.261, 1.323, 2.28, 2.30, 3.44, 3.67
1A8 127 147-021	E1 14551	1.262
1A8 127 147-021	E1 34495	1.262
1AD 003 305-001	E4 22	1.90
1AE 001 103-031	E1 14579	2.07, 2.18, 3.85
1AE 001 103-041	E1 14580	2.07, 2.18, 3.85
1AE 003 440-451	E1 34427	2.22, 3.97
1AE 003 440-461	E1 34428	2.22, 3.97
1AE 003 440-611	E1 24483	2.07, 2.18, 2.20, 3.83, 3.85
1AE 003 440-621	E1 24484	2.07, 2.18, 2.20, 3.83, 3.85
1AE 003 440-631	E1 24489	2.07, 2.18, 2.20, 3.83, 3.85
1AE 003 440-641	E1 24490	2.07, 2.18, 2.20, 3.83, 3.85
1AE 003 440-671	E1 34427	2.22, 3.97
1AE 003 440-671	E1 34431	2.22, 3.97
1AE 003 440-681	E1 34428	2.22, 3.97
1AE 003 440-681	E1 34432	2.22, 3.97
1AE 006 319-181	E1 44450	1.293
1AE 006 659-111	E1 44481	1.40
1AE 006 659-121	E1 44482	1.40
1AE 010 199-011	E4 9798	1.94
1AE 010 199-021	E4 9798	1.94
1AF 006 120-191	E1 44451	1.42
1AF 006 120-201	E1 44452	1.42
1AF 007 620-051	E4 9375	1.288
1AF 007 620-061	E4 9376	1.288
1AF 007 850-051	E4 9403	1.288
1AF 007 850-061	E4 9403	1.288
1AF 246 000-091	E4 274	1.236, 1.253
1AF 246 000-101	E4 275	1.236, 1.253
1AF 962 489-111	E1 91	1.295
1AF 962 489-121	E1 92	1.295
1AF 962 489-131	E1 91	1.295
1AF 962 489-141	E1 92	1.295
1AF 963 030-291	E4 9345	1.09
1AF 963 030-291	E4 9349	1.09
1AF 963 030-301	E4 9346	1.09
1AF 963 030-301	E4 9349	1.09
1AG 001 108-531	E4 308	3.95
1AG 001 108-531	E4 62	3.95
1AG 002 343-101	E4 26	3.24, 3.26
1AG 003 434-137	E1 24496	3.24, 3.26, 3.30
1AG 003 434-137	E1 24540	3.24, 3.26, 3.30
1AG 003 434-211	E1 24496	3.31-3.32, 3.37, 3.51, 3.53
1AG 003 434-211	E1 24540	3.31-3.32, 3.37, 3.51, 3.53
1AG 003 434-251	E1 24496	3.31, 3.37, 3.48
1AG 003 434-251	E1 24540	3.31, 3.37, 3.48
1AG 004 679-041	E1 34498	3.116, 3.119-3.120, 3.124
1AG 006 560-251	E4 255	1.208
1AG 006 560-261	E4 256	1.208
1AG 006 660-011	E1 44474	3.16
1AG 006 660-021	E1 44475	3.16
1AG 006 898-041	E1 44503	3.118
1AG 006 898-081	E1 44503	3.118, 3.122-3.123
1AG 006 920-211	E1 53	1.185
1AG 006 920-221	E1 53	1.185
1AG 006 920-221	E1 54	1.185
1AG 007 302-171	E1 173	1.329, 1.331
1AG 007 302-181	E1 174	1.329, 1.331
1AG 007 573-061	E1 460	1.168
1AG 007 573-121	E13 1276	1.168
1AG 007 660-011	E1 354	3.16-3.17
1AG 007 660-021	E1 355	3.16-3.17
1AG 007 660-091	E1 354	3.18
1AG 007 660-101	E1 355	3.18
1AG 007 752-011	E1 551	1.91
1AG 007 861-411	E1 631	1.330-1.331
1AG 007 861-421	E1 632	1.330-1.331
1AG 007 861-431	E1 631	1.330, 1.332
1AG 007 861-441	E1 632	1.330, 1.332
1AG 009 059-011	E13 9175	1.56
1AG 009 059-021	E13 9175	1.56
1AG 354 023-011	E4 489	2.04
1AG 354 023-021	E4 489	2.04
1AG 354 023-051	E4 489	2.04
1AG 354 023-061	E4 489	2.04
1AH 004 565-171	E1 34505	1.282
1AH 004 565-181	E1 34506	1.282
1AH 005 295-131	E1 34578	1.39
1AH 005 295-141	E1 34579	1.39
1AH 005 454-291	E1 34596	1.286
1AH 005 454-301	E1 34597	1.286
1AH 006 546-471	E1 44476	1.320
1AH 006 546-481	E1 44477	1.320
1AH 006 840-211	E1 44515	1.287
1AH 006 840-221	E1 44516	1.287
1AH 006 850-111	E4 76	1.334
1AH 006 850-121	E4 77	1.334
1AH 006 900-011	E1 44	2.09
1AH 006 900-021	E1 45	2.09
1AH 007 045-031	E12 8044	1.55
1AH 007 045-041	E12 8044	1.55
1AH 007 600-151	E1 481	1.329-1.330, 1.332
1AH 007 600-161	E1 482	1.329-1.330, 1.332
1AH 007 774-011	E1 454	2.15
1AH 007 774-021	E1 455	2.15
1AH 963 025-091	E9 031	1.228
1AH 963 025-091	E9 473	1.228
1AH 963 025-101	E9 030	1.228
1AH 963 025-101	E9 473	1.228
1AJ 006 051-211	E1 44437	1.324, 2.31
1AJ 006 051-221	E1 44438	1.324, 2.31
1AJ 007 143-091	E1 80	1.55
1AJ 007 143-101	E1 81	1.55
1AJ 007 235-231	E1 44457	1.263
1AJ 007 235-241	E1 44458	1.263
1AJ 007 235-271	E1 44457	1.263
1AJ 007 235-281	E1 44458	1.263
1AJ 007 677-031	E1 449	1.188
1AJ 007 677-041	E1 450	1.188
1AJ 010 202-031	E4 9755	1.237
1AJ 010 202-041	E4 9756	1.237
1AJ 136 501-021	E1 44437	1.324, 2.31
1AJ 136 502-021	E1 44438	1.324, 2.31
1AJ 246 003-191	E4 9350	1.237
1AJ 246 003-201	E4 9350	1.237
1AJ 246 003-201	E4 9351	1.237
1AL 007 045-011	E12 8026	1.55
1AL 007 045-021	E12 8026	1.55
1AL 007 140-071	E1 44512	1.37-1.38, 1.40
1AL 007 140-081	E1 44512	1.37-1.38, 1.40
1AL 007 270-171	E1 44478	1.21
1AL 007 270-181	E1 44478	1.21
1AL 008 403-011	E13 9175	1.56
1AL 008 403-021	E13 9176	1.56
1AL 009 213-021	E1 1881	1.264
1AL 009 998-041	E1 2484	3.95
1AL 354 684-011	E12 98003	1.56
1AL 354 684-021	E12 98003	1.56
1B3 126 677-041	E1 34419	1.54
1B3 126 677-041	E4 1043	1.54
1B3 126 677-051	E1 34419	1.54
1B3 126 677-051	E4 1043	1.54
1BA 963 667-051	E26 018	1.89
1BA 963 667-061	E26 019	1.89
1BL 005 380-011	E1 21690	3.21
1BL 005 380-011	E1 7402	3.21
1BL 005 380-021	E1 21690	3.21
1BL 005 380-021	E1 7402	3.21
1BL 005 740-091	E1 7414	3.35-3.36, 3.38
1BL 005 740-101	E1 7414	3.35-3.36, 3.38
1BL 008 193-011	E1 917	3.79, 3.82
1BL 247 042-011	E1 2397	3.81
1D3 009 027-011	E12 8042	3.46, 3.56
1D3 009 027-021	E12 8042	3.46, 3.56
1D9 007 095-091	E1 227	1.132
1D9 007 095-101	E1 227	1.132
1D9 007 095-101	E1 228	1.132
1D9 007 380-051	E1 277	1.132
1D9 007 380-061	E1 277	1.132
1D9 007 450-131	E1 503	1.127
1D9 007 450-131	E1 510	1.127
1D9 007 450-141	E1 503	1.127
1D9 007 450-141	E1 504	1.127
1D9 007 450-141	E1 510	1.127
1D9 007 450-141	E1 511	1.127
1D9 007 970-031	E1 227	1.133
1D9 007 970-031	E1 229	1.133
1D9 007 970-031	E1 277	1.133
1D9 007 970-041	E1 227	1.133
1D9 007 970-041	E1 228	1.133
1D9 007 970-041	E1 229	1.133
1D9 007 970-041	E1 230	1.133
1D9 007 970-041	E1 277	1.133
1D9 007 970-071	E1 228	1.133
1D9 007 970-071	E1 277	1.133
1D9 007 970-081	E1 277	1.133
1DB 007 988-191	E1 1300	1.128
1DB 007 988-201	E1 1301	1.128
1DB 008 461-191	E4 9792	1.200, 1.214
1DB 008 461-201	E4 9793	1.200, 1.214
1DB 008 461-731	E4 9792	1.200, 1.214
1DB 008 461-741	E4 9793	1.200, 1.214
1DB 008 461-851	E4 9792	1.201, 1.214
1DB 008 461-861	E4 9793	1.201, 1.214
1DB 247 011-011	E1 1836	3.77
1DB 247 011-011	E1 1838	3.77
1DB 247 011-021	E1 1836	3.77
1DB 247 011-021	E1 1838	3.77
1DB 247 011-031	E1 1836	3.77
1DB 247 011-031	E1 1838	3.77
1DB 247 011-041	E1 1836	3.77
1DB 247 011-041	E1 1838	3.77
1DF 963 709-051	E1 845	1.297
1DF 963 709-061	E1 845	1.297
1DF 963 709-061	E1 846	1.297
1DJ 006 360-651	E1 194	1.263
1DJ 006 360-651	E1 27001	1.263
1DJ 006 360-651	E1 44468	1.263
1DJ 006 360-661	E1 195	1.263
1DJ 006 360-661	E1 27002	1.263
1DJ 006 360-661	E1 44469	1.263
1DJ 006 442-211	E1 44453	1.36-1.37, 1.40
1DJ 006 442-221	E1 44454	1.36-1.37, 1.40
1DJ 008 187-011	E1 913	1.264
1DJ 008 187-021	E1 913	1.264
1DJ 008 187-031	E1 913	1.264
1DJ 008 187-041	E1 913	1.264
1DJ 008 187-801	E1 913	1.264
1DJ 008 187-811	E1 913	1.264
1DL 005 930-371	E1 34572	1.54
1DL 005 930-371	E1 7407	1.54
1DL 005 930-381	E1 34572	1.54
1DL 005 930-381	E1 7407	1.54
1DL 006 020-391	E1 34572	1.64
1DL 006 020-391	E1 7407	1.64
1DL 006 020-401	E1 34572	1.64
1DL 006 020-401	E1 7407	1.64
1DL 006 020-801	E1 21689	1.64, 1.79
1DL 006 020-801	E1 34572	1.64, 1.79
1DL 006 020-801	E1 7407	1.64, 1.79
1DL 007 739-011	E1 492	3.120
1DL 007 739-011	E1 7411	3.120
1DL 007 739-021	E1 492	3.120
1DL 007 739-021	E1 7411	3.120
1DL 007 859-011	E1 1600	3.19, 3.78
1DL 007 859-021	E1 1600	3.19, 3.78
1DL 007 859-051	E1 600	3.19, 3.78
1DL 007 859-061	E1 600	3.19, 3.78
1DL 007 872-077	E1 7411	3.80
1DL 007 872-087	E1 7411	3.80
1DL 007 988-211	E1 1300	1.129
1DL 007 988-211	E1 1302	1.129
1DL 007 988-221	E1 1301	1.129
1DL 007 988-221	E1 1303	1.129
1DL 008 461-771	E4 9792	1.201
1DL 008 461-771	E4 9794	1.201
1DL 008 461-781	E4 9793	1.201
1DL 008 461-781	E4 9795	1.201
1DL 008 461-791	E4 9792	1.201
1DL 008 461-791	E4 9794	1.201
1DL 008 461-801	E4 9793	1.201
1DL 008 461-801	E4 9795	1.201
1DL 963 843-091	E1 845	1.297
1DR 007 984-091	E1 1010	1.125
1DR 007 984-101	E1 1011	1.125
1E1 354 699-011	E4 12663	1.59
1E1 354 699-021	E4 12663	1.59
1E3 354 697-011	E12 112016	1.58
1E3 354 697-021	E12 112016	1.58
1E7 271 510-311	E1 2340	1.215
1E7 271 510-311	E1 2341	1.215
1E7 271 510-321	E1 2340	1.215
1E7 271 510-321	E1 2341	1.215
1E7 271 510-351	E1 2340	1.215
1E7 271 510-351	E1 2341	1.215
1E7 271 510-361	E1 2340	1.215
1E7 271 510-361	E1 2341	1.215
1E9 010 793-011	E1 3203	1.251
1E9 010 793-011	E1 3204	1.251
1E9 010 793-021	E1 3203	1.251
1E9 010 793-021	E1 3204	1.251
1EA 012 286-051	E8 7567	1.257
1EA 012 286-051	E8 7568	1.257
1EA 012 286-051	E8 7571	1.257
1EA 012 286-051	E8 7572	1.257
1EA 012 286-061	E8 7567	1.257
1EA 012 286-061	E8 7568	1.257
1EA 012 286-061	E8 7571	1.257
1EA 012 286-061	E8 7572	1.257
1EA 963 130-451	E4 9364	1.148
1EA 963 130-461	E4 9365	1.148
1EB 008 453-091	E1 1372	1.203
1EB 008 453-101	E1 1373	1.203
1EB 012 034-011	E8 6879	1.302
1EB 012 034-021	E8 6879	1.302
1EB 012 034-051	E8 6879	1.302
1EB 012 034-061	E8 6879	1.302
1EB 246 018-091	E1 972	1.231
1EB 246 018-101	E1 973	1.231
1EB 247 012-011	E1 10881	2.12
1EB 247 012-021	E1 10881	2.12
1EB 247 012-051	E1 10881	2.12
1EB 247 012-061	E4 10881	2.12
1EB 270 521-231	E4 10161	1.116
1EB 270 521-241	E4 10161	1.116
1EB 270 521-431	E4 10161	1.116
1EB 270 521-441	E4 10161	1.116
1EB 354 996-011	E4 11364	1.111
1EB 354 996-021	E4 11364	1.111
1ED 010 116-511	E1 3411	3.04, 3.12
1ED 010 116-521	E1 3411	3.04, 3.12
1ED 010 116-531	E1 3411	3.04, 3.12
1ED 010 116-541	E1 3411	3.04, 3.12
1ED 010 417-331	E1 2918	1.233, 1.243
1ED 010 417-331	E1 2919	1.233, 1.243
1ED 010 417-341	E1 2918	1.233, 1.243
1ED 010 417-341	E1 2919	1.233, 1.243
1ED 011 030-111	E8 6601	2.13
1ED 011 030-121	E8 6601	2.13
1ED 012 286-011	E8 7565	1.256
1ED 012 286-011	E8 7566	1.256
1ED 012 286-021	E8 7565	1.256
1ED 012 286-021	E8 7566	1.256
1ED 246 044-211	E4 9837	1.106
1ED 246 044-221	E4 9837	1.106
1ED 247 025-211	E8 4141	1.233, 1.243
1ED 247 025-221	E8 4141	1.233, 1.243
1ED 247 026-251	E4 9837	1.107
1ED 247 026-261	E4 9837	1.107
1ED 247 038-211	E1 2393	1.309
1ED 247 038-221	E1 2393	1.309

Bestell-Nr.	Typprüf-Nr.	Seite
1ED 962 060-111	E1 44485	1.109, 1.166
1ED 962 060-121	E1 44486	1.109, 1.166
1ED 964 210-011	E1 980	1.166
1ED 964 210-021	E1 981	1.166
1ED 964 210-211	E1 980	1.166
1ED 964 210-221	E1 981	1.166
1EE 007 350-091	E13 9206	1.200, 1.214
1EE 007 350-101	E13 9207	1.200, 1.214
1EE 008 880-011	E1 1754	1.25, 1.28
1EE 008 880-021	E1 1754	1.25, 1.28
1EE 009 948-051	E4 13150	1.281
1EE 009 948-061	E4 13150	1.281
1EE 010 198-011	E4 9797	1.94
1EE 010 198-021	E4 9798	1.94
1EE 010 198-031	E4 9797	1.94
1EE 010 198-041	E4 9798	1.94
1EE 010 203-011	E4 10169	1.254, 1.316
1EE 010 203-021	E4 10169	1.254, 1.316
1EE 011 410-211	E8 6875	2.27
1EE 011 410-221	E8 6875	2.27
1EE 011 410-251	E8 6875	2.03
1EE 011 410-261	E8 6875	2.03
1EE 011 565-011	E8 6877	2.25
1EE 011 565-021	E8 6877	2.25
1EE 011 565-051	E8 6877	2.25
1EE 011 565-051	E8 6878	2.25
1EE 011 565-061	E8 6877	2.25
1EE 011 565-061	E8 6878	2.25
1EE 238 055-011	E4 13814	1.163-1.164
1EE 238 055-021	E4 13814	1.163-1.164
1EE 247 013-051	E4 10222	1.281
1EE 247 013-061	E4 10222	1.281
1EE 247 019-171	E1 1974	1.300
1EE 247 019-181	E1 1974	1.300
1EE 247 019-211	E1 1974	1.300
1EE 247 019-221	E1 1974	1.300
1EE 247 051-011	E1 2714 links und rechts	1.301
1EE 247 051-021	E1 2714 links und rechts	1.301
1EE 247 051-091	E1 2714	1.302
1EE 247 051-101	E1 2714	1.302
1EE 270 600-171	E1 1589	1.106
1EE 270 600-181	E1 1590	1.106
1EF 007 520-051	E4 9375	1.288
1EF 007 520-061	E4 9376	1.288
1EF 008 673-071	E1 1490	1.70
1EF 008 673-081	E1 1491	1.70
1EF 009 237-011	E1 2217	1.85
1EF 009 237-021	E1 2217	1.85
1EF 009 237-171	E1 2217	1.86
1EF 009 237-181	E1 2217	1.86
1EF 010 197-011	E4 9818	1.92
1EF 010 197-021	E4 9818	1.92
1EF 238 042-011	E4 11384	1.164
1EF 238 042-021	E4 11384	1.164
1EF 238 042-111	E4 11384	1.164
1EF 238 042-111	E4 11385	1.164
1EF 238 042-121	E4 11384	1.164
1EF 238 042-121	E4 11385	1.164
1EF 354 025-091	E4 10233	1.116
1EF 354 025-101	E4 10234	1.116
1EF 963 030-271	E4 9345	1.09
1EF 963 030-281	E4 9346	1.09
1EG 005 480-011	E1 34573	3.18
1EG 005 480-051	E1 34573	3.18
1EG 007 150-091	E1 111	3.112-3.113
1EG 007 150-091	E4 273	3.112-3.113
1EG 007 150-101	E1 112	3.112-3.113
1EG 007 150-101	E4 273	3.112-3.113
1EG 007 640-311	E1 615	1.169
1EG 007 640-321	E1 616	1.169
1EG 007 640-351	E1 615	1.169
1EG 007 640-361	E1 616	1.169
1EG 007 640-391	E1 615	1.169
1EG 007 640-401	E1 616	1.169
1EG 008 862-171	E4 10158	1.204, 1.211
1EG 008 862-181	E4 10158	1.204, 1.211
1EG 009 627-011	E1 2812	1.157, 2.16
1EG 009 627-021	E1 2812	1.157, 2.16
1EG 009 767-011	E1 2598	1.83
1EG 009 767-021	E1 2598	1.83
1EG 009 901-211	E8 4816	1.273, 1.276-1.277
1EG 009 901-221	E8 4816	1.273, 1.276-1.277
1EG 010 011-311	E1 2820	1.174
1EG 010 011-321	E1 2820	1.174
1EG 010 011-351	E1 2820	1.175
1EG 010 011-361	E1 2820	1.175
1EG 010 011-371	E1 2820	1.174
1EG 010 011-381	E1 2820	1.174
1EG 010 011-611	E1 2825	1.174
1EG 010 011-621	E1 2825	1.174
1EG 010 011-671	E1 2820	1.175
1EG 010 011-681	E1 2820	1.175
1EG 010 196-011	E4 9849	1.82, 1.195, 2.03
1EG 010 196-021	E4 9849	1.82, 1.195, 2.03
1EG 010 741-071	E1 3132	1.52
1EG 010 741-081	E1 3132	1.52
1EG 010 818-111	E1 3255	1.122
1EG 010 818-121	E1 3255	1.122
1EG 246 041-011	E1 1516	1.156, 2.16
1EG 246 041-021	E1 1517	1.156, 2.16
1EG 247 007-411	E1 1747	1.270
1EG 247 007-421	E1 1747	1.270
1EG 247 007-571	E1 1747	1.270, 1.272, 1.283
1EG 247 007-581	E1 1747	1.270, 1.272, 1.283
1EG 247 007-611	E1 1747	1.271, 1.273, 1.283
1EG 247 007-611	E1 1748	1.271, 1.273, 1.283
1EG 247 007-621	E1 1747	1.271, 1.273, 1.283
1EG 247 007-621	E1 1748	1.271, 1.273, 1.283
1EG 247 007-871	E1 1747	1.271, 1.273, 1.283
1EG 270 370-311	E1 1770	1.171
1EG 270 370-311	E1 1771	1.171
1EG 270 370-321	E1 1770	1.171
1EG 270 370-321	E1 1771	1.171
1EG 270 370-611	E1 1770	1.171
1EG 270 370-621	E1 1770	1.171
1EG 354 024-011	E4 9475	2.05
1EG 354 024-021	E4 9476	2.05
1EG 354 024-031	E4 9475	2.05
1EG 354 024-041	E4 9476	2.05
1EG 354 024-111	E4 9475	2.05
1EG 354 024-121	E4 9476	2.05
1EH 002 658-031	E1 14540	3.100
1EH 002 658-041	E1 14581	3.100
1EH 002 658-041	E1 14541	3.100
1EH 002 658-041	E1 14582	3.100
1EH 002 658-331	E1 14581	3.105
1EH 002 658-341	E1 14582	3.105
1EH 002 658-391	E1 14581	3.105
1EH 002 658-401	E1 14582	3.105
1EH 002 658-551	E1 14581	3.105
1EH 002 658-561	E1 14582	3.105
1EH 006 900-051	E1 44	2.09
1EH 006 900-061	E1 45	2.09
1EH 008 010-011	E1 924	2.10
1EH 008 010-021	E1 924	2.10
1EH 008 010-021	E1 925	2.10
1EH 008 010-051	E1 924	2.10
1EH 008 010-061	E1 924	2.10
1EH 008 010-061	E1 925	2.10
1EH 009 513-011	E1 2417	3.70-3.71
1EH 009 513-021	E1 2418	3.70-3.71
1EH 009 513-031	E1 2417	3.70-3.71
1EH 009 513-041	E1 2418	3.70-3.71
1EH 246 047-011	E1 1524	2.10
1EH 246 047-021	E1 1525	2.10
1EH 246 047-051	E1 1524	2.10
1EH 246 047-061	E1 1525	2.10
1EH 963 560-591	E4 9480	1.252
1EH 963 560-601	E4 9481	1.252
1EH 963 560-631	E4 9480	1.252
1EH 963 560-641	E4 9481	1.252
1EJ 004 070-071	E1 34466	1.158
1EJ 004 070-071	E1 34575	1.158
1EJ 004 070-071	E1 42665	1.158
1EJ 004 070-071	E1 8383	1.158
1EJ 004 070-081	E1 34467	1.158
1EJ 004 070-081	E1 34576	1.158
1EJ 004 070-081	E1 42665	1.158
1EJ 004 070-081	E1 8383	1.158
1EJ 004 440-251	E1 34531	1.160
1EJ 004 440-591	E1 34531	1.160
1EJ 007 219-051	E1 28	1.131
1EJ 007 219-061	E1 29	1.131
1EJ 007 400-051	E1 297	1.65
1EJ 007 400-061	E1 297	1.65
1EJ 007 700-071	E1 761	1.265, 1.267
1EJ 007 700-081	E1 761	1.265, 1.267
1EJ 007 833-091	E1 712	1.208
1EJ 007 833-091	E1 714	1.208
1EJ 007 833-101	E1 713	1.208
1EJ 007 833-101	E1 715	1.208
1EJ 009 250-731	E1 2105	1.108, 1.113
1EJ 009 250-741	E1 2105	1.108, 1.113
1EJ 009 250-741	E1 2106	1.108, 1.113
1EJ 009 587-611	E1 2336	1.90
1EJ 009 587-621	E1 2336	1.90
1EJ 009 630-311	E1 2622	1.179
1EJ 009 630-321	E1 2622	1.179
1EJ 009 648-011	E1 2514	1.10
1EJ 009 648-021	E1 2514	1.10
1EJ 009 696-711	E1 2502	1.109
1EJ 009 696-721	E1 2502	1.109
1EJ 009 925-011	E1 2572	1.26, 1.29
1EJ 009 925-021	E1 2572	1.26, 1.29
1EJ 010 328-211	E1 2928	1.314
1EJ 010 328-211	E1 2929	1.314
1EJ 010 328-221	E1 2928	1.314
1EJ 010 328-221	E1 2929	1.314
1EJ 010 670-011	E1 3149	1.285, 1.319
1EJ 010 670-011	E1 3150	1.285, 1.319
1EJ 010 670-021	E1 3149	1.285, 1.319
1EJ 010 670-021	E1 3150	1.285, 1.319
1EJ 010 670-051	E1 3149	1.285, 1.319
1EJ 010 670-051	E1 3150	1.285, 1.319
1EJ 010 670-061	E1 3149	1.285, 1.319
1EJ 010 670-061	E1 3150	1.285, 1.319
1EJ 010 671-011	E1 3215	1.228
1EJ 010 671-011	E1 3216	1.228
1EJ 010 671-021	E1 3215	1.228
1EJ 010 671-021	E1 3216	1.228
1EJ 010 672-011	E1 3192	1.230
1EJ 010 672-021	E1 3192	1.230
1EJ 010 740-071	E1 3276	1.12
1EJ 010 740-081	E1 3276	1.12
1EJ 010 750-311	E1 3080	1.258
1EJ 010 750-311	E1 3081	1.258
1EJ 010 750-321	E1 3080	1.258
1EJ 010 750-321	E1 3081	1.258
1EJ 011 030-311	E8 6601	2.14
1EJ 011 030-311	E8 6602	2.14
1EJ 011 030-321	E8 6601	2.14
1EJ 011 030-321	E8 6602	2.14
1EJ 011 149-011	E1 3023	1.31
1EJ 011 149-021	E1 3023	1.31
1EJ 011 287-131	E8 6605	3.09
1EJ 011 287-131	E8 6606	3.09
1EJ 011 287-141	E8 6605	3.09
1EJ 011 287-141	E8 6606	3.09
1EJ 011 939-011	E8 7375	1.249
1EJ 011 939-021	E8 7375	1.249
1EJ 247 045-311	E8 4762	1.93
1EJ 247 045-311	E8 4763	1.93
1EJ 247 045-311	E8 4764	1.93
1EJ 247 045-311	E8 4765	1.93
1EJ 247 045-321	E8 4762	1.93
1EJ 247 045-321	E8 4763	1.93
1EJ 247 045-321	E8 4764	1.93
1EJ 247 045-321	E8 4765	1.93
1EJ 247 046-011	E1 1133	3.06, 3.10,3.13-3.14
1EJ 247 046-021	E1 1133	3.06, 3.10,3.13-3.14
1EJ 247 046-031	E1 1133	3.06, 3.10,3.13-3.14
1EJ 247 046-041	E1 1133	3.06, 3.10,3.13-3.14
1EJ 354 676-011	E4 14392	1.183
1EJ 354 676-021	E4 14392	1.183
1EJ 354 983-011	E4 15473	1.61
1EJ 354 983-021	E4 15473	1.61
1EL 006 110-381	E4 380	1.177
1EL 006 110-381	E4 404	1.177
1EL 006 110-381	E4 58	1.177
1EL 006 110-381	E4 59	1.177
1EL 006 640-151	E1 44478	1.42
1EL 006 640-161	E1 44478	1.42
1EL 006 970-191	E1 42	1.07
1EL 006 970-201	E1 42	1.07
1EL 007 270-151	E1 44478	1.21
1EL 007 270-161	E1 44478	1.21
1EL 007 410-111	E1 297	1.65
1EL 007 410-111	E1 298	1.65
1EL 007 410-111	E1 299	1.65
1EL 007 410-111	K 44527	1.65
1EL 007 410-121	E1 297	1.65
1EL 007 410-121	E1 298	1.65
1EL 007 410-121	E1 299	1.65
1EL 007 410-121	K 44527	1.65
1EL 007 510-091	E13 9221	1.200, 1.214
1EL 007 510-101	E13 9221	1.200, 1.214
1EL 007 700-051	E1 1149	1.265, 1.268
1EL 007 700-051	E1 761	1.265, 1.268
1EL 007 700-061	E1 1149	1.265, 1.268
1EL 007 700-061	E1 761	1.265, 1.268
1EL 007 700-151	E1 1149	1.265, 1.268
1EL 007 700-151	E1 761	1.265, 1.268
1EL 007 700-161	E1 1149	1.265, 1.268
1EL 007 700-161	E1 761	1.265, 1.268
1EL 007 821-091	E1 590	1.22
1EL 007 821-101	E1 590	1.22
1EL 007 823-051	E1 590	1.22
1EL 007 823-061	E1 590	1.22
1EL 007 950-271	E1 601	1.185
1EL 007 950-281	E1 601	1.185
1EL 008 020-251	E1 672	1.185
1EL 008 020-261	E1 672	1.185
1EL 008 052-511	E1 1182	1.66
1EL 008 052-521	E1 1182	1.66
1EL 008 052-571	E1 1182	1.66
1EL 008 052-581	E1 1182	1.66
1EL 008 053-511	E1 1182	1.65
1EL 008 053-521	E1 1182	1.65
1EL 008 053-571	E1 1182	1.66
1EL 008 053-581	E1 1182	1.66
1EL 008 306-031	E1 1077	1.09
1EL 008 306-041	E1 1077	1.09
1EL 008 307-011	E1 1077	1.10
1EL 008 307-021	E1 1077	1.10
1EL 008 309-071	E1 590	1.23
1EL 008 309-081	E1 590	1.23
1EL 008 310-071	E1 590	1.23
1EL 008 310-081	E1 590	1.23
1EL 008 314-071	E1 590	1.25
1EL 008 314-081	E1 591	1.25
1EL 008 320-071	E1 1356	1.187-1.188
1EL 008 320-081	E1 1356	1.187-1.188
1EL 008 320-131	E1 1356	1.187, 1.189
1EL 008 320-141	E1 1356	1.187, 1.189
1EL 008 321-071	E1 1356	1.187, 1.189
1EL 008 321-081	E1 1356	1.187, 1.189
1EL 008 329-251	E1 615	1.170
1EL 008 329-251	E1 617	1.170
1EL 008 329-261	E1 616	1.170
1EL 008 329-261	E1 618	1.170
1EL 008 340-071	E1 1202	1.289
1EL 008 340-081	E1 1202	1.289
1EL 008 350-011	E1 1186	1.289
1EL 008 350-021	E1 1186	1.289
1EL 008 361-611	E1 1675	1.155
1EL 008 361-621	E1 1675	1.155
1EL 008 361-711	E1 1675	1.155
1EL 008 361-721	E1 1675	1.155
1EL 008 369-071	E1 1313	1.134
1EL 008 369-081	E1 1313	1.134
1EL 008 369-091	E1 1313	1.135
1EL 008 369-091	E1 1314	1.135
1EL 008 369-101	E1 1313	1.135
1EL 008 369-101	E1 1314	1.135
1EL 008 454-091	E1 1372	1.203
1EL 008 472-011	E1 1247	1.23
1EL 008 472-021	E1 1247	1.23
1EL 008 473-071	E1 1247	1.23
1EL 008 473-081	E1 1247	1.23
1EL 008 540-551	E1 1475	1.34
1EL 008 540-551	E1 1476	1.34
1EL 008 540-561	E1 1475	1.34
1EL 008 540-561	E1 1476	1.34
1EL 008 700-311	E1 1778	1.171
1EL 008 700-311	E1 1779	1.171
1EL 008 700-321	E1 1778	1.171
1EL 008 700-321	E1 1779	1.171
1EL 008 821-011	E1 1814	1.130
1EL 008 821-021	E1 1814	1.130
1EL 008 862-191	E4 10158	1.204, 1.211
1EL 008 862-201	E4 10158	1.204, 1.211
1EL 008 881-411	E1 1754	1.25, 1.28
1EL 008 881-421	E1 1754	1.25, 1.28
1EL 008 950-051	E4 10228	1.193
1EL 008 950-061	E4 10228	1.193
1EL 009 020-211	E1 672	1.185
1EL 009 020-221	E1 672	1.185
1EL 009 043-411	E1 1914	1.80
1EL 009 043-421	E1 1914	1.80
1EL 009 050-211	E1 601	1.186
1EL 009 050-221	E1 601	1.186
1EL 009 236-611	E1 1773	1.35
1EL 009 236-611	E1 1994	1.35

Typprüfnummern-Übersicht

Bestell-Nr.	Typprüf-Nr.	Seite
1EL 009 236-611	E1 1995	1.35
1EL 009 236-621	E1 1773	1.35
1EL 009 236-621	E1 1994	1.35
1EL 009 236-621	E1 1995	1.35
1EL 009 260-071	E1 1313	1.136
1EL 009 260-071	E1 2077	1.136
1EL 009 260-081	E1 1313	1.136
1EL 009 260-081	E1 2077	1.136
1EL 009 260-551	E1 1313	1.136
1EL 009 260-551	E1 2077	1.136
1EL 009 260-561	E1 1313	1.136
1EL 009 260-561	E1 2077	1.136
1EL 009 300-031	E1 2032	1.265, 1.268
1EL 009 447-091	E4 10913	1.205, 1.211
1EL 009 447-101	E4 10913	1.205, 1.211
1EL 009 447-131	E4 10913	1.205, 1.212
1EL 009 447-131	E4 10914	1.205, 1.212
1EL 009 447-391	E4 10913	1.205, 1.211
1EL 009 447-401	E4 10913	1.205, 1.211
1EL 009 449-011	E1 2306	1.71
1EL 009 449-021	E1 2306	1.71
1EL 009 513-211	E1 2417	3.72
1EL 009 513-221	E1 2417	3.72
1EL 009 647-911	E1 2610	1.141
1EL 009 647-911	E1 2611	1.141
1EL 009 647-911	E1 2718	1.141
1EL 009 647-921	E1 2610	1.141
1EL 009 647-921	E1 2611	1.141
1EL 009 647-921	E1 2718	1.141
1EL 009 648-391	E1 2514	1.11
1EL 009 648-391	E1 2515	1.11
1EL 009 648-401	E1 2514	1.11
1EL 009 648-401	E1 2515	1.11
1EL 009 696-751	E1 2502	1.109
1EL 009 696-761	E1 2502	1.109
1EL 009 925-511	E1 2572	1.26, 1.29
1EL 009 925-511	E1 2573	1.26, 1.29
1EL 009 925-521	E1 2572	1.26, 1.29
1EL 009 925-521	E1 2573	1.26, 1.29
1EL 009 933-411	E1 2671	1.49
1EL 009 933-421	E1 2671	1.49
1EL 010 131-011	E1 2886	1.74
1EL 010 131-021	E1 2886	1.74
1EL 010 131-511	E1 2886	1.75
1EL 010 131-511	E1 2887	1.75
1EL 010 131-521	E1 2886	1.75
1EL 010 131-521	E1 2887	1.75
1EL 010 146-021	E13 12458	1.114
1EL 010 146-021	E13 12459	1.114
1EL 010 201-011	E4 10178	1.97
1EL 010 201-011	E4 10179	1.97
1EL 010 201-011	E4 10180	1.97
1EL 010 201-021	E4 10178	1.97
1EL 010 201-021	E4 10179	1.97
1EL 010 201-021	E4 10180	1.97
1EL 010 201-051	E4 10178	1.97
1EL 010 201-051	E4 10179	1.97
1EL 010 201-051	E4 10180	1.97
1EL 010 201-061	E4 10178	1.97
1EL 010 201-061	E4 10179	1.97
1EL 010 201-061	E4 10180	1.97
1EL 010 201-091	E4 10178	1.98
1EL 010 201-091	E4 10179	1.98
1EL 010 201-091	E4 10180	1.98
1EL 010 201-101	E4 10178	1.98
1EL 010 201-101	E4 10179	1.98
1EL 010 201-101	E4 10180	1.98
1EL 010 201-131	E4 10178	1.98
1EL 010 201-131	E4 10179	1.98
1EL 010 201-131	E4 10180	1.98
1EL 010 201-141	E4 10178	1.98
1EL 010 201-141	E4 10179	1.98
1EL 010 201-141	E4 10180	1.98
1EL 010 201-171	E4 10178	1.97
1EL 010 201-171	E4 10179	1.97
1EL 010 201-171	E4 10180	1.97
1EL 010 201-181	E4 10178	1.97
1EL 010 201-181	E4 10179	1.97
1EL 010 201-181	E4 10180	1.97
1EL 010 201-211	E4 10178	1.98
1EL 010 201-211	E4 10179	1.98
1EL 010 201-211	E4 10180	1.98
1EL 010 201-221	E4 10178	1.98
1EL 010 201-221	E4 10179	1.98
1EL 010 201-221	E4 10180	1.98
1EL 010 202-011	E4 9755	1.238
1EL 010 202-021	E4 9756	1.238
1EL 010 202-091	E4 9759	1.238
1EL 010 202-101	E4 9760	1.238
1EL 010 335-051	E1 2905	1.165
1EL 010 335-061	E1 2905	1.165
1EL 010 335-251	E1 2905	1.165
1EL 010 335-261	E1 2905	1.165
1EL 010 395-011	E1 3060	1.284
1EL 010 395-021	E1 3060	1.284
1EL 010 417-371	E1 2918	1.234, 1.244
1EL 010 417-371	E1 2921	1.234, 1.244
1EL 010 417-371	E1 2929	1.234, 1.244
1EL 010 417-381	E1 2918	1.234, 1.244
1EL 010 417-381	E1 2920	1.234, 1.244
1EL 010 417-381	E1 2921	1.234, 1.244
1EL 010 417-491	E1 2918	1.234, 1.244
1EL 010 417-491	E1 2920	1.234, 1.244
1EL 010 417-491	E1 2921	1.234, 1.244
1EL 010 417-501	E1 2918	1.234, 1.244
1EL 010 417-501	E1 2920	1.234, 1.244
1EL 010 417-501	E1 2921	1.234, 1.244
1EL 010 478-091	E1 2583	3.117, 3.121
1EL 010 478-101	E1 2583	3.117, 3.121
1EL 010 478-111	E1 2583	3.117, 3.121
1EL 010 478-121	E1 2583	3.117, 3.121
1EL 010 478-251	E1 2583	3.118, 3.122
1EL 010 478-261	E1 2583	3.118, 3.122
1EL 010 551-011	E1 2992	1.254
1EL 010 551-021	E1 2992	1.254

Bestell-Nr.	Typprüf-Nr.	Seite
1EL 010 740-311	E1 3276	1.12
1EL 010 740-311	E1 3277	1.12
1EL 010 740-321	E1 3276	1.12
1EL 010 740-321	E1 3277	1.12
1EL 010 740-571	E1 3276	1.12
1EL 010 740-571	E1 3277	1.12
1EL 010 740-581	E1 3276	1.12
1EL 010 740-581	E1 3277	1.12
1EL 010 741-551	E1 3132	1.52
1EL 010 741-551	E1 3133	1.52
1EL 010 741-561	E1 3132	1.52
1EL 010 741-561	E1 3133	1.52
1EL 010 749-211	E1 3175	1.310
1EL 010 749-221	E1 3175	1.310
1EL 010 793-411	E1 3230	1.251
1EL 010 793-421	E1 3230	1.251
1EL 011 087-711	E1 3475	1.75
1EL 011 087-721	E1 3475	1.75
1EL 011 165-711	E1 3659	1.180
1EL 011 165-721	E1 3659	1.180
1EL 011 284-511	E1 3655	1.158, 2.17
1EL 011 284-521	E1 3655	1.158, 2.17
1EL 011 314-311	E8 6692	1.248
1EL 011 314-321	E8 6692	1.248
1EL 011 824-211	E8 7289	1.236
1EL 011 824-221	E8 7289	1.236
1EL 011 899-291	E1 1877	3.110-3.111
1EL 011 899-301	E1 1877	3.110-3.111
1EL 011 899-351	E1 1877	3.110-3.111
1EL 011 899-361	E1 1877	3.110-3.111
1EL 011 899-371	E1 1877	3.111
1EL 011 899-381	E1 1877	3.111
1EL 011 899-411	E1 1877	3.111
1EL 011 899-421	E1 1877	3.111
1EL 011 899-471	E1 1877	3.110-3.111
1EL 011 899-481	E1 1877	3.110-3.111
1EL 011 937-411	E8 7127	1.315
1EL 011 937-411	E8 7129	1.315
1EL 011 937-421	E8 7127	1.315
1EL 011 937-421	E8 7129	1.315
1EL 011 956-411	E8 7169	1.279
1EL 011 956-421	E8 7169	1.279
1EL 012 286-211	E8 7571	1.257
1EL 012 286-221	E8 7571	1.257
1EL 012 293-011	E1 4323	1.207, 1.213
1EL 012 293-021	E1 4323	1.207, 1.213
1EL 012 643-011	E1 3192	1.230
1EL 012 643-021	E1 3192	1.230
1EL 158 075-011	E1 1284	1.79
1EL 158 076-011	E1 1284	1.79
1EL 158 083-011	E1 1284	1.80
1EL 158 083-011	E1 1285	1.80
1EL 158 084-011	E1 1284	1.80
1EL 158 084-011	E1 1285	1.80
1EL 160 287-011	E1 1494	1.70
1EL 160 288-011	E1 1494	1.70
1EL 160 295-001	E1 1490 links	1.70
1EL 160 295-001	E1 1491 rechts	1.70
1EL 160 295-001	E1 1494 links und rechts	1.70
1EL 160 296-001	E1 1490 links	1.70
1EL 160 296-001	E1 1491 rechts	1.70
1EL 160 296-001	E1 1494 links und rechts	1.70
1EL 163 073-011	E1 1494	1.71
1EL 163 074-011	E1 1494	1.71
1EL 163 079-001	E1 1494	1.71
1EL 163 079-001	E1 1495	1.71
1EL 163 080-001	E1 1494	1.71
1EL 163 080-001	E1 1495	1.71
1EL 164 907-001	E1 2306	1.72
1EL 164 907-001	E1 2307	1.72
1EL 164 908-001	E1 2306	1.72
1EL 164 908-001	E1 2307	1.72
1EL 223 151-171	E4 9815	1.148
1EL 223 151-181	E4 9815	1.148
1EL 223 151-191	E4 9815	1.149
1EL 223 151-201	E4 9815	1.149
1EL 224 485-411	E1 1709	1.46
1EL 224 485-411	E1 1710	1.46
1EL 224 485-421	E1 1709	1.46
1EL 224 485-421	E1 1710	1.46
1EL 224 486-211	E1 1709	1.46
1EL 224 486-211	E1 1710	1.46
1EL 224 486-221	E1 1709	1.46
1EL 224 486-221	E1 1710	1.46
1EL 246 003-171	E4 9350	1.237
1EL 246 003-181	E4 9350	1.237
1EL 246 003-181	E4 9351	1.237
1EL 246 042-091	E1 1376	1.246
1EL 246 042-101	E1 1376	1.246
1EL 246 042-431	E1 1376	1.246
1EL 246 042-441	E1 1377	1.246
1EL 246 045-121	E13 7614	1.95
1EL 247 014-011	E4 10224	1.290
1EL 247 014-021	E4 10224	1.290
1EL 247 014-831	E4 10224	1.290
1EL 247 045-351	E8 4762	1.93
1EL 247 045-351	E8 4763	1.93
1EL 247 045-351	E8 4764	1.93
1EL 247 045-351	E8 4765	1.93
1EL 247 045-361	E8 4762	1.93
1EL 247 045-361	E8 4763	1.93
1EL 247 045-361	E8 4764	1.93
1EL 247 045-361	E8 4765	1.93
1EL 247 047-251	E1 2527	1.247
1EL 247 047-261	E1 2527	1.247
1EL 263 036-011	E4 10206	1.149
1EL 263 036-021	E4 10206	1.149
1EL 263 037-011	E1 1247	1.152
1EL 263 037-021	E1 1247	1.152
1EL 263 064-011	E4 10206	1.150
1EL 263 064-021	E4 10206	1.150
1EL 263 400-011	E4 10206	1.147
1EL 263 400-021	E4 10206	1.147

Bestell-Nr.	Typprüf-Nr.	Seite
1EL 270 600-371	E1 1589	1.106
1EL 270 600-371	E1 1591	1.106
1EL 270 600-381	E1 1590	1.106
1EL 270 600-381	E1 1592	1.106
1EL 354 025-051	E4 10233	1.116
1EL 354 025-061	E4 10233	1.116
1EL 354 027-011	E8 3575	1.239
1EL 354 027-021	E8 3575	1.239
1EL 354 027-031	E8 3575	1.239
1EL 354 027-041	E8 3575	1.239
1EL 354 027-071	E8 3575	1.239
1EL 354 027-081	E8 3575	1.239
1EL 354 687-011	E12 112017	1.58
1EL 354 687-021	E1 112017	1.58
1EL 354 689-011	E4 12660	1.81
1EL 354 689-021	E4 12660	1.81
1EL 354 691-011	E4 12662	1.59
1EL 354 691-021	E4 12662	1.59
1EL 354 983-111	E4 15473	1.61
1EL 354 983-121	E4 15473	1.61
1ER 010 117-091	E1 2720	2.24, 2.26
1ER 010 117-101	E1 2720	2.24, 2.26
1ER 011 592-051	E1 2100	2.27
1ER 011 592-051	E1 2101	2.27
1ER 011 592-061	E1 2100	2.27
1ER 011 592-061	E1 2101	2.27
1ER 246 046-511	E1 1327	3.109
1ER 246 046-521	E1 1327	3.109
1ER 247 017-051	E1 2100	2.27
1ER 247 017-061	E1 2100	2.27
1ES 008 369-471	E1 1313	1.135
1ES 008 369-471	E1 1314	1.135
1ES 008 369-481	E1 1313	1.135
1ES 008 369-481	E1 1314	1.135
1ES 008 821-311	E1 1814	1.130
1ES 008 821-321	E1 1814	1.130
1EX 010 818-351	E1 3255	1.122
1EX 010 818-351	E1 3256	1.122
1EX 010 818-361	E1 3255	1.122
1EX 010 818-361	E1 3256	1.122
1EX 011 091-711	E1 3488	1.142
1EX 011 091-721	E1 3488	1.142
1EX 011 496-411	E1 3718	1.36
1EX 011 496-421	E1 3718	1.36
1EX 011 496-511	E1 3718	1.36
1EX 011 496-521	E1 3720	1.36
1EX 012 293-091	E1 4325	1.207, 1.213
1EX 012 293-101	E1 4325	1.207, 1.213
1EX 012 976-111	E1 3877	1.33
1EX 012 976-121	E1 3877	1.33
1F6 003 939-031	E1 24565	3.09
1FE 006 300-191	E1 44445	3.106
1FE 006 300-251	E1 44444	3.119, 3.122-3.123
1FE 138 520-011	E1 44444	3.119, 3.122-3.123
1FE 152 896-011	E1 880	3.106
1K0 008 191-021	E1 917	3.79, 3.82, 3.114-3.115, 3.124
1K0 247 043-021	E1 2397	3.81
1K3 132 253-011	E1 34572	1.63-1.64, 1.78
1K3 132 266-011	E1 34572	1.63-1.64, 1.78
1KB 006 277-051	E1 24504	3.21
1N0 008 582-011	E1 1342	3.80, 3.82, 3.115, 3.125
1N0 009 295-031	E1 1951	1.127, 1.129, 1.138, 1.151, 1.153-1.154
1N0 009 295-041	E1 1951	1.127, 1.129, 1.138, 1.151, 1.153-1.154
1N0 009 617-011	E4 19289	1.221, 1.223
1N0 009 954-311	E26 925	1.218, 1.252, 1.255, 1.258, 1.274, 1.277-1.278, 1.282, 1.285-1.286, 1.311, 1.318, 1.320
1N0 009 954-321	E26 925	1.218, 1.252, 1.255, 1.258, 1.274, 1.277-1.278, 1.282, 1.285-1.286, 1.311, 1.318, 1.320
1N0 009 954-411	E26 925	1.315, 1.320
1N0 009 954-421	E26 925	1.315, 1.320
1N0 010 084-011	E26 028	1.60
1N0 010 084-021	E26 028	1.60
1N0 010 151-011	E26 925	1.317
1N0 010 151-021	E26 925	1.317
1N0 010 233-311	E26 9016	1.241
1N0 010 233-321	E26 9016	1.241
1N0 010 233-331	E26 9016	1.260
1N0 010 233-331	E26 926	1.260
1N0 010 233-341	E26 9016	1.260
1N0 010 233-341	E26 926	1.260
1N0 010 243-111	E26 1001	1.44
1N0 010 243-121	E26 1001	1.44
1N0 010 243-131	E26 930	1.45
1N0 010 243-141	E26 930	1.45
1N0 010 304-011	E26 9003	1.114
1N0 010 304-021	E26 9003	1.114
1N0 010 304-031	E26 9003	1.114
1N0 010 304-041	E26 9003	1.114
1N0 010 327-011	E1 2725	1.39
1N0 010 327-021	E1 2725	1.39
1N0 010 375-311	E26 925	1.326, 2.33
1N0 010 375-321	E26 925	1.326, 2.33
1N0 010 407-011	E26 1001	1.47
1N0 010 407-011	E26 930	1.47
1N0 010 407-021	E26 1001	1.47
1N0 010 407-021	E26 930	1.47
1N0 010 407-031	E26 930	1.47
1N0 010 407-041	E26 930	1.47
1N0 010 456-011	E26 1017	1.45-1.48
1N0 010 456-021	E26 1017	1.45-1.48
1N0 010 456-031	E26 9010	1.45
1N0 010 456-041	E26 9010	1.45
1N0 011 250-311	E26 925	1.251, 2.28
1N0 011 250-321	E26 925	1.251, 2.28
1N0 011 250-331	E26 004	2.14

Typprüfnummern-Übersicht

Bestell-Nr.	Typprüf-Nr.	Seite
1N0 011 250-341	E26 004	2.14
1N0 011 250-351	E26 004	2.15
1N0 011 250-361	E26 004	2.15
1N0 246 039-011	E1 1266	1.24
1N0 246 039-021	E1 1266	1.24
1N0 247 003-011	E1 1559	1.11, 1.39
1N0 247 003-021	E1 1559	1.11, 1.39
1N0 270 204-051	E26 003	1.219, 1.232, 1.236, 1.286
1N0 270 204-061	E26 003	1.219, 1.232, 1.236, 1.286
1N0 270 255-051	E26 004	1.260, 1.299
1N0 270 255-061	E26 004	1.260, 1.299
1N0 270 481-051	E26 007	1.231, 1.326, 2.32
1N0 270 481-061	E26 007	1.231, 1.326, 2.32
1N0 270 595-011	E26 012	1.271
1N0 270 595-021	E26 012	1.271
1N0 270 596-051	E26 008	1.255, 1.316
1N0 270 596-061	E26 008	1.255, 1.316
1N0 271 022-051	E26 004	1.218, 1.224-1.225, 1.229
1N0 271 022-061	E26 004	1.218, 1.224-1.225, 1.229
1N0 271 247-051	E26 004	1.232, 1.235, 1.245, 1.300, 1.313, 1.326, 2.28, 2.32
1N0 271 247-061	E26 004	1.232, 1.235, 1.245, 1.300, 1.313, 1.326, 2.28, 2.32
1N0 271 247-411	E26 014	1.257, 1.260-1.261, 1.306, 1.313, 1.322
1N0 271 247-421	E26 014	1.257, 1.260-1.261, 1.306, 1.313, 1.322
1N0 271 284-031	E26 017	1.272
1N0 271 284-041	E26 017	1.272
1N0 271 289-411	E26 015	1.255, 1.257-1.258, 1.281, 1.305, 1.311, 1.316
1N0 271 289-421	E26 015	1.255, 1.257-1.258, 1.281, 1.305, 1.311, 1.316
1N0 271 295-411	E26 015	1.228, 1.231, 1.251, 1.272-1.273, 1.283, 1.286, 1.306, 1.320
1N0 271 295-421	E26 015	1.228, 1.231, 1.251, 1.272-1.273, 1.283, 1.286, 1.306, 1.320
1N0 271 296-031	E26 016	1.290
1N0 271 296-041	E26 016	1.290
1N0 271 648-011	E26 021	1.16, 1.27, 1.38, 1.221
1N0 271 648-021	E26 021	1.16, 1.27, 1.38, 1.221
1N0 354 013-011	E4 19052	1.27, 1.30, 1.35
1N0 354 013-021	E4 19052	1.27, 1.30, 1.35
1N0 354 017-011	E8 3573	1.240
1N0 354 017-021	E8 3573	1.240
1N0 354 017-031	E8 4325	1.240
1N0 354 017-041	E8 4325	1.240
1N0 354 018-011	E8 4119	1.235, 1.245
1N0 354 018-021	E8 4119	1.235, 1.245
1N0 354 681-011	E12 19269	1.178
1N0 354 681-021	E12 19269	1.178
1N0 354 682-011	E12 19100	1.57-1.58, 1.67
1N0 354 682-021	E12 19100	1.57-1.58, 1.67
1N0 354 683-011	E12 19110	1.57, 1.67
1N0 354 683-021	E12 19110	1.57, 1.67
1N0 354 685-011	E1 813	1.57
1N0 354 685-021	E1 813	1.57
1N0 354 686-011	E1 813	1.81
1N0 354 686-021	E1 813	1.81
1N0 354 696-011	E1 813	1.73
1N0 354 696-021	E1 813	1.73
1N1 011 748-011	E26 9028	1.162
1N1 011 748-021	E26 9028	1.162
1N1 011 748-031	E26 9029	1.162
1N1 011 748-041	E26 9029	1.162
1N1 011 748-111	E26 9028	1.163
1N1 011 748-121	E26 9028	1.163
1N1 011 748-131	E26 9029	1.163
1N1 011 748-141	E26 9029	1.163
1NA 006 790-071	E1 11	1.287
1NA 007 039-011	E1 41	1.79
1NA 007 039-021	E1 41	1.79
1NA 007 976-071	E1 839	1.124, 1.126, 1.153-1.154
1NA 007 976-081	E1 839	1.124, 1.126, 1.153-1.154
1NA 007 976-111	E1 1215	1.124, 1.126, 1.129, 1.153-1.154, 1.156
1NA 007 976-121	E1 1215	1.124, 1.126, 1.129, 1.153-1.154, 1.156
1NA 007 976-231	E1 839	1.125-1.126
1NA 007 976-241	E1 839	1.125-1.126
1NA 009 026-011	E12 19094	1.48, 1.67
1NA 009 026-021	E12 19094	1.48, 1.67
1NA 009 963-011	E26 024	1.27
1NA 009 963-021	E26 024	1.27
1NA 010 205-011	E4 19038	1.95
1NA 010 205-021	E4 19038	1.95
1NA 011 048-011	E26 1041	1.322
1NA 011 048-021	E26 1041	1.322
1NA 011 839-111	E26 9046	1.292
1NA 011 839-121	E26 9046	1.292
1NA 011 839-131	E26 9050	1.292
1NA 011 839-141	E26 9050	1.292
1NA 011 987-111	E26 9036	1.304
1NA 011 987-121	E26 9036	1.304
1NA 011 987-131	E26 9036	1.304
1NA 011 987-141	E26 9036	1.304
1NA 354 015-011	E4 19013	1.95
1NA 354 015-021	E4 19013	1.95
1NA 354 658-011	E12 19096	1.170
1NA 354 658-021	E12 19096	1.170
1NA 354 659-011	E12 19098	1.191
1NA 354 659-021	E12 19098	1.191
1NA 354 660-011	E12 19121	1.177
1NA 354 660-021	E12 19121	1.177
1NA 354 661-011	E12 19133	1.190
1NA 354 661-021	E12 19133	1.190
1NA 354 662-011	E12 19113	1.190
1NA 354 662-021	E12 19113	1.190
1NA 354 680-011	E12 19135	1.178
1NA 354 680-021	E12 19135	1.178
1NA 354 693-011	E12 19055	1.67
1NA 354 693-021	E12 19055	1.67
1NA 354 695-001	E12 19114	1.56
1NA 354 698-011	E4 19186	1.61
1NA 354 698-021	E4 19186	1.61
1NA 907 312-111	E9 0019	1.220, 1.222
1NA 961 557-761	E9 0019	1.220-1.221, 1.225
1NA 962 490-011	E1 76	1.295
1NA 962 490-021	E1 76	1.295
1NA 962 530-011	E1 77	1.295
1NA 962 530-021	E1 77	1.295
1NA 963 965-061	E1 838	1.220, 1.223
1NA 963 981-031	E1 901	1.298
1NA 963 981-041	E1 901	1.298
1NB 003 367-137	E1 8345	3.37-3.38
1NB 006 270-051	E1 18236	1.55
1NB 006 270-061	E1 18236	1.55
1NB 007 555-031	E13 141	1.123, 1.128, 1.134, 1.155
1NB 007 555-041	E13 141	1.123, 1.128, 1.134, 1.155
1NB 008 122-011	E26 001	1.325
1NB 008 122-021	E26 002	1.325
1NB 008 275-031	E1 1325	1.138, 2.14
1NB 008 275-041	E1 1325	1.138, 2.14
1NB 008 275-071	E1 1325	1.138
1NB 008 275-081	E1 1325	1.138
1NB 011 836-111	E26 9050	1.250
1NB 011 836-121	E26 9050	1.250
1NB 011 836-131	E26 9050	1.250
1NB 011 836-141	E26 9050	1.250
1NB 123 581-001	E1 8358	1.54, 1.63, 1.77-1.78
1NB 123 582-001	E1 8359	1.54, 1.63, 1.77-1.78
1NB 354 694-011	E1 1264	1.58
1NB 354 694-021	E1 1264	1.58
1NB 354 986-031	E12 20014	3.33-3.36, 3.39, 3.41, 3.43, 3.45, 3.61, 3.64, 3.66
1NB 354 986-041	E12 20014	3.33-3.36, 3.39, 3.41, 3.43, 3.45, 3.61, 3.64, 3.66
1ND 007 646-011	E13 305	1.56
1ND 007 646-021	E13 305	1.56
1ND 010 223-211	E1 3243	3.12
1ND 010 223-211	E1 3250	3.12
1ND 010 223-221	E1 3243	3.12
1ND 010 223-221	E1 3250	3.12
1ND 010 223-231	E1 3243	3.12
1ND 010 223-231	E1 3250	3.12
1ND 010 223-241	E1 3243	3.12
1ND 010 223-241	E1 3250	3.12
1ND 010 223-311	E1 3243	3.04, 3.09
1ND 010 223-311	E1 3250	3.04, 3.09
1ND 010 223-321	E1 3243	3.04, 3.09
1ND 010 223-321	E1 3250	3.04, 3.09
1ND 010 223-331	E1 3243	3.04, 3.09
1ND 010 223-331	E1 3250	3.04, 3.09
1ND 010 223-341	E1 3243	3.04, 3.09
1ND 010 223-341	E1 3250	3.04, 3.09
1ND 010 377-011	E26 929	1.303
1ND 010 377-021	E26 929	1.303
1ND 010 377-031	E26 929	1.303
1ND 010 377-041	E26 929	1.303
1ND 010 377-071	E26 929	1.304-1.305
1ND 010 377-081	E26 929	1.304-1.305
1ND 010 377-091	E26 929	1.304-1.305
1ND 010 377-101	E26 929	1.304-1.305
1ND 010 455-111	E26 9005	1.308
1ND 010 455-121	E26 9005	1.308
1ND 010 545-011	E26 9013	1.291
1ND 010 545-021	E26 9013	1.291
1ND 010 545-031	E26 9013	1.291
1ND 010 545-041	E26 9013	1.291
1ND 010 545-111	E16 9013	1.291
1ND 010 545-121	E26 9013	1.291
1ND 010 545-131	E26 9013	1.291
1ND 010 545-141	E26 9013	1.291
1ND 010 545-311	E26 9013	1.280
1ND 010 545-321	E26 9013	1.280
1ND 011 223-011	E1 3377	1.280
1ND 011 223-021	E1 3377	1.280
1ND 011 223-051	E1 3377	1.279
1ND 011 223-061	E1 3377	1.279
1ND 011 718-011	E26 9040	1.280, 1.282
1ND 011 718-021	E26 9040	1.280, 1.282
1ND 012 598-011	E26 9054	1.219, 1.227
1ND 012 598-021	E26 9054	1.219, 1.227
1ND 012 755-011	E26 9055	1.251
1ND 012 755-021	E26 9055	1.251
1ND 012 996-011	E26 9057	1.227
1ND 012 996-021	E26 9057	1.227
1ND 012 999-011	E26 9056	1.227
1ND 012 999-021	E26 9056	1.227
1ND 122 390-001	E1 8336	2.18, 2.20, 2.22, 3.97
1NE 002 537-301	E4 914	3.105
1NE 006 300-051	E1 18231	3.51, 3.53
1NE 006 300-201	E1 18231	3.106
1NE 007 517-051	E1 215	1.91, 2.04
1NE 007 517-061	E1 215	1.91, 2.04
1NE 010 299-111	E26 9006	1.235, 1.245
1NE 010 299-121	E26 9006	1.235, 1.245
1NE 010 299-131	E26 9006	1.235, 1.245
1NE 010 299-141	E26 9006	1.235, 1.245
1NE 010 832-011	E26 1027	1.20
1NE 010 832-021	E26 1027	1.20
1NE 010 832-031	E26 1028	1.20
1NE 010 832-041	E26 1028	1.20
1NE 010 832-051	E26 1033	1.16
1NE 010 832-061	E26 1033	1.16
1NE 010 832-071	E26 1034	1.16, 1.21
1NE 010 832-081	E26 1034	1.16, 1.21
1NE 010 832-111	E26 1040	1.14
1NE 010 832-121	E26 1040	1.14
1NE 010 832-131	E26 1049	1.14
1NE 010 832-141	E26 1049	1.14
1NE 010 832-171	E26 1071	1.07
1NE 010 832-181	E26 1071	1.07
1NE 010 832-191	E26 1072	1.07
1NE 010 832-201	E26 1072	1.07
1NE 011 477-111	E26 9023	1.242
1NE 011 477-121	E26 9023	1.242
1NE 011 694-011	E26 9031	1.306
1NE 011 694-021	E26 9031	1.306
1NE 011 694-031	E26 9031	1.306
1NE 011 694-041	E26 9031	1.306
1NE 138 555-011	E1 18231	3.51, 3.53-3.54
1NE 271 615-111	E26 924	1.249
1NE 271 615-121	E26 924	1.249
1NE 271 615-131	E26 924	1.249
1NE 271 615-141	E26 924	1.249
1NH 354 671-011	E4 12665	1.240
1NH 354 671-021	E4 12665	1.240
1NL 005 150-051	E1 18208	1.37, 1.41
1NL 005 150-061	E1 18208	1.37, 1.41
1NL 005 150-111	E1 18242	1.37-1.38, 1.41
1NL 005 150-121	E1 18242	1.37-1.38, 1.41
1NL 005 680-111	E1 18215	1.64
1NL 005 680-111	E1 18222	1.64
1NL 005 680-121	E1 18215	1.64
1NL 005 680-121	E1 18222	1.64
1NL 006 250-051	E1 18232	1.325, 2.31
1NL 006 250-061	E1 18232	1.325, 2.31
1NL 006 280-061	E1 18234	1.294
1NL 007 186-021	E1 20	1.215
1NL 007 186-047	E1 20	3.115-3.116, 3.125
1NL 007 220-031	E1 18238	1.265, 1.320
1NL 007 220-041	E1 18238	1.265, 1.320
1NL 007 594-031	E1 440	1.109
1NL 007 594-041	E1 440	1.109
1NL 007 906-031	E1 123	1.24, 1.225, 1.229
1NL 007 906-041	E1 123	1.24, 1.225, 1.229
1NL 008 090-117	E1 877	3.81
1NL 009 034-011	E12 19111	1.289
1NL 009 034-021	E12 19111	1.289
1PE 965 410-111	E1 2042	3.14
1PE 965 410-121	E1 2042	3.14
1PE 965 410-131	E1 2042	3.07, 3.11
1PE 965 410-141	E1 2042	3.07, 3.11
1PH 012 867-011	E26 9058	1.202, 1.210
1PH 012 867-021	E26 9058	1.202, 1.210
1ZL 010 417-411	E1 2918	1.234, 1.244
1ZL 010 417-411	E1 2920	1.234, 1.244
1ZL 010 417-411	E1 2921	1.234, 1.244
1ZL 010 417-421	E1 2918	1.234, 1.244
1ZL 010 417-421	E1 2920	1.234, 1.244
1ZL 010 417-421	E1 2921	1.234, 1.244
1ZL 263 037-311	E1 1879	1.152
1ZL 263 037-321	E1 1879	1.152
1ZS 008 540-651	E1 1475	1.34
1ZS 008 540-651	E1 1477	1.34
1ZS 008 540-661	E1 1475	1.34
1ZS 008 540-661	E1 1477	1.34
1ZS 008 710-311	E1 1778	1.172
1ZS 008 710-311	E1 1779	1.172
1ZS 008 710-321	E1 1778	1.172
1ZS 008 710-321	E1 1779	1.172
1ZS 008 950-251	E4 10228	1.194
1ZS 008 950-261	E4 10228	1.194
1ZS 009 044-511	E1 1914	1.80
1ZS 009 044-521	E1 1914	1.80
1ZS 009 236-531	E1 1773	1.35
1ZS 009 236-531	E1 1996	1.35
1ZS 009 236-541	E1 1773	1.35
1ZS 009 236-541	E1 1996	1.35
1ZS 009 237-051	E1 2217	1.85
1ZS 009 237-051	E1 2218	1.85
1ZS 009 237-061	E1 2217	1.85
1ZS 009 237-061	E1 2218	1.85
1ZS 009 237-211	E1 2217	1.86
1ZS 009 237-211	E1 2218	1.86
1ZS 009 237-221	E1 2217	1.86
1ZS 009 237-221	E1 2218	1.86
1ZS 009 250-791	E1 2105	1.108, 1.114
1ZS 009 250-801	E1 2105	1.108, 1.114
1ZS 009 452-131	E1 2260	1.313
1ZS 009 452-131	E1 2261	1.313
1ZS 009 452-141	E1 2260	1.313
1ZS 009 452-141	E1 2261	1.313
1ZS 009 549-211	E1 2395	1.309
1ZS 009 549-221	E1 2395	1.309
1ZS 009 627-311	E1 2812	1.157, 2.17
1ZS 009 627-311	E1 2813	1.157, 2.17
1ZS 009 627-321	E1 2812	1.157, 2.17
1ZS 009 627-321	E1 2813	1.157, 2.17
1ZS 009 645-511	E1 2458	1.48
1ZS 009 645-521	E1 2458	1.48
1ZS 009 701-111	E1 1754	1.26, 1.29
1ZS 009 701-121	E1 1754	1.26, 1.29
1ZS 009 902-511	E1 2771	1.273, 1.276-1.277
1ZS 009 902-511	E1 2772	1.273, 1.276-1.277
1ZS 009 902-521	E1 2771	1.273, 1.276-1.277
1ZS 009 902-521	E1 2772	1.273, 1.276-1.277
1ZS 009 902-771	E1 2771	1.274, 1.276, 1.278
1ZS 009 902-771	E1 2772	1.274, 1.276, 1.278
1ZS 009 902-781	E1 2771	1.274, 1.276, 1.278
1ZS 009 902-781	E1 2772	1.274, 1.276, 1.278
1ZS 009 925-411	E1 2572	1.26, 1.29
1ZS 009 925-411	E1 2573	1.26, 1.29
1ZS 009 925-421	E1 2572	1.26, 1.29
1ZS 009 925-421	E1 2573	1.26, 1.29
1ZS 010 130-611	E1 2777	1.77

Typprüfnummern-Übersicht

Bestell-Nr.	Typprüf-Nr.	Seite
1ZS 010 130-611	E1 2778	1.77
1ZS 010 130-621	E1 2777	1.77
1ZS 010 130-621	E1 2778	1.77
1ZS 010 131-611	E1 2886	1.75
1ZS 010 131-611	E1 2887	1.75
1ZS 010 131-621	E1 2886	1.75
1ZS 010 131-621	E1 2887	1.75
1ZS 010 328-051	E 2939	1.314
1ZS 010 328-061	E1 2939	1.314
1ZS 010 740-651	E1 3277	1.13
1ZS 010 740-661	E1 3277	1.13
1ZS 010 748-311	E1 3206	1.310
1ZS 010 748-311	E1 3208	1.310
1ZS 010 748-321	E1 3206	1.310
1ZS 010 748-321	E1 3208	1.310
1ZS 011 192-011	E8 6294	1.284
1ZS 011 192-011	E8 6295	1.284
1ZS 011 192-021	E8 6294	1.284
1ZS 011 192-021	E8 6295	1.284
1ZS 011 314-331	E8 6694	1.248
1ZS 011 314-341	E8 6694	1.248
1ZS 011 495-411	E1 3686	1.36
1ZS 011 495-421	E1 3686	1.36
1ZS 011 939-411	E8 7377	1.249
1ZS 011 939-421	E8 7377	1.249
1ZS 011 939-451	E8 7377	1.250
1ZS 011 939-451	E8 7379	1.250
1ZS 011 939-461	E8 7377	1.250
1ZS 011 939-461	E8 7379	1.250
1ZS 169 009-111	E1 2306	1.72
1ZS 169 009-111	E1 2307	1.72
1ZS 169 009-121	E1 2306	1.72
1ZS 169 009-121	E1 2307	1.72
1ZS 247 047-331	E1 2527	1.248
1ZS 247 047-331	E1 2528	1.248
1ZS 247 047-341	E1 2527	1.248
1ZS 247 047-341	E1 2528	1.248
1ZS 263 036-311	E4 10206	1.150
1ZS 263 036-321	E4 10206	1.150
1ZS 263 036-411	E4 10206	1.150
1ZS 263 036-421	E4 10206	1.150
1ZS 263 064-511	E4 10206	1.151
1ZS 263 064-511	E4 10207	1.151
1ZS 263 064-511	E4 14203	1.151
1ZS 263 064-521	E4 10206	1.151
1ZS 263 064-521	E4 10207	1.151
1ZS 263 064-521	E4 14203	1.151
1ZS 263 400-311	E4 10206	1.147
1ZS 263 400-321	E4 10206	1.147
1ZS 263 400-411	E4 10206	1.147
1ZS 263 400-411	E4 12684	1.147
1ZS 263 400-421	E4 10206	1.147
1ZS 263 400-421	E4 12684	1.147
1ZS 271 531-111	E26 917	1.146, 1.199
1ZS 354 688-011	E12 112017	1.59
1ZS 354 688-021	E12 112017	1.59
1ZS 354 690-011	E4 12660	1.82
1ZS 354 690-021	E4 12660	1.82
1ZS 354 692-011	E4 12662	1.60
1ZS 354 692-021	E4 12662	1.60
1ZS 354 983-211	E4 15473	1.61
1ZS 354 983-221	E4 15473	1.61
1ZT 009 260-671	E1 2077	1.137
1ZT 009 260-681	E1 2077	1.137
1ZT 009 631-311	E1 2623	1.180
1ZT 009 631-321	E1 2623	1.180
1ZT 010 012-411	E1 2820	1.175
1ZT 010 012-421	E1 2820	1.175
1ZT 010 328-011	E1 2939	1.314
1ZT 010 328-011	E1 2941	1.314
1ZT 010 328-021	E1 2939	1.314
1ZT 010 328-021	E1 2941	1.314
1ZT 010 748-091	E1 3206	1.310
1ZT 010 748-091	E1 3207	1.310
1ZT 010 748-091	E1 3208	1.310
1ZT 010 748-091	E1 3209	1.310
1ZT 010 748-101	E1 3206	1.310
1ZT 010 748-101	E1 3207	1.310
1ZT 010 748-101	E1 3208	1.310
1ZT 010 748-101	E1 3209	1.310
1ZT 010 818-471	E1 3256	1.122
1ZT 010 818-481	E1 3256	1.122
1ZT 011 087-911	E1 3475	1.76
1ZT 011 087-921	E1 3475	1.76
1ZT 011 150-311	E1 3051	1.31
1ZT 011 150-311	E1 3052	1.31
1ZT 011 150-321	E1 3051	1.31
1ZT 011 150-321	E1 3052	1.31
1ZT 011 937-511	E8 7127	1.315
1ZT 011 937-511	E8 7129	1.315
1ZT 011 937-521	E8 7127	1.315
1ZT 011 937-521	E8 7129	1.315
2BA 001 275-011	E1 22764	2.08, 3.85
2BA 002 324-011	E1 32621	3.90
2BA 002 324-021	E1 32621	3.90
2BA 002 939-171	E1 32710	1.253, 1.261-1.262, 1.282, 1.294
2BA 002 939-171	E1 42788	1.253, 1.261-1.262, 1.282, 1.294
2BA 003 022-001	E1 32719	3.23-3.24, 3.27-3.28
2BA 003 022-021	E1 32719	3.23-3.24, 3.27-3.28
2BA 003 110-021	E1 32744	1.159-1.160
2BA 003 197-021	E1 32757	2.19-2.20
2BA 003 236-021	E1 32764	3.84, 3.87-3.92
2BA 003 236-088	E1 11591	3.21
2BA 003 236-541	E1 63253	3.88-3.89, 3.91
2BA 003 975-031	E1 42650	3.98
2BA 003 975-041	E1 42650	3.98
2BA 004 119-001	E1 42680	3.87-3.88, 3.91-3.92
2BA 004 257-011	E1 42665	1.158
2BA 004 257-021	E1 42665	1.158
2BA 004 693-031	E1 52609	1.131, 1.161
2BA 004 693-041	E1 52609	1.131, 1.161
2BA 005 296-031	E1 52610	1.40
2BA 005 296-041	E1 52610	1.40
2BA 005 481-001	E1 42745	3.18
2BA 005 481-011	E1 42745	3.19
2BA 005 603-001	E1 42748	3.34-3.36, 3.38
2BA 006 386-071	E1 52617	1.43
2BA 006 386-081	E1 52617	1.43
2BA 006 749-051	E1 017	1.89
2BA 006 749-061	E1 017	1.89
2BA 006 749-081	E1 017	1.89
2BA 007 016-031	E13 3561	2.10
2BA 007 016-041	E13 3561	2.10
2BA 007 042-031	E1 126	1.07
2BA 007 042-041	E1 126	1.07
2BA 007 249-011	E4 1467	1.184
2BA 007 249-011	E4 467	1.184
2BA 007 249-021	E4 1467	1.184
2BA 007 249-021	E4 467	1.184
2BA 007 775-051	E1 486	2.15
2BA 007 775-061	E1 486	2.15
2BA 007 839-001	E12 6101	3.39, 3.45
2BA 007 840-001	E12 6069	3.51, 3.54
2BA 007 924-071	E1 704	1.330, 1.332
2BA 007 924-081	E1 704	1.330, 1.332
2BA 008 221-001	E1 878	3.80, 3.82
2BA 008 221-041	E1 1051	1.171, 3.115-3.116, 3.125
2BA 011 395-031	E26 1045	1.193
2BA 011 395-041	E26 1045	1.193
2BA 012 173-011	E2 14023	1.193
2BA 012 173-021	E2 14023	1.193
2BA 012 349-011	E26 1104	1.210
2BA 012 349-021	E26 1104	1.210
2BA 247 015-031	E1 1787	3.77
2BA 247 015-041	E1 1787	3.77
2BA 247 016-031	E1 1788	3.76
2BA 247 016-041	E1 1788	3.76
2BA 270 016-031	E26 004	1.89
2BA 270 016-041	E26 004	1.89
2BA 964 255-011	E4 980	1.166
2BA 964 255-021	E4 981	1.166
2BA 964 255-031	E4 980	1.166
2BA 964 255-041	E4 981	1.166
2BM 002 652-051	E1 32785	2.19-2.20, 2.22
2BM 002 652-071	E1 32785	2.22
2BM 002 652-081	E1 32785	2.22
2BM 002 847-011	E1 32692	3.101
2BM 002 847-021	E1 32692	3.101
2BM 003 563-111	E1 42621	1.168, 1.177, 1.184, 1.188
2BM 003 647-021	E1 151	1.21, 1.37, 1.40-1.44, 1.261-1.262, 1.282, 1.294
2BM 004 312-051	E1 42669	3.98
2BM 004 312-061	E1 42669	3.98
2BM 006 692-011	E1 52621	2.10, 2.19, 2.21, 3.19, 3.40, 3.78, 3.80-3.81, 3.84, 3.87-3.88, 3.93, 3.96
2BM 006 692-021	E1 52621	2.10, 2.19, 2.21, 3.19, 3.40, 3.78, 3.80-3.81, 3.84, 3.87-3.88, 3.93, 3.96
2BM 006 759-001	E13 1299	1.261-1.262, 1.283, 1.294
2BM 008 355-001	E1 1059	3.21, 3.93, 3.115-3.116, 3.125
2JA 001 357-002	E1 8728	2.09, 2.23, 3.25, 3.28, 3.83, 3.86, 3.97, 3.100
2KA 001 378-041	E1 12958	2.09, 3.86
2KA 001 386-231	E1 12820	3.29
2KA 001 388-097	E1 22902	3.20, 3.79
2KA 002 445-111	E1 12988	1.262
2KA 002 445-111	E1 22810	1.262
2KA 002 445-171	E1 22810	1.294
2KA 003 389-061	E1 22819	2.09, 2.16, 2.23, 3.86, 3.89-3.90, 3.92, 3.114
2KA 003 389-081	E1 22819	3.32, 3.38, 3.42, 3.50, 3.52, 3.55, 3.58, 3.63
2KA 004 331-031	E1 22890	1.54, 1.63, 1.77-1.79
2KA 004 983-011	E1 22870	1.123, 1.132, 1.158, 1.162
2NE 002 589-047	E1 8444	1.145-1.147, 1.197-1.199
2NE 003 030-167	E1 18406	1.196
2NE 003 236-001	E2 167	3.31, 3.80, 3.83-3.84, 3.87, 3.89, 3.91, 3.93, 3.99, 3.103
2NE 003 236-301	E2 167	3.20, 3.79-3.80, 3.92
2NE 008 221-031	E1 1050	1.171, 3.20, 3.79
2NE 964 958-011	E1 1669	1.308
2NE 983 170-011	E1 1908	1.284
2NR 009 247-091	E1 2019	1.259
2NR 009 247-131	E1 2019	1.259
2NR 011 141-071	E8 6375	1.230
2NR 982 008-111	E1 2088	1.86-1.87
2NR 982 008-121	E1 2088	1.86-1.87
2PF 002 860-031	E1 21688	3.89
2PF 354 985-011	E12 7155	3.41, 3.61, 3.65-3.66
2PF 961 167-021	E1 31446	3.16-3.17, 3.101, 3.106
2PS 007 972-011	E1 508	3.114
2PT 008 935-011	E1 1722	1.268
2PT 009 305-811	E1 1722	1.268
2PT 010 102-111	E1 2586	3.95
2PT 010 303-011	E26 9011	1.114
2PT 010 303-021	E26 9011	1.114
2PT 010 377-051	E26 929	1.305
2PT 010 377-061	E26 929	1.305
2PT 010 545-051	E26 9013	1.291
2PT 010 545-061	E26 9013	1.291
2PT 010 680-011	E26 9012	1.86
2PT 010 680-021	E26 9012	1.86
2PT 010 945-051	E26 9044	1.194
2PT 010 945-061	E26 9044	1.194
2PT 011 748-051	E26 9027	1.162
2PT 011 748-061	E26 9027	1.162
2PT 011 748-071	E26 9028	1.163
2PT 011 748-081	E26 9028	1.163
2PT 011 748-151	E26 9027	1.163
2PT 011 748-161	E26 9027	1.163
2PT 011 987-151	E9 9036	1.305
2PT 011 987-161	E9 9036	1.305
2SA 003 236-041	E1 11591	3.21
2SA 008 405-021	E1 1197	1.171
2SA 010 739-091	E1 3191	1.312
2SA 010 739-101	E1 3191	1.312
2SA 012 520-051	E1 4256	1.312
2SA 012 520-061	E1 4256	1.312
2SA 012 522-091	E1 4258	1.312
2SA 012 522-091	E1 4259	1.312
2SA 012 522-091	E1 4260	1.312
2SA 012 522-101	E1 4258	1.312
2SA 012 522-101	E1 4259	1.312
2SA 012 522-101	E1 4260	1.312
2SA 965 038-031	E1 1789	1.15
2SA 965 038-041	E1 1789	1.15
2SD 001 680-271	E1 31482	2.08, 3.86
2SD 001 680-271	E1 43322	2.08, 3.86
2SD 001 680-271	E1 53335	2.08, 3.86
2SD 001 680-281	E1 31482	2.08, 2.19,2.21,3.86
2SD 001 680-281	E1 43322	2.08, 2.19,2.21,3.86
2SD 001 680-281	E1 53335	2.08, 2.19,2.21,3.86
2SD 001 699-061	E1 196	3.25, 3.27, 3.29, 3.96, 3.102
2SD 001 699-061	E1 43332	3.25, 3.27, 3.29, 3.96, 3.102
2SD 003 167-021	E1 264	3.25, 3.28, 3.30, 3.83, 3.103
2SD 003 167-021	E1 53250	3.25, 3.28, 3.30, 3.83, 3.103
2SD 003 167-531	E1 264	3.31, 3.38
2SD 003 167-541	E1 264	3.31, 3.38
2SD 010 468-091	E1 2923	1.318
2SD 010 468-101	E1 2923	1.318
2SD 010 697-091	E1 3045	1.259
2SD 010 697-101	E1 3045	1.259
2SD 010 697-111	E1 3045	1.260
2SD 010 697-121	E1 3045	1.260
2SD 010 738-091	E1 3191	1.311
2SD 010 738-101	E1 3191	1.311
2SD 010 917-091	E4 15849	1.19
2SD 010 917-101	E4 15849	1.19
2SD 011 140-051	E8 6375	1.230
2SD 011 140-061	E8 6375	1.230
2SD 011 881-051	E1 3926	1.293
2SD 011 881-061	E1 3926	1.293
2SD 011 889-051	E1 3928	1.293
2SD 011 889-061	E1 3928	1.293
2SD 011 977-111	E1 3871	1.280
2SD 011 977-121	E1 3871	1.280
2SD 012 336-051	E8 7569	1.328
2SD 012 519-031	E1 4256	1.312
2SD 012 519-041	E1 4256	1.312
2SD 012 521-051	E1 4258	1.312
2SD 012 521-051	E1 4259	1.312
2SD 012 521-051	E1 4260	1.312
2SD 012 521-061	E1 4258	1.312
2SD 012 521-061	E1 4259	1.312
2SD 012 521-061	E1 4260	1.312
2SD 238 003-251	E1 1311	1.118
2SD 238 003-261	E1 1311	1.118
2SD 983 150-031	E1 1907	1.284
2SD 983 150-041	E1 1907	1.284
2SE 001 680-291	E1 31482	2.08, 2.19, 2.21
2SE 001 680-291	E1 43322	2.08, 2.19, 2.21
2SE 001 680-291	E1 53335	2.08, 2.19, 2.21
2SE 001 699-071	E1 196	3.25, 3.27, 3.96, 3.102
2SE 001 699-071	E1 43332	3.25, 3.27, 3.96, 3.102
2SE 002 578-701	E1 43370	3.23
2SE 002 578-701	E17 9401	3.23
2SE 003 167-031	E1 264	3.25, 3.28, 3.30, 3.83, 3.103
2SE 997 088-001	E12 16066	3.04, 3.111
2SE 997 088-001	E12 27092	3.04, 3.111
2SE 997 088-001	E12 4035	3.04, 3.111
2SK 005 883-011	E4 1247	3.117, 3.120-3.121, 3.124
2SK 005 883-011	E4 1305	3.117, 3.120-3.121, 3.124
2SK 005 883-011	E4 23167	3.117, 3.120-3.121, 3.124
2SK 005 883-011	E4 3848	3.117, 3.120-3.121, 3.124
2SK 005 883-011	E4 4026	3.117, 3.120-3.121, 3.124
2SK 005 883-021	E4 1247	3.117, 3.120-3.121, 3.124
2SK 005 883-021	E4 1305	3.117, 3.120-3.121, 3.124
2SK 005 883-021	E4 23167	3.117, 3.120-3.121, 3.124
2SK 005 883-021	E4 3848	3.117, 3.120-3.121, 3.124
2SK 005 883-021	E4 4026	3.117, 3.120-3.121, 3.124
2SK 008 208-051	E4 9500	2.07
2SK 008 208-061	E4 9500	2.07
2SK 008 579-091	E1 515	1.327, 2.33
2SK 008 579-101	E1 515	1.327, 2.33
2SK 008 579-111	E1 515	1.327, 2.34
2SK 008 579-121	E1 515	1.327, 2.34
2SK 008 579-131	E1 515	1.327, 2.33
2SK 008 579-141	E1 515	1.327, 2.33
2SK 008 579-151	E1 515	1.327, 2.33

Typprüfnummern-Übersicht

Bestell-Nr.	Typprüf-Nr.	Seite
2SK 008 659-091	E4 10230	1.206, 1.213
2SK 008 659-101	E4 10230	1.206, 1.213
2SK 008 659-111	E4 10230	1.206, 1.213
2SK 008 659-121	E4 10230	1.206, 1.213
2SK 009 466-131	E1 2120	1.87
2SK 009 466-141	E1 2120	1.87
2SK 009 467-111	E1 2045	1.206, 1.213
2SK 009 467-121	E1 2045	1.206, 1.213
2SK 009 477-091	E1 2212	1.318
2SK 009 477-101	E1 2212	1.318
2SK 010 436-091	E1 2965	1.08
2SK 010 436-101	E1 2965	1.08
2SK 010 744-031	E1 3060	1.291
2SK 010 744-041	E1 3060	1.291
2SK 010 746-031	E1 3062	1.292
2SK 010 746-031	E1 3063	1.292
2SK 010 746-041	E1 3062	1.292
2SK 010 746-041	E1 3063	1.292
2SK 010 916-091	E4 15849	1.18
2SK 010 916-101	E4 15849	1.18
2SK 011 054-051	E1 3336	1.87
2SK 011 054-061	E1 3336	1.87
2SK 011 054-091	E1 3336	1.87
2SK 011 054-101	E1 3336	1.87
2SK 012 336-061	E8 7569	1.328
2SK 012 337-051	E8 7573	1.329
2SK 012 337-061	E8 7573	1.329
2SK 012 337-071	E8 7573	1.329
2SK 012 337-081	E8 7573	1.329
2SK 012 338-031	E8 7574	2.35
2SK 012 338-041	E8 7574	2.35
2SK 964 596-011	E1 1480	1.157, 2.17
2SK 964 596-021	E1 1480	1.157, 2.17
2SL 005 883-031	E4 1247	3.117, 3.120-3.121, 3.124
2SL 005 883-031	E4 1305	3.117, 3.120-3.121, 3.124
2SL 005 883-031	E4 23167	3.117, 3.120-3.121, 3.124
2SL 005 883-031	E4 3848	3.117, 3.120-3.121, 3.124
2SL 005 883-031	E4 4026	3.117, 3.120-3.121, 3.124
2SL 005 883-041	E4 1247	3.117, 3.120-3.121, 3.124
2SL 005 883-041	E4 1305	3.117, 3.120-3.121, 3.124
2SL 005 883-041	E4 23167	3.117, 3.120-3.121, 3.124
2SL 005 883-041	E4 3848	3.117, 3.120-3.121, 3.124
2SL 005 883-041	E4 4026	3.117, 3.120-3.121, 3.124
2TJ 003 168-151	E1 11599	3.99, 3.101
2TJ 003 168-151	E1 31417	3.99, 3.101
2TZ 010 469-091	E1 2923	1.319
2TZ 010 469-101	E1 2923	1.319
2TZ 011 528-031	E1 3582	1.333-1.334
2TZ 011 528-041	E1 3582	1.333-1.334
2TZ 011 882-071	E1 3927	1.293
2TZ 011 882-081	E1 3927	1.293
2TZ 011 890-071	E1 3928	1.293
2TZ 011 890-081	E1 3928	1.293
2TZ 011 978-111	E1 3872	1.280
2TZ 011 978-121	E1 3872	1.280
2VA 004 887-031	E1 53384	2.16, 2.19, 2.21-2.22, 3.69, 3.74-3.75
2VA 005 553-111	E1 63215	1.64
2VA 005 553-121	E1 63215	1.64
2VA 009 246-091	E1 2018	1.259
2VA 009 246-091	E1 2053	1.259
2VA 009 246-101	E1 2018	1.259
2VA 009 246-101	E1 2053	1.259
2VA 009 246-131	E1 2018	1.259
2VA 009 246-131	E1 2053	1.259
2VA 009 246-141	E1 2018	1.259
2VA 009 246-141	E1 2053	1.259
2VA 010 085-091	E1 2368	1.17
2VA 010 085-091	E1 2369	1.17
2VA 010 085-101	E1 2368	1.17
2VA 010 085-101	E1 2369	1.17
2VA 010 914-091	E4 15850	1.18
2VA 010 914-101	E4 15850	1.18
2VA 010 938-031	E1 3225	1.216
2VA 010 938-041	E1 3225	1.216
2VA 011 527-031	E1 3582	1.333
2VA 011 527-031	E1 3583	1.333
2VA 011 527-041	E1 3582	1.333
2VA 011 527-041	E1 3583	1.333
2VA 964 957-011	E1 1668	1.308
2VA 964 957-021	E1 1668	1.308
2VA 965 303-071	E1 1872	1.301
2VA 965 303-801	E1 1872	1.299
2VA 965 303-811	E1 1872	1.299, 1.301
2VA 965 303-821	E1 1872	1.299, 1.301
2VA 965 454-111	E1 2043	1.216
2VB 004 887-011	E1 53384	2.16, 2.19, 2.21-2.22, 3.69, 3.74-3.75
2VD 005 300-551	E1 31432	3.99, 3.107
2VD 005 300-551	E1 63217	3.99, 3.107
2VD 005 300-581	E1 31432	3.99, 3.107
2VD 005 300-581	E1 63217	3.99, 3.107
2VD 007 500-091	E1 31432	3.108
2VD 007 500-091	E1 63217	3.108
2VD 007 500-111	E1 31432	3.108
2VD 007 500-111	E1 63217	3.108
2VD 007 500-201	E1 31432	3.108
2VD 007 500-201	E1 63217	3.108
2VD 007 500-221	E1 31432	3.108
2VD 007 500-221	E1 63217	3.108
2VD 007 500-411	E1 31432	3.68, 3.73, 3.75-3.76, 3.78, 3.81, 3.96
2VD 007 500-411	E1 63217	3.68, 3.73, 3.75-3.76, 3.78, 3.81, 3.96
2VD 008 204-051	E4 3178	3.40, 3.46-3.47, 3.58, 3.112
2VD 008 204-051	E4 4060	3.40, 3.46-3.47, 3.58, 3.112
2VD 008 204-051	E4 9808	3.40, 3.46-3.47, 3.58, 3.112
2VD 008 204-051	E4 9810	3.40, 3.46-3.47, 3.58, 3.112
2VD 008 204-071	E4 3178	3.40, 3.46-3.47, 3.58, 3.112
2VD 008 204-071	E4 4060	3.40, 3.46-3.47, 3.58, 3.112
2VD 008 204-071	E4 9808	3.40, 3.46-3.47, 3.58, 3.112
2VD 008 204-071	E4 9810	3.40, 3.46-3.47, 3.58, 3.112
2VD 008 204-091	E4 3179	2.15, 3.75
2VD 008 204-091	E4 4060	2.15, 3.75
2VD 008 204-091	E4 9809	2.15, 3.75
2VD 008 204-091	E4 9810	2.15, 3.75
2VD 008 204-111	E4 3179	2.11
2VD 008 204-111	E4 4060	2.11
2VD 008 204-111	E4 9809	2.11
2VD 008 204-111	E4 9810	2.11
2VD 008 204-131	E4 3178	2.29
2VD 008 204-131	E4 4060	2.29
2VD 008 204-131	E4 9808	2.29
2VD 008 204-131	E4 9810	2.29
2VD 008 204-141	E4 3178	3.112
2VD 008 204-141	E4 4060	3.112
2VD 008 204-141	E4 9808	3.112
2VD 008 204-141	E4 9810	3.112
2VD 008 204-151	E4 3178	3.112
2VD 008 204-151	E4 4060	3.112
2VD 008 204-151	E4 9808	3.112
2VD 008 204-151	E4 9810	3.112
2VD 008 204-171	E4 3178	3.17-3.18
2VD 008 204-171	E4 4060	3.17-3.18
2VD 008 204-171	E4 9808	3.17-3.18
2VD 008 204-171	E4 9810	3.17-3.18
2VD 008 204-191	E4 3178	3.21-3.22
2VD 008 204-191	E4 4060	3.21-3.22
2VD 008 204-191	E4 9808	3.21-3.22
2VD 008 204-191	E4 9810	3.21-3.22
2VD 008 204-231	E4 3178	3.110
2VD 008 204-231	E4 4060	3.110
2VD 008 204-231	E4 9808	3.110
2VD 008 204-231	E4 9810	3.110
2VD 008 204-251	E4 3178	3.07, 3.14-3.15, 3.17, 3.19, 3.62
2VD 008 204-251	E4 4060	3.07, 3.14-3.15, 3.17, 3.19, 3.62
2VD 008 204-251	E4 9808	3.07, 3.14-3.15, 3.17, 3.19, 3.62
2VD 008 204-251	E4 9810	3.07, 3.14-3.15, 3.17, 3.19, 3.62
2VD 008 205-011	E4 3178	3.113-3.114
2VD 008 205-011	E4 4060	3.113-3.114
2VD 008 205-011	E4 9808	3.113-3.114
2VD 008 205-011	E4 9811	3.113-3.114
2VD 008 205-021	E4 3178	3.113-3.114
2VD 008 205-021	E4 4060	3.113-3.114
2VD 008 205-021	E4 9808	3.113-3.114
2VD 008 205-021	E4 9811	3.113-3.114
2VD 008 205-041	E4 3178	3.119, 3.123-3.124
2VD 008 205-041	E4 4060	3.119, 3.123-3.124
2VD 008 205-041	E4 9808	3.119, 3.123-3.124
2VD 008 205-041	E4 9811	3.119, 3.123-3.124
2VD 008 205-051	E4 3178	3.119, 3.123-3.124
2VD 008 205-051	E4 4060	3.119, 3.123-3.124
2VD 008 205-051	E4 9808	3.119, 3.123-3.124
2VD 008 205-051	E4 9811	3.119, 3.123-3.124
2VD 011 511-231	E1 3443	3.05, 3.08, 3.12, 3.16
2VD 012 381-011	E24 5884	3.42, 3.44, 3.67
2VD 012 381-211	E24 5884	3.06, 3.10, 3.13
2VD 012 381-251	E24 5884	3.06, 3.10, 3.13
2VD 012 381-311	E24 5884	3.08, 3.11, 3.15
2VD 012 381-351	E24 5884	3.08, 3.11, 3.15
2VP 003 567-111	E4 23215	3.49
2VP 003 567-111	E4 3134	3.49
2VP 003 567-111	E4 377	3.49
2VP 003 567-111	E4 3880	3.49
2VP 003 567-111	E4 397	3.49
2VP 003 567-111	E4 421	3.49
2VP 003 567-121	E4 23215	3.49
2VP 003 567-121	E4 3134	3.49
2VP 003 567-121	E4 377	3.49
2VP 003 567-121	E4 3880	3.49
2VP 003 567-121	E4 397	3.49
2VP 003 567-121	E4 421	3.49
2VP 004 686-141	E1 53378	1.161
2VP 004 887-021	E1 53384	2.16, 2.19, 2.21-2.22, 3.69, 3.74-3.75
2VP 007 240-091	E1 567	1.68
2VP 007 240-101	E1 567	1.68
2VP 007 500-421	E1 31432	3.68, 3.73, 3.75-3.76, 3.78, 3.81, 3.96
2VP 007 500-421	E1 63217	3.68, 3.73, 3.75-3.76, 3.78, 3.81, 3.96
2VP 007 500-521	E1 280	3.68, 3.73, 3.75-3.76, 3.78, 3.81, 3.96
2VP 007 500-521	E1 31432	3.68, 3.73, 3.75-3.76, 3.78, 3.81, 3.96
2VP 007 500-521	E1 63217	3.68, 3.73, 3.75-3.76, 3.78, 3.81, 3.96
2VP 008 031-051	E1 1014	1.127
2VP 008 031-061	E1 1014	1.127
2VP 008 048-051	E1 1091	1.125
2VP 008 048-061	E1 1091	1.125
2VP 008 101-031	E1 808	1.209
2VP 008 101-041	E1 808	1.209
2VP 008 204-041	E4 3178	3.40, 3.46-3.47, 3.58, 3.112
2VP 008 204-041	E4 4060	3.40, 3.46-3.47, 3.58, 3.112
2VP 008 204-041	E4 9808	3.40, 3.46-3.47, 3.58, 3.112
2VP 008 204-041	E4 9810	3.40, 3.46-3.47, 3.58, 3.112
2VP 008 204-061	E4 3178	3.40, 3.46-3.47, 3.58, 3.112
2VP 008 204-061	E4 4060	3.40, 3.46-3.47, 3.58, 3.112
2VP 008 204-061	E4 9808	3.40, 3.46-3.47, 3.58, 3.112
2VP 008 204-061	E4 9810	3.40, 3.46-3.47, 3.58, 3.112
2VP 008 204-081	E4 3179	2.15, 3.75
2VP 008 204-081	E4 4060	2.15, 3.75
2VP 008 204-081	E4 9809	2.15, 3.75
2VP 008 204-081	E4 9810	2.15, 3.75
2VP 008 204-101	E4 3179	2.11
2VP 008 204-101	E4 4060	2.11
2VP 008 204-101	E4 9809	2.11
2VP 008 204-101	E4 9810	2.11
2VP 008 204-121	E4 3178	2.29
2VP 008 204-121	E4 4060	2.29
2VP 008 204-121	E4 9808	2.29
2VP 008 204-121	E4 9810	2.29
2VP 008 204-181	E4 3178	3.21-3.22
2VP 008 204-181	E4 9808	3.21-3.22
2VP 008 204-181	E4 9810	3.21-3.22
2VP 008 204-221	E4 3178	3.110
2VP 008 204-221	E4 4060	3.110
2VP 008 204-221	E4 9808	3.110
2VP 008 204-221	E4 9810	3.110
2VP 008 204-241	E4 3178	3.07, 3.14-3.15, 3.17, 3.19, 3.62
2VP 008 204-241	E4 4060	3.07, 3.14-3.15, 3.17, 3.19, 3.62
2VP 008 204-241	E4 9808	3.07, 3.14-3.15, 3.17, 3.19, 3.62
2VP 008 204-241	E4 9810	3.07, 3.14-3.15, 3.17, 3.19, 3.62
2VP 008 205-031	E4 3178	3.119, 3.123-3.124
2VP 008 205-031	E4 4060	3.119, 3.123-3.124
2VP 008 205-031	E4 9808	3.119, 3.123-3.124
2VP 008 205-031	E4 9811	3.119, 3.123-3.124
2VP 008 272-211	E1 1070	1.69
2VP 008 272-211	E1 1071	1.69
2VP 008 272-221	E1 1070	1.69
2VP 008 272-221	E1 1071	1.69
2VP 008 272-231	E1 1070	1.69
2VP 008 272-241	E1 1070	1.69
2VP 008 272-821	E1 1070	1.68
2VP 008 272-821	E1 1071	1.68
2VP 008 272-861	E1 1070	1.69
2VP 008 272-861	E1 1071	1.69
2VP 008 326-051	E1 1152	1.129
2VP 008 326-061	E1 1152	1.129
2VP 008 406-031	E1 1236	1.156
2VP 008 406-041	E1 1236	1.156
2VP 008 427-091	E1 1571	1.156
2VP 008 427-101	E1 1571	1.156
2VP 008 468-051	E1 1142	1.24
2VP 008 468-061	E1 1142	1.24
2VP 008 679-111	E4 10139	1.73
2VP 008 679-121	E4 10139	1.73
2VP 008 759-051	E1 1364	1.317
2VP 008 759-061	E1 1364	1.317
2VP 008 863-801	E1 1048	1.171
2VP 008 863-801	E1 1049	1.171
2VP 008 863-801	E1 1050	1.171
2VP 008 863-801	E1 1051	1.171
2VP 008 863-801	E1 1052	1.171
2VP 008 863-801	E1 1196	1.171
2VP 010 756-191	E1 2998	1.51
2VP 010 756-191	E1 2999	1.51
2VP 010 756-191	E1 3134	1.51
2VP 010 756-201	E1 2998	1.51
2VP 010 756-201	E1 2999	1.51
2VP 010 756-201	E1 3134	1.51
2VP 010 756-211	E1 2998	1.51
2VP 010 756-211	E1 2999	1.51
2VP 010 756-221	E1 2998	1.51
2VP 010 756-221	E1 2999	1.51
2VP 011 511-241	E1 3443	3.05, 3.08,3.12,3.16
2VP 011 511-281	E1 3443	3.05, 3.08,3.12,3.16
2VP 012 381-021	E24 5884	3.42, 3.44, 3.67
2VP 012 381-061	E24 5884	3.42, 3.44, 3.67
2VP 012 381-221	E24 5884	3.06, 3.10, 3.13
2VP 012 381-241	E24 5884	3.06, 3.10, 3.13
2VP 012 381-261	E24 5884	3.06, 3.10, 3.13
2VP 012 381-281	E24 5884	3.06, 3.10, 3.13
2VP 012 381-321	E24 5884	3.08, 3.11, 3.15
2VP 012 381-341	E24 5884	3.08, 3.11, 3.15
2VP 012 381-361	E24 5884	3.08, 3.11, 3.15
2VP 012 381-381	E24 5884	3.08, 3.11, 3.15
2VP 238 023-151	E1 1897	1.121
2VP 238 023-151	E1 1898	1.121
2VP 238 023-161	E1 1897	1.121
2VP 238 023-161	E1 1898	1.121
2VP 354 037-011	E4 9474	2.06
2VP 354 037-021	E4 9474	2.06
2VP 962 165-171	E1 253	1.222
2VP 962 165-171	E1 63287	1.222
2VP 962 165-171	E1 63289	1.222
2VP 962 165-201	E1 253	1.222
2VP 962 165-201	E1 63287	1.222
2VP 962 165-201	E1 63289	1.222
2VP 964 087-891	E13 521	1.297

Typprüfnummern-Übersicht

Bestell-Nr.	Typprüf-Nr.	Seite
2VP 964 892-011	E1 1535	1.209
2VP 964 892-021	E1 1535	1.209
2VP 965 037-051	E1 1789	1.15
2VP 965 037-061	E1 1789	1.15
2VP 965 303-081	E1 1872	1.301
2VP 965 454-121	E1 2043	1.216
2VP 982 006-011	E1 1949	1.210
2VP 982 006-021	E1 1949	1.210
2XA 008 221-021	E1 1048	1.171
2XA 008 221-021	E1 1049	1.171
2XS 004 237-291	E1 21668	2.23, 3.98, 3.106
2XS 004 237-301	E1 21668	2.23, 3.98, 3.106
2XS 004 237-311	E1 21441	2.23
2XS 004 237-321	E1 21441	2.23
2XS 005 020-041	E1 31407	3.40, 3.42, 3.52, 3.56, 3.59
2ZR 003 236-051	E1 8728	3.31, 3.83-3.85, 3.89, 3.92-3.93, 3.97, 3.99, 3.104
2ZR 003 236-311	E1 8728	3.20, 3.79, 3.93
2ZR 008 221-051	E1 1052	1.171
2ZR 009 247-101	E1 2019	1.259
2ZR 009 247-141	E1 2019	1.259
2ZR 011 141-081	E8 6375	1.230
2ZR 964 958-021	E1 1669	1.308
2ZR 983 170-021	E1 1908	1.284
5DV 007 760-651	E1 1182	1.65-1.66, 1.127, 1.185-1.186, 1.297-1.298
8RA 003 326-011	E1 21395	3.99, 3.107
8RA 003 326-041	E2 92031	3.108
8RA 004 412-041	E17 338	1.270, 1.297
8RA 008 405-001	E1 1196	1.171
9BG 121 587-031	E1 22819	2.09, 2.16, 2.23, 3.32, 3.38, 3.42, 3.50, 3.52, 3.55, 3.58, 3.63, 3.86, 3.89-3.90, 3.92, 3.114
9BG 130 945-001	E4 23215	3.45, 3.50, 3.52, 3.55, 3.68
9BG 130 945-001	E4 377	3.45, 3.50, 3.52, 3.55, 3.68
9BG 130 945-001	E4 3880	3.45, 3.50, 3.52, 3.55, 3.68
9BG 130 945-001	E4 397	3.45, 3.50, 3.52, 3.55, 3.68
9BG 130 945-001	E4 421	3.45, 3.50, 3.52, 3.55, 3.68
9BG 130 946-001	E4 23215	3.45, 3.50, 3.52, 3.55, 3.68
9BG 130 946-001	E4 377	3.45, 3.50, 3.52, 3.55, 3.68
9BG 130 946-001	E4 3880	3.45, 3.50, 3.52, 3.55, 3.68
9BG 130 946-001	E4 397	3.45, 3.50, 3.52, 3.55, 3.68
9BG 130 946-001	E4 421	3.45, 3.50, 3.52, 3.55, 3.68
9EL 007 720-821	E13 9493	1.270
9EL 007 720-851	E13 9492	1.270
9EL 101 899-001	E1 22764	2.08, 3.85
9EL 101 900-001	E1 22764	2.08, 3.85
9EL 107 368-001	E1 31482	2.08, 2.19, 2.21, 3.86
9EL 107 368-001	E1 43222	2.08, 2.19, 2.21, 3.86
9EL 107 368-001	E1 53335	2.08, 2.19, 2.21, 3.86
9EL 109 139-001	E1 196	3.25, 3.27, 3.29, 3.96, 3.102
9EL 109 139-001	E1 43332	3.25, 3.27, 3.29, 3.96, 3.102
9EL 111 647-001	E1 31482	2.08, 2.19, 2.21, 3.86
9EL 111 647-001	E1 43222	2.08, 2.19, 2.21, 3.86
9EL 111 647-001	E1 53335	2.08, 2.19, 2.21, 3.86
9EL 112 763-001	E1 8444	1.145-1.147, 1.197-1.199, 2.09, 3.86
9EL 113 065-001	E1 2318	1.323, 2.29-2.30
9EL 113 065-001	E1 43346	1.323, 2.29-2.30
9EL 113 065-001	E4 2318	1.323, 2.29-2.30
9EL 115 830-001	E1 32692	3.101
9EL 116 380-035	E1 21688	3.89
9EL 116 380-045	E1 31451	3.90
9EL 116 771-031	E1 32710	1.253, 1.261-1.262, 1.282, 1.294
9EL 116 771-031	E1 42788	1.253, 1.261-1.262, 1.282, 1.294
9EL 116 907-001	E1 32719	3.23-3.24, 3.27-3.28
9EL 119 097-021	E1 53275	3.116
9EL 119 098-021	E1 53275	3.116
9EL 119 543-082	E1 11591	3.21
9EL 119 544-001	e1 18411	3.20, 3.31, 3.79-3.80, 3.83-3.84, 3.87, 3.89, 3.91-3.93, 3.99, 3.103
9EL 119 544-001	E1 31443	3.20, 3.31, 3.79-3.80, 3.83-3.84, 3.87, 3.89, 3.91-3.93, 3.99, 3.103
9EL 119 544-001	E2 167	3.20, 3.31, 3.79-3.80, 3.83-3.84, 3.87, 3.89, 3.91-3.93, 3.99, 3.103
9EL 119 544-021	E1 22859	3.84, 3.87-3.92
9EL 119 544-021	E1 243	3.84, 3.87-3.92
9EL 119 544-021	E1 32764	3.84, 3.87-3.92
9EL 119 544-111	E1 8728	3.20, 3.31, 3.79, 3.83-3.85, 3.89, 3.92-3.93, 3.97, 3.99, 3.104
9EL 119 874-001	E1 53276	2.08, 3.86
9EL 122 149-011	E1 53300	1.324, 2.30
9EL 122 150-011	E1 53300	1.324, 2.30
9EL 122 689-021	E4 23215	2.29, 2.32, 3.45, 3.49-3.50, 3.52, 3.55, 3.68
9EL 122 689-021	E4 3134	2.29, 2.32, 3.45, 3.49-3.50, 3.52, 3.55, 3.68
9EL 122 689-021	E4 377	2.29, 2.32, 3.45, 3.49-3.50, 3.52, 3.55, 3.68
9EL 122 689-021	E4 3880	2.29, 2.32, 3.45, 3.49-3.50, 3.52, 3.55, 3.68
9EL 122 689-021	E4 397	2.29, 2.32, 3.45, 3.49-3.50, 3.52, 3.55, 3.68
9EL 122 689-021	E4 4033	2.29, 2.32, 3.45, 3.49-3.50, 3.52, 3.55, 3.68
9EL 122 689-021	E4 421	2.29, 2.32, 3.45, 3.49-3.50, 3.52, 3.55, 3.68
9EL 122 689-051	E4 23215	2.29, 2.32, 3.45, 3.50, 3.52, 3.55, 3.68
9EL 122 689-051	E4 377	2.29, 2.32, 3.45, 3.50, 3.52, 3.55, 3.68
9EL 122 689-051	E4 397	2.29, 2.32, 3.45, 3.50, 3.52, 3.55, 3.68
9EL 122 689-051	E4 4033	2.29, 2.32, 3.45, 3.50, 3.52, 3.55, 3.68
9EL 122 689-051	E4 421	2.29, 2.32, 3.45, 3.50, 3.52, 3.55, 3.68
9EL 126 339-021	E1 53344	1.42, 1.44
9EL 129 614-011	E1 42706	1.160-1.161
9EL 129 615-011	E1 42706	1.160-1.161
9EL 129 762-001	E1 53378	1.161
9EL 129 762-031	E1 53378	1.131, 1.161
9EL 129 762-031	E1 63243	1.131, 1.161
9EL 129 762-031	E1 63290	1.131, 1.161
9EL 129 763-001	E1 53378	1.161
9EL 129 763-021	E1 53378	1.131, 1.161
9EL 129 763-021	E1 63243	1.131, 1.161
9EL 129 763-021	E1 63290	1.131, 1.161
9EL 131 420-001	E1 53384	2.16, 2.19, 2.21-2.22, 3.69, 3.74-3.75
9EL 131 420-011	E1 53384	2.16, 2.19, 2.21-2.22, 3.69, 3.74-3.75
9EL 132 215-011	E1 31407	3.40, 3.42, 3.52, 3.56, 3.59
9EL 133 719-011	E1 42767	1.287
9EL 133 720-011	E1 42767	1.287
9EL 134 296-041	E1 280	3.68, 3.73, 3.75-3.76, 3.78, 3.81, 3.96, 3.99, 3.107-3.108
9EL 134 296-041	E1 31432	3.68, 3.73, 3.75-3.76, 3.78, 3.81, 3.96, 3.99, 3.107-3.108
9EL 134 296-041	E1 63217	3.68, 3.73, 3.75-3.76, 3.78, 3.81, 3.96, 3.99, 3.107-3.108
9EL 134 296-051	E1 280	3.68, 3.73, 3.75-3.76, 3.78, 3.81, 3.96, 3.99, 3.107-3.108
9EL 134 296-051	E1 31432	3.68, 3.73, 3.75-3.76, 3.78, 3.81, 3.96, 3.99, 3.107-3.108
9EL 134 296-051	E1 63217	3.68, 3.73, 3.75-3.76, 3.78, 3.81, 3.96, 3.99, 3.107-3.108
9EL 134 301-001	E1 280	3.68, 3.73, 3.75-3.76, 3.78, 3.81, 3.96, 3.99, 3.107-3.108
9EL 134 301-001	E1 31432	3.68, 3.73, 3.75-3.76, 3.78, 3.81, 3.96, 3.99, 3.107-3.108
9EL 134 301-001	E1 63217	3.68, 3.73, 3.75-3.76, 3.78, 3.81, 3.96, 3.99, 3.107-3.108
9EL 134 301-011	E1 280	3.99, 3.107-3.108
9EL 134 301-011	E1 31432	3.99, 3.107-3.108
9EL 134 301-011	E1 63217	3.99, 3.107-3.108
9EL 135 007-001	E1 42750	1.39
9EL 135 008-001	E1 42750	1.39
9EL 135 548-001	e4 1247	3.117, 3.120-3.121, 3.124
9EL 135 548-001	e4 23167	3.117, 3.120-3.121, 3.124
9EL 135 548-001	e4 305	3.117, 3.120-3.121, 3.124
9EL 135 548-001	E4 3848	3.117, 3.120-3.121, 3.124
9EL 135 548-001	E4 4026	3.117, 3.120-3.121, 3.124
9EL 136 401-011	E1 42787	1.325, 2.31
9EL 136 402-011	E1 42787	1.325, 2.31
9EL 137 241-001	E1 31446	3.16-3.17, 3.101, 3.106
9EL 138 567-031	E1 63256	1.43
9EL 138 567-061	E1 63256	1.22, 1.43-1.44
9EL 138 567-061	E1 63266	1.22, 1.43-1.44
9EL 138 568-031	E1 63256	1.43
9EL 138 568-061	E1 63256	1.22, 1.43-1.44
9EL 138 568-061	E1 63266	1.22, 1.43-1.44
9EL 139 137-051	E1 63264	1.267
9EL 139 138-051	E1 63264	1.267
9EL 140 063-021	E1 63256	1.22, 1.44
9EL 140 064-021	E1 63256	1.22, 1.44
9EL 140 347-021	E1 63269	1.41
9EL 140 348-021	E1 63269	1.41
9EL 140 413-031	E1 63271	1.321
9EL 141 605-011	E1 52627	1.41
9EL 141 606-011	E1 52627	1.41
9EL 141 702-001	E15 31	1.262, 1.282
9EL 142 459-011	E1 019	1.287
9EL 142 460-011	E1 019	1.287
9EL 142 723-011	E1 10	1.335
9EL 142 724-011	E1 477	1.335
9EL 142 825-021	E1 63296	1.267
9EL 142 825-021	E1 63298	1.267
9EL 142 825-031	E1 63296	1.267
9EL 142 825-031	E1 63298	1.267
9EL 142 826-021	E1 63296	1.267
9EL 142 826-021	E1 63298	1.267
9EL 142 826-031	E1 63296	1.267
9EL 142 826-031	E1 63298	1.267
9EL 143 579-021	E1 40	1.186
9EL 143 580-021	E1 40	1.186
9EL 144 425-001	E4 439	1.265, 1.320
9EL 144 425-011	E4 440	1.266, 1.321
9EL 144 426-001	E4 439	1.265, 1.320
9EL 144 426-011	E4 440	1.266, 1.321
9EL 144 431-001	E4 01441	1.266, 1.321
9EL 144 431-801	E4 01441	1.266, 1.321
9EL 145 103-011	E4 273	3.112-3.113
9EL 145 104-011	E4 273	3.112-3.113
9EL 145 833-021	E4 455	1.21
9EL 145 834-021	E4 455	1.21
9EL 145 997-021	E4 281	1.22
9EL 145 998-021	E4 281	1.22
9EL 146 293-031	E1 285	1.68
9EL 146 294-031	E1 285	1.68
9EL 146 371-001	E1 63250	1.325, 2.31
9EL 146 372-001	E1 63250	1.325, 2.31
9EL 146 373-001	E1 18441	1.325, 2.32
9EL 146 491-001	E1 43370	3.23
9EL 146 491-001	E17 9401	3.23
9EL 146 525-021	E1 283	1.123
9EL 146 525-041	E1 283	1.123
9EL 146 526-021	E1 283	1.123
9EL 146 526-041	E1 283	1.123
9EL 146 838-001	E1 801	3.68, 3.73, 3.75-3.76, 3.78, 3.81, 3.96, 3.108
9EL 147 073-001	E1 52636	1.107, 1.217, 1.220, 1.222, 1.225, 1.228, 1.254, 1.266, 1.287, 1.296, 1.307, 1.321
9EL 147 073-801	E1 105	1.107, 1.217, 1.220, 1.222, 1.228, 1.266, 1.288, 1.296, 1.307, 1.321
9EL 147 605-021	E1 479	1.128
9EL 147 606-021	E1 479	1.128
9EL 147 723-071	E1 477	1.329, 1.331-1.332
9EL 147 724-071	E1 477	1.329, 1.331-1.332
9EL 147 747-001	E1 264	3.25, 3.28, 3.30-3.31, 3.38, 3.83, 3.90, 3.98, 3.103
9EL 147 845-021	E1 487	1.128
9EL 147 846-021	E1 487	1.128
9EL 148 141-021	E1 475	1.24
9EL 148 142-021	E1 475	1.24
9EL 148 179-021	E1 630	1.269
9EL 148 179-031	E1 630	1.269
9EL 148 180-021	E1 630	1.269
9EL 148 180-031	E1 630	1.269
9EL 148 180-101	E13 9493	1.270
9EL 149 957-121	E1 1716	1.331
9EL 149 958-121	E1 1716	1.331
9EL 151 875-021	E1 1012	1.269
9EL 151 876-021	E1 1012	1.269
9EL 152 051-011	E1 962	1.186
9EL 152 884-001	E4 3178	3.113-3.114, 3.119, 3.123-3.124
9EL 152 884-001	E4 4060	3.113-3.114, 3.119, 3.123-3.124
9EL 152 884-001	E4 9808	3.113-3.114, 3.119, 3.123-3.124
9EL 152 884-001	E4 9811	3.113-3.114, 3.119, 3.123-3.124
9EL 152 889-001	E4 3178	2.29, 3.07, 3.14-3.15, 3.17-3.19, 3.21-3.22, 3.40, 3.46-3.47, 3.58, 3.62, 3.110, 3.112
9EL 152 889-001	E4 4060	2.29, 3.07, 3.14-3.15, 3.17-3.19, 3.21-3.22, 3.40, 3.46-3.47, 3.58, 3.62, 3.110, 3.112
9EL 152 889-001	E4 9808	2.29, 3.07, 3.14-3.15, 3.17-3.19, 3.21-3.22, 3.40, 3.46-3.47, 3.58, 3.62, 3.110, 3.112
9EL 152 889-001	E4 9810	2.29, 3.07, 3.14-3.15, 3.17-3.19, 3.21-3.22, 3.40, 3.46-3.47, 3.58, 3.62, 3.110, 3.112
9EL 152 891-001	E4 3179	2.11, 2.15, 3.75
9EL 152 891-001	E4 4060	2.11, 2.15, 3.75
9EL 152 891-001	E4 9809	2.11, 2.15, 3.75
9EL 152 891-001	E4 9810	2.11, 2.15, 3.75
9EL 153 923-021	E1 1110	1.15
9EL 153 924-021	E1 1110	1.15
9EL 160 467-011	E1 1776	1.173
9EL 160 468-011	E1 1776	1.173
9EL 161 421-011	E1 1845	1.173

Bestell-Nr.	Typprüf-Nr.	Seite
9EL 161 422-011	E1 1885	1.173
9EL 246 151-021	E4 464	1.236, 1.254
9EL 246 152-021	E4 464	1.236, 1.254
9EL 246 175-011	E4 6478	1.238
9EL 246 176-011	E4 6478	1.238
9EL 246 201-011	E13 3534	1.236-1.237
9EL 246 202-011	E13 3534	1.236-1.237
9EL 270 107-011	E26 002	1.08, 1.10, 1.14, 1.24-1.25, 1.34, 1.39
9EL 270 197-011	E26 901	2.29
9EL 270 198-011	E26 901	2.29
9EL 341 325-311	E17 9602	1.331
9EL 341 325-321	E17 9602	1.331
9EL 907 325-001	E1 151	1.217
9EL 907 325-001	E1 392	1.217
9EL 907 326-001	E1 151	1.217
9EL 907 326-001	E1 392	1.217
9EL 962 541-051	E1 97	1.296
9EL 962 541-071	E13 4719	1.296-1.297
9EL 962 542-041	E1 97	1.296
9EL 962 542-061	E13 4719	1.296-1.297
9EL 962 584-101	E1 153	1.307
9EL 962 584-101	E1 391	1.307
9EL 962 585-041	E1 151	1.307
9EL 962 585-051	E1 153	1.107
9EL 962 585-051	E1 391	1.107
9EL 962 586-041	E1 151	1.307
9EL 962 586-051	E1 153	1.107
9EL 962 586-051	E1 391	1.107
9EL 962 839-021	E1 100	1.296
9EL 962 839-031	E1 101	1.295
9EL 962 840-021	E1 100	1.296
9EL 962 840-031	E1 101	1.295
9EL 963 111-011	E1 390	1.09
9EL 963 112-011	E1 390	1.09
9EL 963 669-081	E4 9457	1.253
9EL 963 670-081	E4 9457	1.253
9EL 963 701-011	E1 683	1.229
9EL 963 702-011	E1 683	1.229
9EL 964 005-021	E1 01805	1.298
9EL 964 005-021	E1 805	1.298
9EL 964 006-021	E1 01805	1.298
9EL 964 006-021	E1 805	1.298
9EL 964 023-011	E1 915	1.223
9EL 964 024-011	E1 915	1.223
9EL 964 115-111	E13 9438	1.298
9EL 964 116-111	E13 9438	1.298
9EL 964 479-011	E1 1063	1.108
9EL 964 480-011	E1 1063	1.108
9EL 964 483-011	E1 1062	1.107
9EL 964 484-011	E1 1062	1.107
9EL 964 501-011	E1 1060	1.217, 1.307
9EL 964 502-011	E1 1060	1.217, 1.307
9EL 964 541-021	E1 1061	1.307
9EL 964 542-021	E1 1061	1.307
9EL 964 599-001	E1 684	1.229
9EL 964 599-001	E1 685	1.229
9EL 964 949-001	E1 1353	1.221
9EL 964 950-001	E1 1353	1.221
9EL 964 951-001	E1 1353	1.221
9EL 964 952-001	E1 1353	1.221
9EL 982 000-051	E1 1927	1.226
9EL 982 000-061	E1 1927	1.226
9EL 982 001-091	E1 1927	1.226
9EL 982 001-101	E1 1927	1.226
9EM 137 819-021	E1 63257	1.91
9ES 071 899-021	E1 4455	3.94
9ES 082 415-001	E1 14527	3.94-3.95
9ES 082 415-001	E1 4446	3.94-3.95
9ES 112 293-001	E4 308	3.95
9ES 112 293-001	E4 62	3.95
9ES 113 916-001	E1 14541	3.100, 3.105
9ES 113 916-001	E1 14582	3.100, 3.105
9ES 113 917-001	E1 14540	3.100, 3.105
9ES 113 917-001	E1 14581	3.100, 3.105
9ES 116 061-005	E1 14579	2.07, 2.18, 3.85
9ES 116 062-005	E1 14580	2.07, 2.18, 3.85
9ES 117 096-001	E1 24426	1.159
9ES 117 097-001	E1 24425	1.159
9ES 120 721-001	E1 24489	2.07, 2.18, 2.20, 3.83, 3.85
9ES 120 743-001	E1 24496	3.24, 3.26, 3.30-3.32, 3.37, 3.48, 3.51, 3.53
9ES 120 743-001	E1 24540	3.24, 3.26, 3.30-3.32, 3.37, 3.48, 3.51, 3.53
9ES 126 471-001	E1 34427	2.22, 3.97
9ES 126 471-001	E1 34431	2.22, 3.97
9ES 126 472-001	E1 34428	2.22, 3.97
9ES 126 472-001	E1 34432	2.22, 3.97
9ES 127 153-001	E1 34461	1.159
9ES 127 154-001	E1 34461	1.159
9ES 127 154-001	E1 34462	1.159
9ES 132 891-001	E1 34578	1.39
9ES 132 892-001	E1 34579	1.39
9ES 133 466-001	E1 34597	1.286
9ES 133 467-001	E1 34596	1.286
9ES 133 513-001	E1 34573	3.18
9ES 136 143-001	E1 44434	1.37, 1.41
9ES 136 144-001	E1 44435	1.37, 1.41
9ES 137 169-031	E1 44478	1.42
9ES 137 170-001	E1 44452	1.42
9ES 137 170-031	E1 44478	1.42
9ES 138 835-031	E1 44512	1.37-1.38, 1.40
9ES 138 836-031	E1 44512	1.37-1.38, 1.40
9ES 140 721-005	E1 44474	3.16
9ES 140 722-005	E1 44475	3.16
9ES 141 180-001	E1 44482	1.40
9ES 143 409-001	E12 8026	1.55
9ES 143 410-001	E12 8026	1.55
9ES 143 775-001	E1 44	2.09
9ES 143 776-001	E1 45	2.09
9ES 144 433-021	E1 111	3.112-3.113
9ES 144 434-021	E1 112	3.112-3.113
9ES 145 251-005	E1 80	1.55
9ES 145 599-001	E1 17199	1.21
9ES 145 599-001	E1 44478	1.21
9ES 145 599-001	E1 62	1.21
9ES 145 600-001	E1 17199	1.21
9ES 145 600-001	E1 44478	1.21
9ES 145 600-001	E1 62	1.21
9ES 147 313-001	E1 354	3.16-3.17
9ES 147 314-001	E1 355	3.16-3.17
9ES 147 315-005	E1 354	3.18
9ES 147 316-005	E1 355	3.18
9ES 148 323-021	E1 454	2.15
9ES 148 324-021	E1 455	2.15
9ES 148 749-001	E1 297	1.65
9ES 148 749-001	E1 298	1.65
9ES 148 749-001	E1 299	1.65
9ES 148 750-001	E1 297	1.65
9ES 148 750-001	E1 298	1.65
9ES 148 750-001	E1 299	1.65
9ES 150 869-001	E13 4021	1.90-1.91, 1.121
9ES 150 869-001	E13 4746	1.90-1.91, 1.121
9ES 150 870-001	E13 4021	1.90-1.91, 1.121
9ES 150 870-001	E13 4747	1.90-1.91, 1.121
9ES 152 179-001	E1 297	1.67
9ES 152 179-801	E1 297	1.67
9ES 152 179-801	E1 298	1.67
9ES 152 180-001	E1 298	1.67
9GP 003 995-801	E4 23215	3.45, 3.49-3.50, 3.52, 3.55, 3.68
9GP 003 995-801	E4 377	3.45, 3.49-3.50, 3.52, 3.55, 3.68
9GP 003 995-801	E4 3880	3.45, 3.49-3.50, 3.52, 3.55, 3.68
9GP 003 995-801	E4 397	3.45, 3.49-3.50, 3.52, 3.55, 3.68
9GP 003 995-801	E4 421	3.45, 3.49-3.50, 3.52, 3.55, 3.68
9HB 183 460-001	5852 E24 02 A 00 RL	1.272

Bestell-Nr.	Typprüf-Nr.	Seite

GUTE FREUNDE SIND
LEUCHTENDE VORBILDER.
HELLA IST VORREITER BEI
LICHTTECHNOLOGIE FÜR DIE
AUTOMOBILINDUSTRIE.
FREUND
DER FREIEN
WERKSTATT
HELLA

HELLA KGaA Hueck & Co.
Kunden-Service-Center
Rixbecker Straße 75
59552 Lippstadt/Germany
Tel.: 0180-6-250001 (0,20 €/Anruf aus dem deutschen Festnetz)
Fax: 0180-2-250001 (0,06 € je Verbindung)
Internet: www.hella.de

© HELLA KGaA Hueck & Co., Lippstadt
9Z3 999 039-821 CPI/08.17/10.5
Sachliche und preisliche Änderungen vorbehalten
Printed in the UK