PRODUCT-INFO

Q90 LED

→ NIEUW: Thermo Pro Series
→ Innovatieve compacte werklamp
→ Universeel toepasbaar

PRODUCTKENMERKEN

De Q90 LED is een robuuste werklamp met een universeel, aantrekkelijk design. De innovatieve warmtegeleidende kunststofbehuizing is aanvullend voorzien van koelribben die voor de noodzakelijke warmteafvoer van de high-performance-LED's zorgen. Het nieuwe materiaal biedt naast de gewichtsbesparing het voordeel dat het optimaal bestand is tegen corrosie. De Q90 LED is de eerste werklamp van de zogenoemde "Thermo Pro Series" die in de nabije toekomst nog door andere werklampen wordt aangevuld.

De uitstekende lichtopbrengst van de vier high-performance-LED's bedraagt 1.200 lumen. Het licht wordt met een speciaal ontwikkelde multi-facettenreflector verdeeld, wat voor een homogene verlichting zorgt. Dankzij verschillende lampglazen kan deze werklamp zowel voor omgevingsverlichting als voor verlichting op grote afstand worden gebruikt. Het energieverbruik is daarbij maar 25 watt.

Met een kleurtemperatuur van 6.500° kelvin lijkt het licht van de LED-werklamp sterk op daglicht. Daardoor kunnen kleuren in het donker duidelijker worden onderscheiden en wordt de waarneming voor het menselijk oog aanzienlijk vergemakkelijkt. De ogen worden tijdens het werken in de nacht minder snel moe.

TECHNISCHE DETAILS

Technische specificaties	
Bedrijfsspanning/ nominale spanning	9 – 33 V
Type lichtbron	4 high-performance-LED's
Verbruik	25 W
Lichtopbrengst	1.200 lm
Kleurtemperatuur	6.500° kelvin
Beschermingsklasse	IP 6K9K, IP 6K7
Type goedkeuring	(E1), ECE-R10
Behuizing	Warmtegeleidende kunststof
Lichtdoorlaat	90 x 90 mm

Maatschets

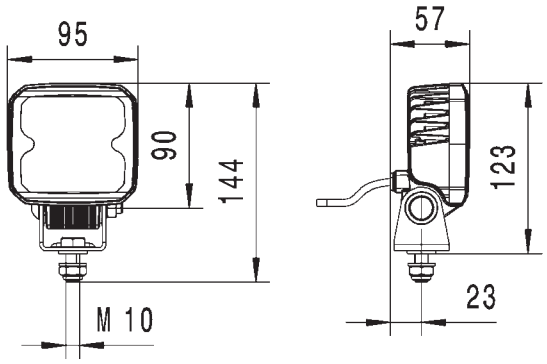

PROGRAMMA-OVERZICHT

1GA 996 283-...	-001	-011
Omgevingsverlichting	x	–
Verlichting over grote afstand	–	x
Opbouw staand	x	x
Opbouw hangend	x	x
Draaivoet	x	x
Aanbevolen hellingshoek	12°	5°
Aansluiting	500 mm kabel	500 mm kabel
IP 6K9K	x	x
IP 6K7	x	x
Beveiliging tegen oververhitting	x	x
Ompoolbeveiliging	x	x

LICHTVERDELING

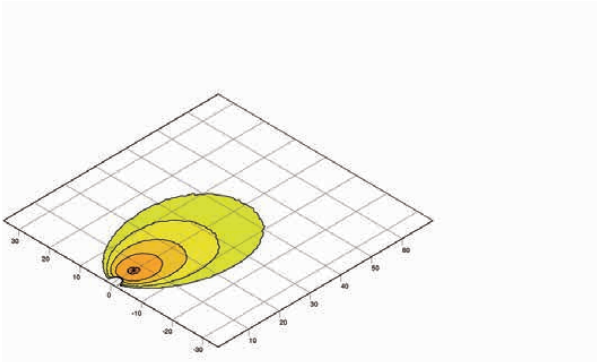

Omgevingsverlichting

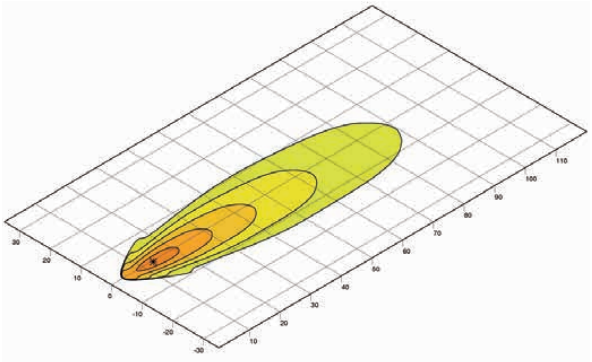

Verlichting over grote afstand

lux >= 0 1 2 4 8 16

© HELLA KGaA Hueck & Co., Lippstadt J00803/06.14 Voorbehouden aan wijzigingen in uitvoering en prijzen.