PRODUCT-INFO

AP 1200 LED

→ LED-werklampen
→ Functioneel design
→ Aantrekkelijke prijs-prestatieverhouding

PRODUCTKENMERKEN

De AP 1200 LED is een robuuste werklamp met een universeel, toegankelijk design. De zwarte aluminium behuizing is voorzien van koelribben die voor de noodzakelijke warmteafvoer van de high-performance-LED's zorgen. Vanwege de vlakke vormgeving is afgezien van een reflector en is in plaats daarvan een dubbelzijdige optiek in het kunststof lampglas toegepast. De speciale lens bundelt het licht aan de binnenzijde en verdeelt het aan de buitenkant over een groot oppervlak en homogeen over het hele werkgebied.

In de AP 1200 zijn 4 krachtige LED's geïntegreerd voor een lichtopbrengst van 1.200 lumen. Het energieverbruik is daarbij maar 22 watt. Als u dezelfde lichthoeveelheid met een 12 V halogeenwerklamp zou willen genereren, zou u 55 watt (bijv. een H3-gloeilamp) nodig hebben. Doordat het voertuig minder energie verbruikt, worden er energiekosten bespaard, waardoor u een positieve bijdrage levert aan het behoud van het milieu.

Met een kleurtemperatuur van 5.700° kelvin lijkt het licht van de LED-werklamp sterk op daglicht. Daardoor kunnen kleuren in het donker duidelijker worden onderscheiden en wordt de waarneming voor het menselijk oog aanzienlijk vergemakkelijkt. De ogen worden tijdens het werken in de nacht minder snel moe.

De werklamp werkt zowel op 12 V als op 24 V. De geïntegreerde elektronica beschermt het toestel tegen ompolen en garandeert een constante verlichting, zelfs bij een schommelende bedrijfsspanning van 9 – 33 volt.

Bij de AP 1200 LED concentreerde HELLA zich op de kosten en een gereduceerde specificatie. Daardoor kon een werklamp met een zeer goede prijs-prestatieverhouding worden ontwikkeld. Desondanks voldoet de AP 1200 LED aan de criteria van een volwaardige werklamp en is hij bestand tegen ruwe werkomstandigheden.

TECHNISCHE DETAILS

Slagvastheid

Dichtheid

Elektromagnetische compatibiliteit

Pekelbestendigheid

Technische specificaties	
Bedrijfsspanning / Nominale spanning	9 – 33 V
Aanbevolen hellingshoek	12°
Type lichtbron	4 high-performance-LED's
Opgenomen vermogen	22 W
Lichtopbrengst	1.200 lm
Kleurtemperatuur	5.700 Kelvin
Beschermingsklasse	IP 6K9K, IP 67
Type goedkeuring	E1, ECE-R10
Behuizing	Gegoten aluminium
Lichtdoorlaat	115 x 115 mm

Maatschets

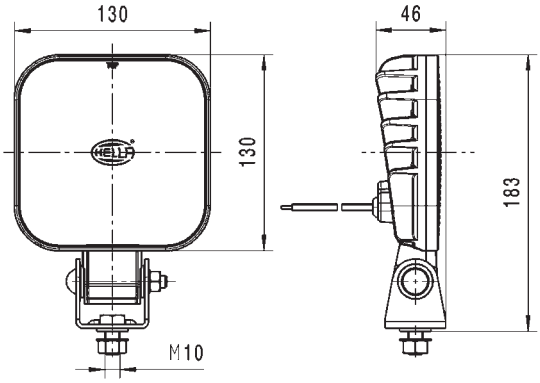

PROGRAMMA-OVERZICHT

Bestelnummer 1GA 011 720-...	**-041**
Omgevingsverlichting	x
Verlichting over grote afstand	–
Terreinverlichting	–
Montage, staand	x
Montage, hangend	x
Montage, aan zijkant	x
Inbouw	–
Draaivoet	x
Aansluitkabel [mm]	300
DEUTSCH-stekker	–
AMP-stekker	–
IP 6K9K	x
IP 67	x
Verdere eigenschappen	–

LICHTVERDELING

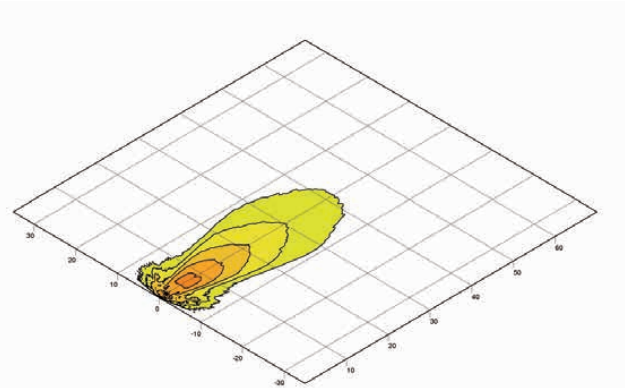

Omgevingsverlichting

www.hella.com/eliver

© HELLA KGaA Hueck & Co., Lippstadt J00723/06.14 Voorbehouden aan wijzigingen in uitvoering en prijzen.