Flexible et non corrosif, pour un éclairage homogène

Technologie d'éclairage :

Avec une glace diffusante conçue spécialement, le réflecteur parabolique permet un éclairage homogène de la zone de travail à proximité immédiate ou un éclairage à longue portée. Une ampoule H3 (non incluse dans la fourniture) sert de source lumineuse. Le projecteur de travail peut être utilisé avec une tension de bord de 12V ou de 24V.

Boîtier :

Le boîtier noir de ce projecteur de travail robuste est réalisé en plastique renforcé de fibres de verre, matériau résistant aux acides et à la corrosion. Pour protéger la glace, le boîtier est doté d'un bord saillant sur sa face avant. Les dimensions extrêmement compactes permettent une grande flexibilité dans le choix de la position de montage. Le Master convient non seulement à un montage suspendu mais aussi à un montage vertical. L'étanchéité du passage de câbles est assurée par une gaine.

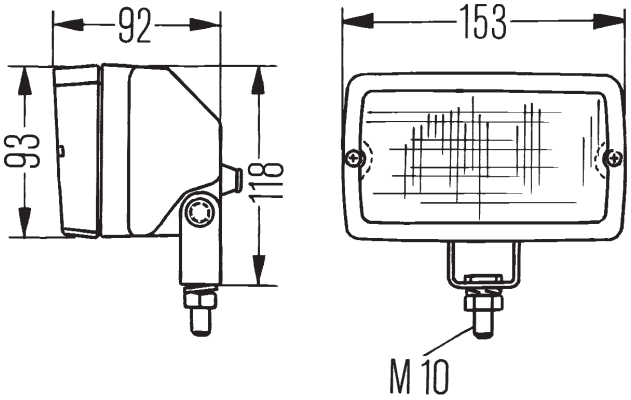

Master

Caractéristiques techniques Master

Tension nominale (U_N) :	**12V**	**24V**
Angle d'inclinaison recommandé :	15°-20°	
Ampoule (non fournie) :	H3	
Sortie de lumière :	135 x 75 mm	
Puissance :	35-55 W	70 W
Boîtier :	Plastique renforcé de fibres de verre	
Indice de protection :	IP5K4K	

Références :

Master	**1GA 005 060-...**

Accessoires et pièces de rechange			
Ampoules	12 V	55 W	**8GH 002 090-133**
	12 V	35 W	**8GH 002 090-271**
	24 V	70 W	**8GH 002 090-251**

Référence 1GA 005 060 ...	-001	-041
Eclairage au sol		■
Eclairage longue portée	■	
Compatible 12V & 24V	■	■
Ampoule H3	■	■
Montage vertical	■	■
Montage suspendu	■	■
IP 5K4K	■	■
Glace	■	■
Entrée de câble avec gaine	■	■

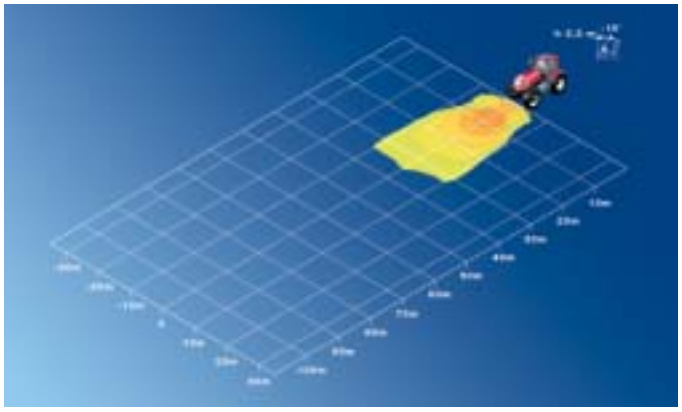

Eclairage au sol 15°

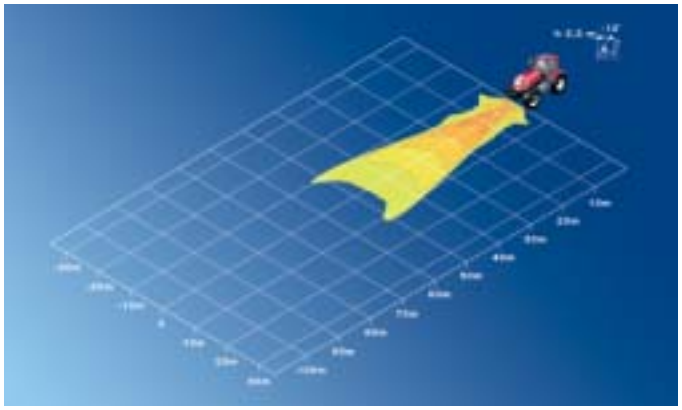

Eclairage longue portée 12°