HELLA VALUEFIT

KURZ-INFO

HELLA VALUEFIT SLIM Kennleuchte

→ Smarte Kennleuchte in schlanker Bauform im aktuellen Design-Trend
→ Überspannungs- und Elektronikschutz
→ Zulassung nach ECE (R10 und R65) und SAE (J845 Class 1)
→ Gutes Preis-Qualitäts-Verhältnis

Produktmerkmale

Die HELLA VALUEFIT SLIM Kennleuchte hat eine Höhe von 50 mm. Das schlanke Erscheinungsbild passt sehr gut zum Profil des Fahrzeugs. Der Aluminiumsockel sorgt für Robustheit und effektive Wärmeableitung, die Lichthaube aus Polycarbonat für Schlagfestigkeit.

Höchste Schutzart – Schutzklassen IP 67 und IP 69K – gewährleistet die Unempfindlichkeit der Leuchte beim Einsatz der Hochdruckstrahlreinigung.

HELLA

TECHNISCHE DETAILS

Technische Daten

Nennspannung	Multivolt
Betriebsspannung	10,5 – 32 V
Stromverbrauch*	2,08 A (12 V) 2,08 A (24 V)
Leistungsaufnahme	24 W
Lichtfunktion	Einzel- und Doppelblitzfunktion
Lichtquelle	LED
Material	Aluminiumsockel mit Polycarbonathaube
Gewicht	294 g Nettogewicht (ohne Kabelsatz)
Temperaturbereich	-40 °C bis +60 °C
Schutzart	IP 67, IP 69K
Typgenehmigung	ECE-R65 TA1, SAE J845 Class 1
EMV-Schutz	ECE-R10
Befestigung	Festanbau
Anschluss	Kabel mit offenen Enden
Anzahl der LEDs	24
Länge des Kabels	300 mm mit offenen Enden
Montage-Spezifikation	Festanbau

* bei max. Leistung

Maßskizze

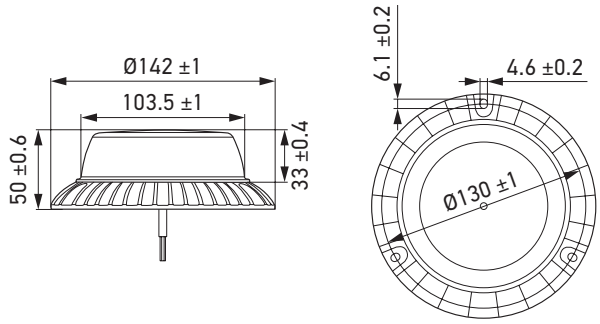

PROGRAMMÜBERSICHT

Produktbild	Beschreibung	Lieferumfang	Artikelnummer	Verpackungseinheit
	HELLA VALUEFIT SLIM Kennleuchte	Kabelsatz, Schalter, Stecker, Relais	**2XD 357 980-001**	1 mit Montageanleitung in HELLA VALUEFIT Standardverpackung

© HELLA GmbH & Co. KGaA, Lippstadt J01817/06.21 Printed in Germany Sachliche und preisliche Änderungen vorbehalten..